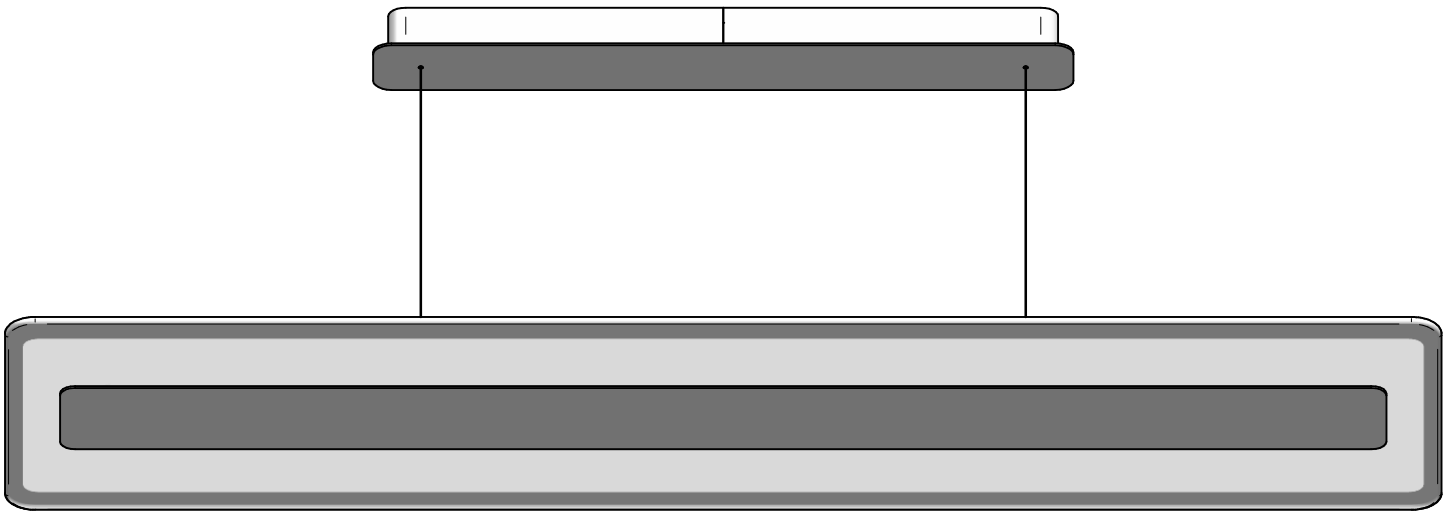

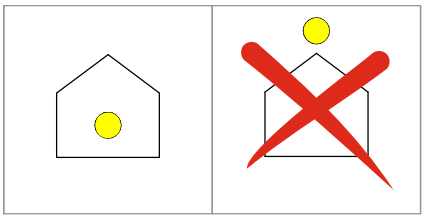

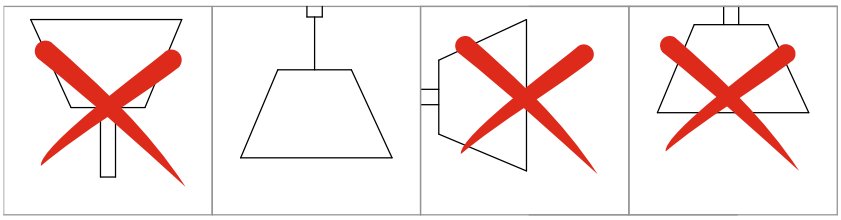

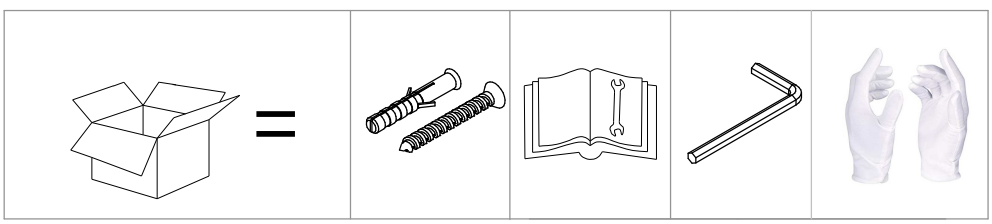

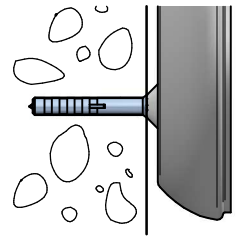

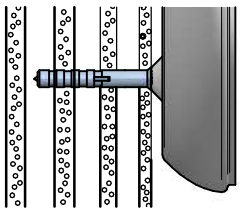

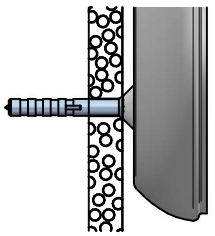

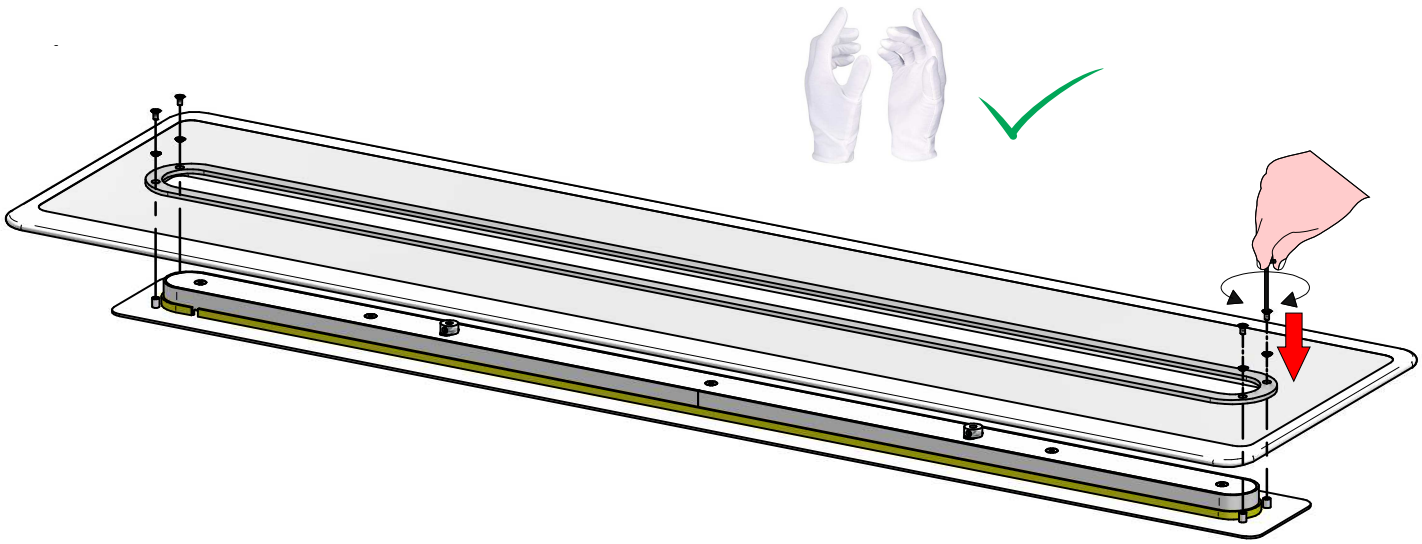

2

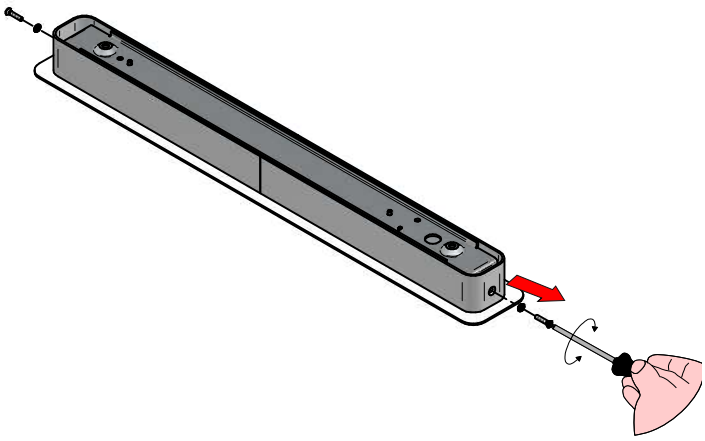

3

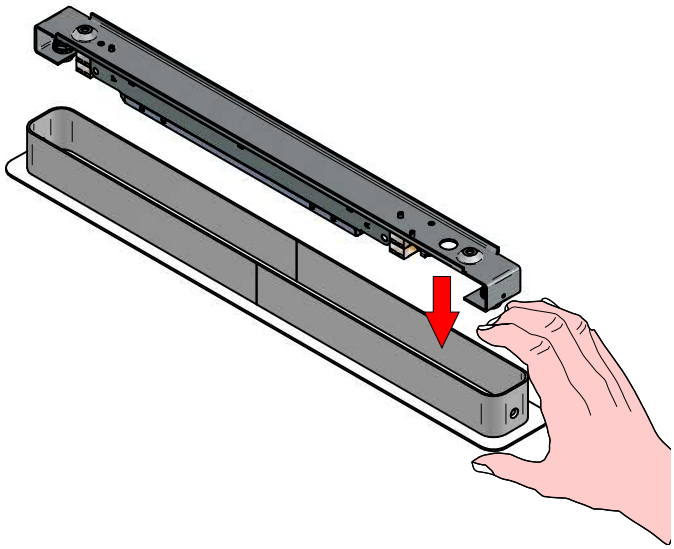

4

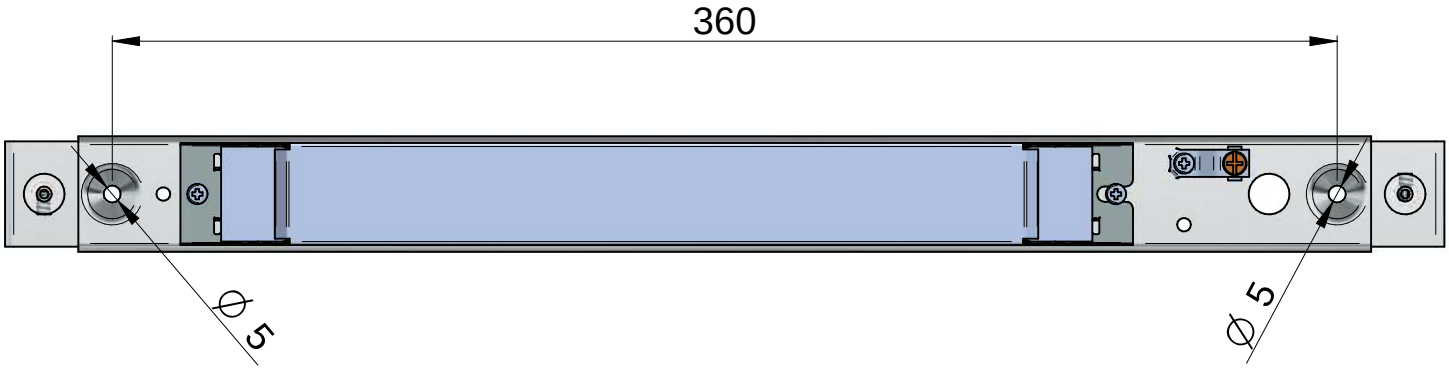

5

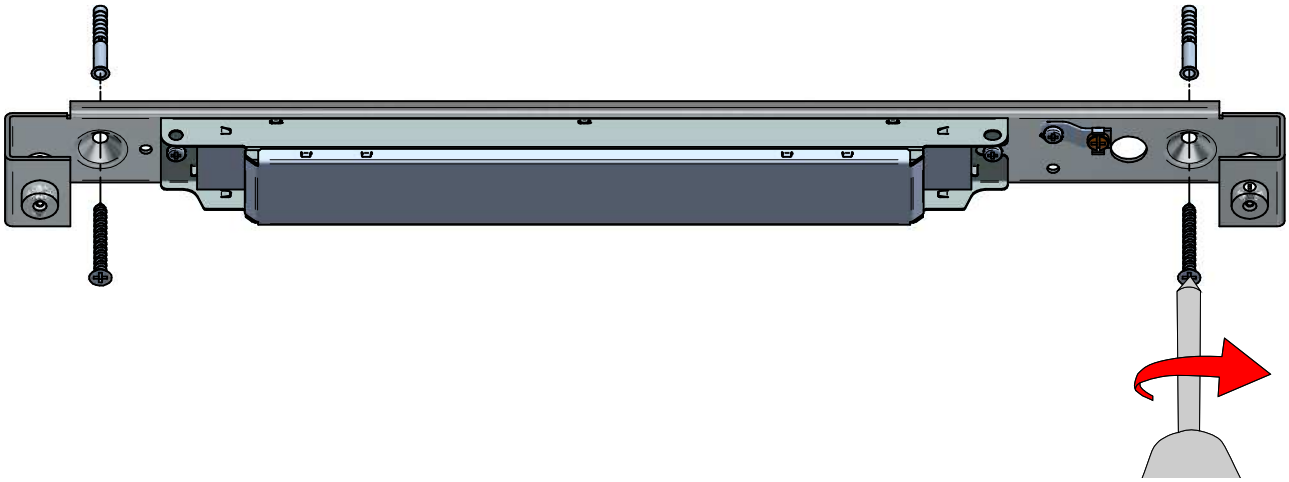

6

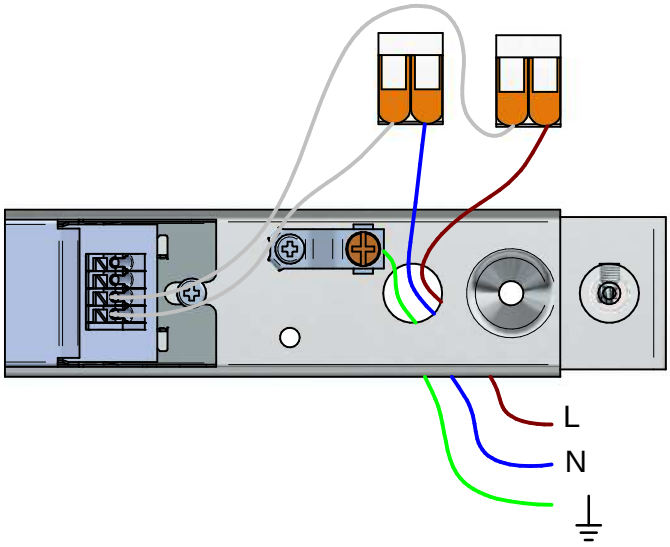

7

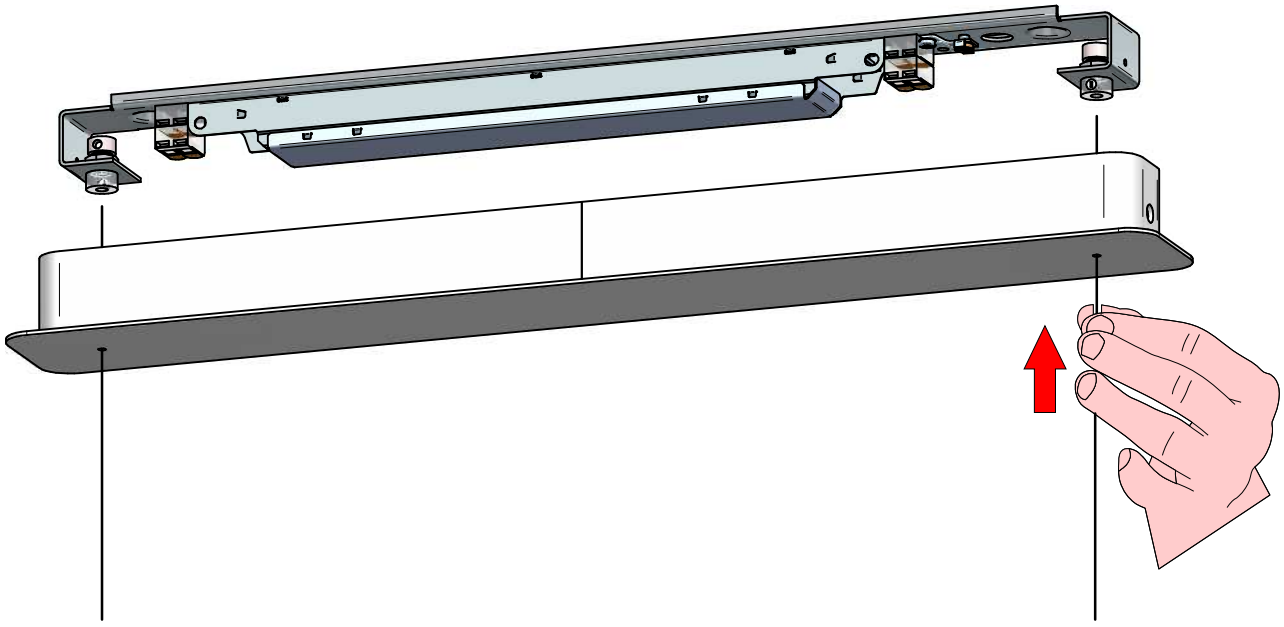

8

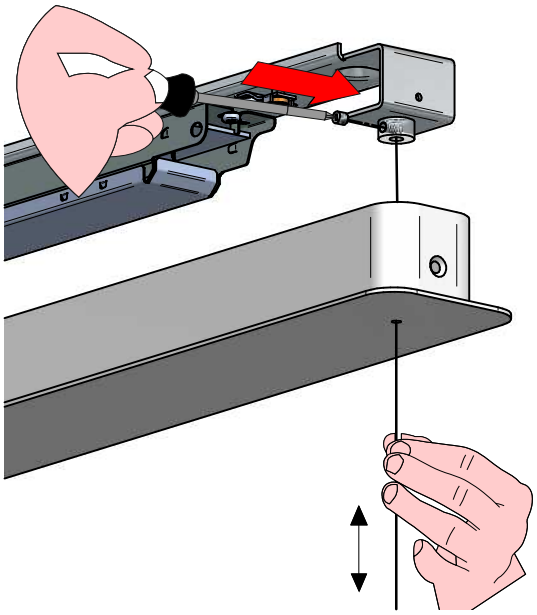

9

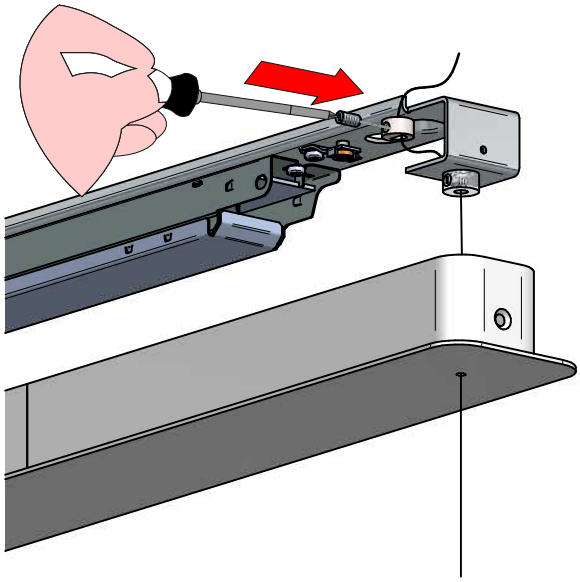

10

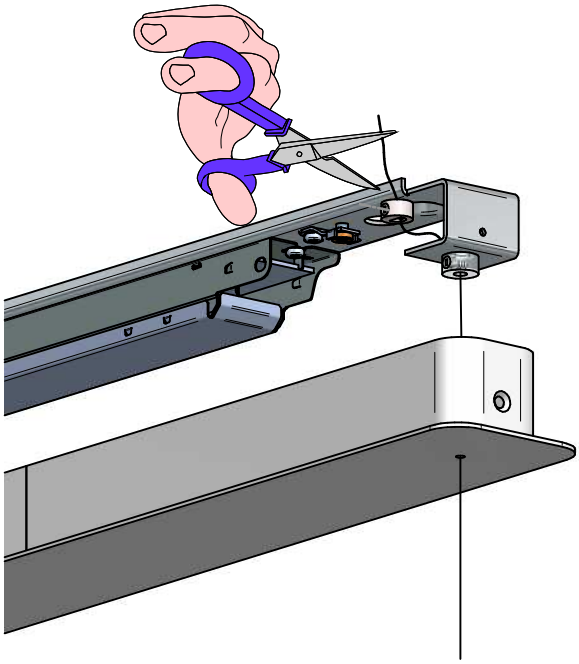

11

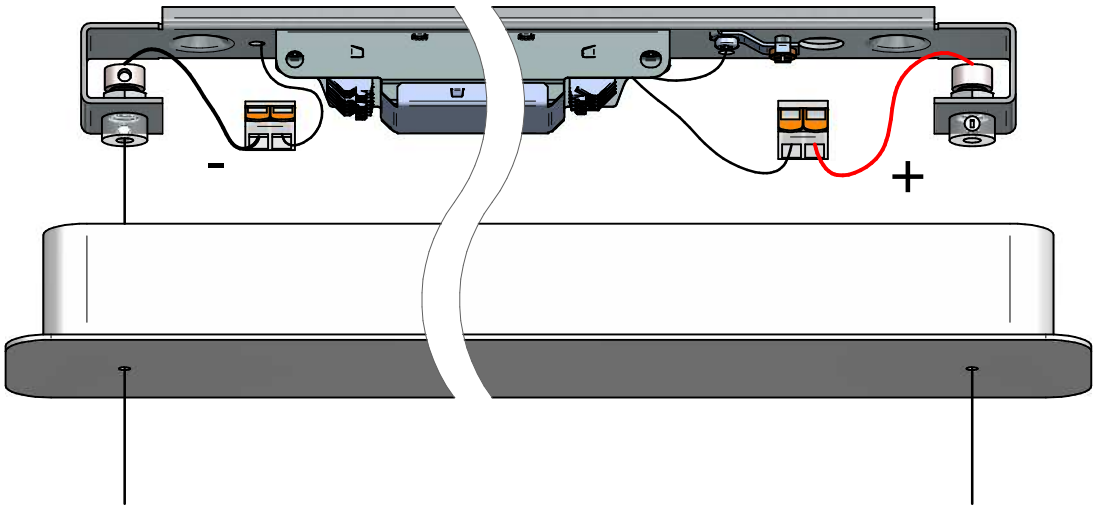

12

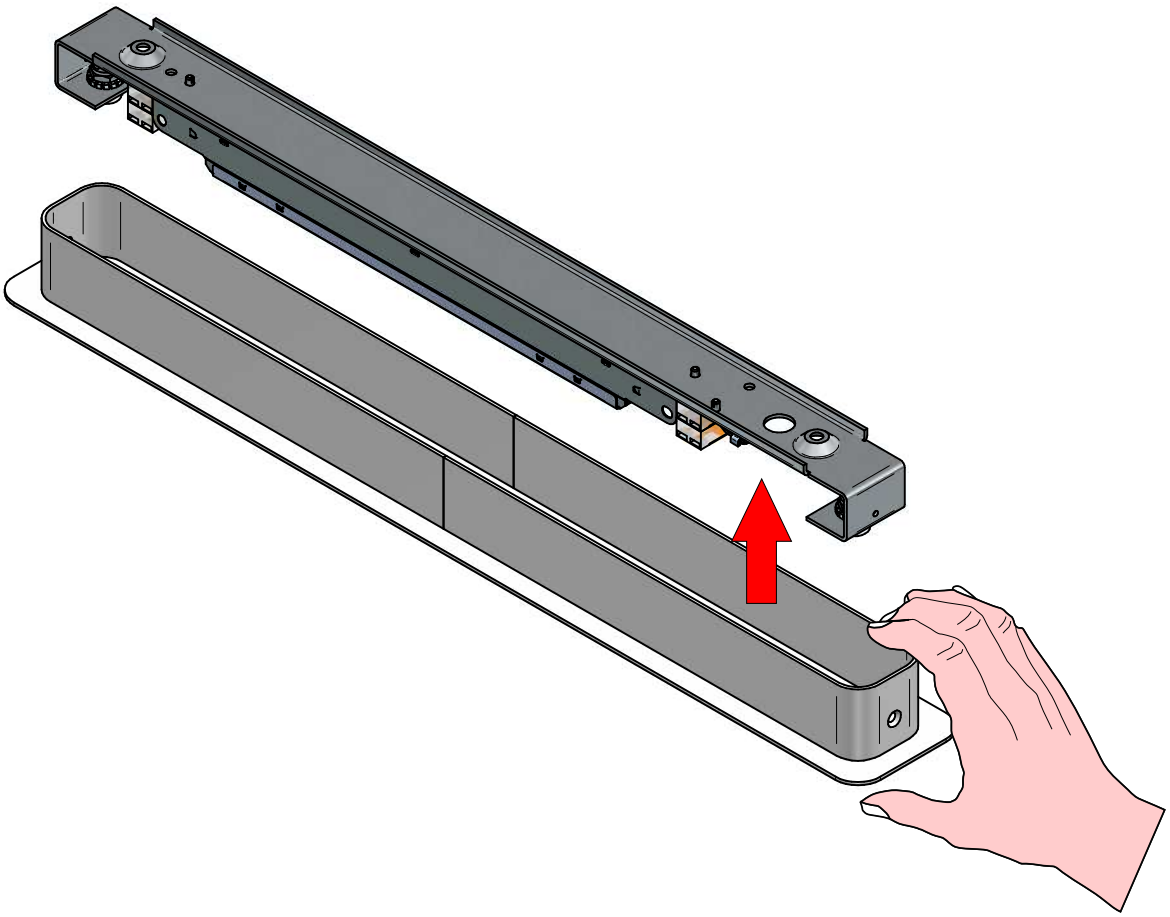

13

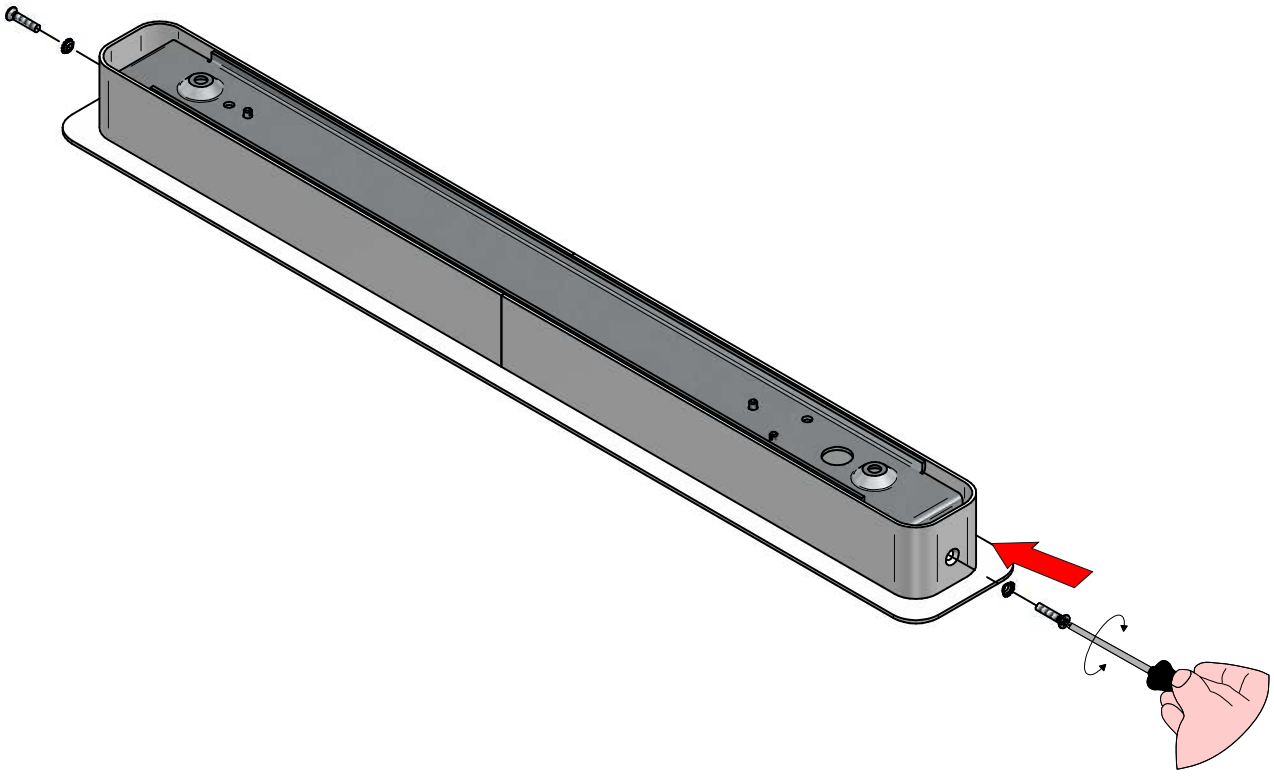

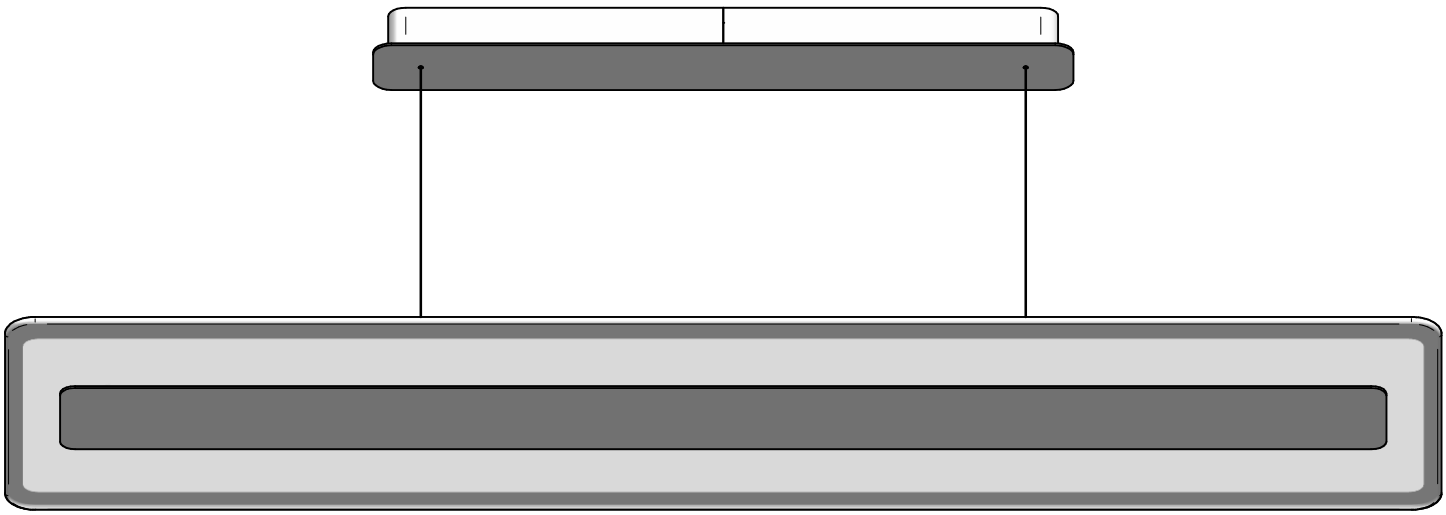

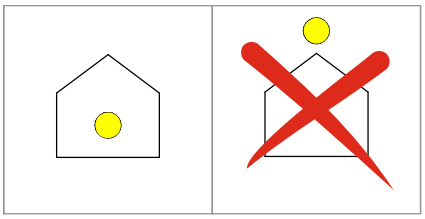

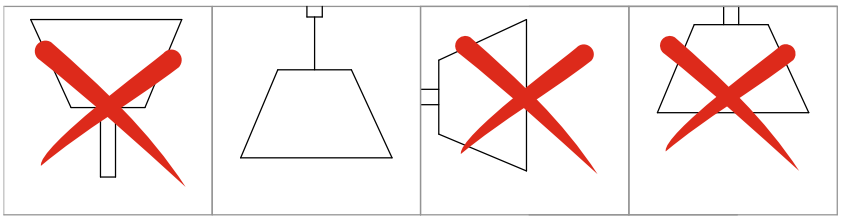

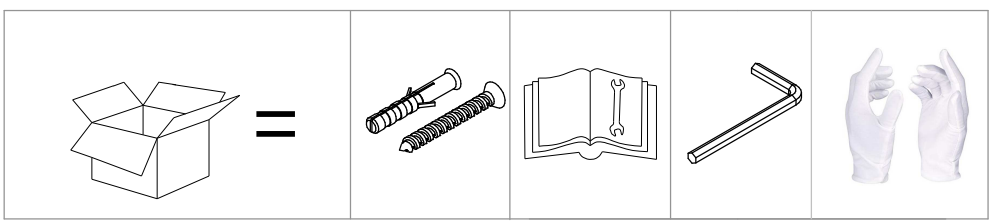

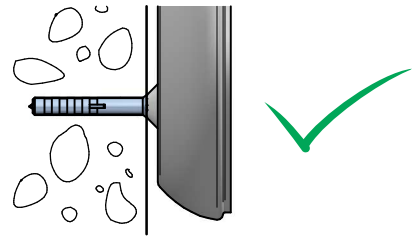

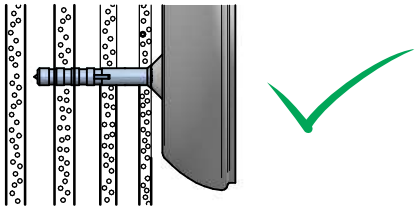

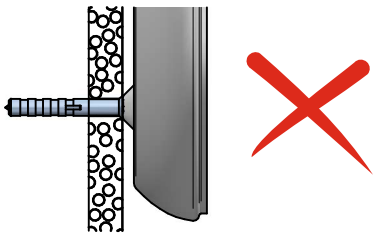

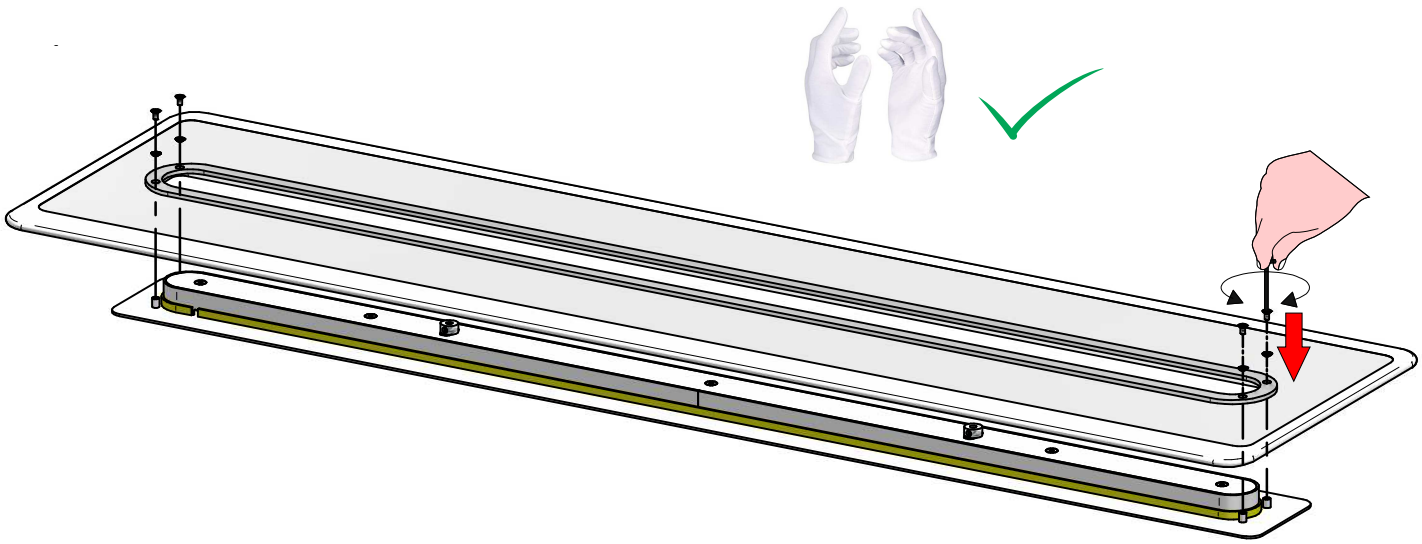

2

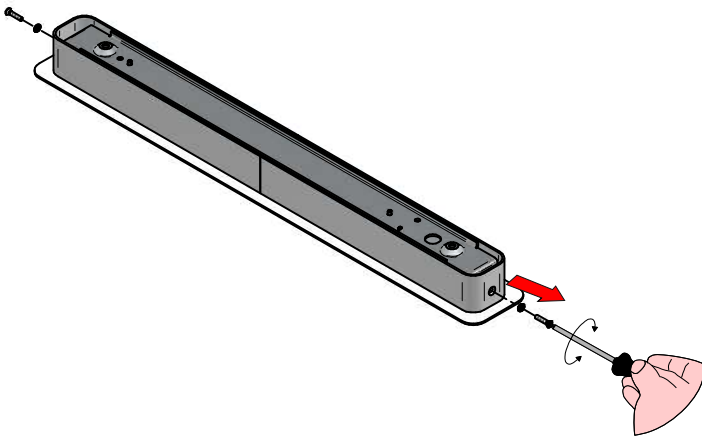

3

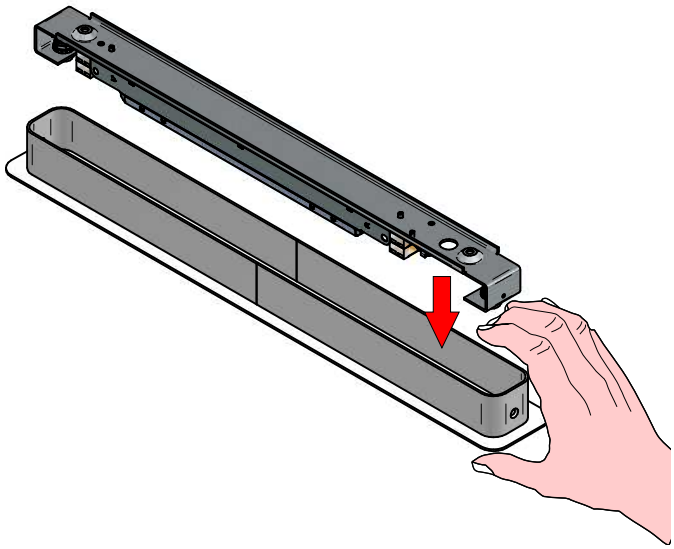

4

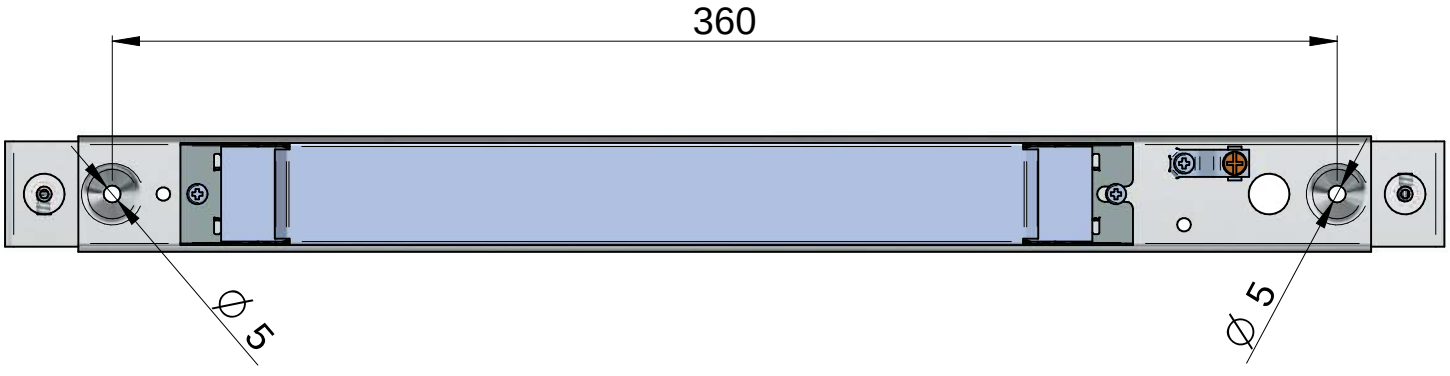

5

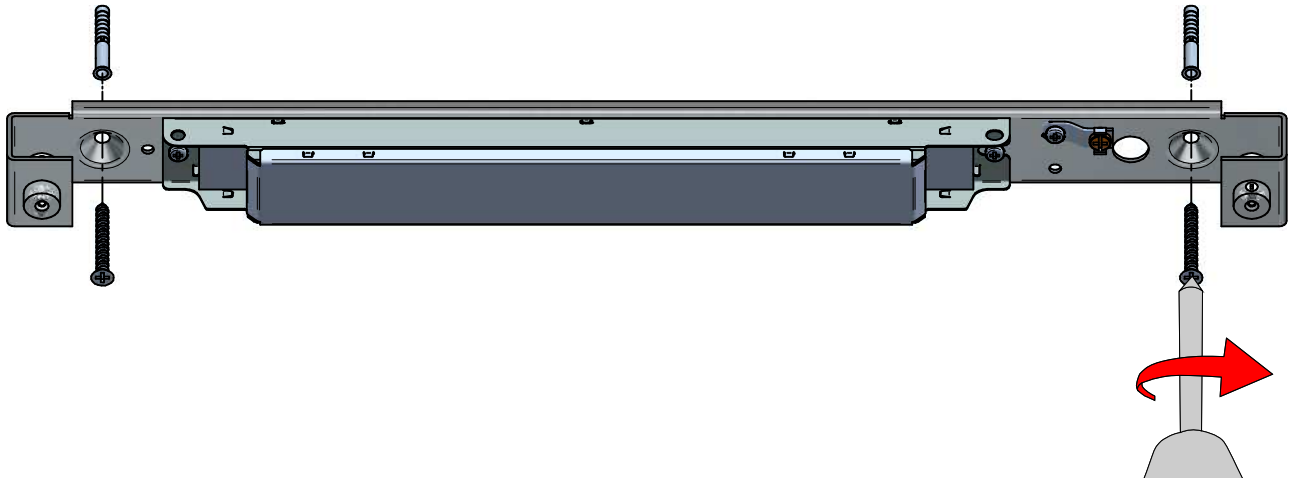

6

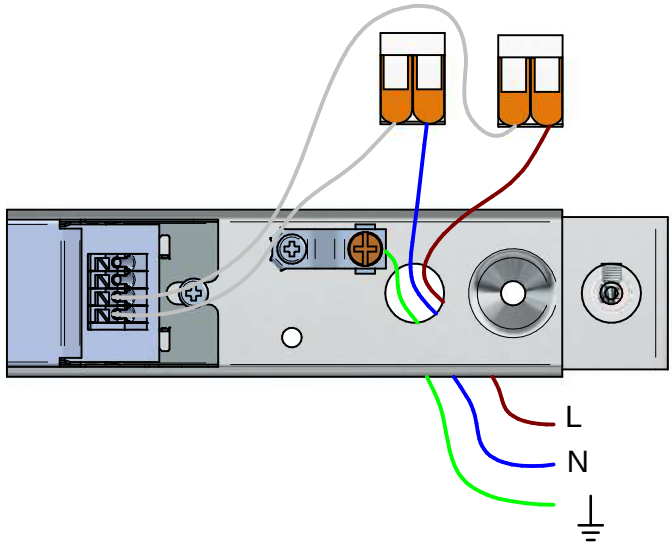

7

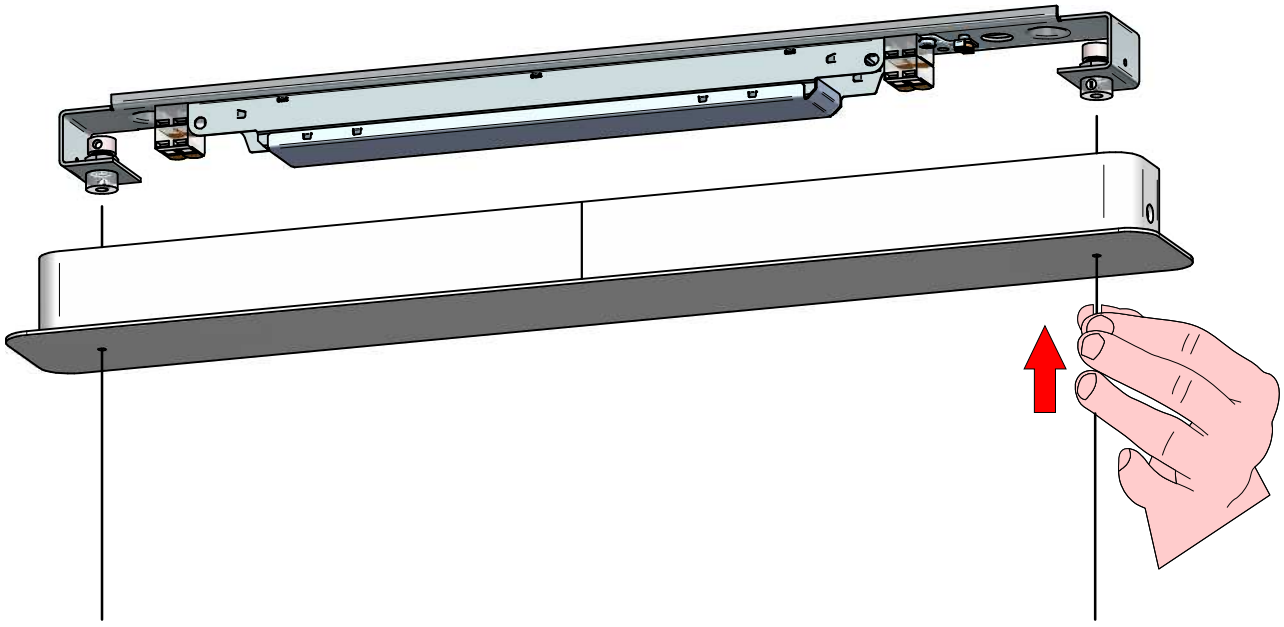

8

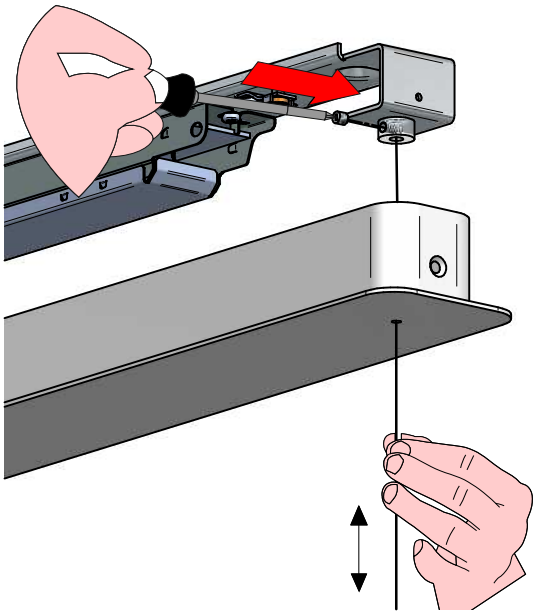

9

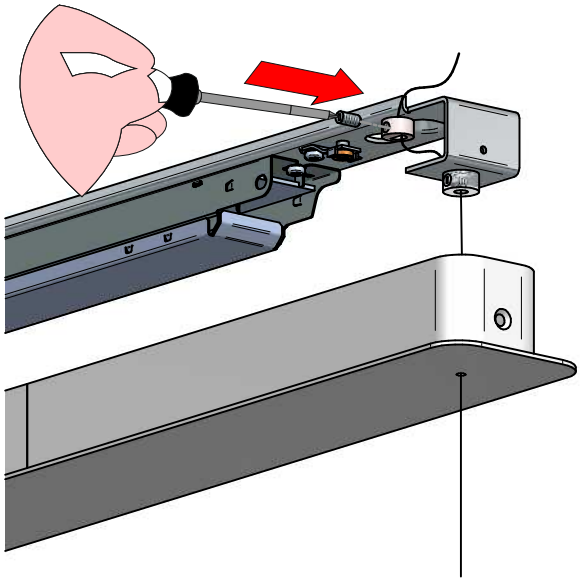

10

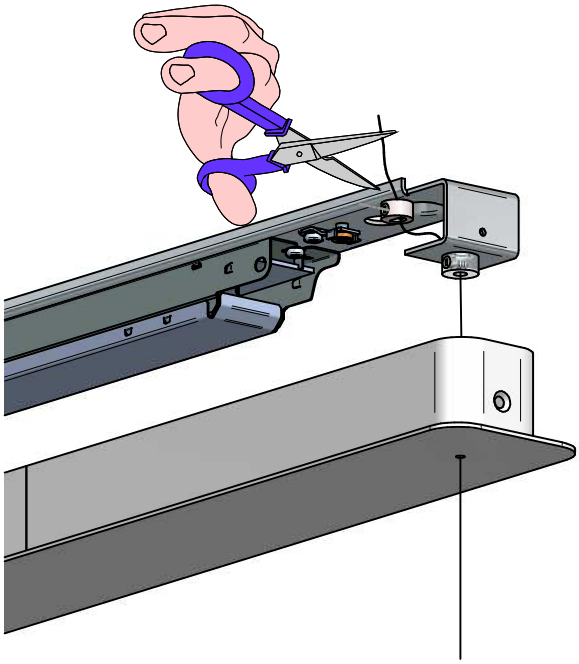

11

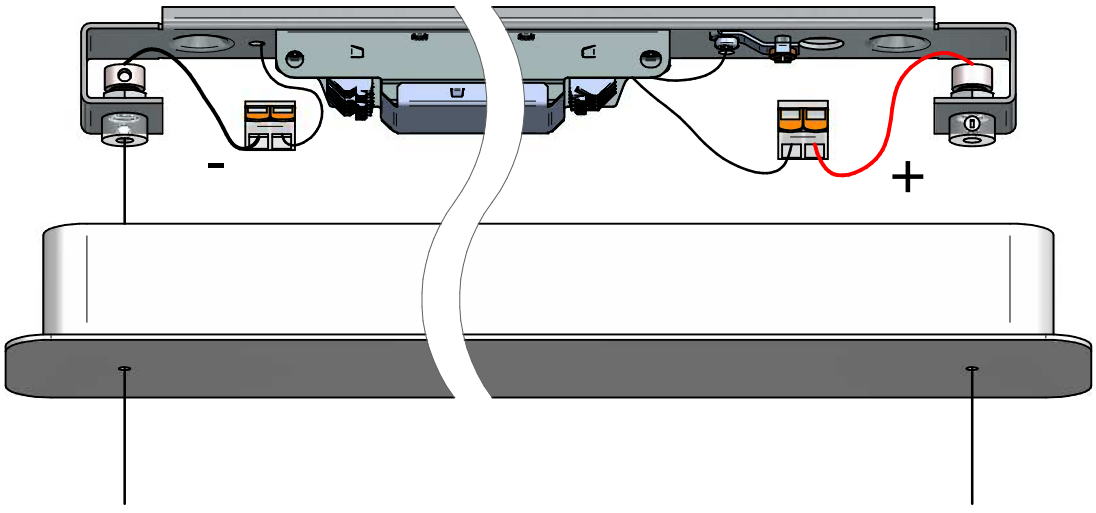

12

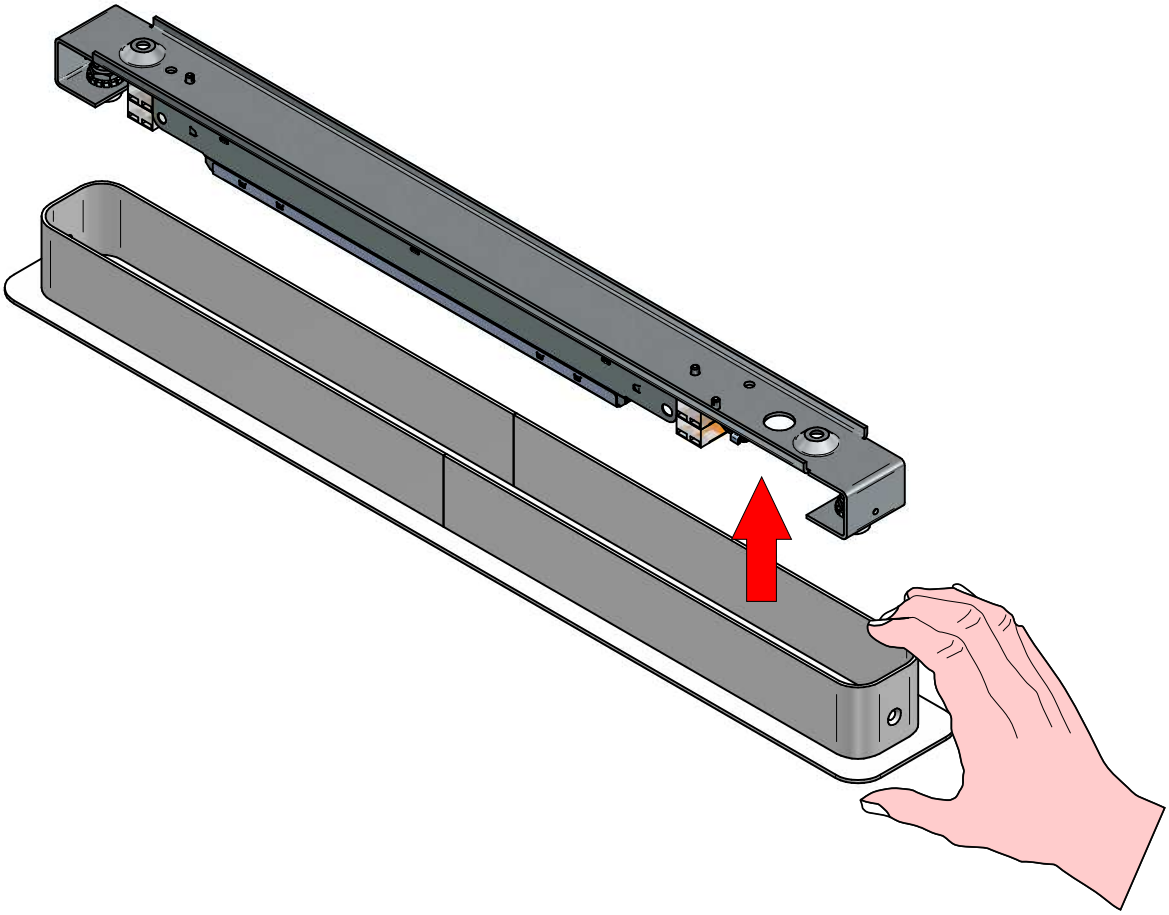

13

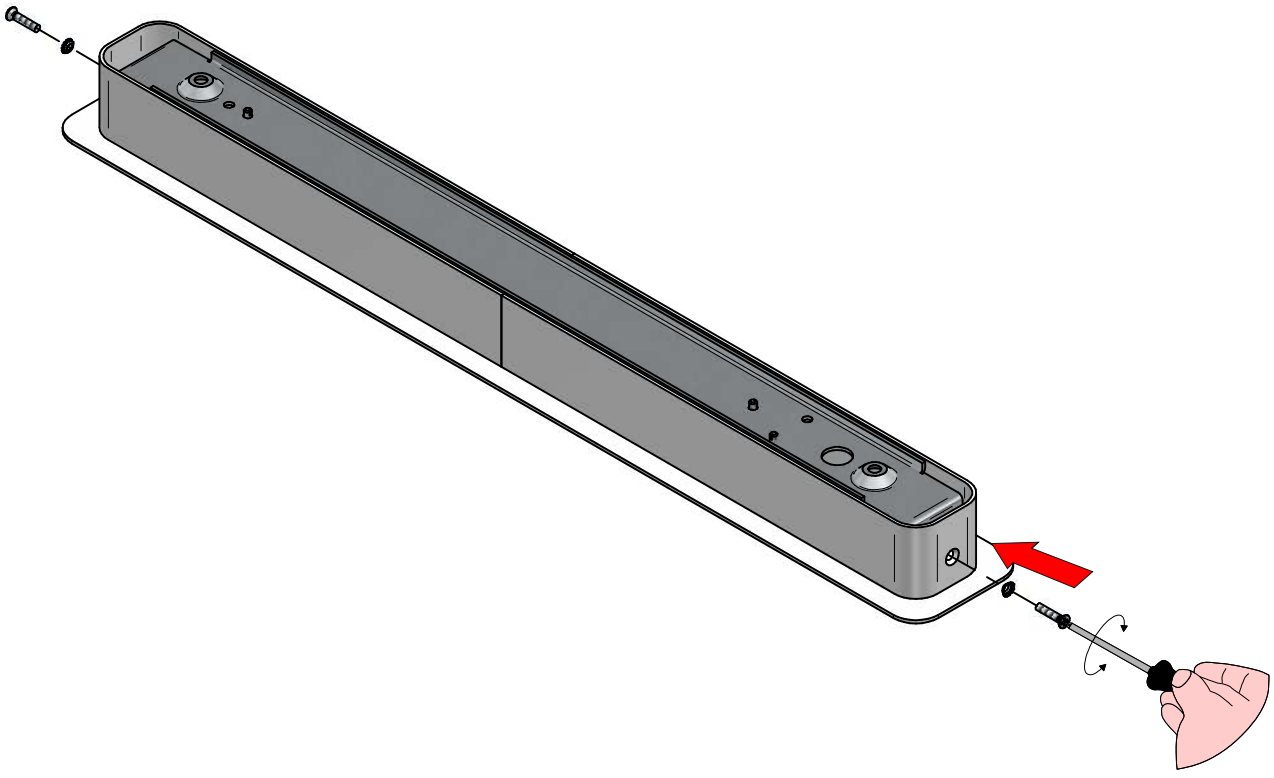

8937
ANTILLE
rev:00

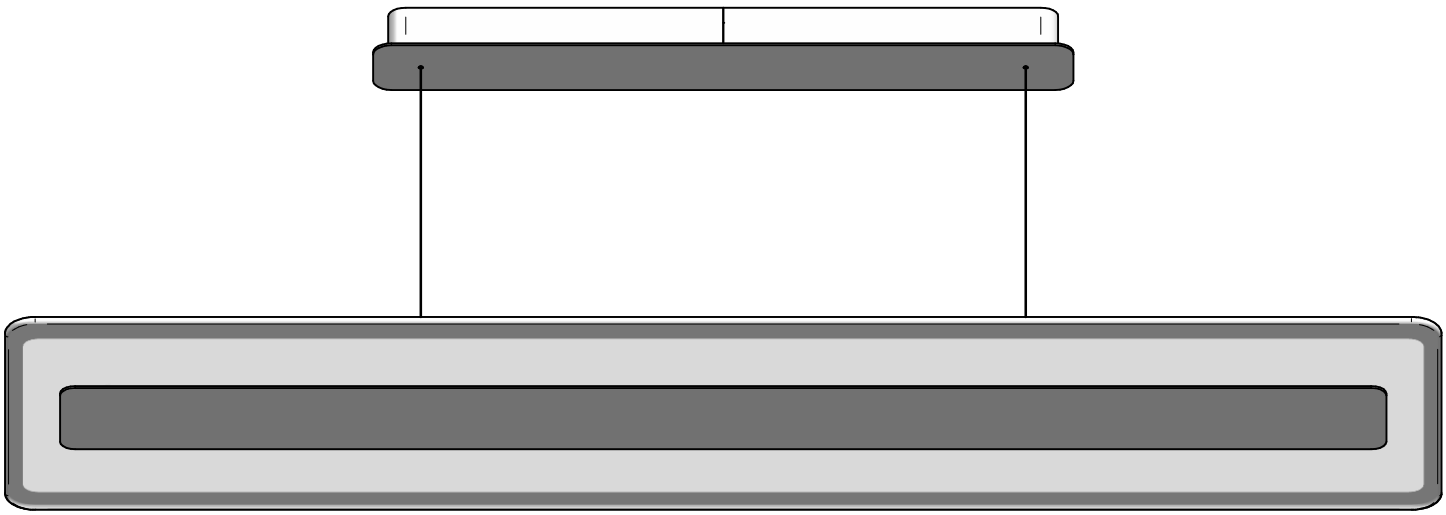

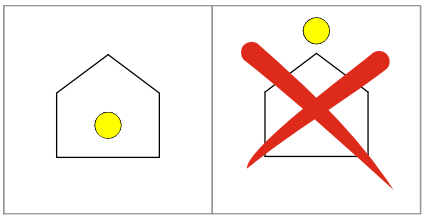

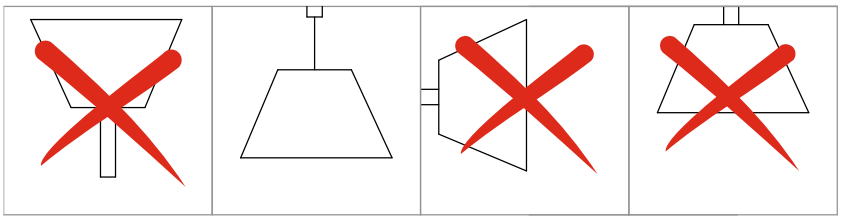

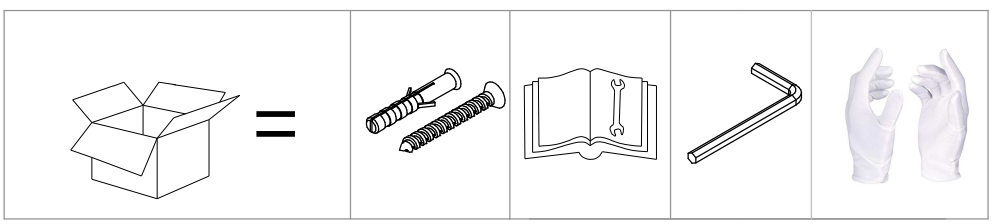

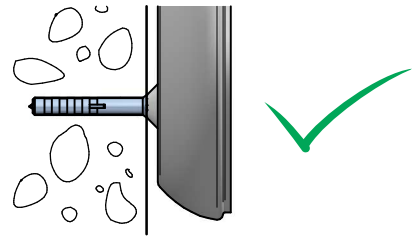

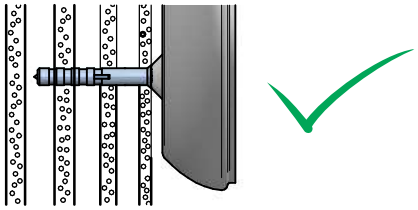

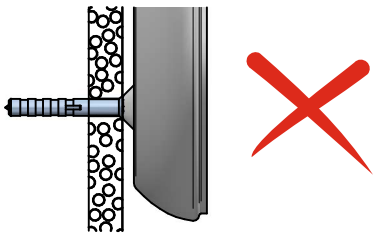

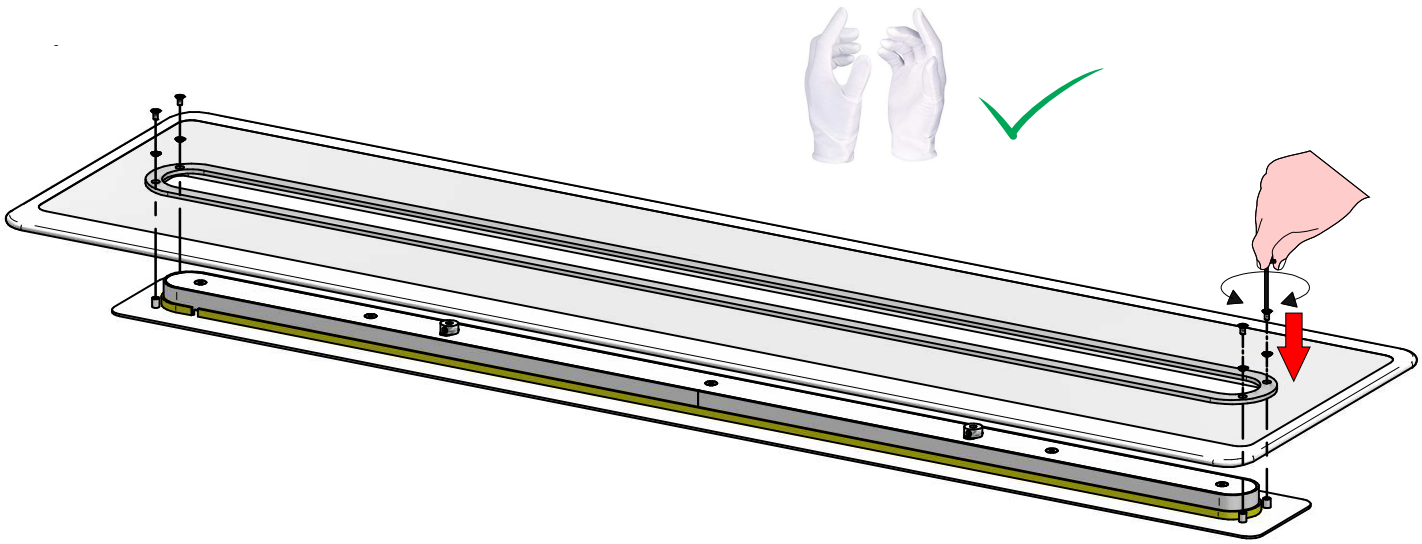

2

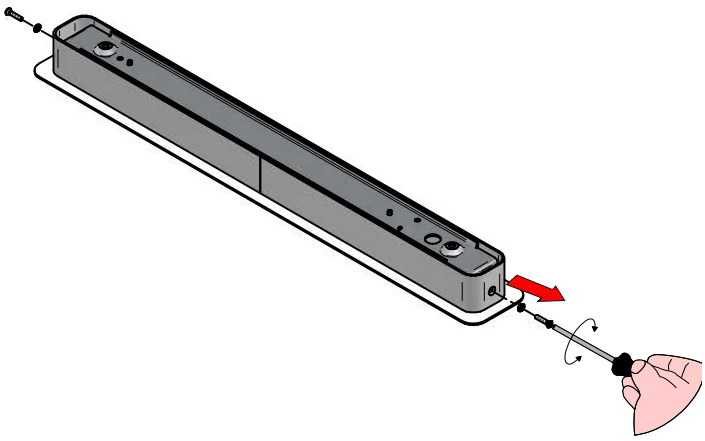

3

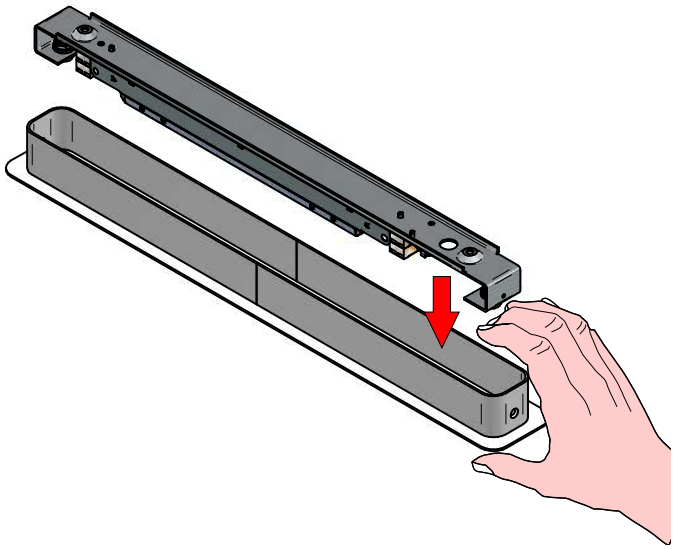

4

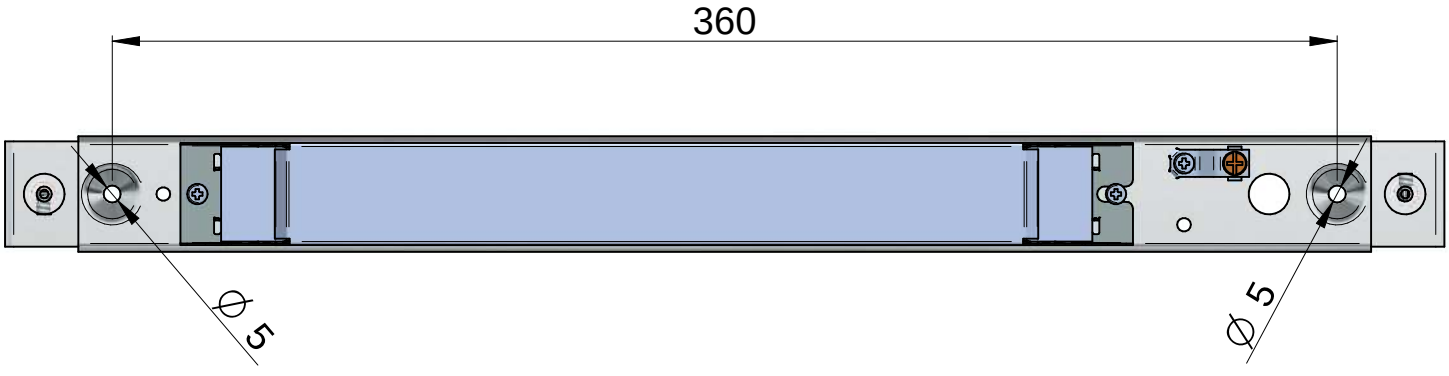

5

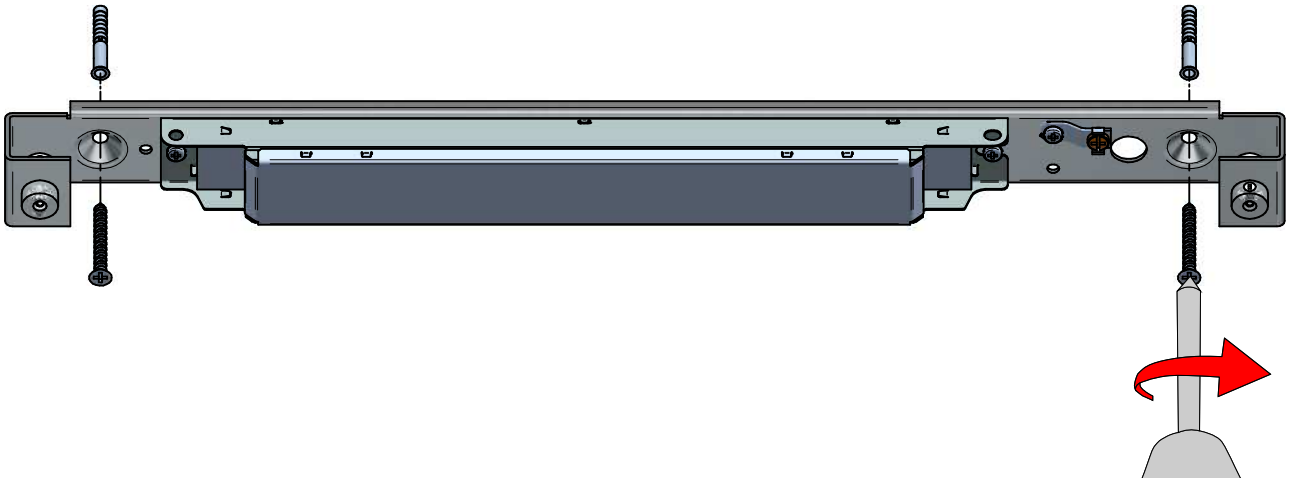

6

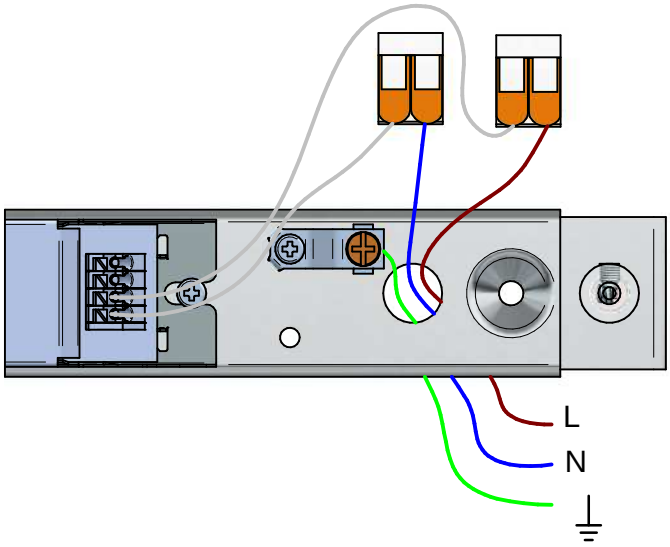

7

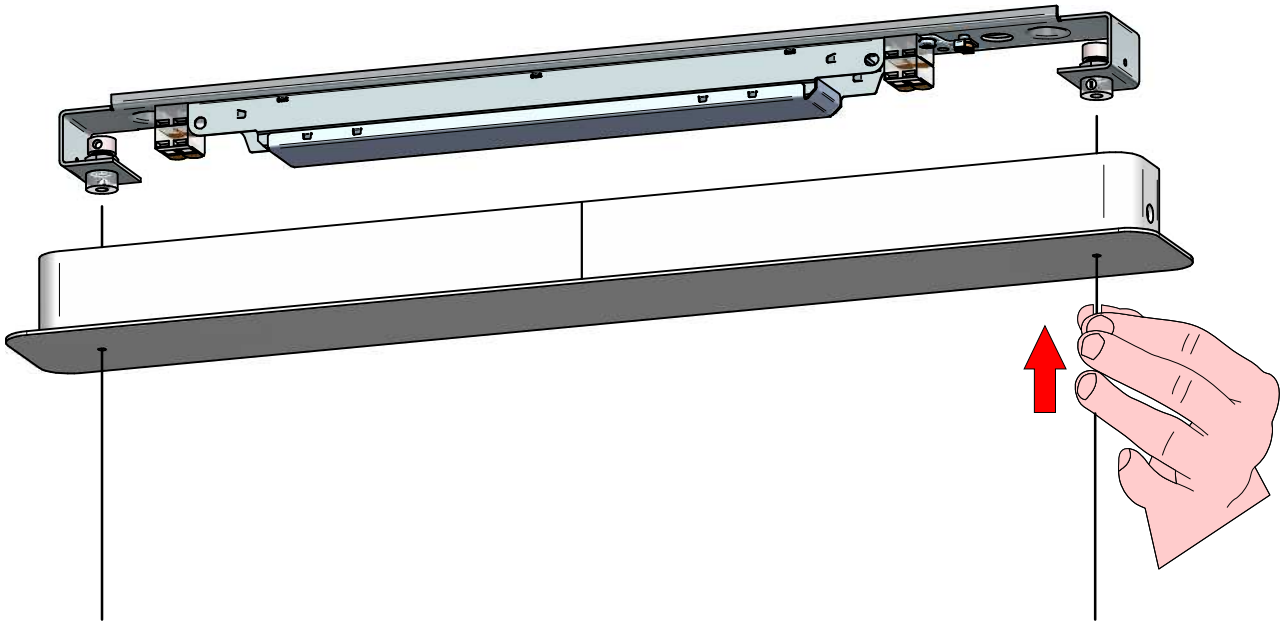

8

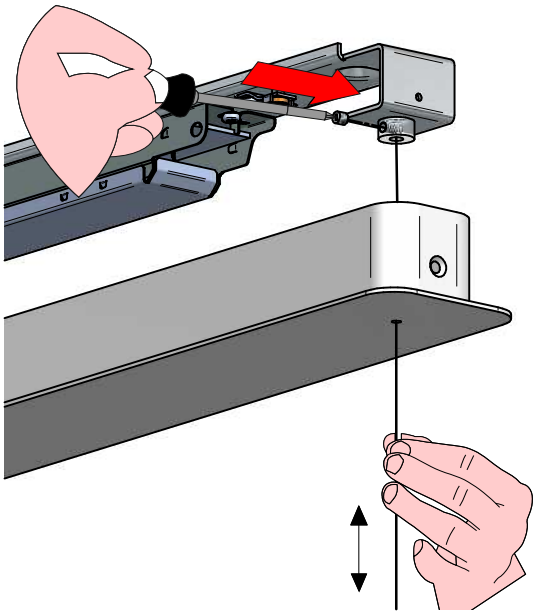

9

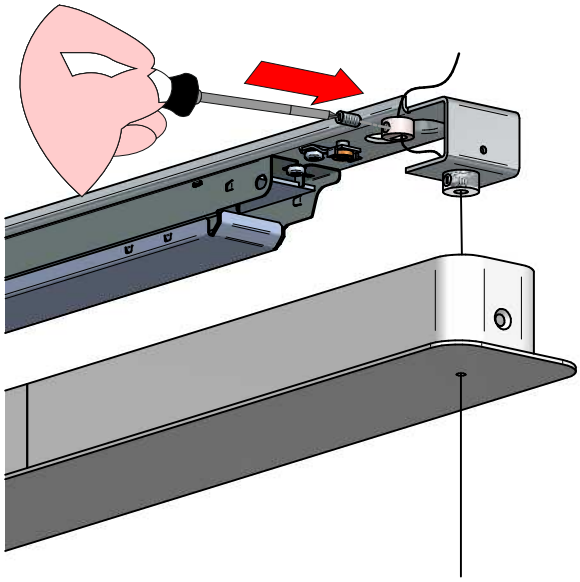

10

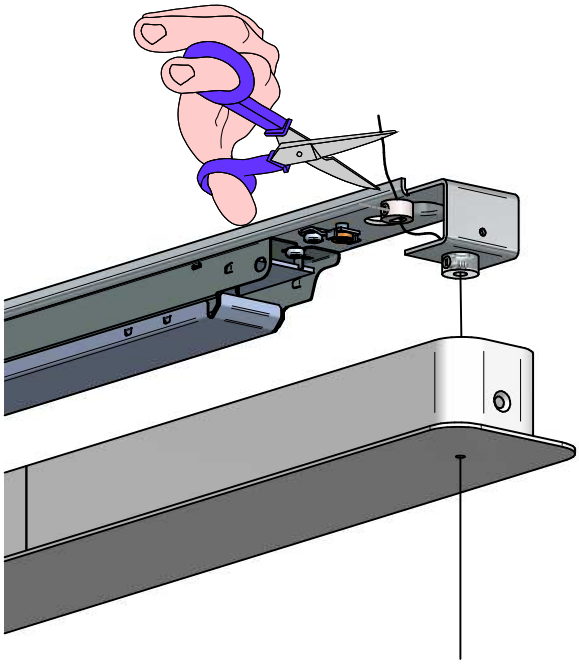

11

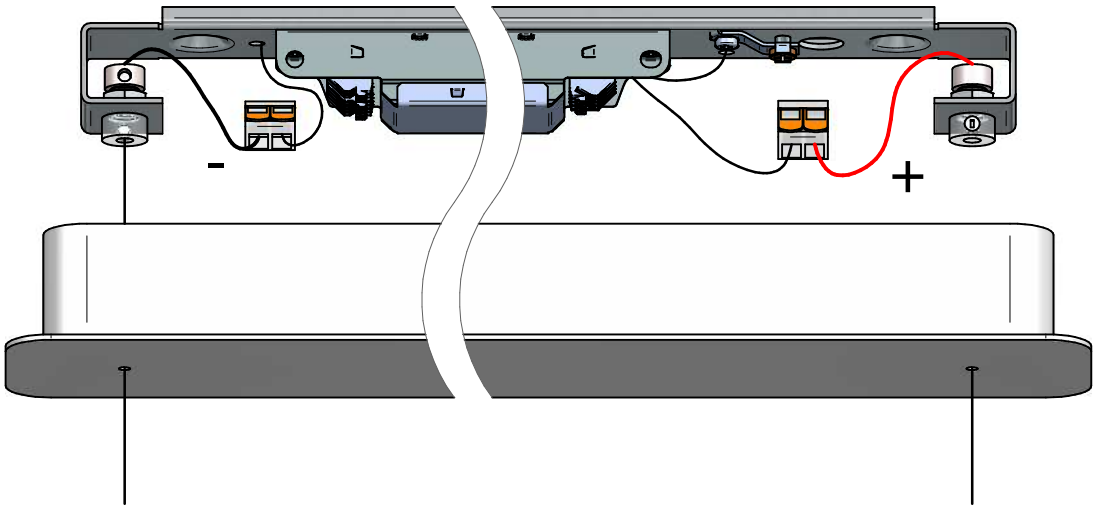

12

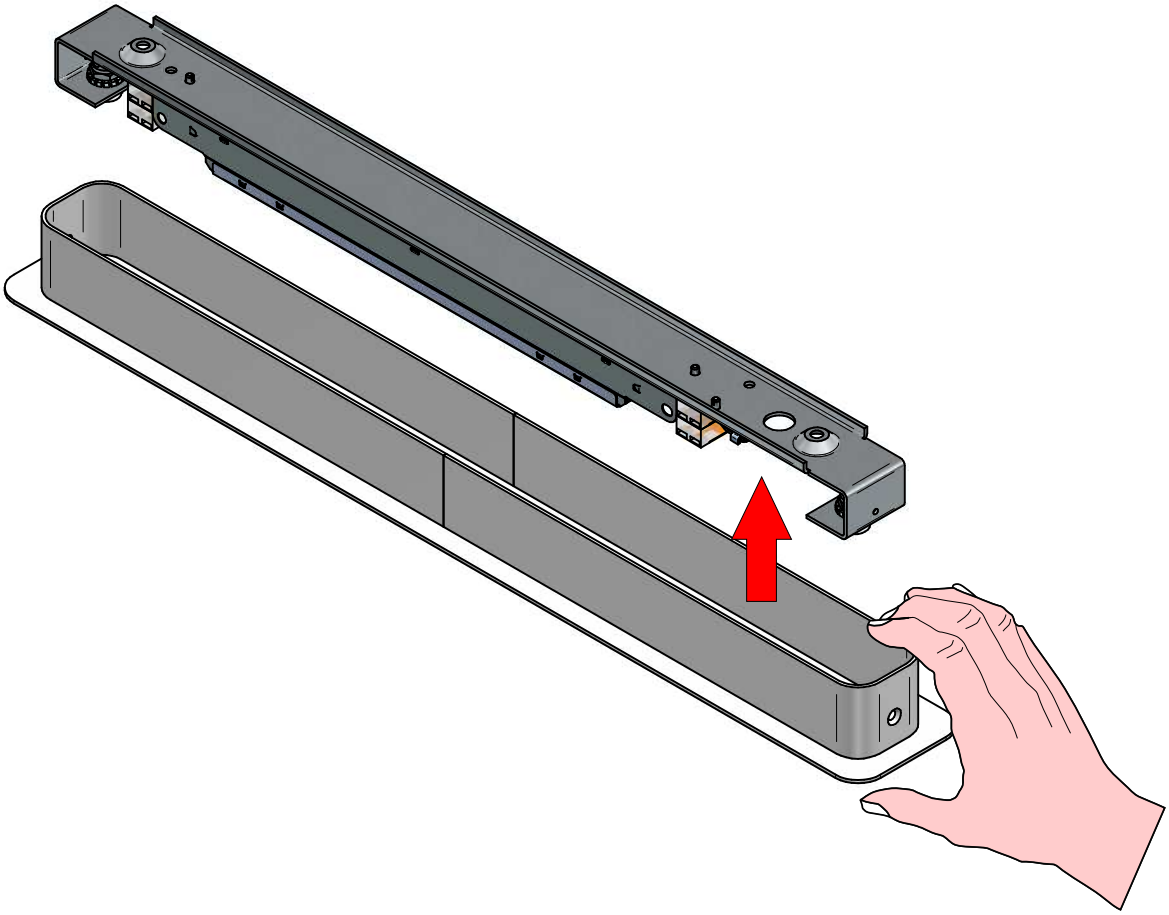

13

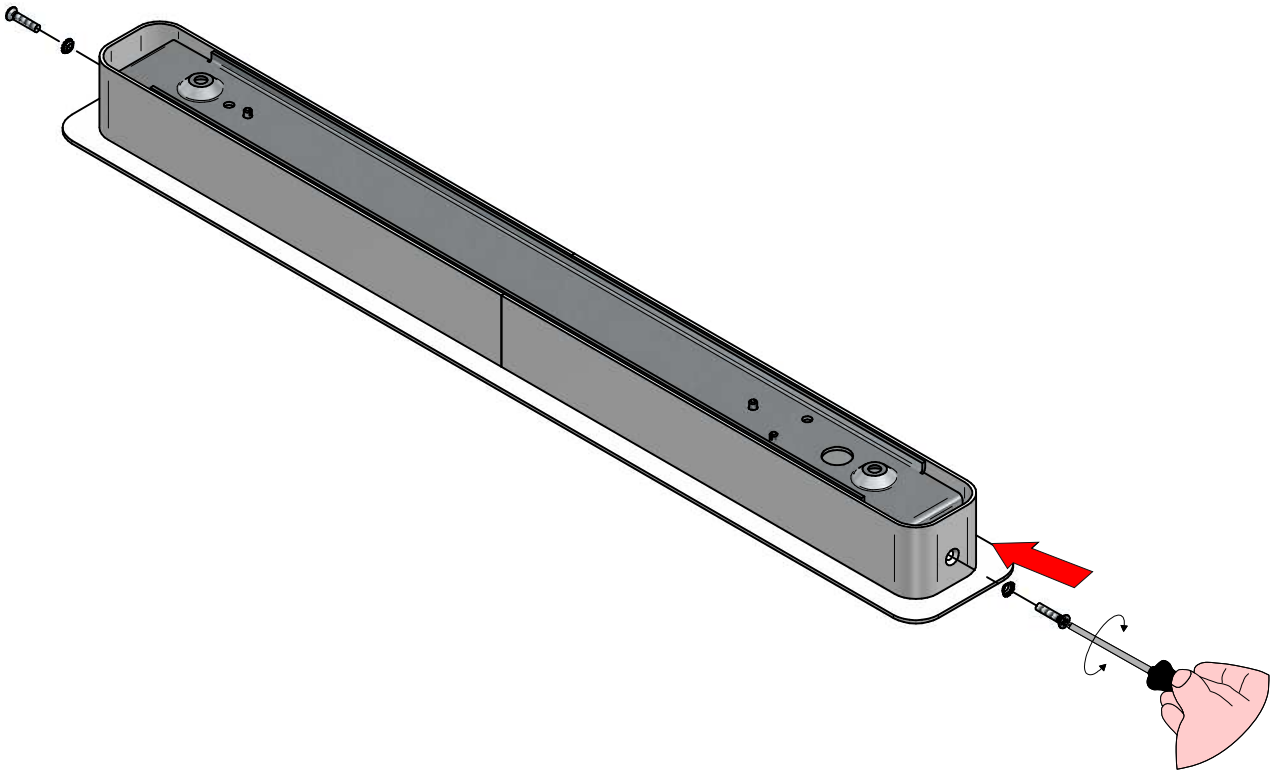

8939
ANTILLE
rev:00

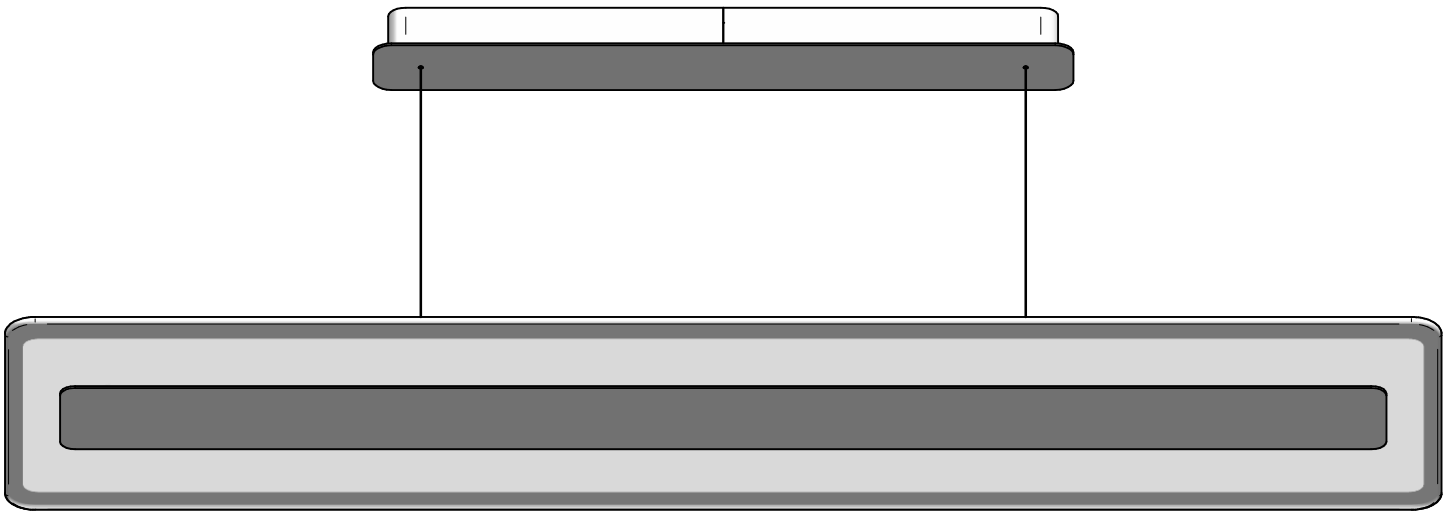

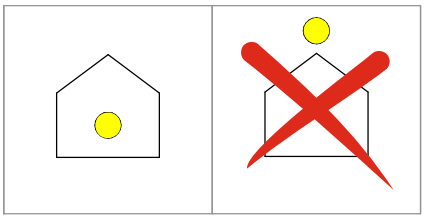

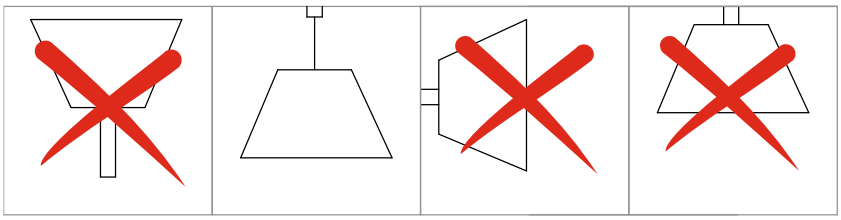

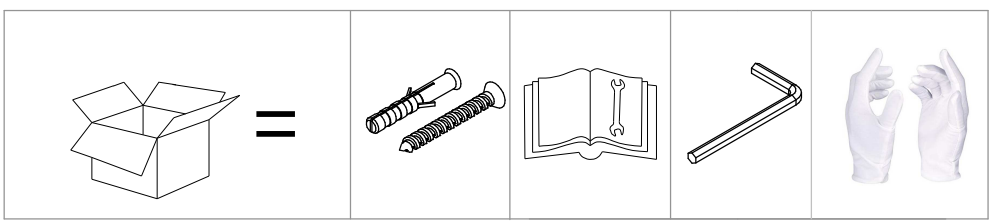

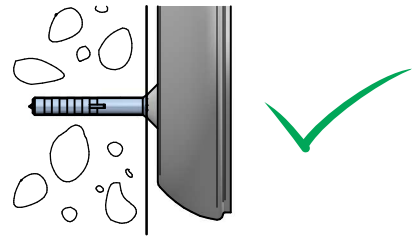

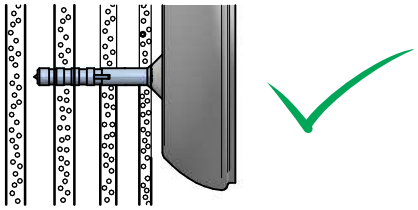

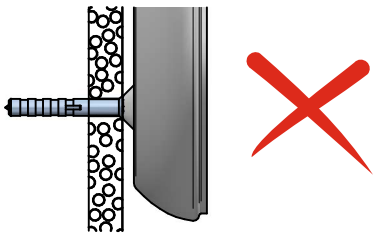

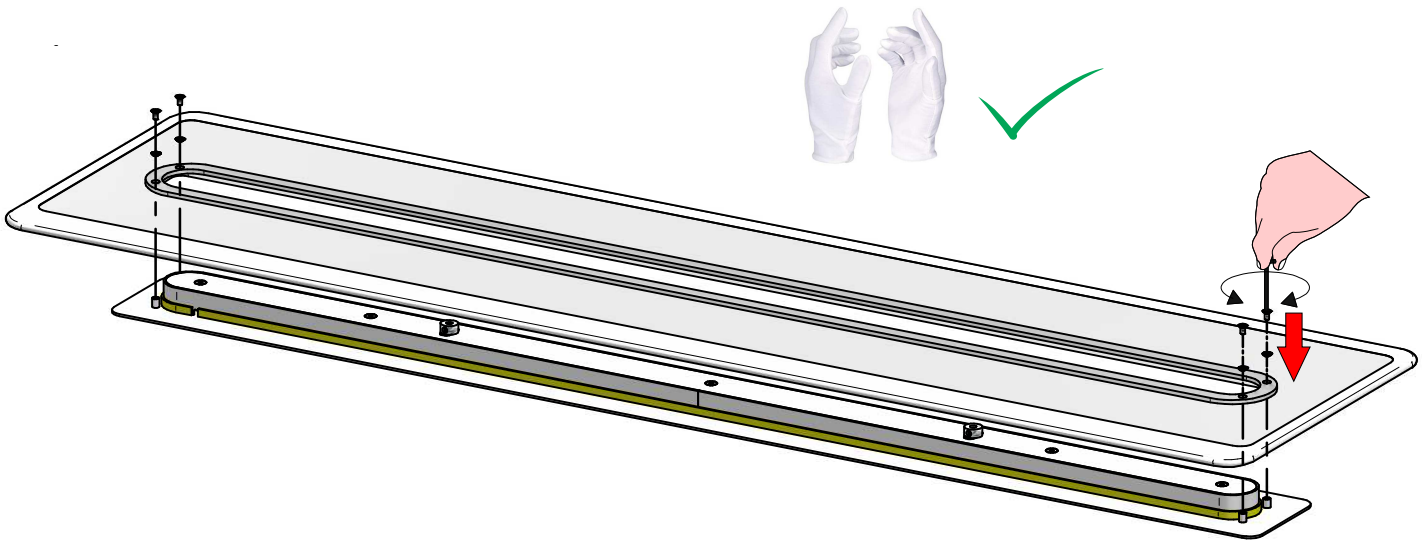

2

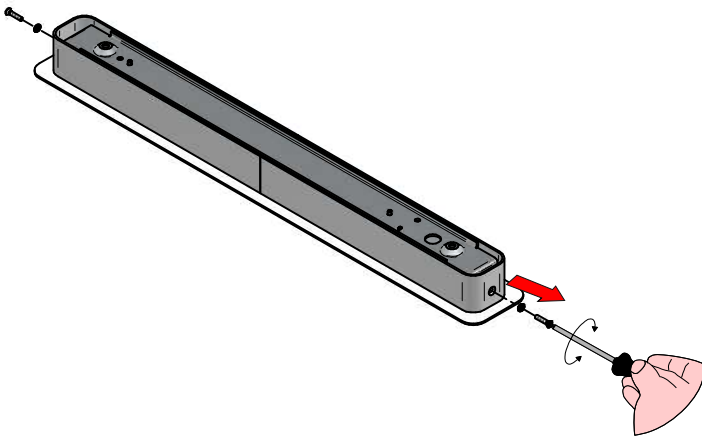

3

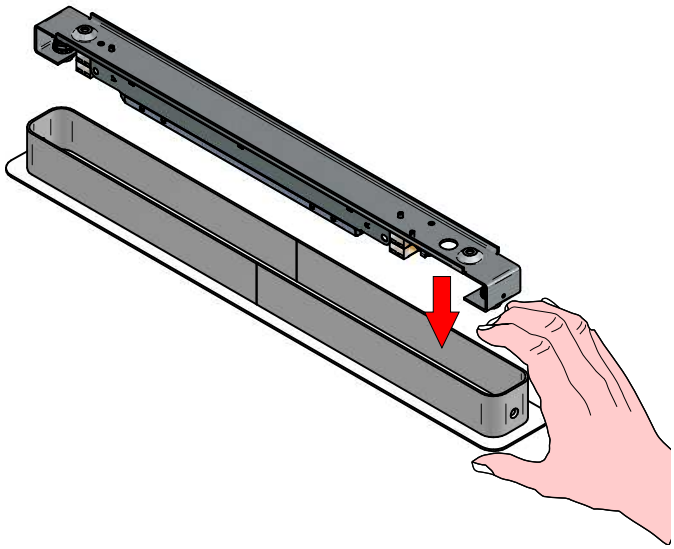

4

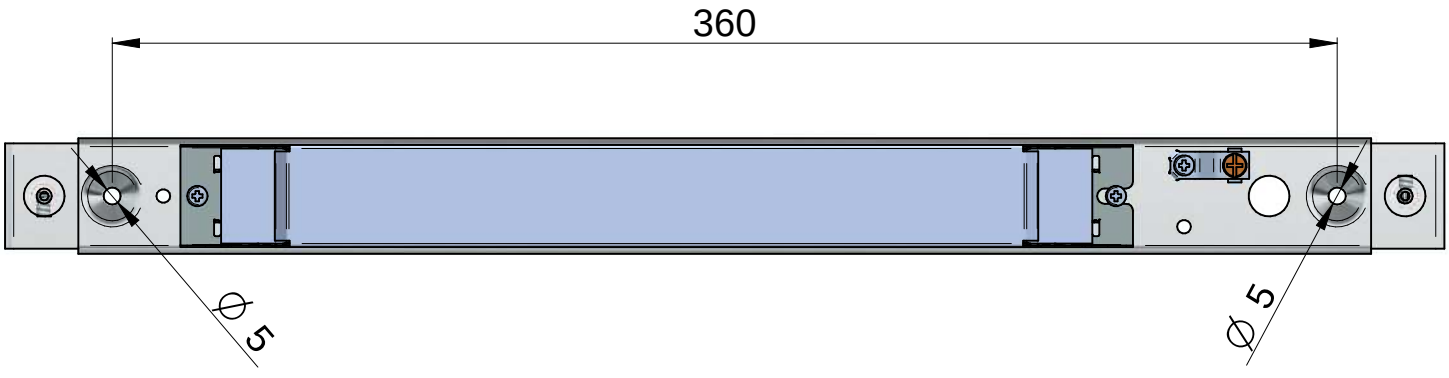

5

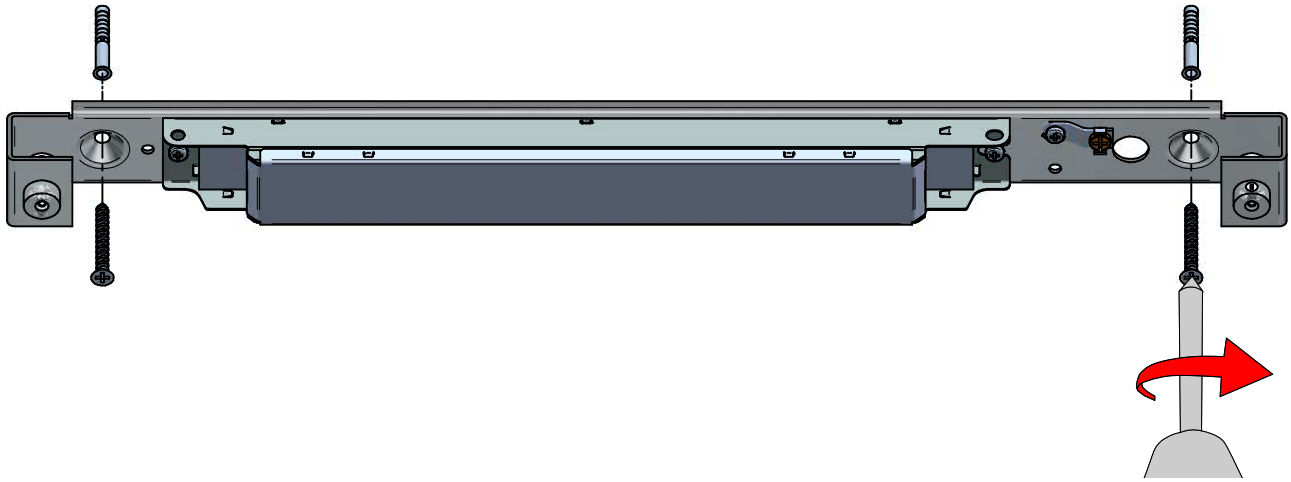

6

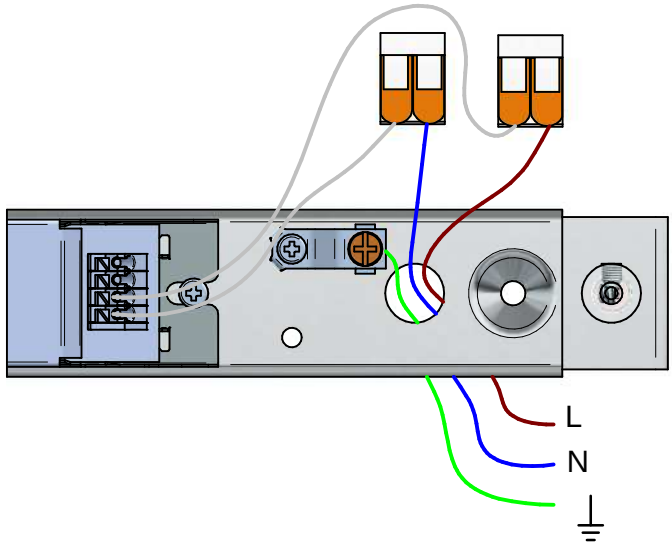

7

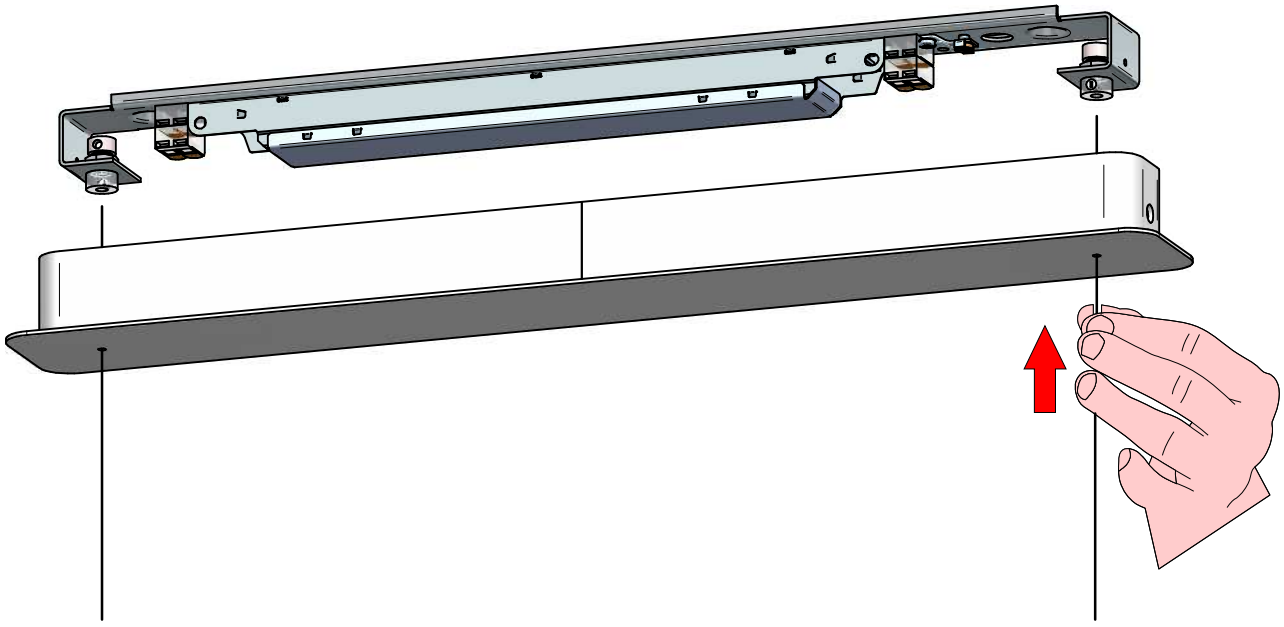

8

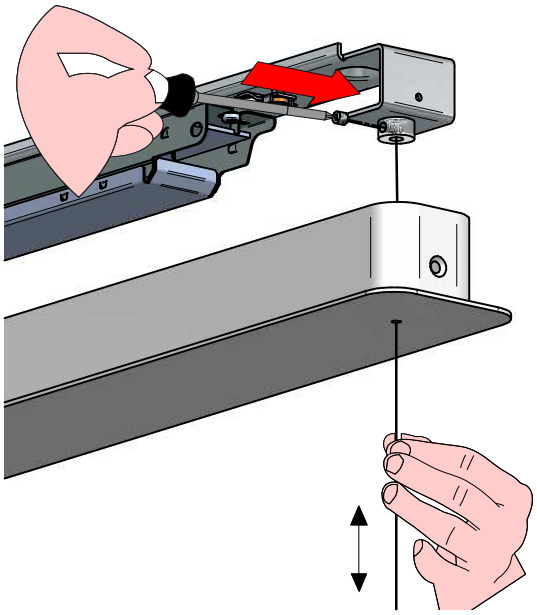

9

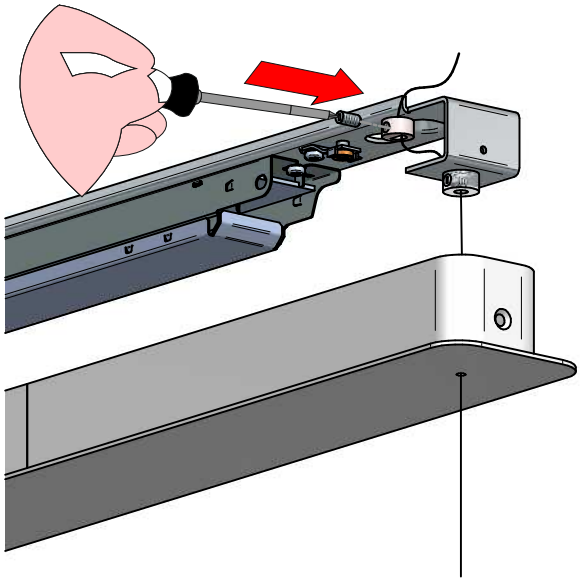

10

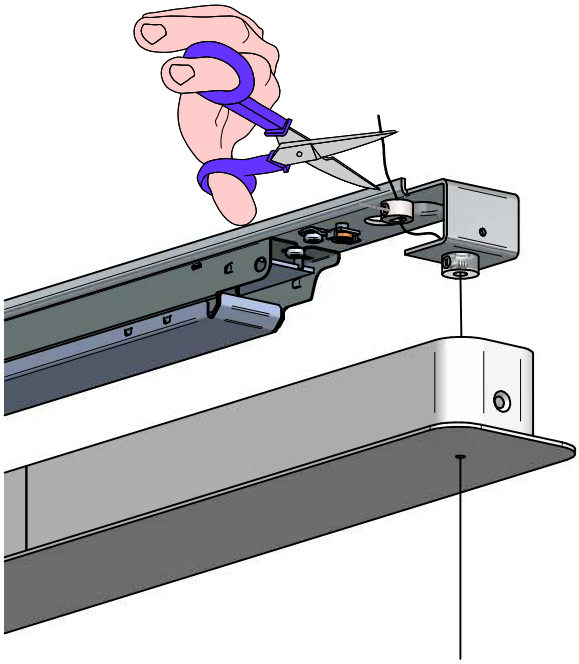

11

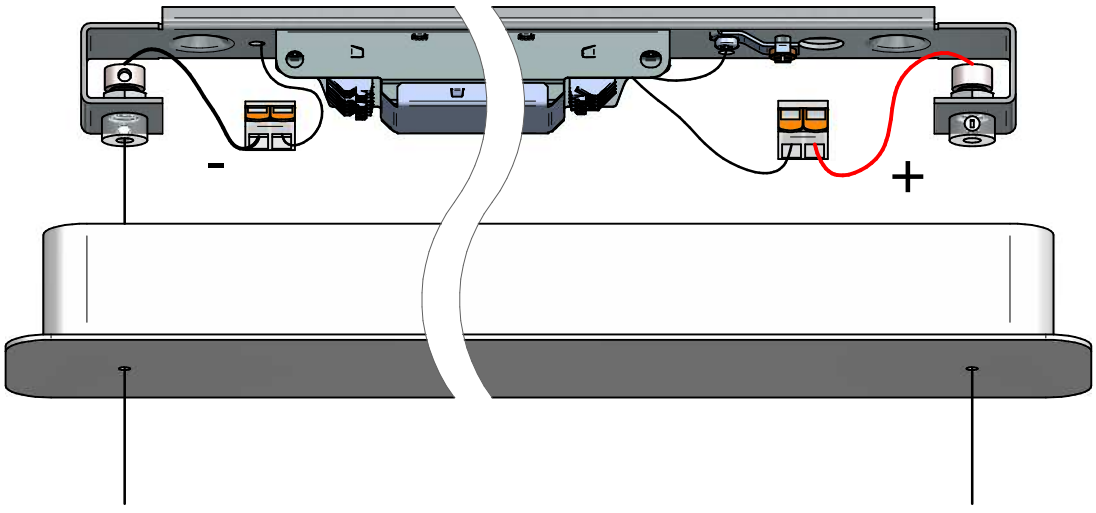

12

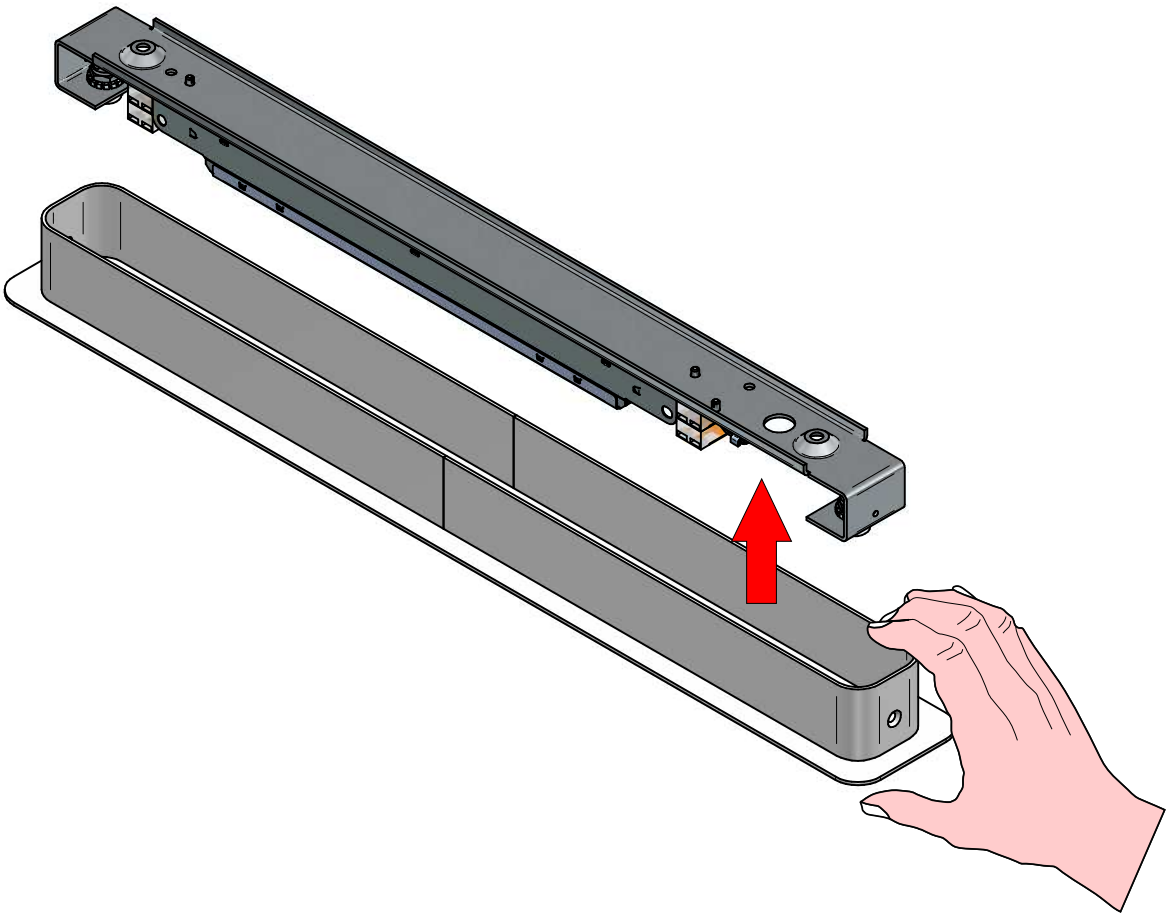

13

