GYPSUM COLOR
rev:0

linea light

Decòrative

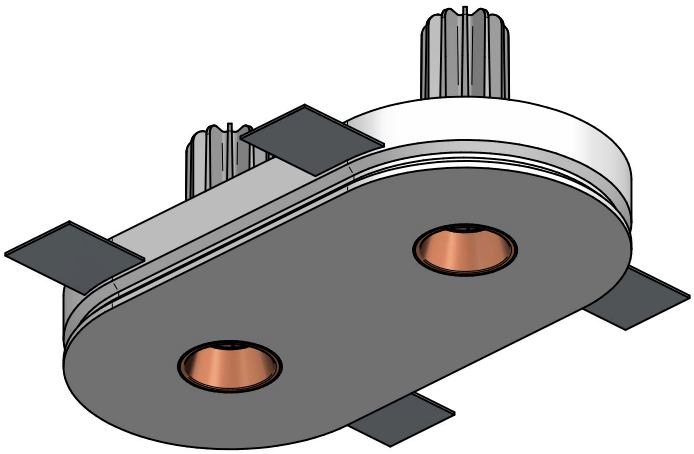

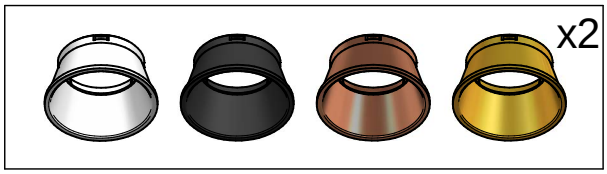

Code	Led	Lens	Driver type	Power
CA033AWHWFL	3000K	24°	ON/OFF	8W
CA033AWHMFL	2700K	24°	ON/OFF	8W
CA033AWHWMW	3000K	42°	ON/OFF	8W
CA033AWHMMW	2700K	42°	ON/OFF	8W

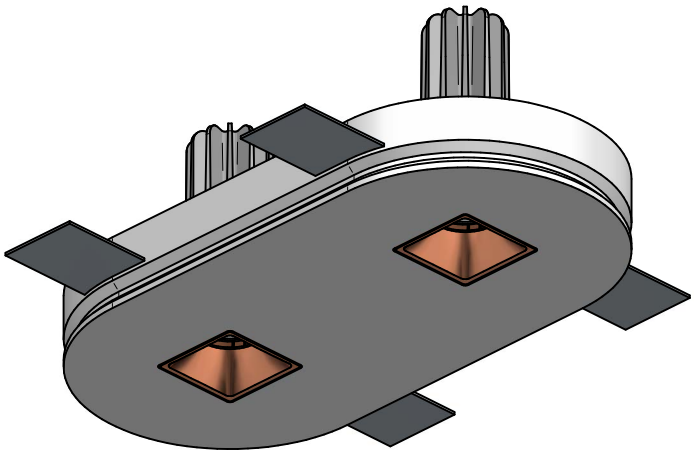

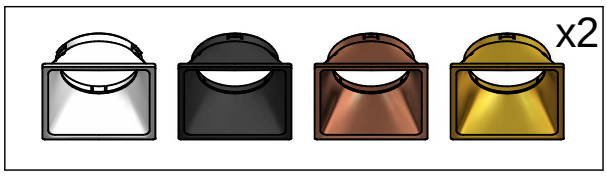

Code	Led	Lens	Driver type	Power
CA034AWHWFL	3000K	24°	ON/OFF	8W
CA034AWHMFL	2700K	24°	ON/OFF	8W
CA034AWHWMW	3000K	42°	ON/OFF	8W
CA034AWHMMW	2700K	42°	ON/OFF	8W

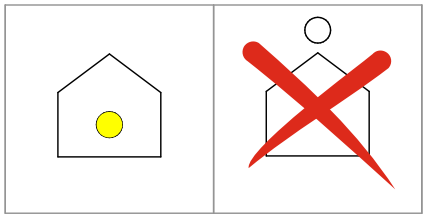

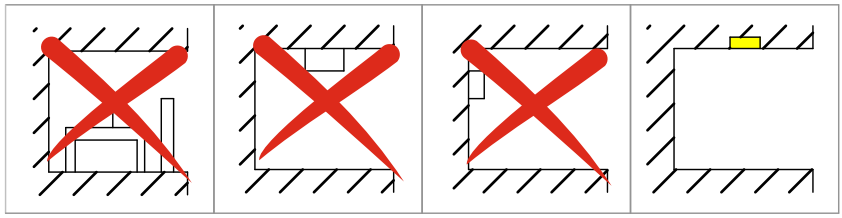

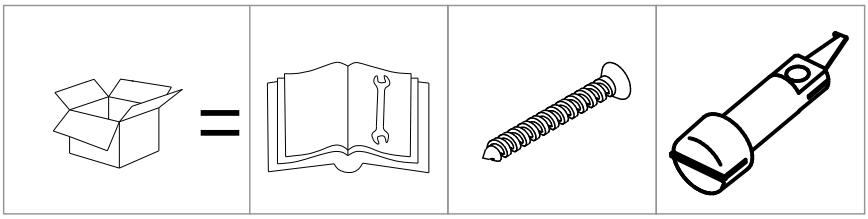

1

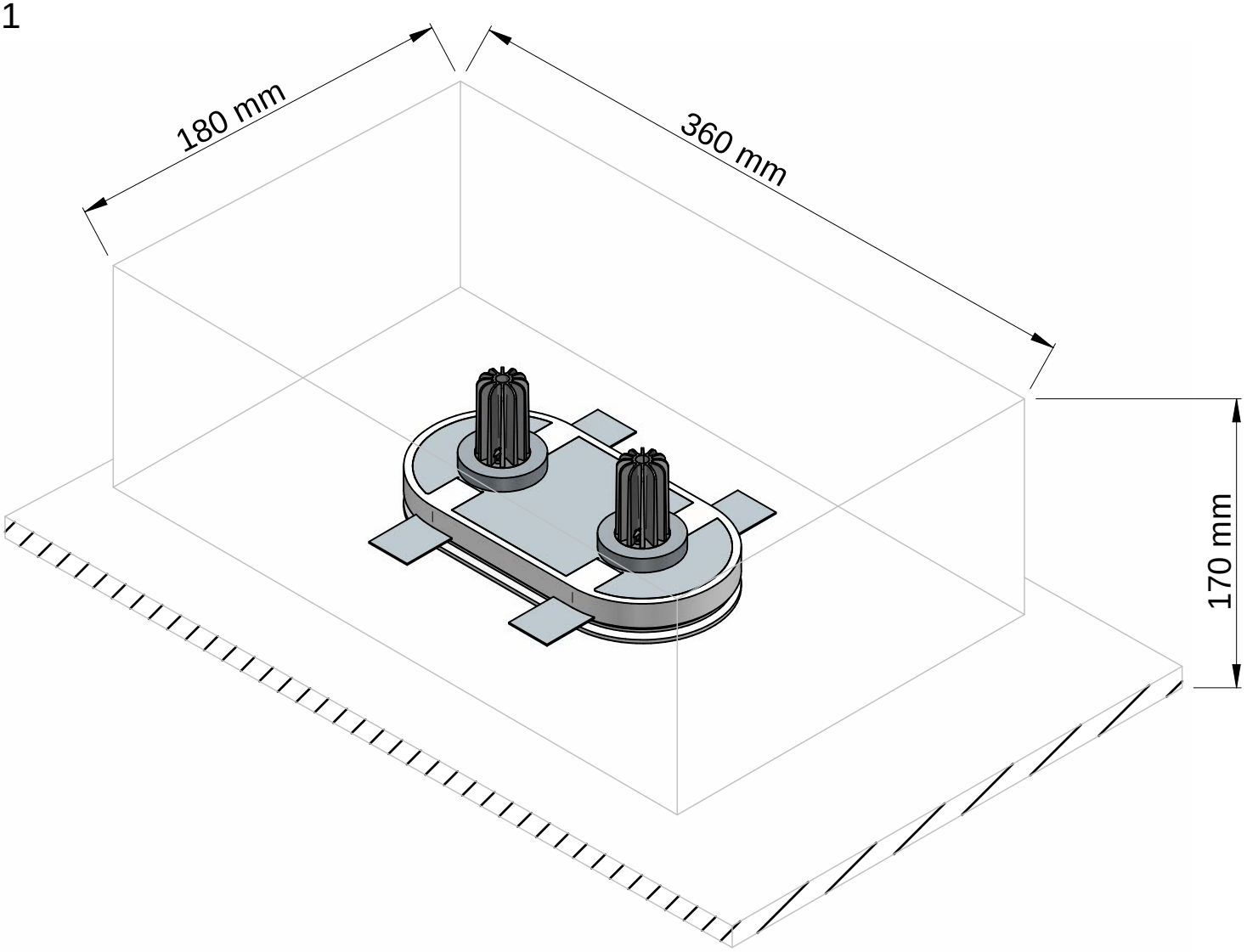

2

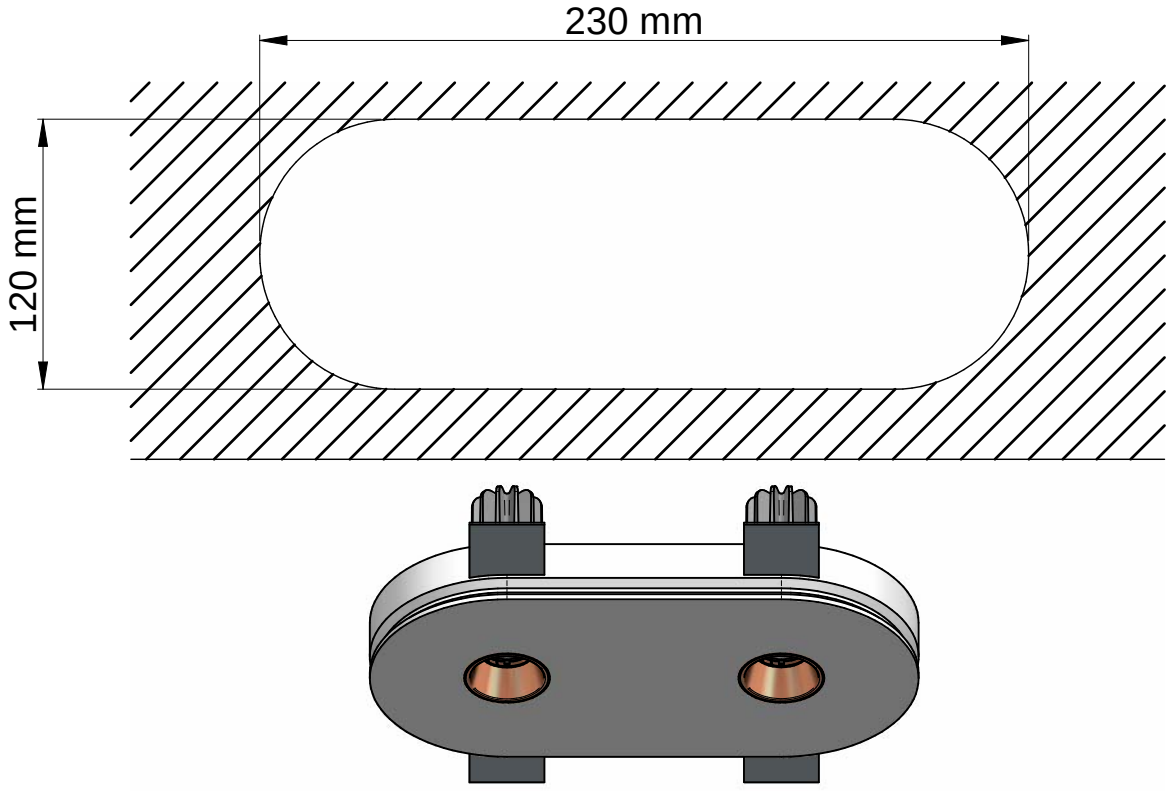

3

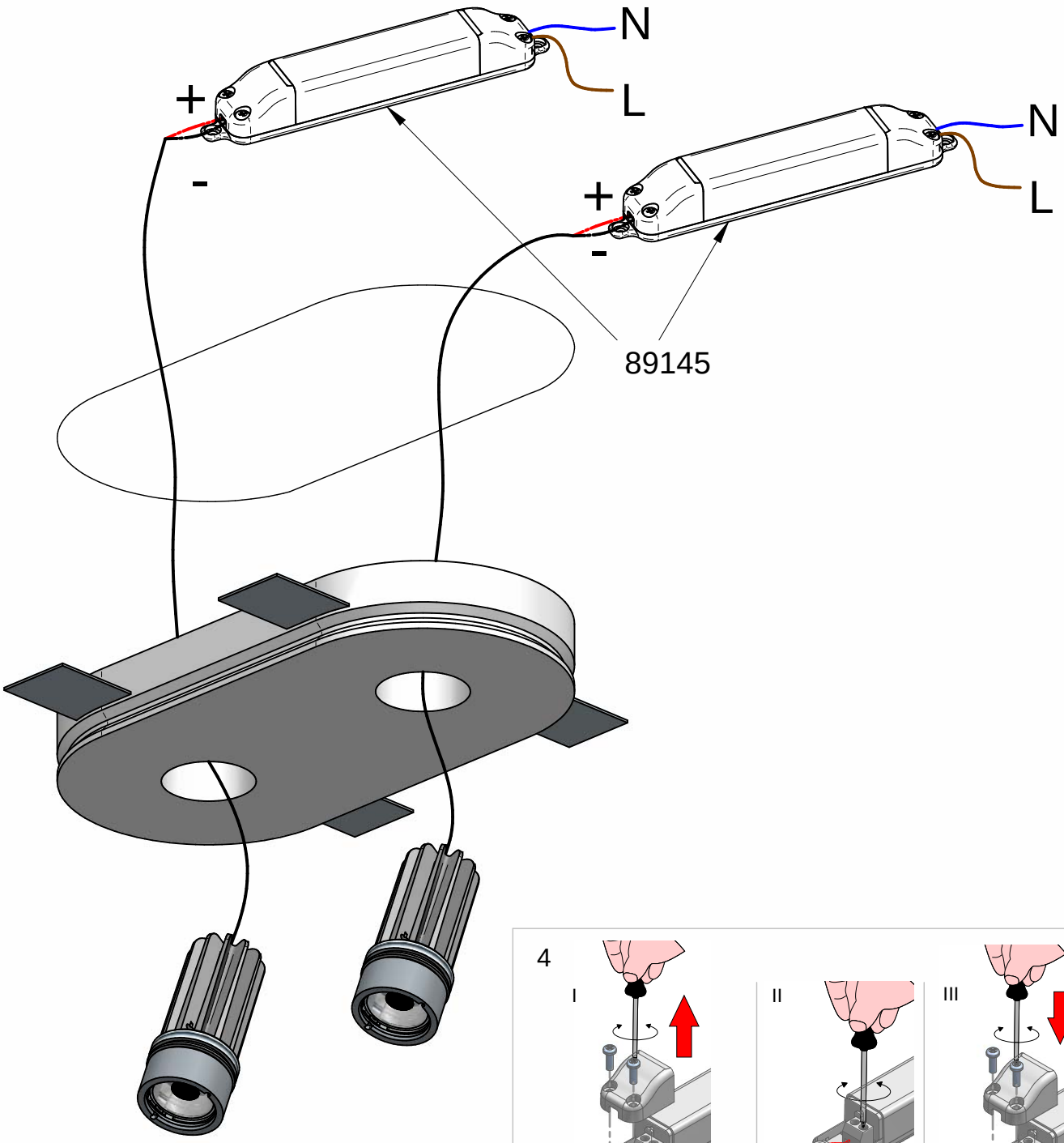

4

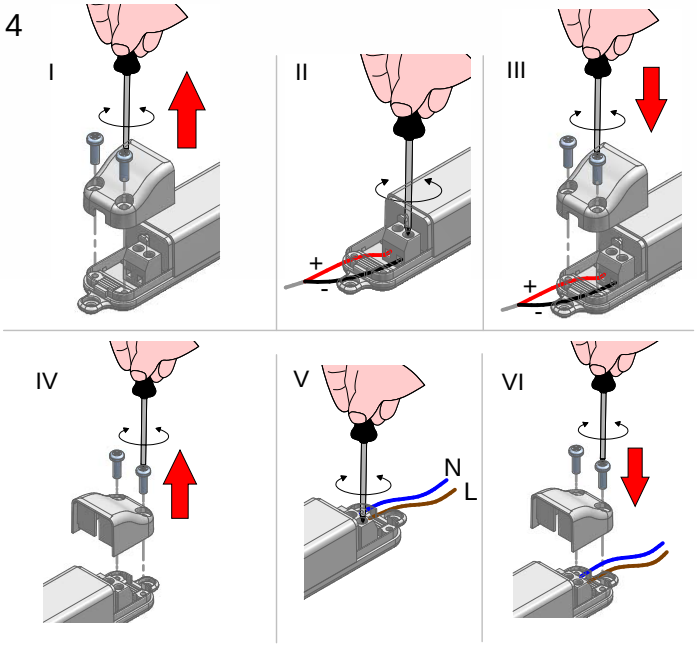

5

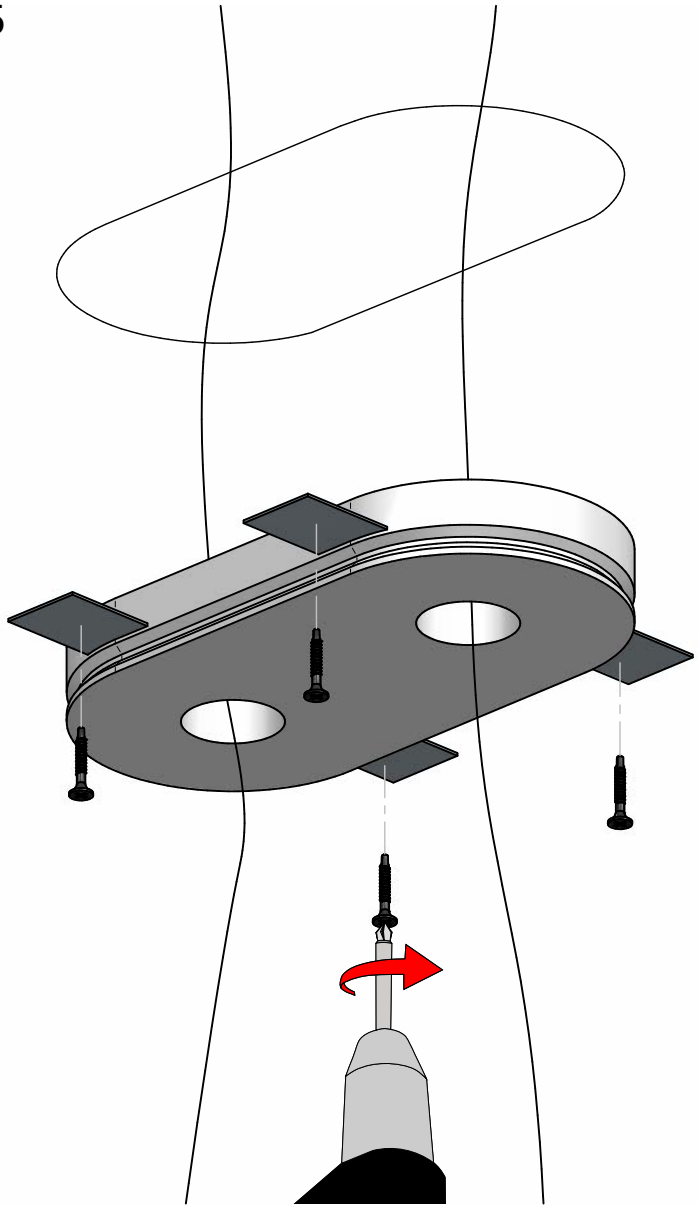

6

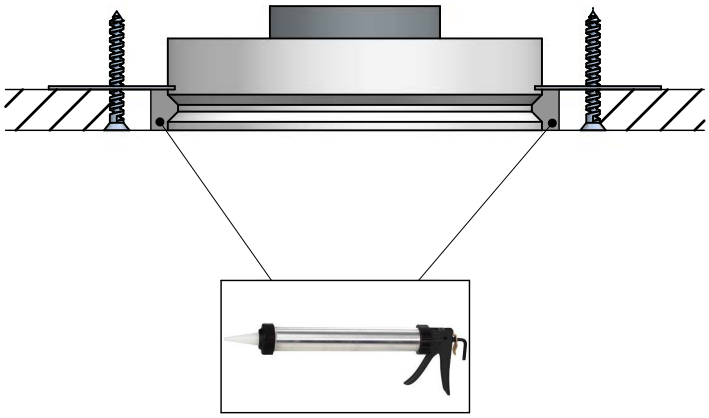

7

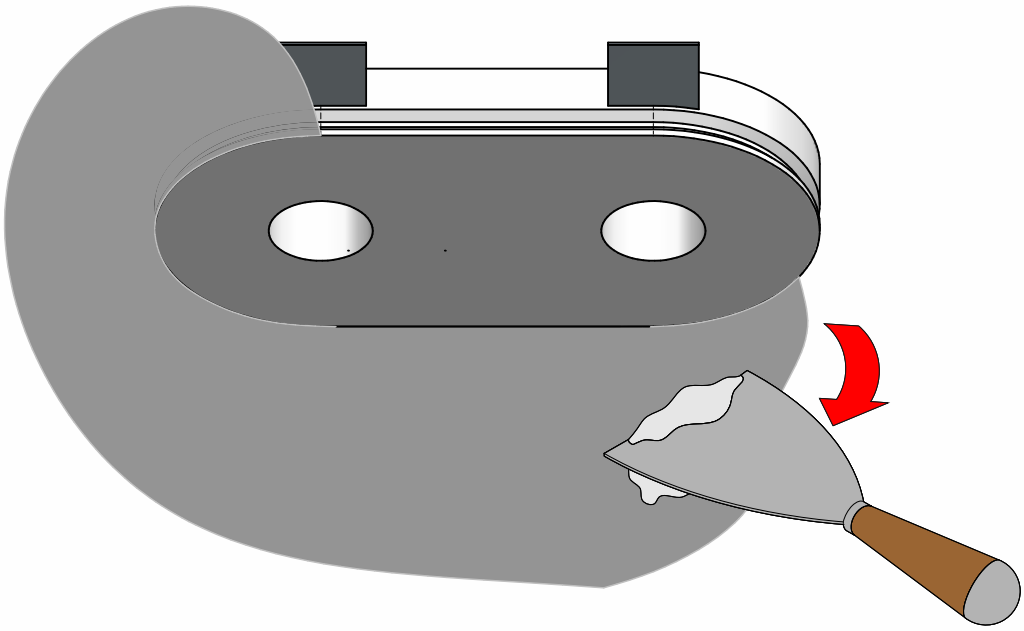

8

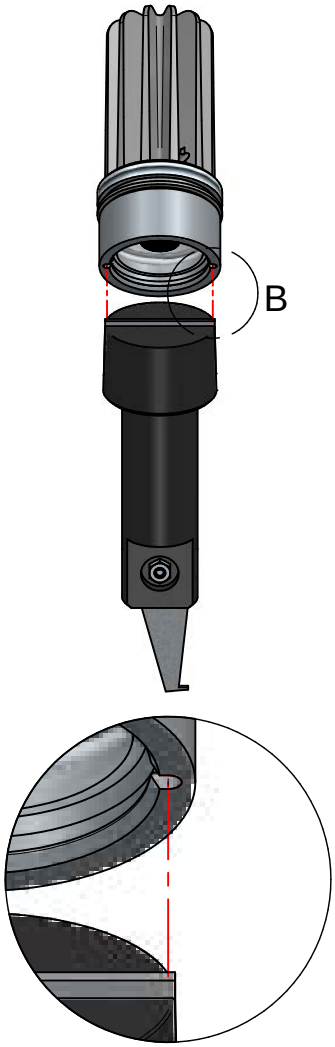

DETTAGLIO B

9

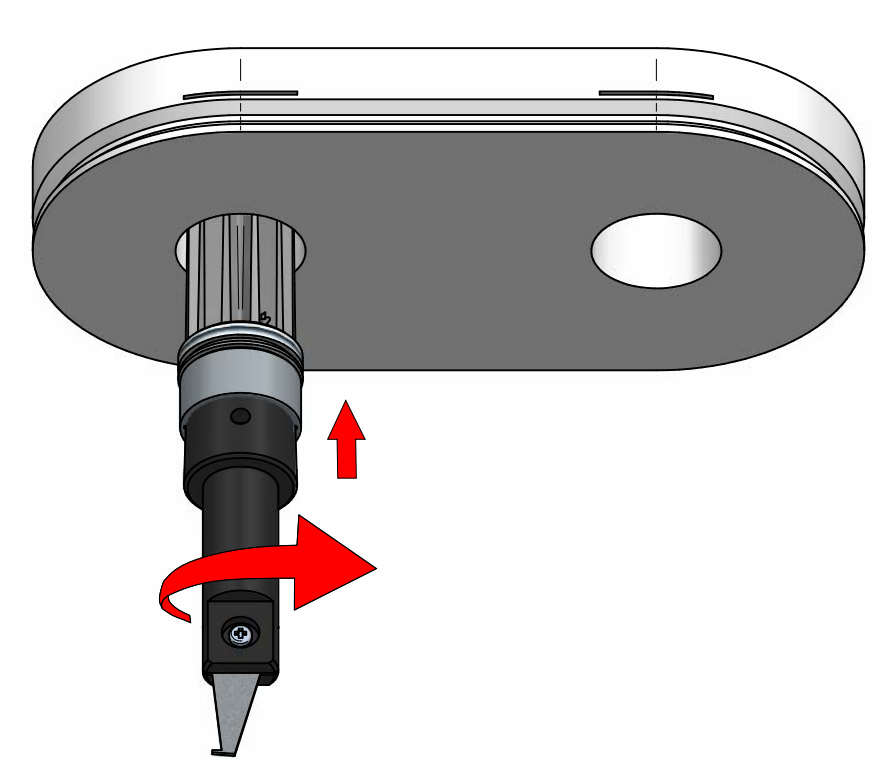

10

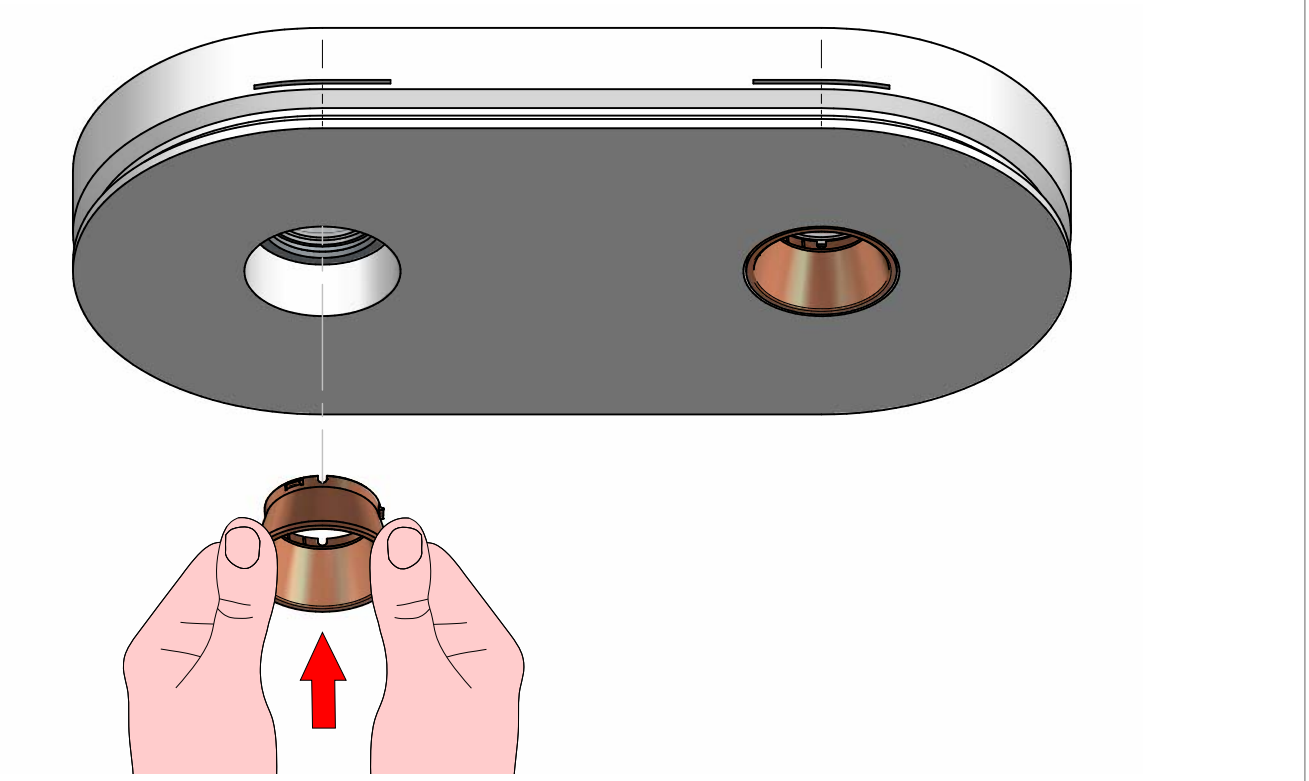

11

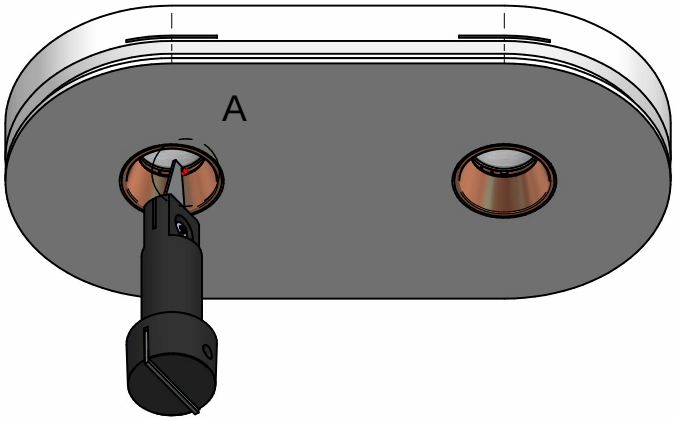

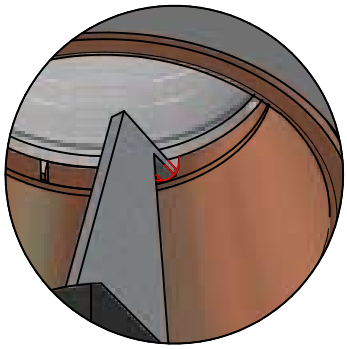

DETTAGLIO A

12

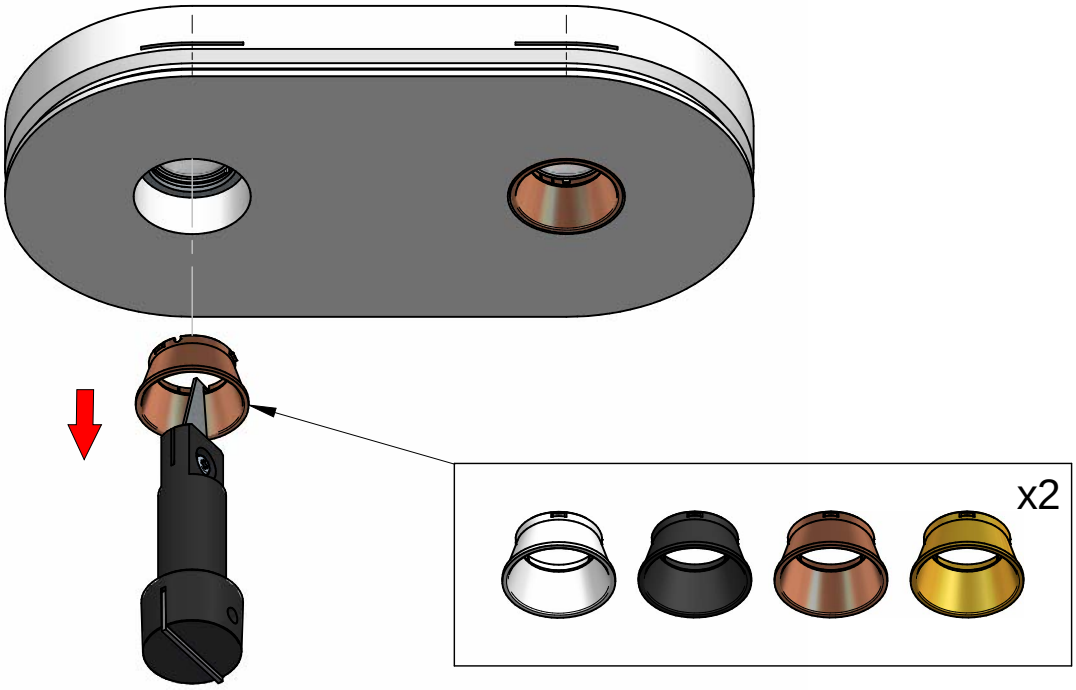

13

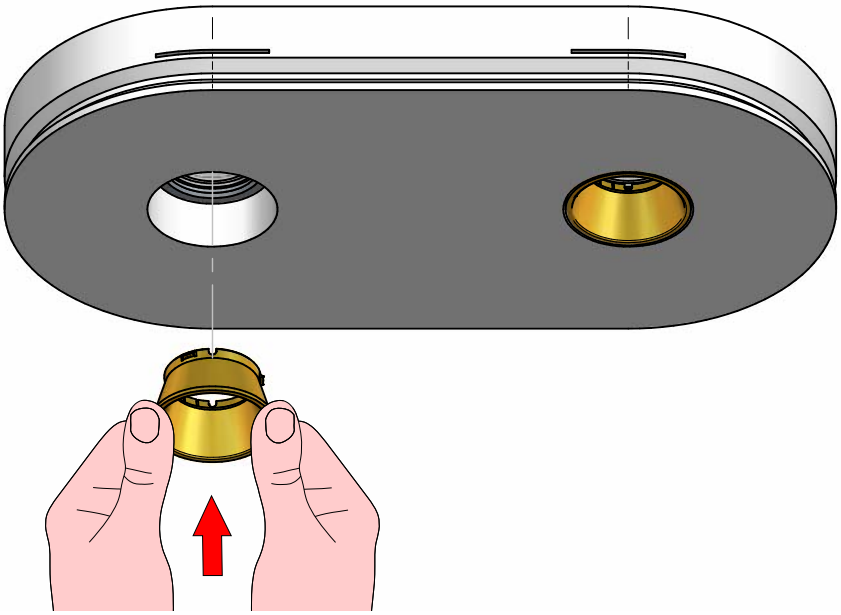

ISTRUZIONI PER IL LAVAGGIO DELL'APPARECCHIO D'ILLUMINAZIONE
LUMINAIRE CARE INSTRUCTIONS
ISTRUCCIONES PARA LIMPIAR LA LUMINARA
INSTRUCTIONS POUR LE LAVAGE DE L'APPAREIL D'ECLAIRAGE
ANLEITUNG ZUR REINIGUNG DES BELEUCHTUNGSGERATS

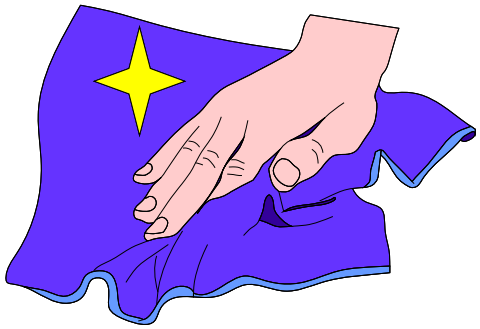



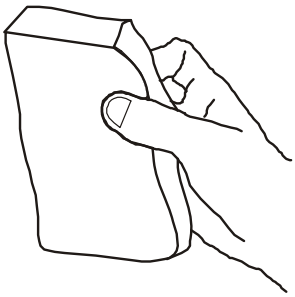

IT - ATTENZIONE!!!

Lavare la superficie del diffusore luce con panno umido, utilizzando solo acqua e sapone neutro.

EN - WARNING!!!

Wipe clean with a cloth damped in water with neutral detergent.

ES - ATENCION!!!

Limpie la superficie del difusor con un pano humedecido con agua y jabon neutro.

FR - ATTENTION!!!

Laver la surface du diffuseur de lumiere a l'aide d'un chiffon humide et en utlisant seulement de l'eau et du savon neutre.

DE - ACHTUNG!!!

Die oberflache vom lampenschirm mit einem feuchten lappen reinigen. De lappen mit wasser und neutralseife befeuchten.

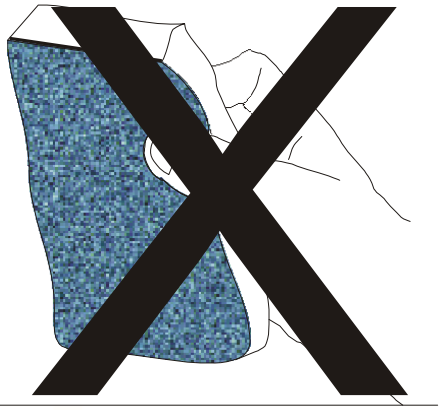

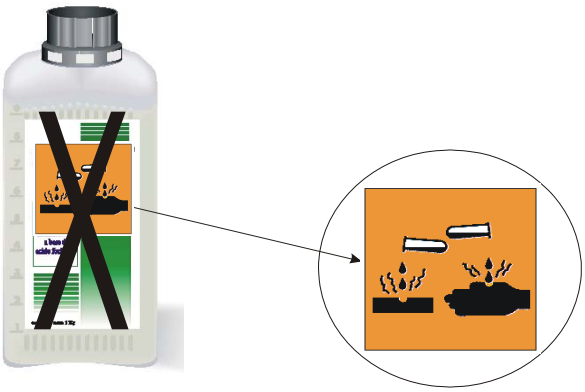

IT - ATTENZIONE!!!

Non utilizzare panni abrasivi e/o solventi.

EN - WARNING!!!

Avoiding the use of chemical solvents and/or abrasive cloths.

ES - ATENCION!!!

No utilizar panos abrasivos y solventes.

FR - ATTENTION!!!

Ne pas utiliser de chiffons abrasifs ou de dissolvants.

DE - ACHTUNG!!!

Abschleifende tuche und/oder losungmittel nicht benutzen.