8922
ARUBA
rev:00

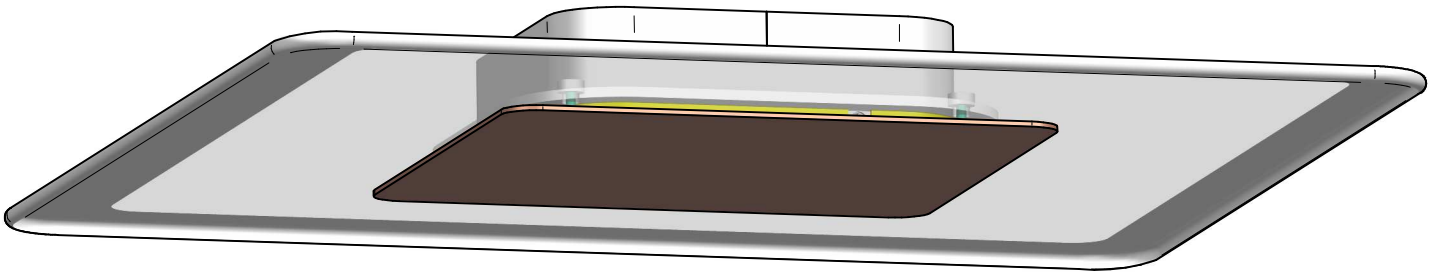

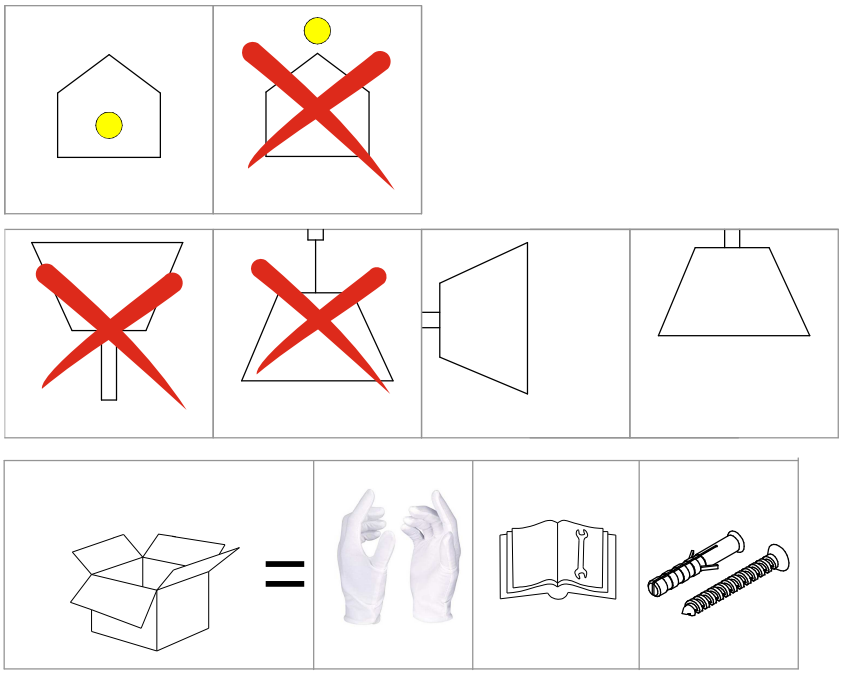

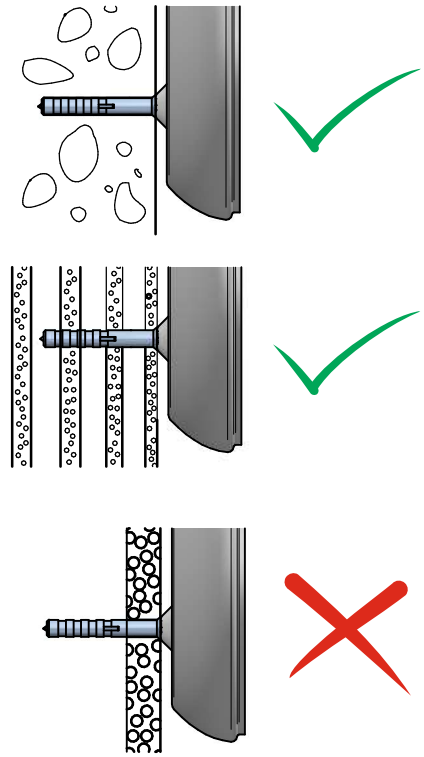

1

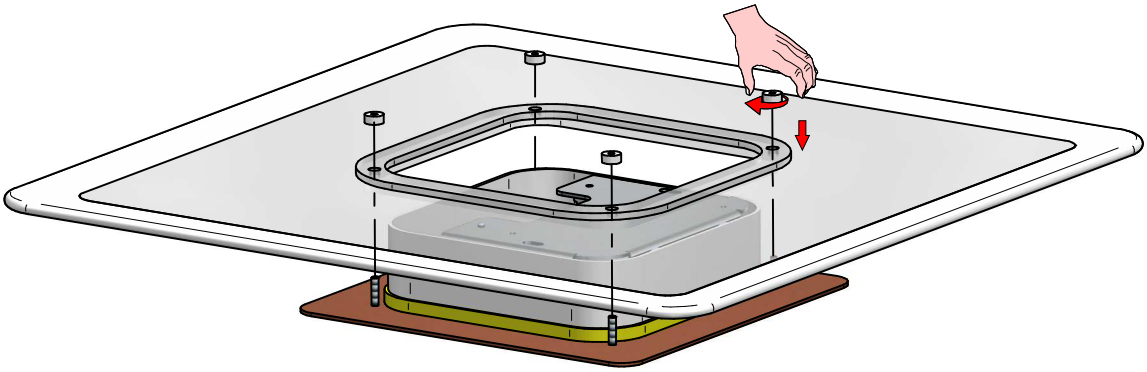



2

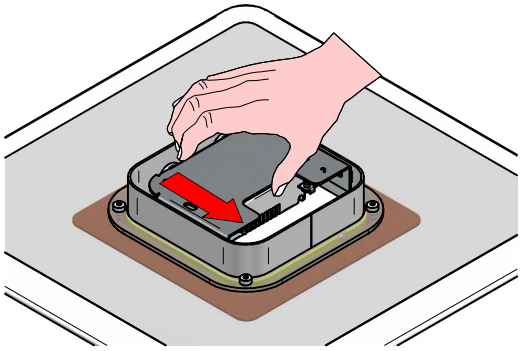

3

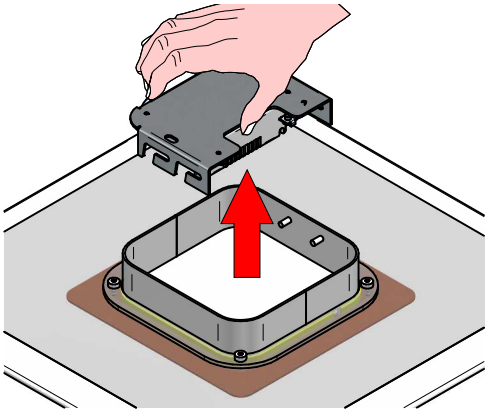

4

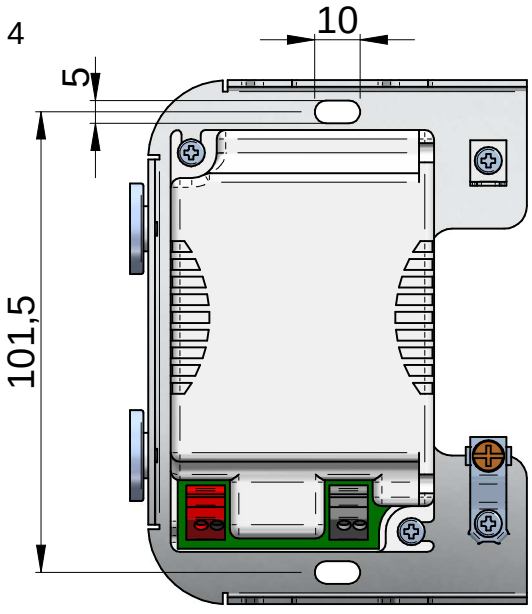

5

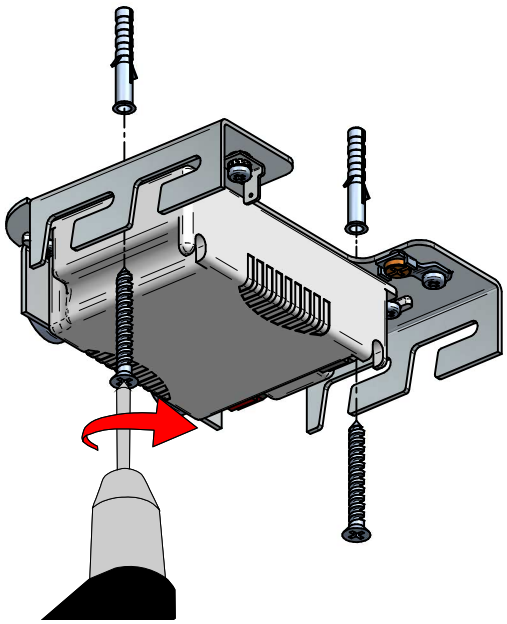

6

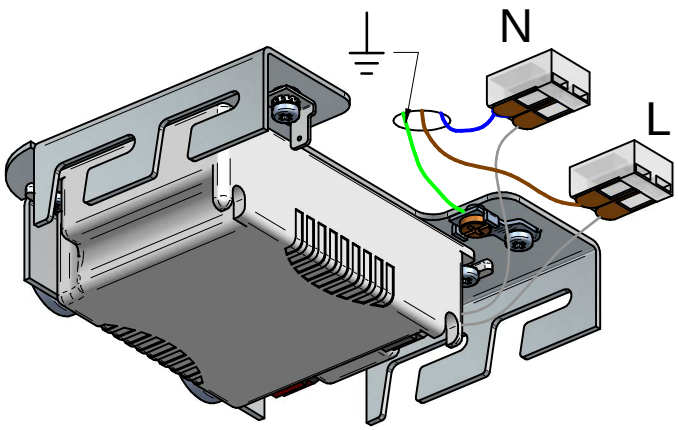

7

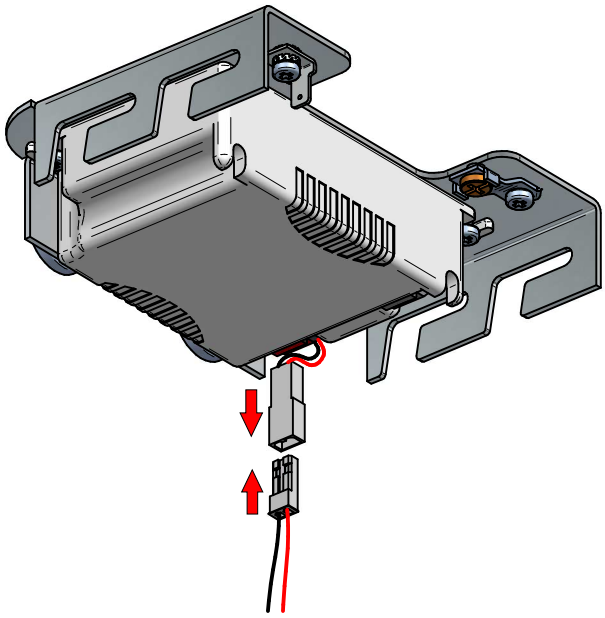

8

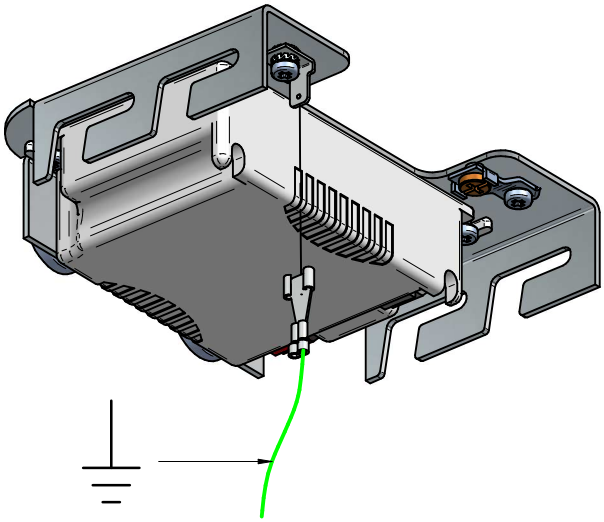

9

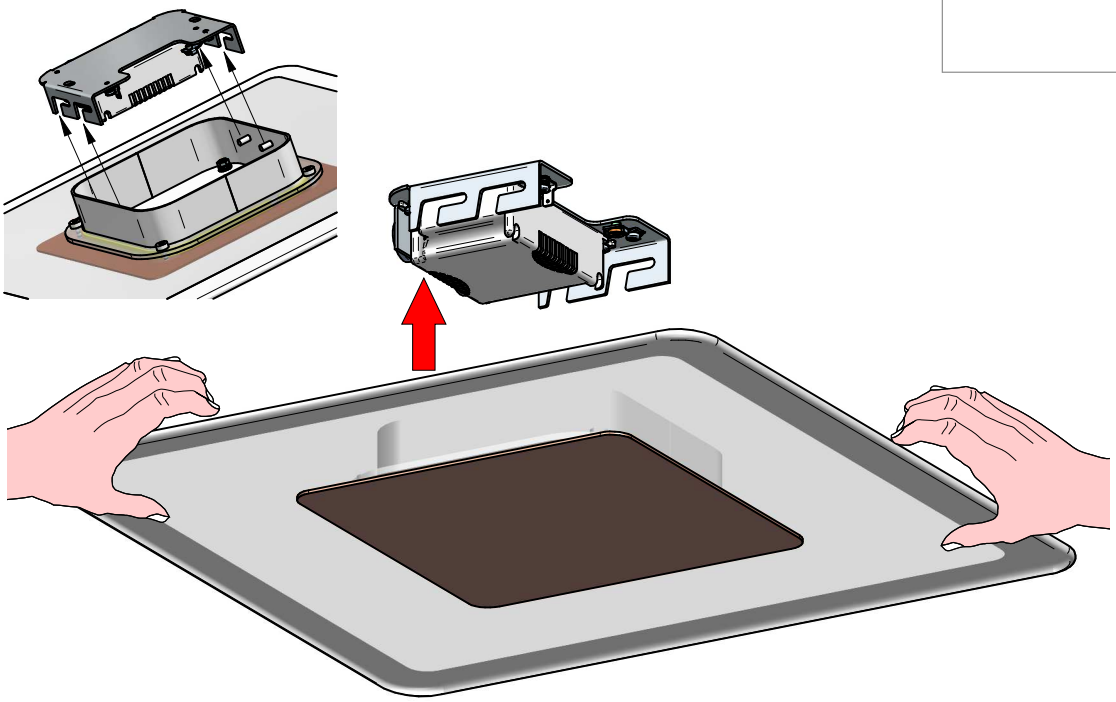

10

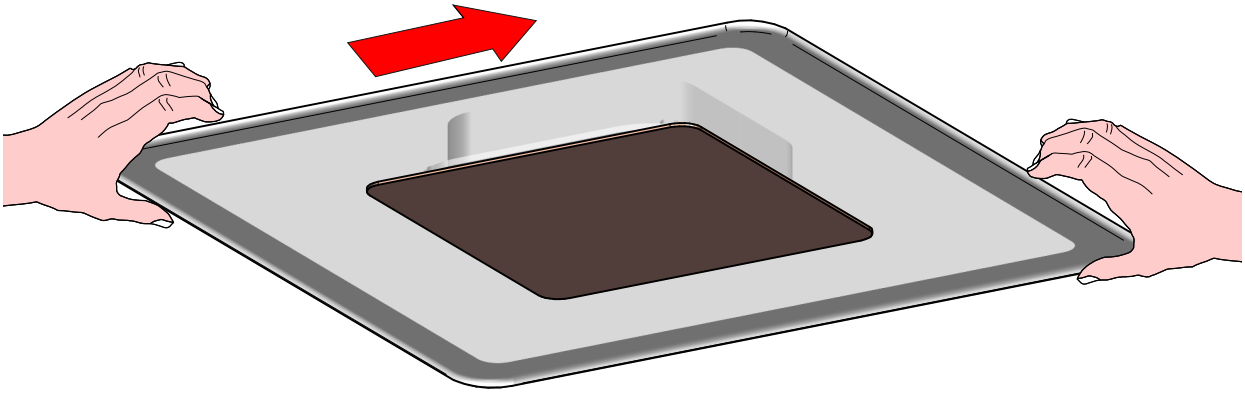

11

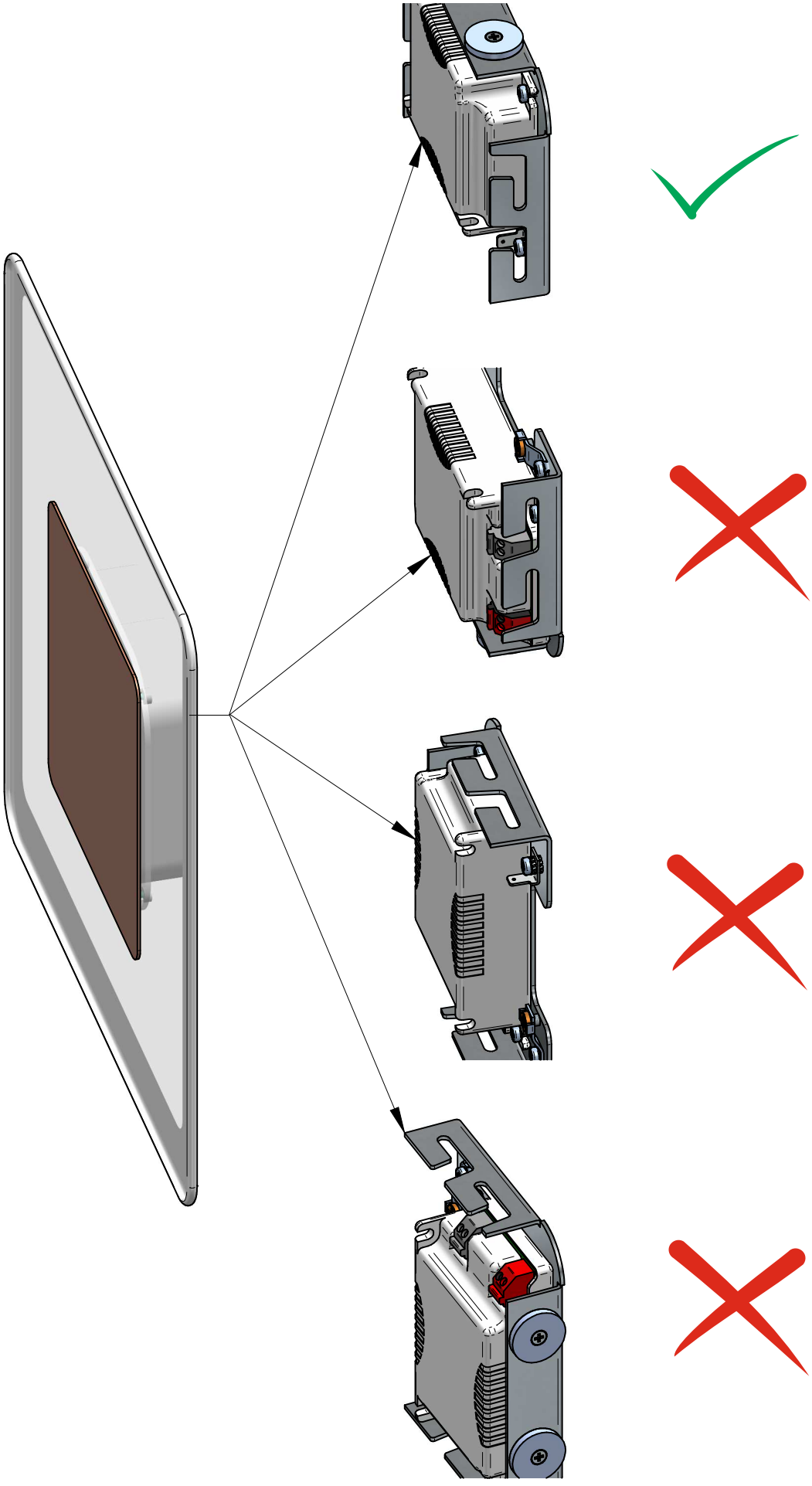

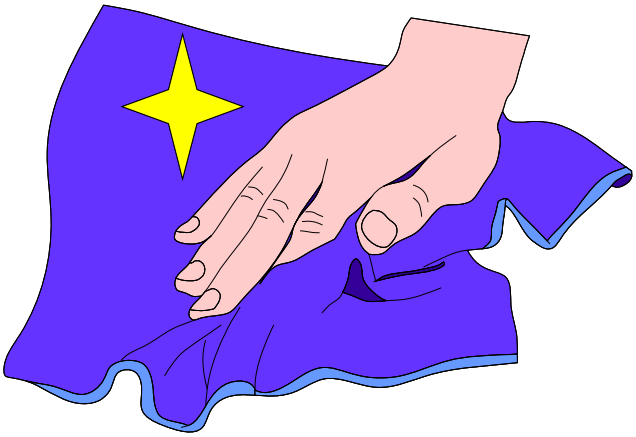



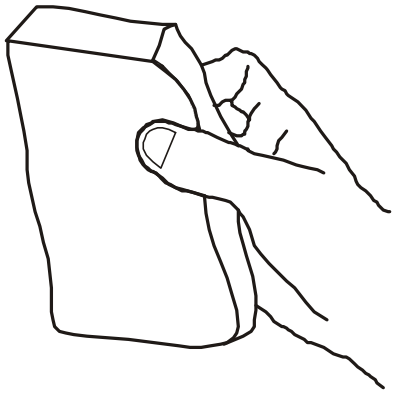

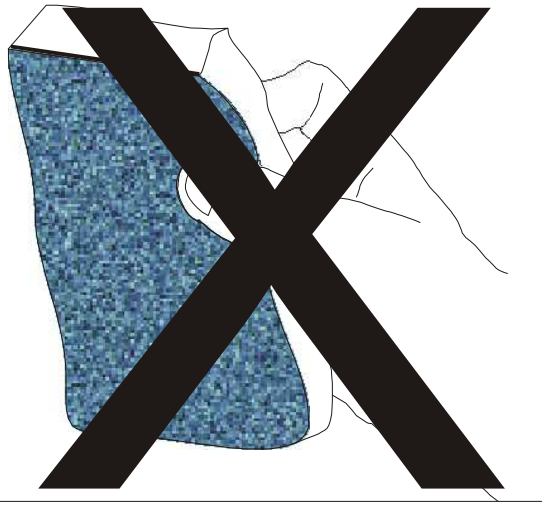



8921
ARUBA
rev:00

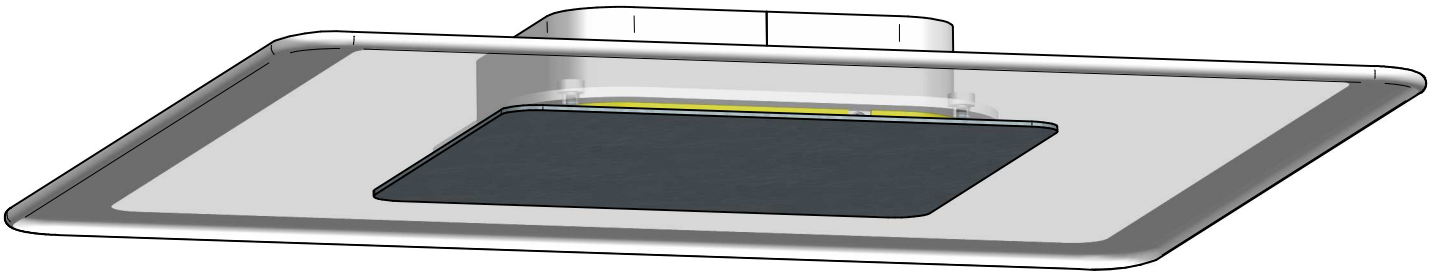

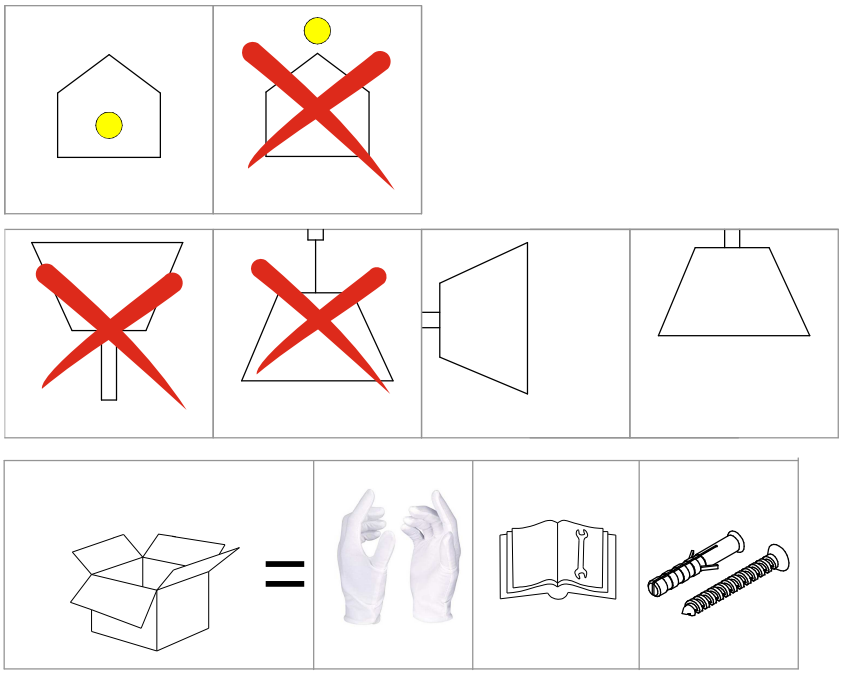

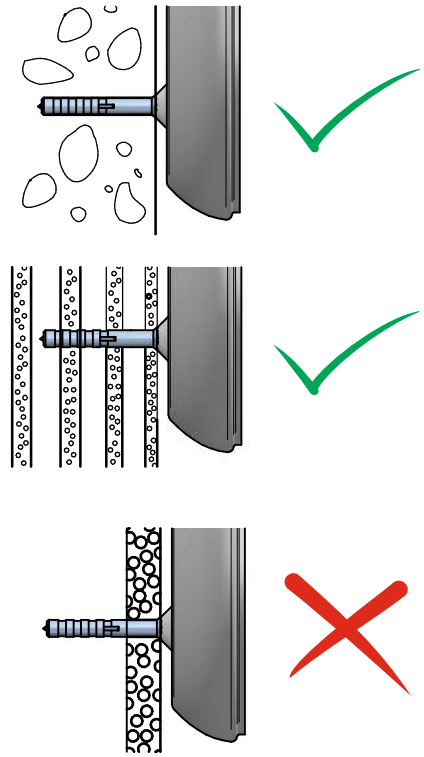

1

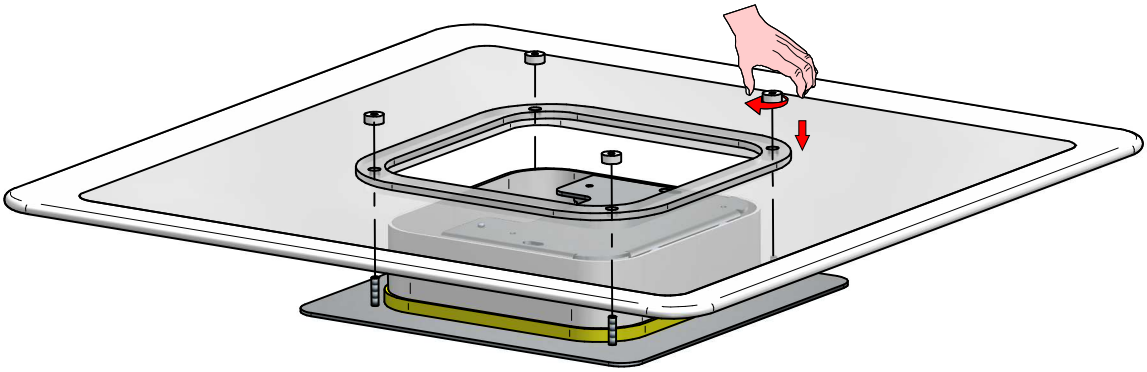



2

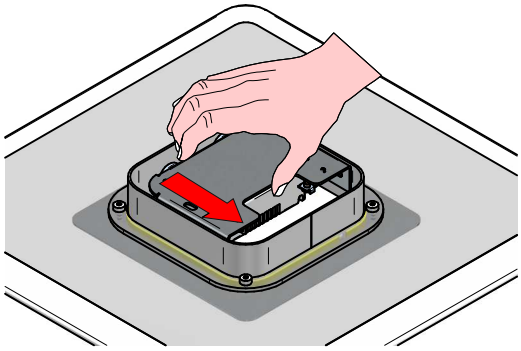

3

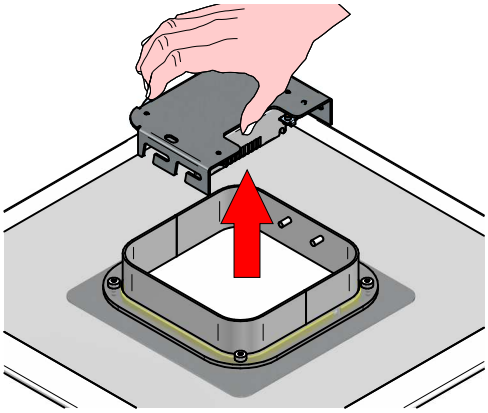

4

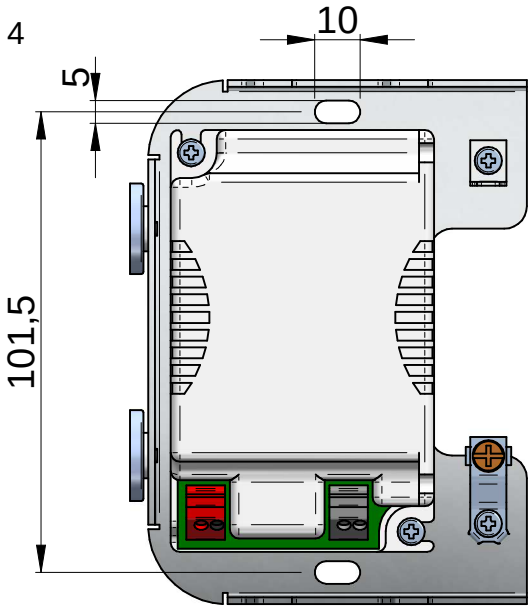

5

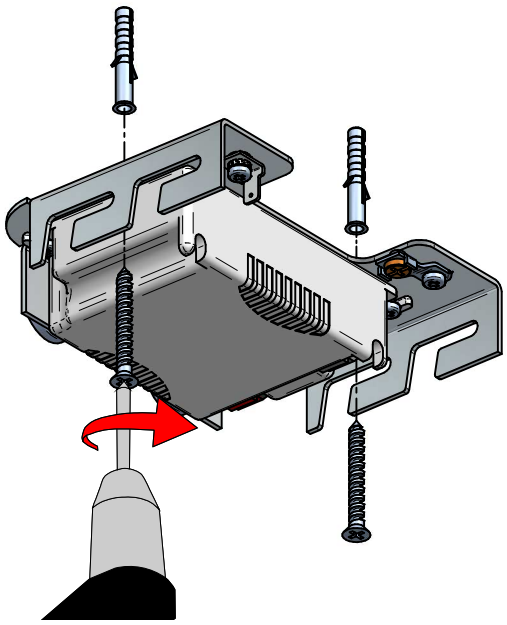

6

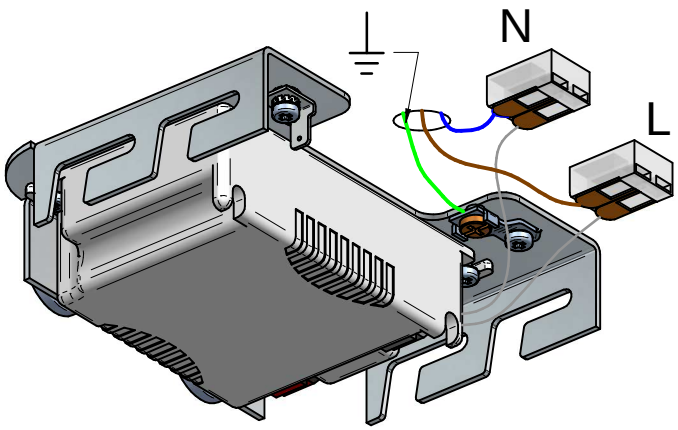

7

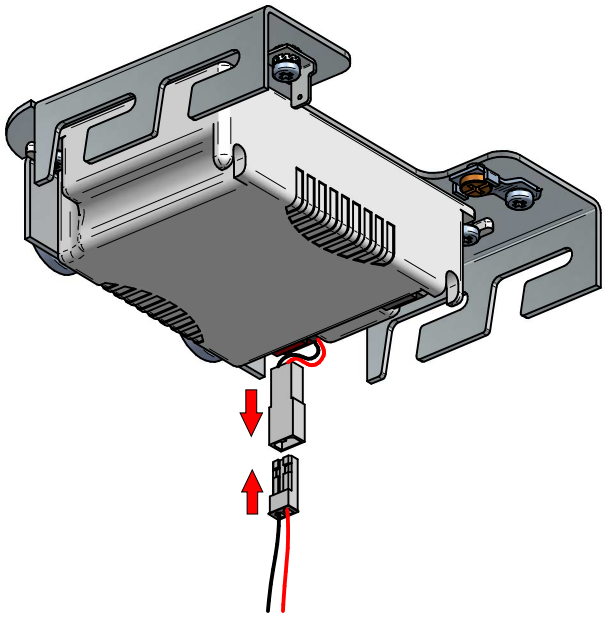

8

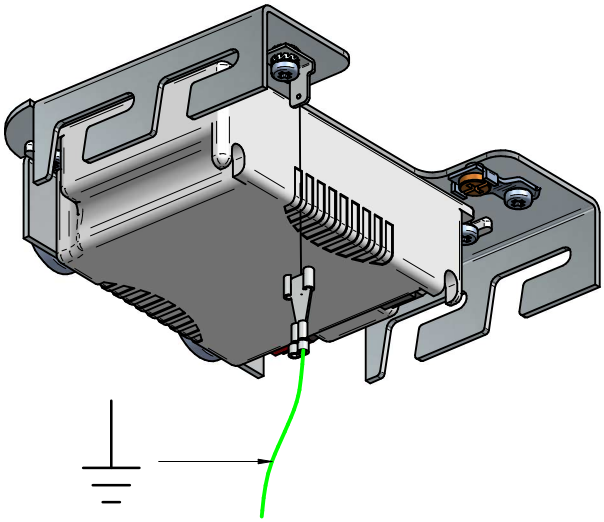

9

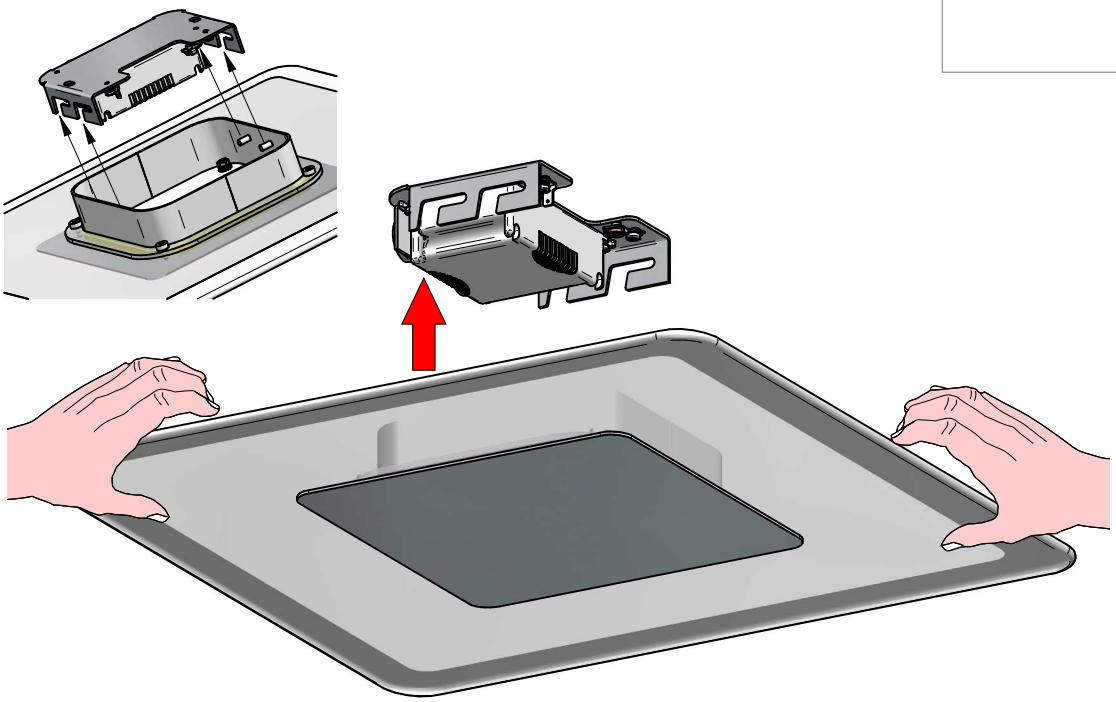

10

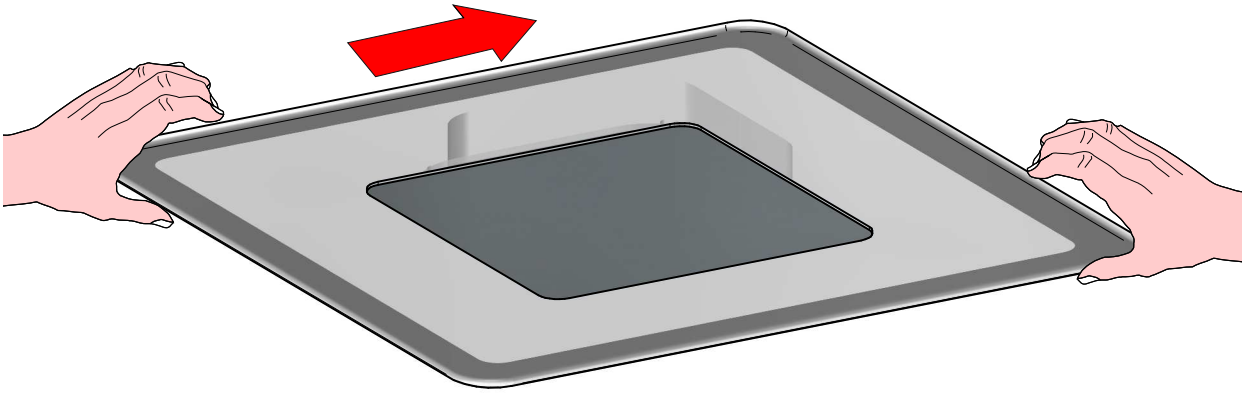

11

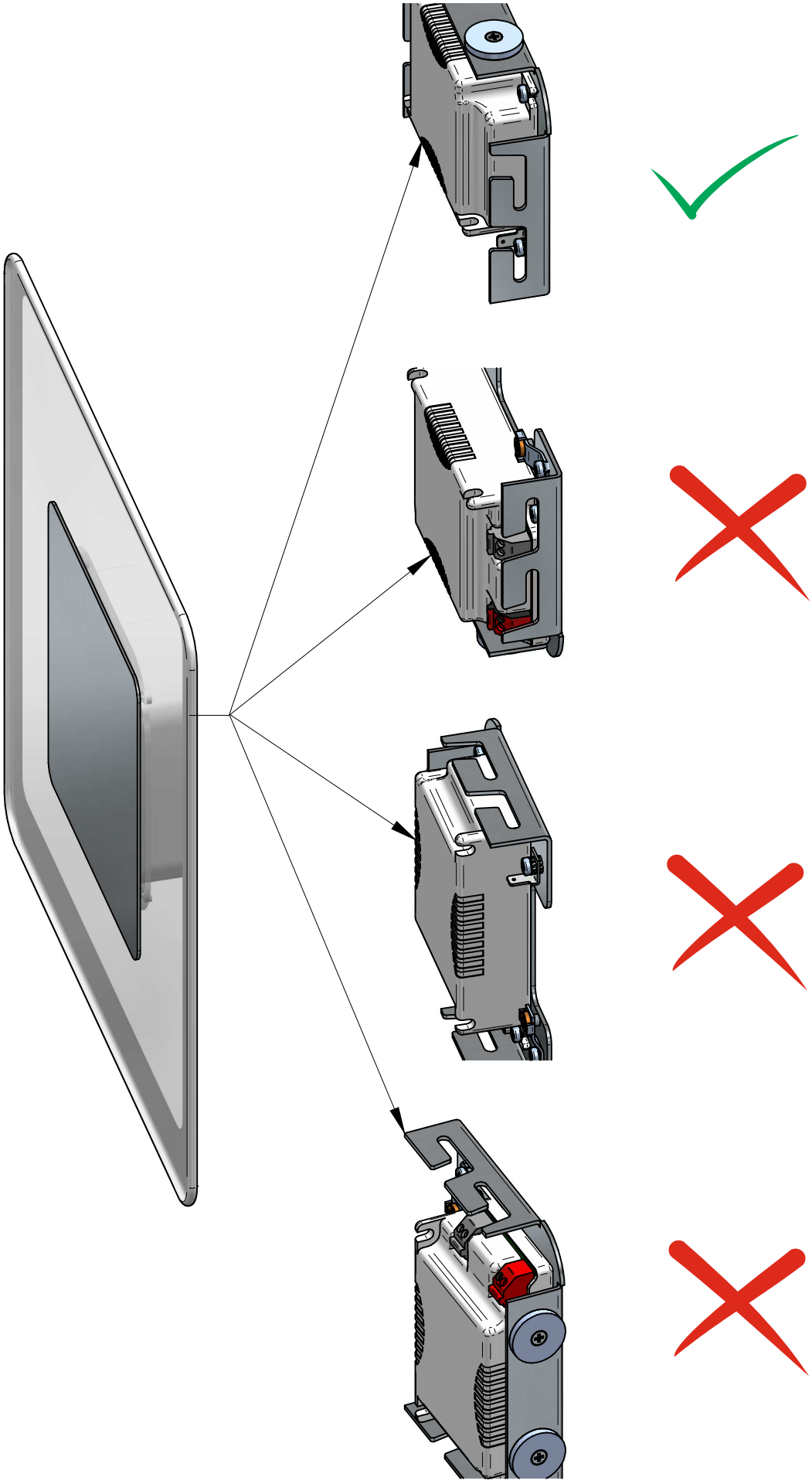

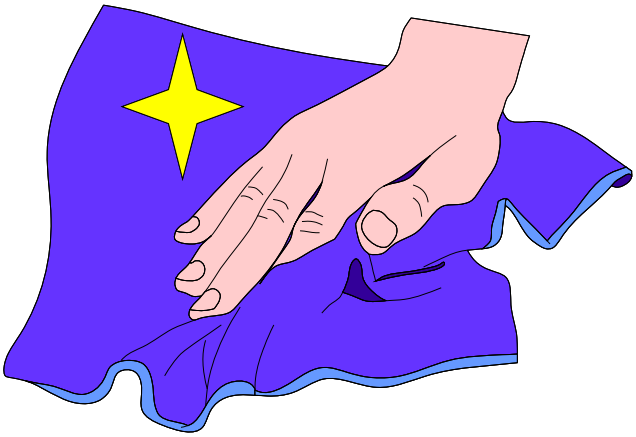



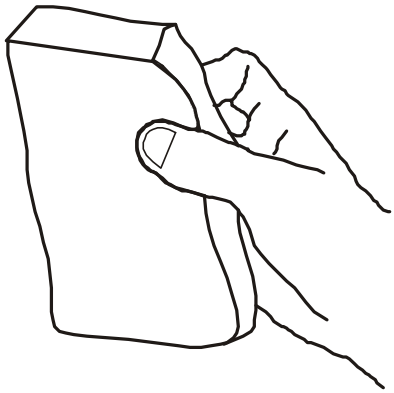

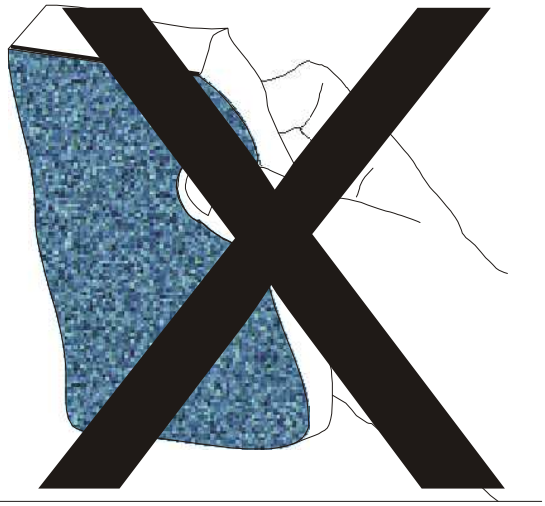



8923
ARUBA
rev:00

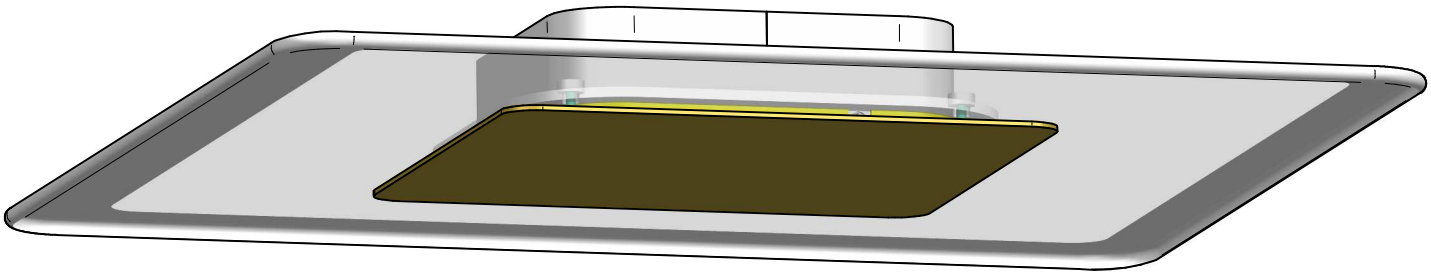

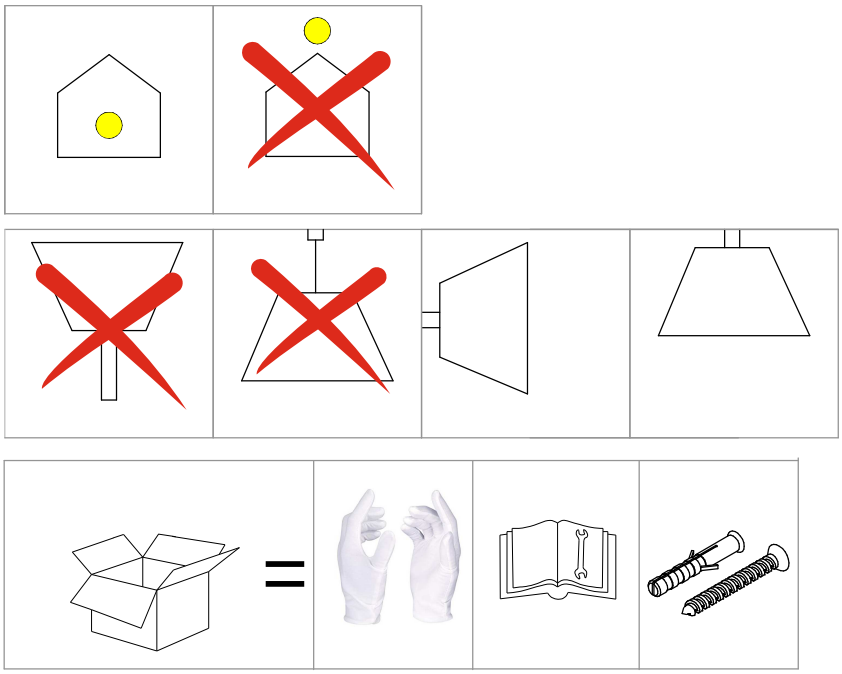

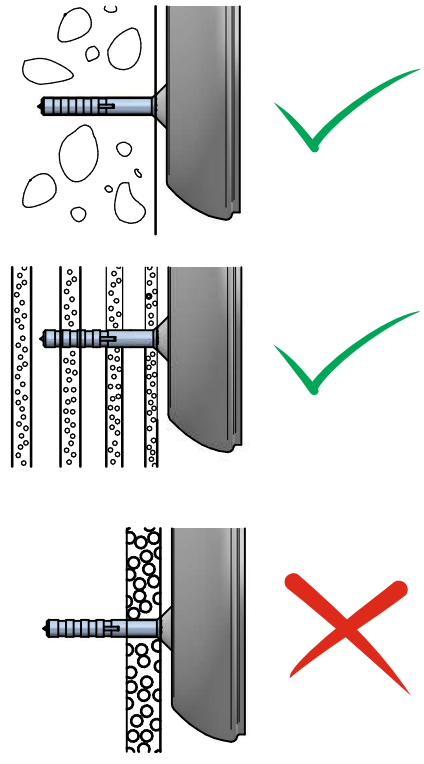

1

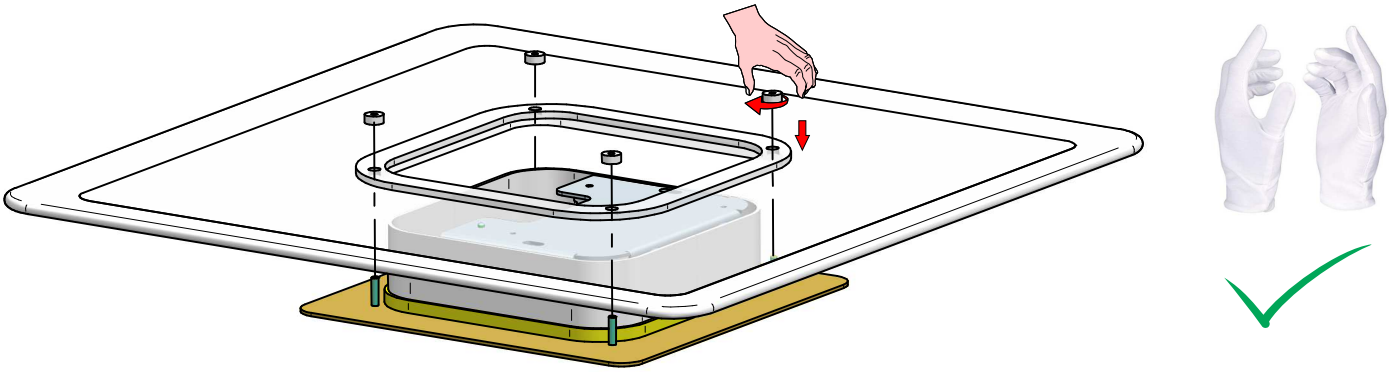

2

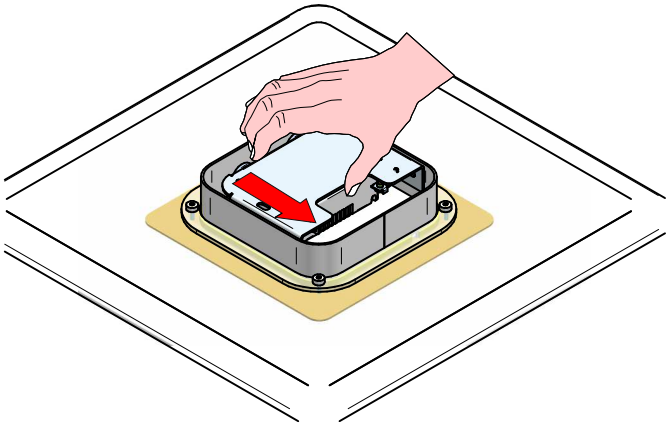

3

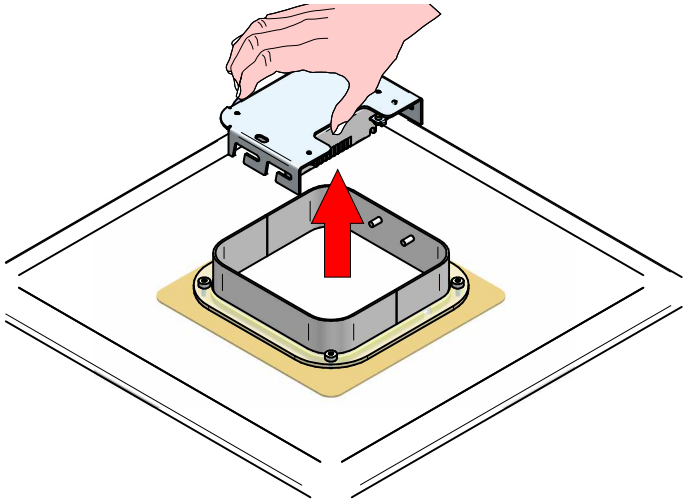

4

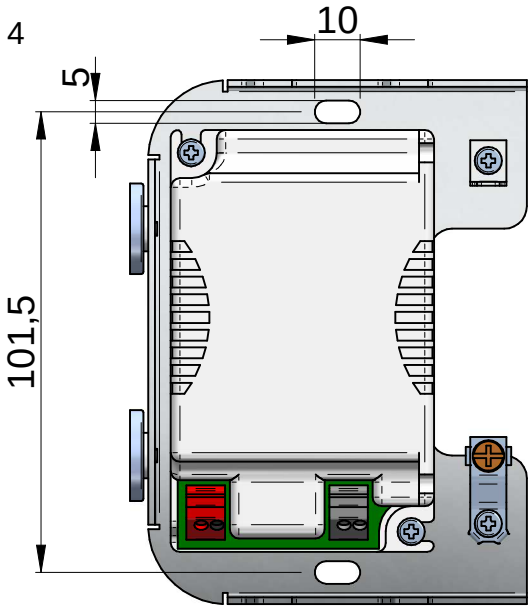

5

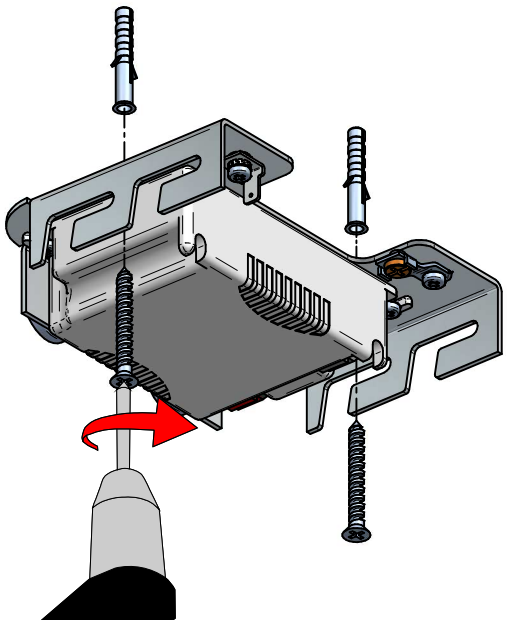

6

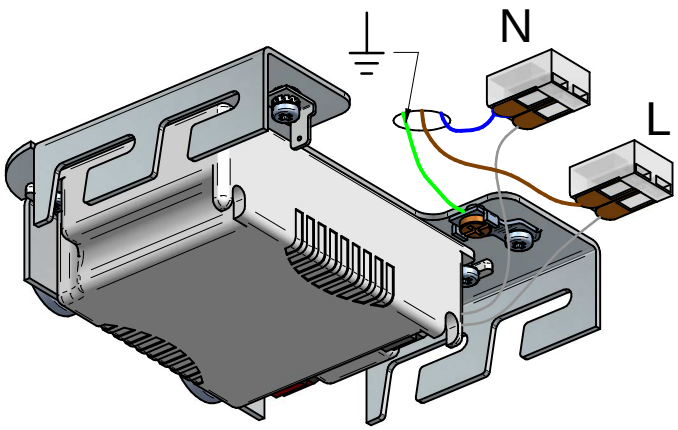

7

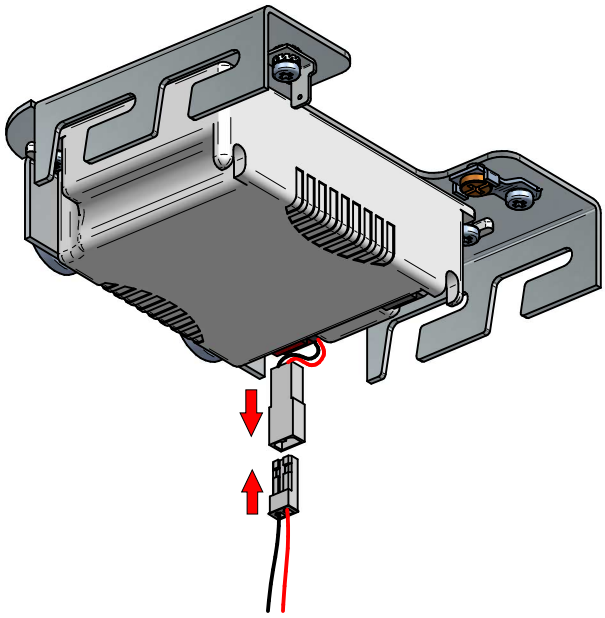

8

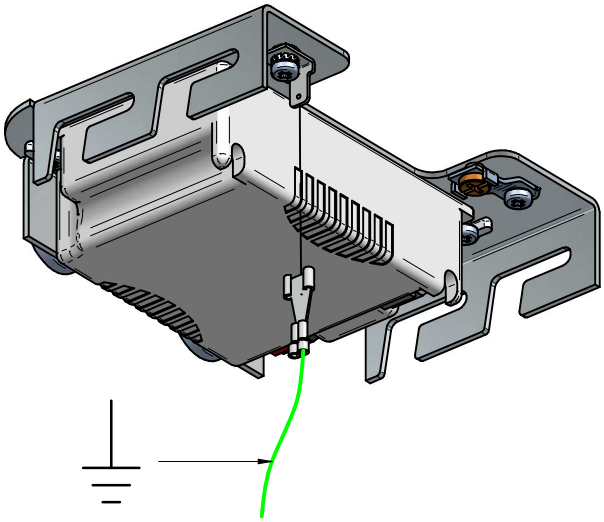

9

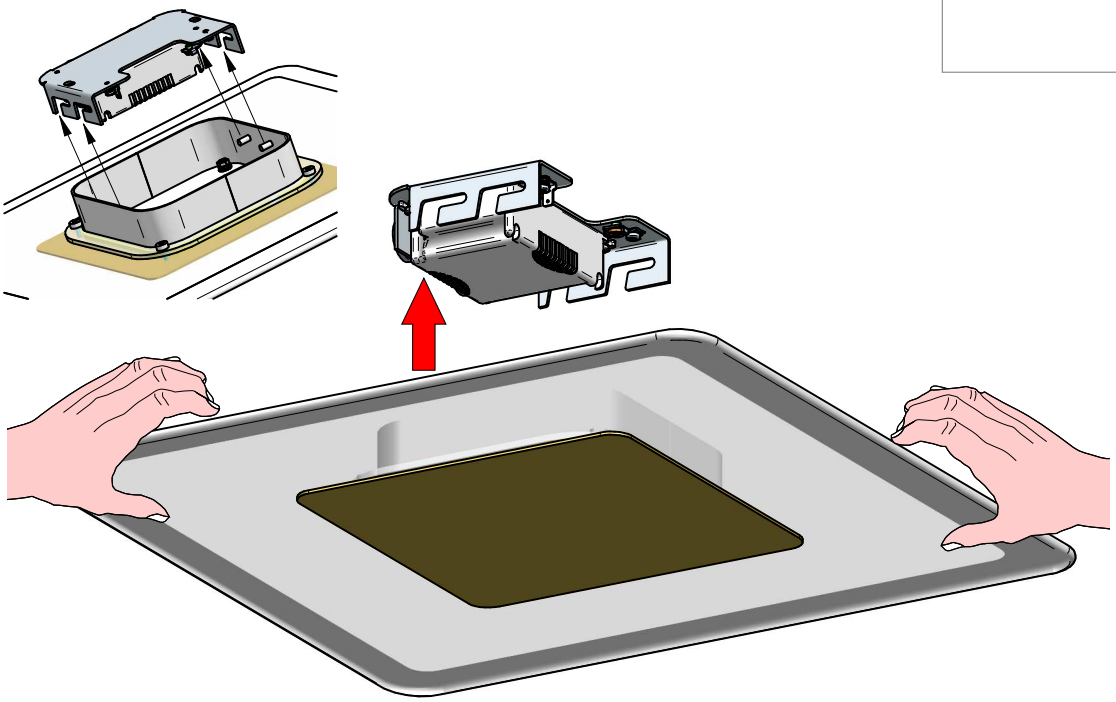

10

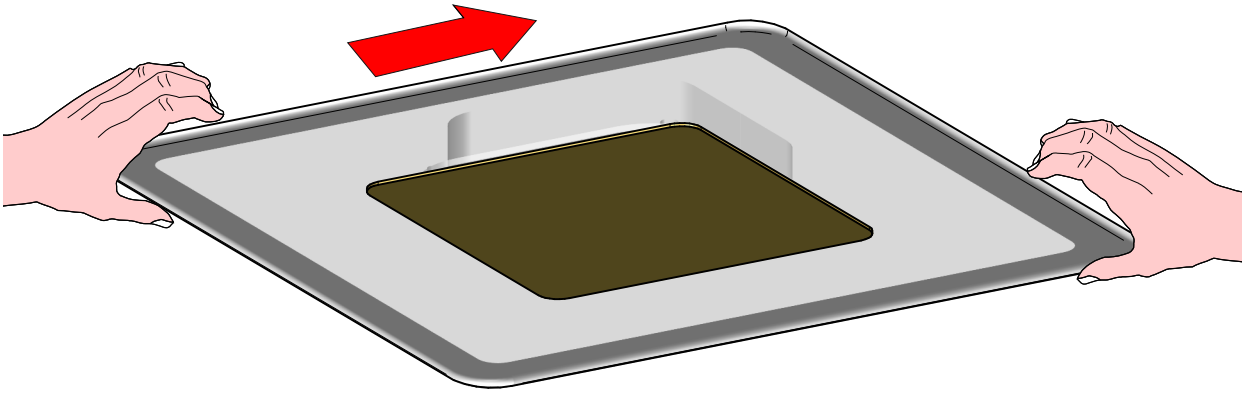

11

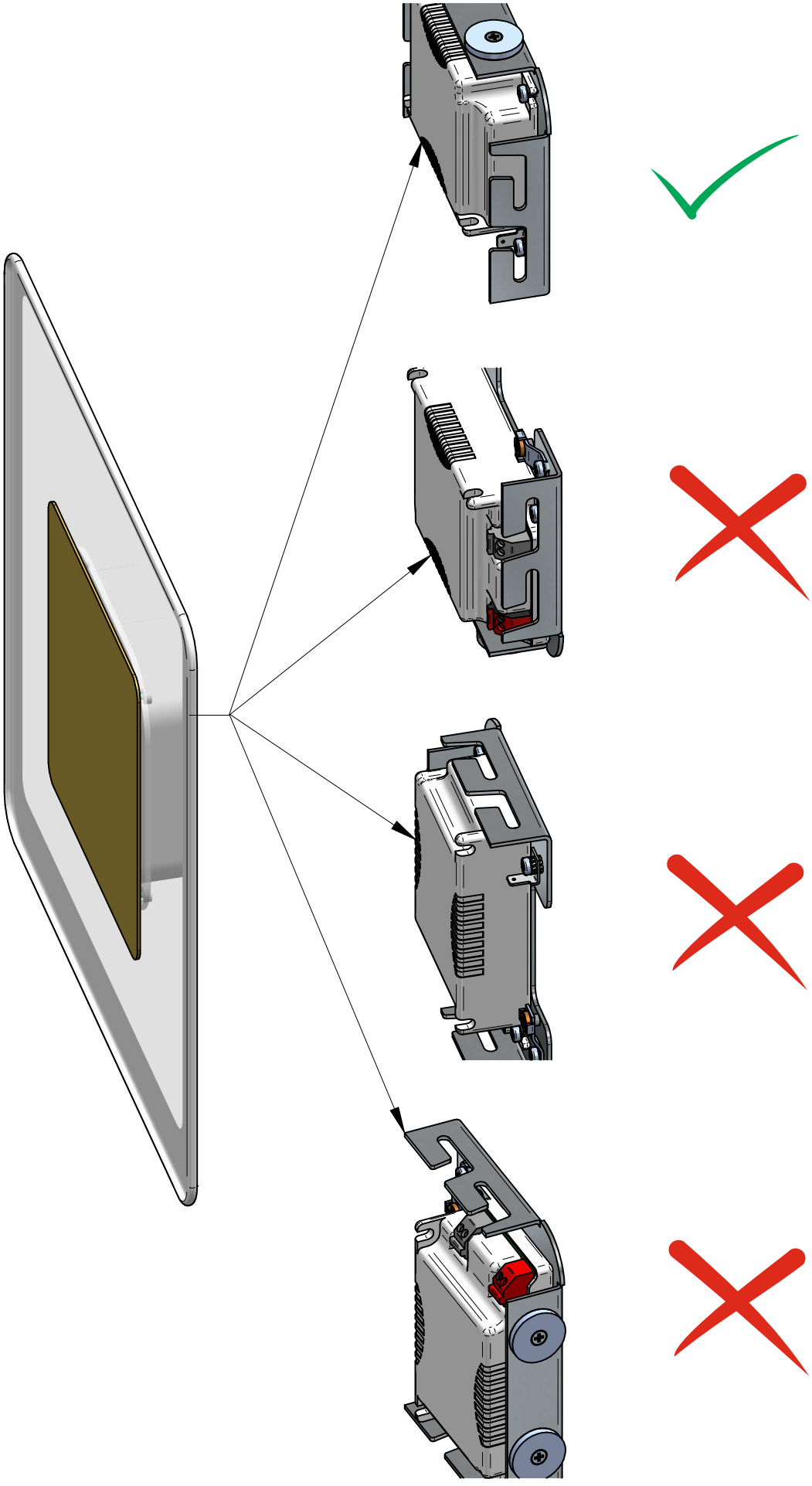

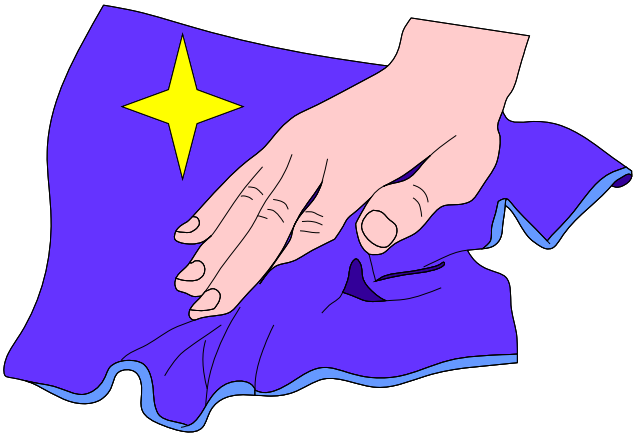



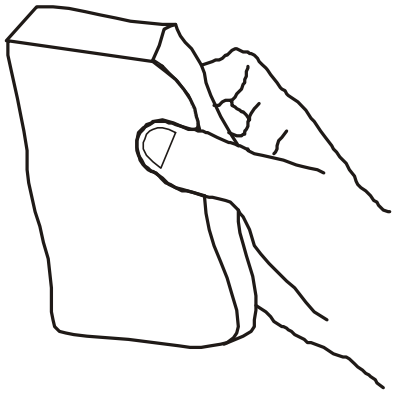

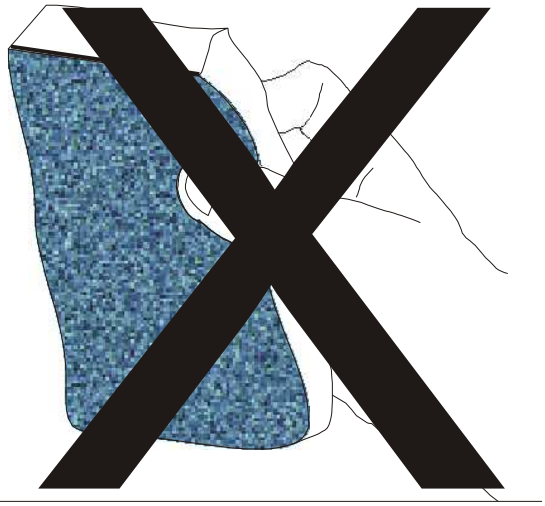



8920
ARUBA
rev:00

Decorative

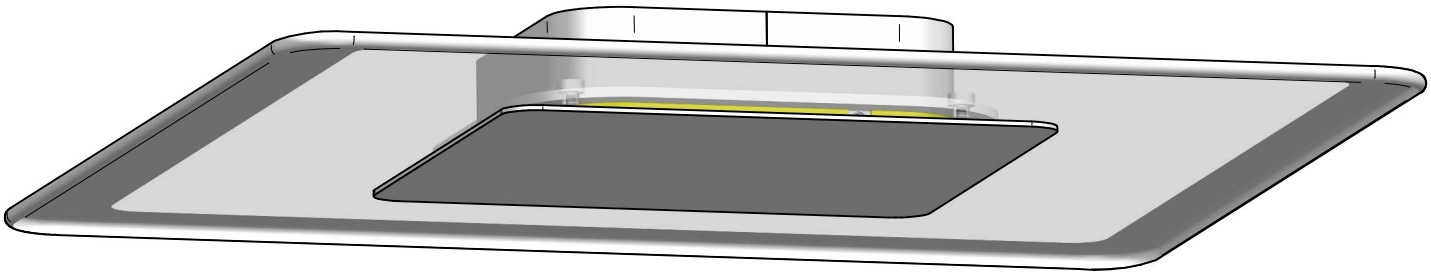

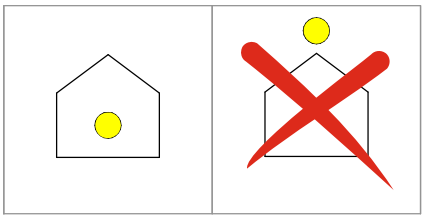

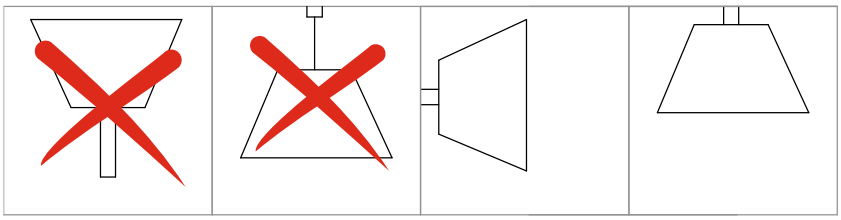

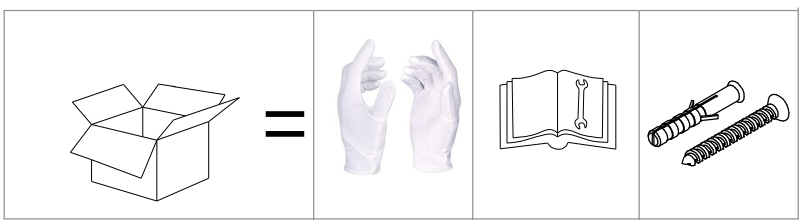

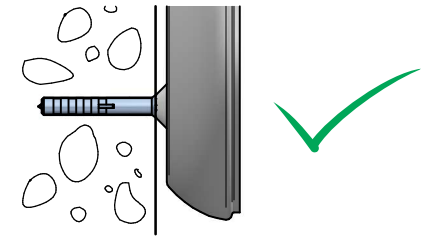

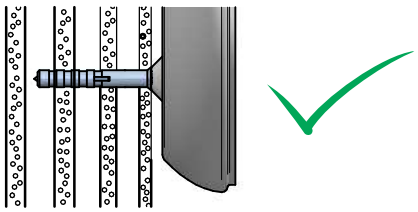

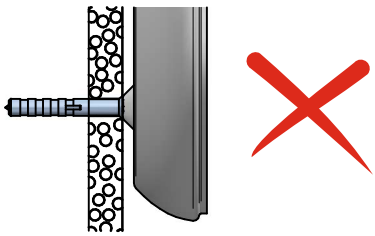

1

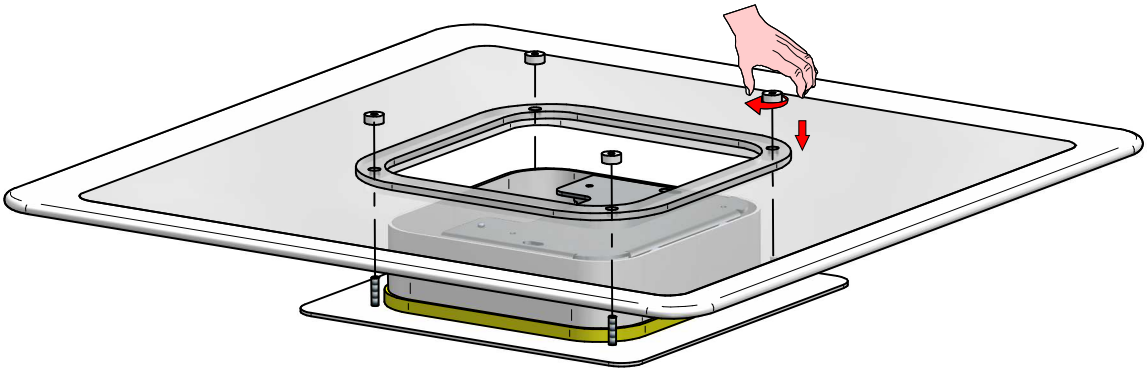



2

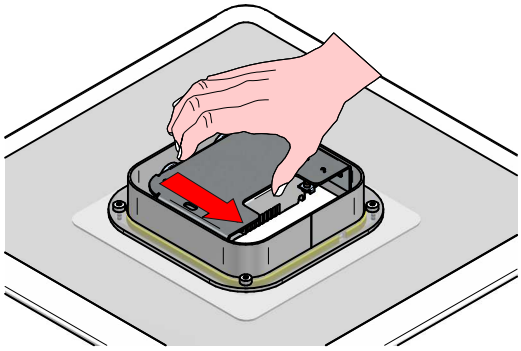

3

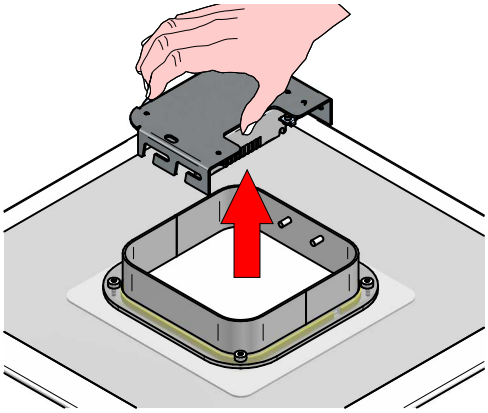

4

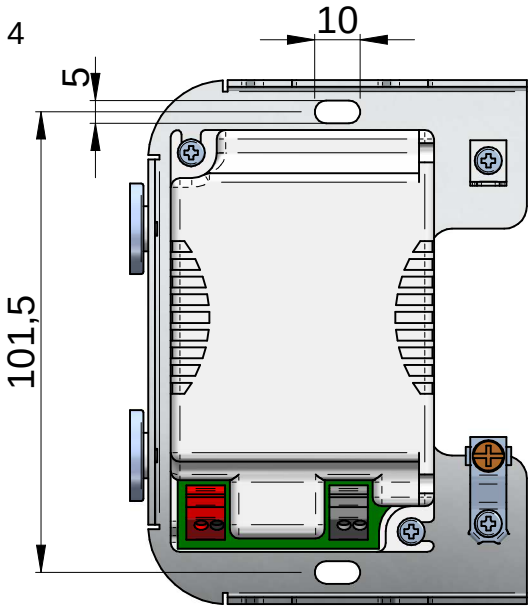

5

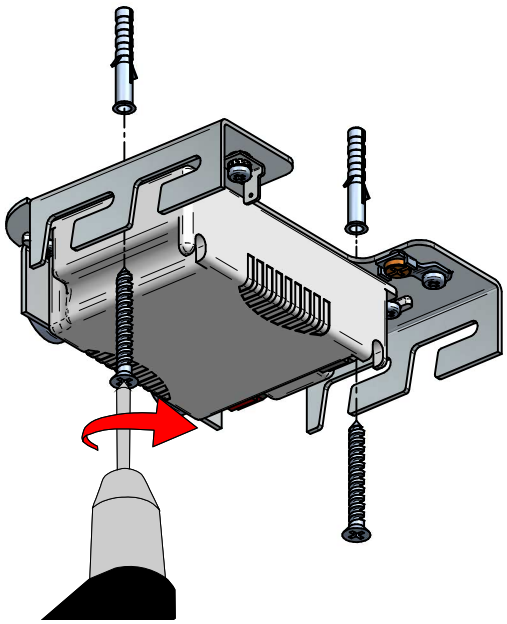

6

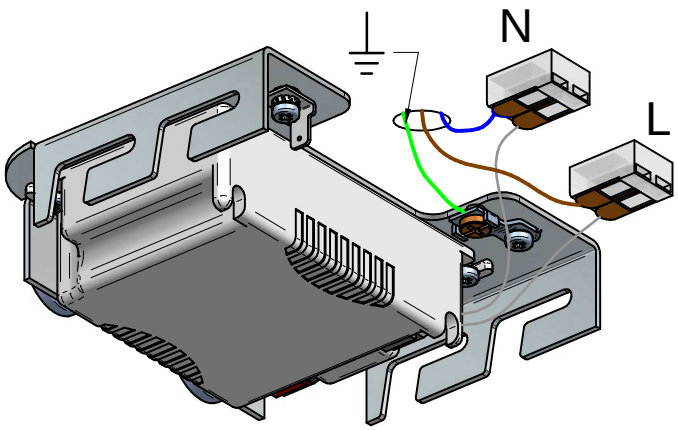

7

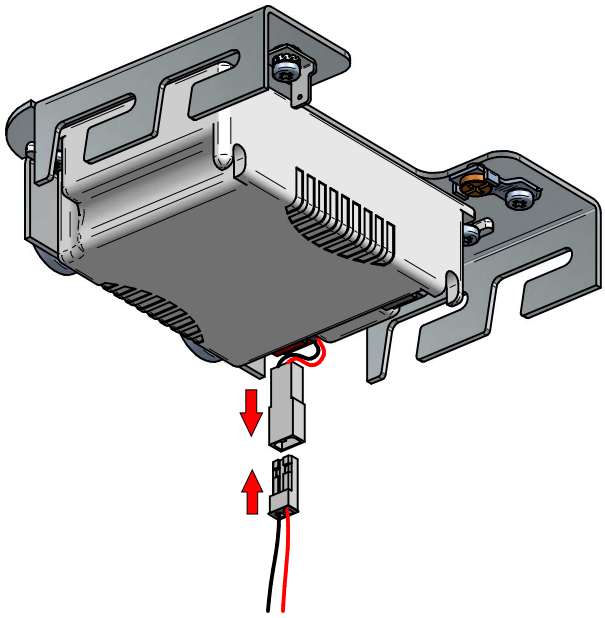

8

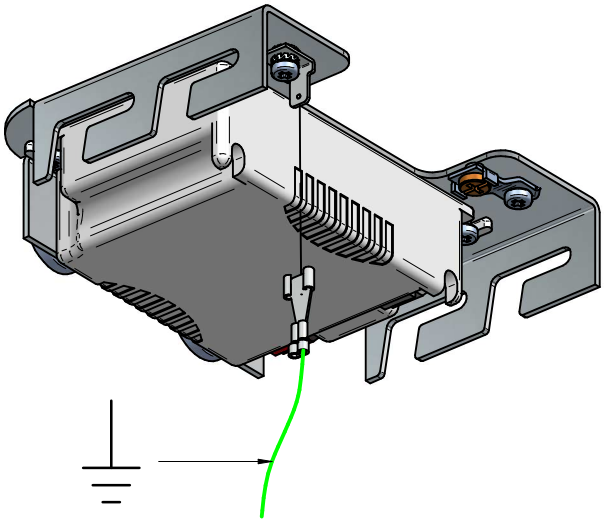

9

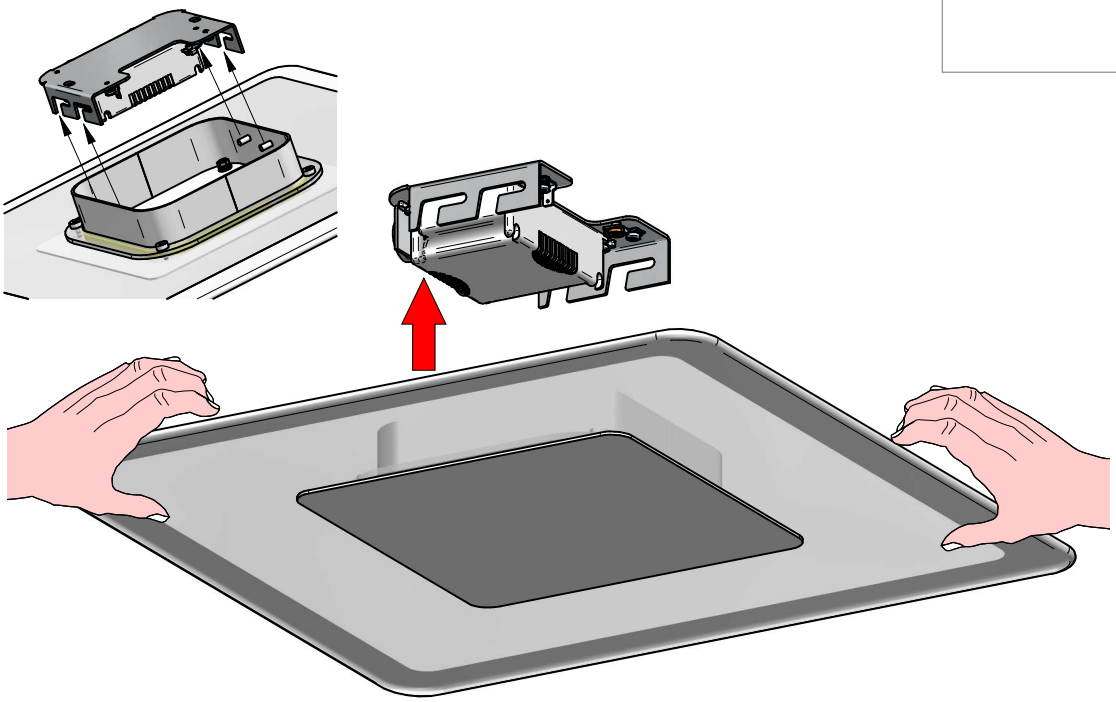

10

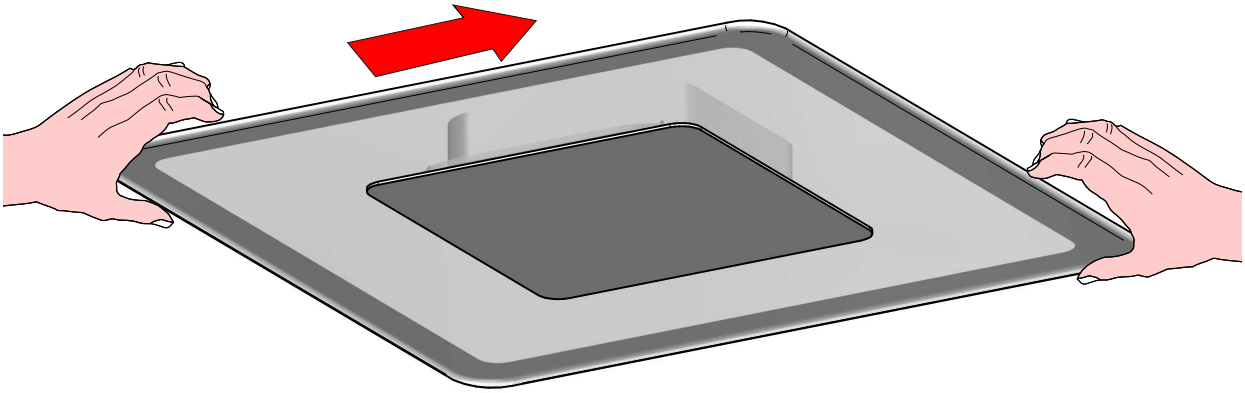

11

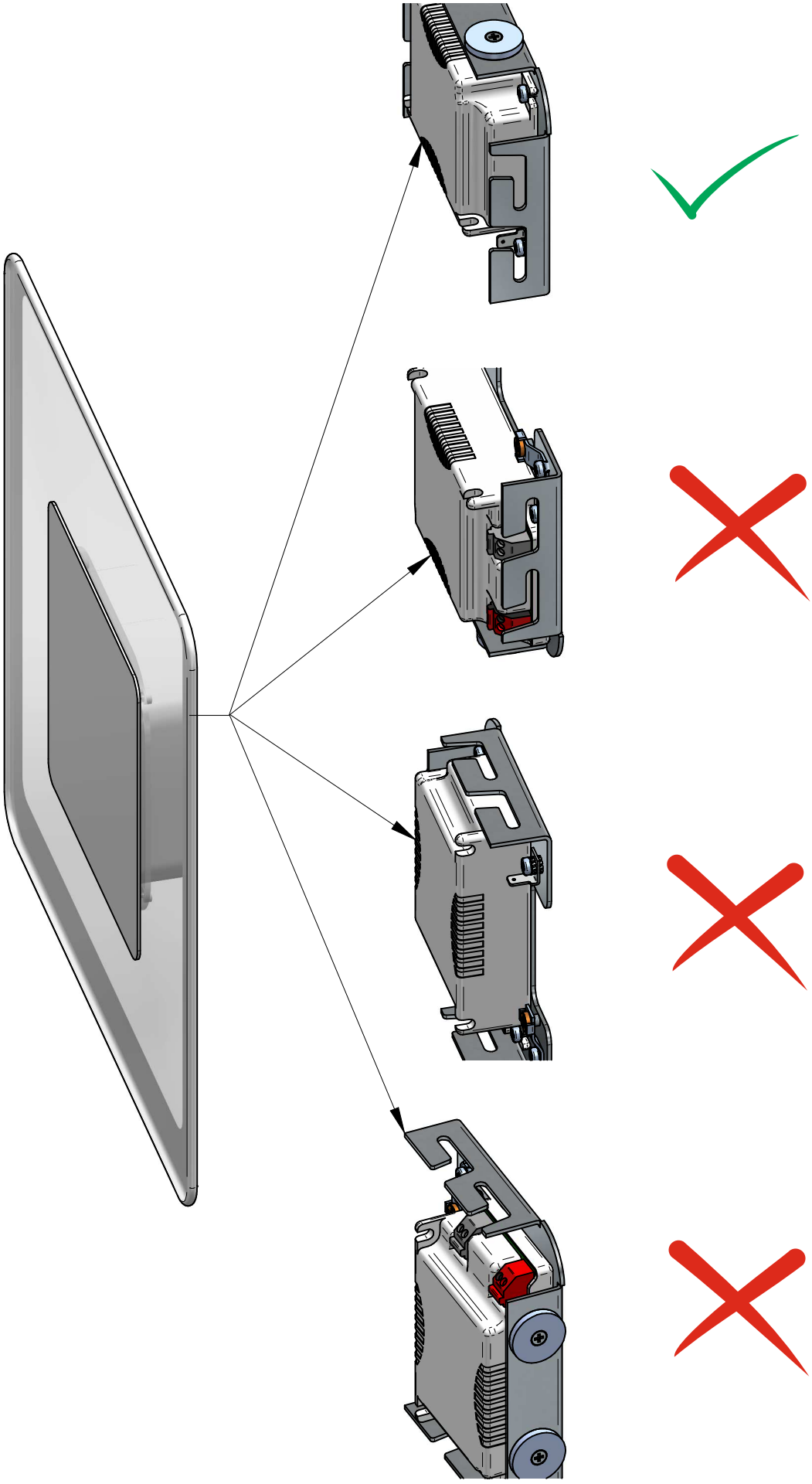

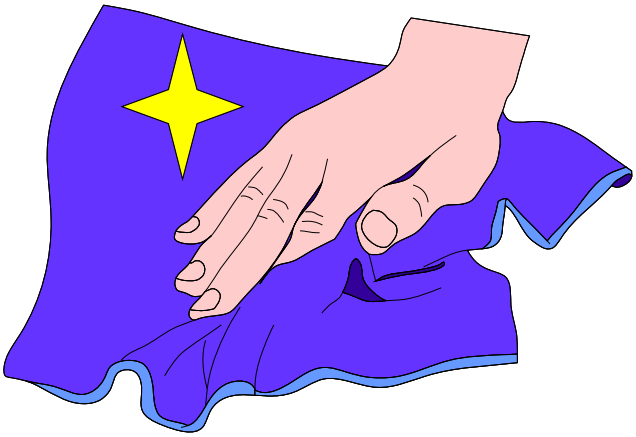



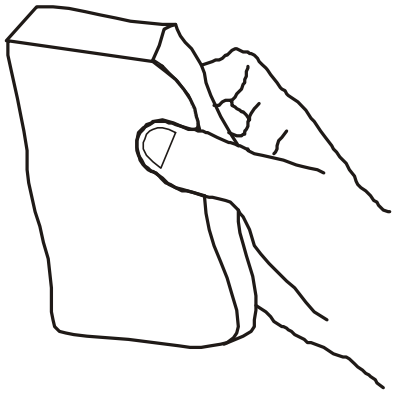

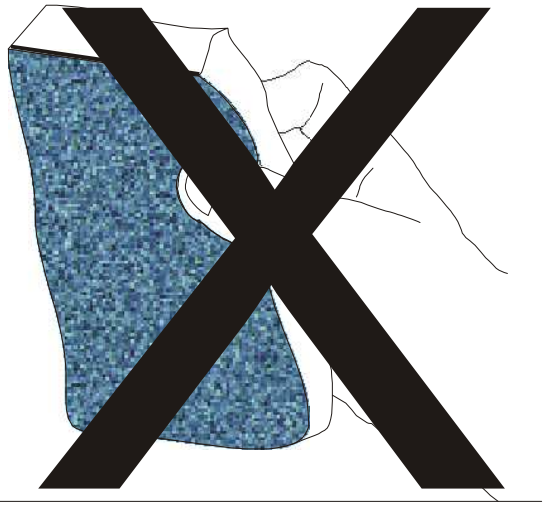



8925
ARUBA
rev:00

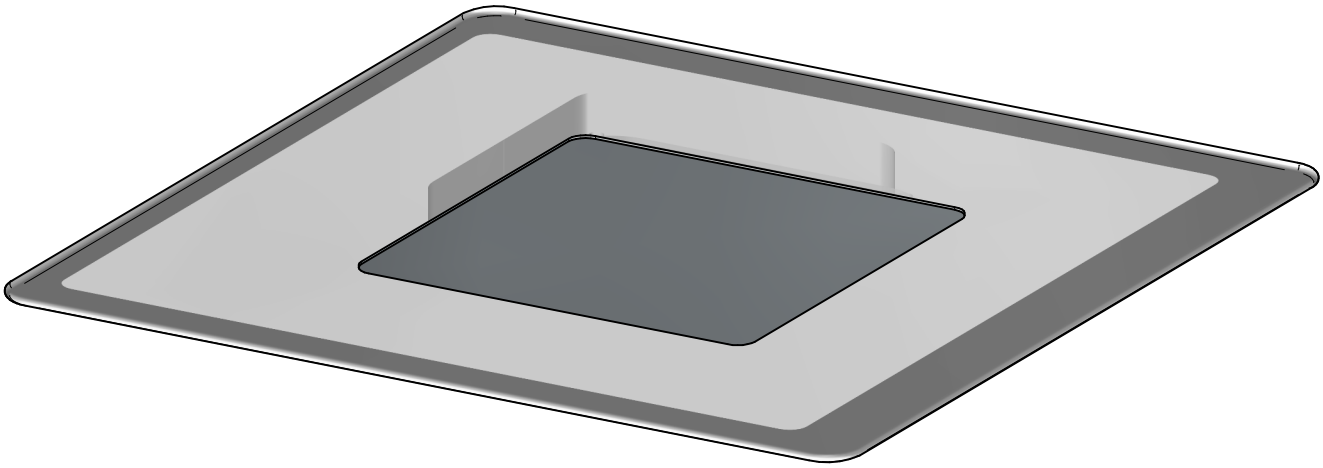

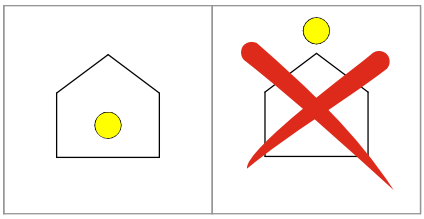

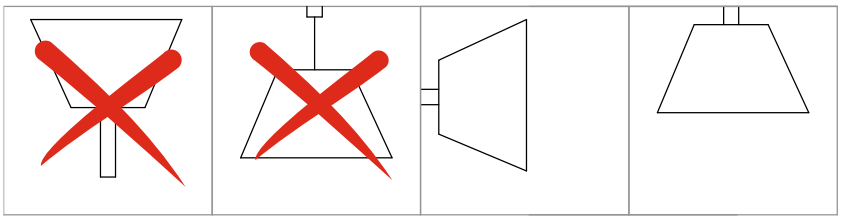

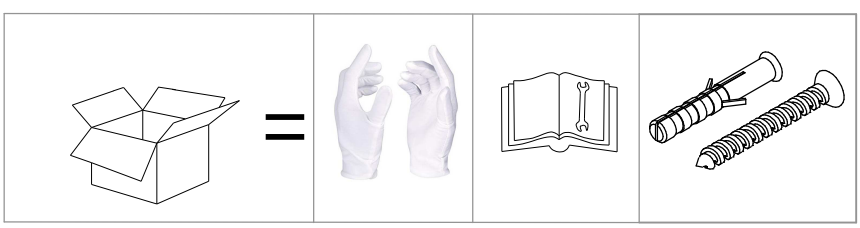

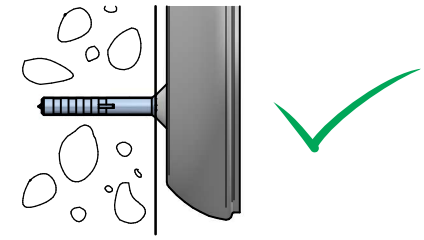

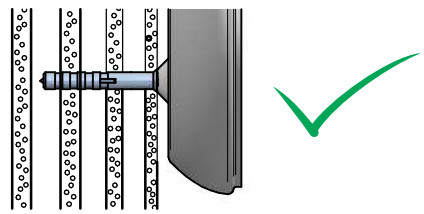

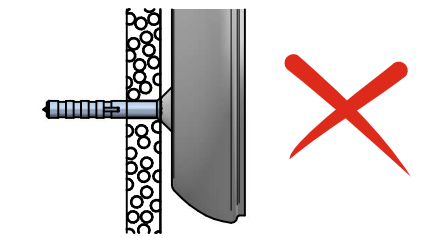

1

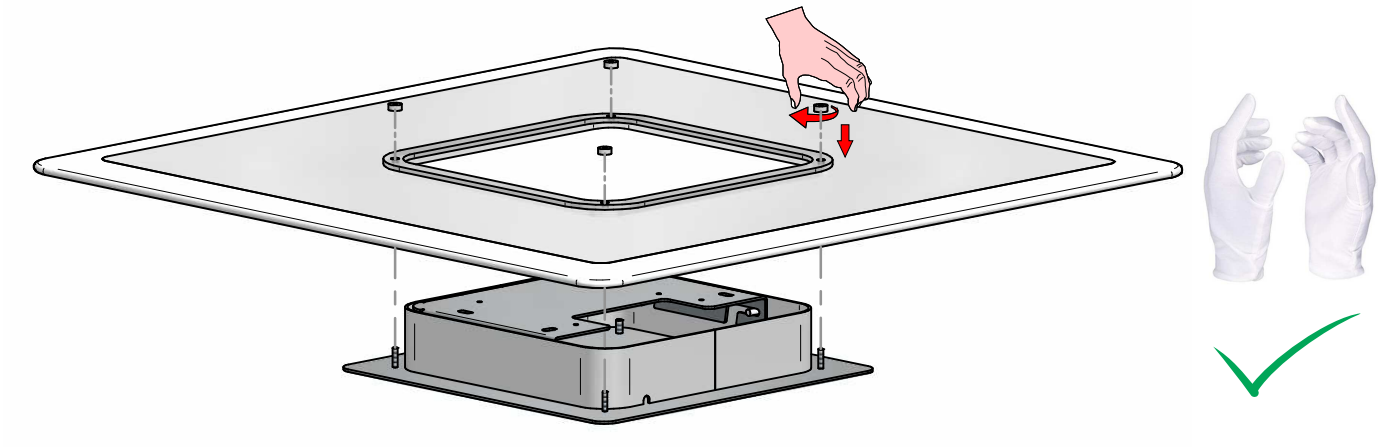

2

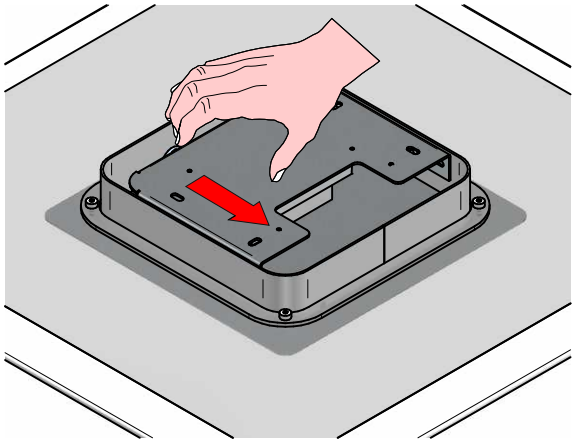

3

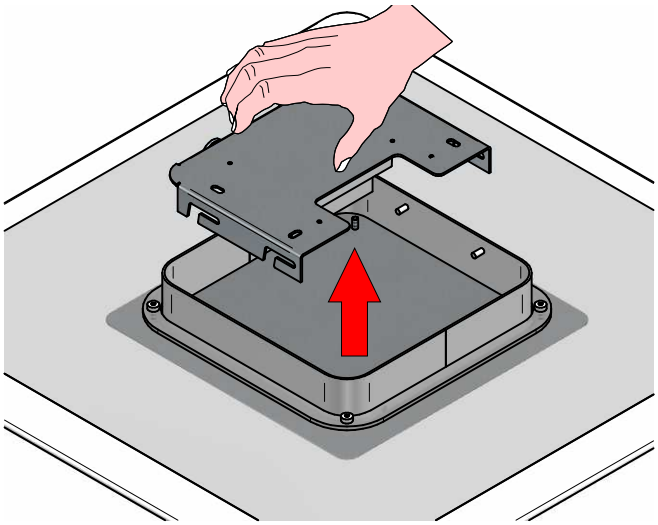

4

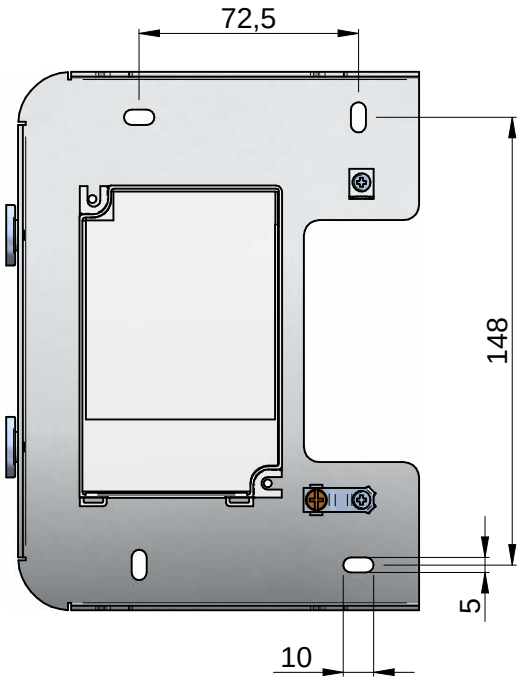

5

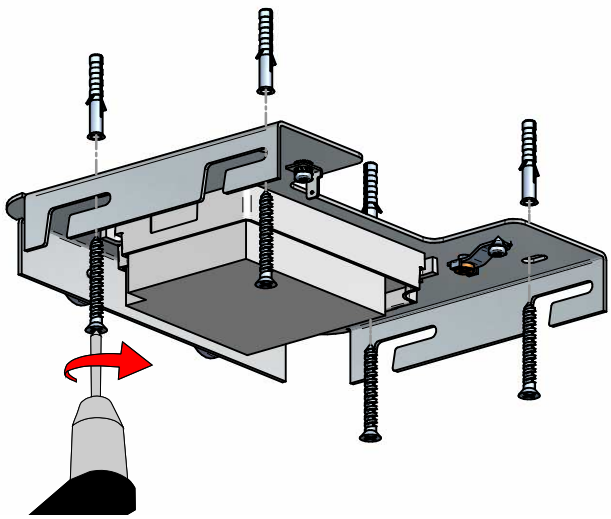

6

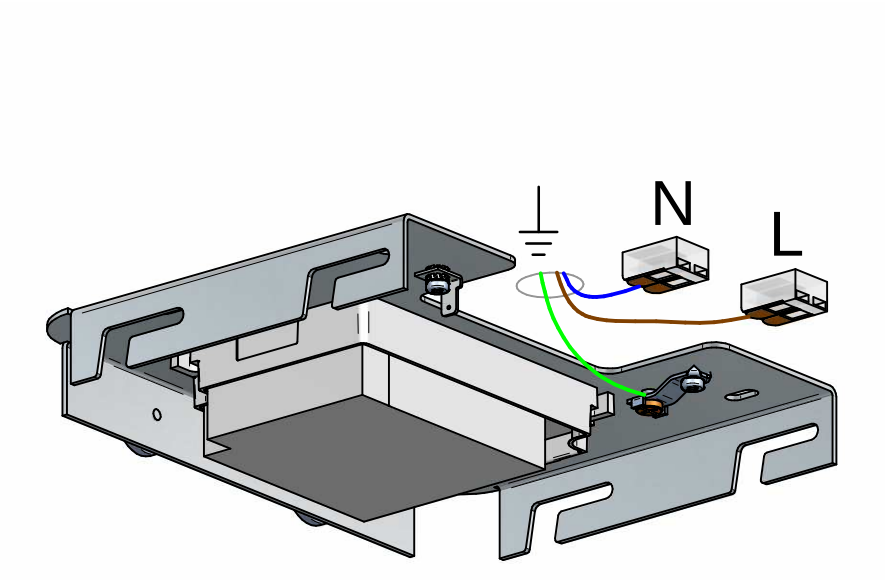

7

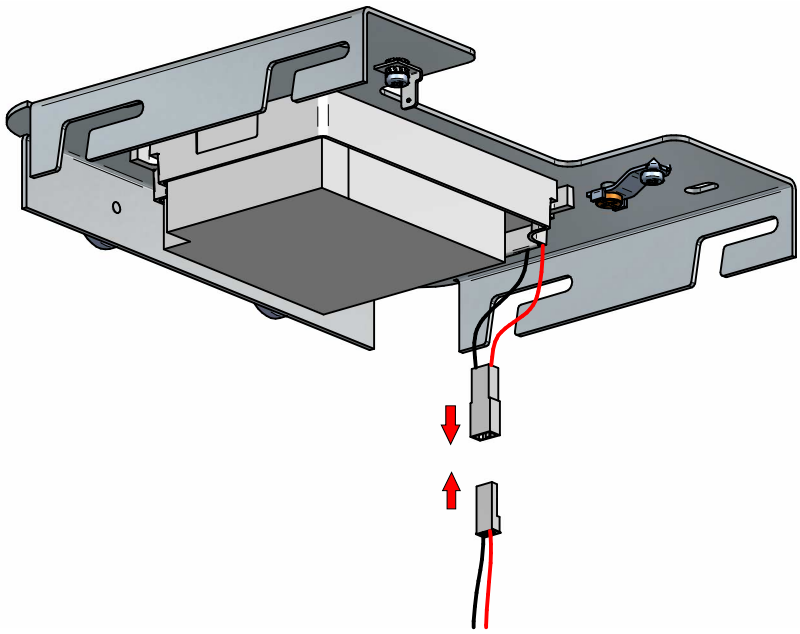

8

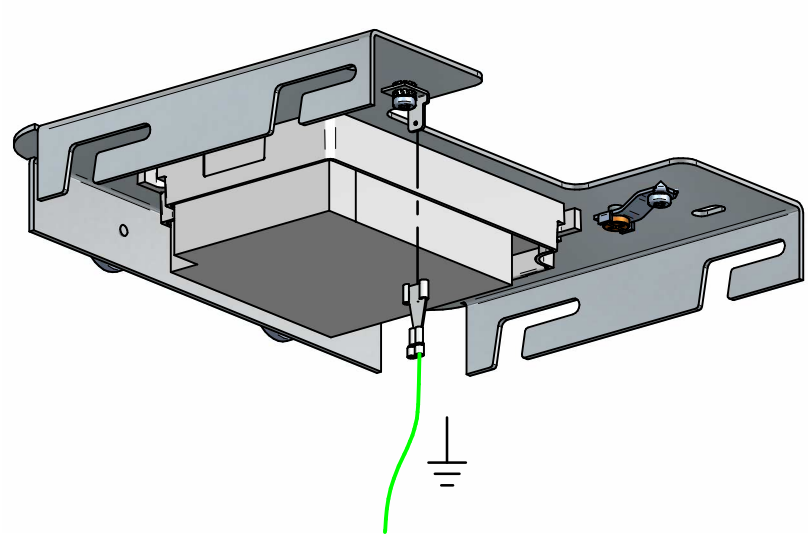

9

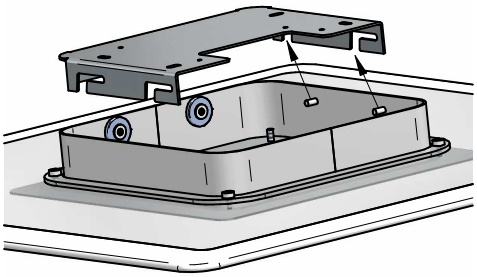

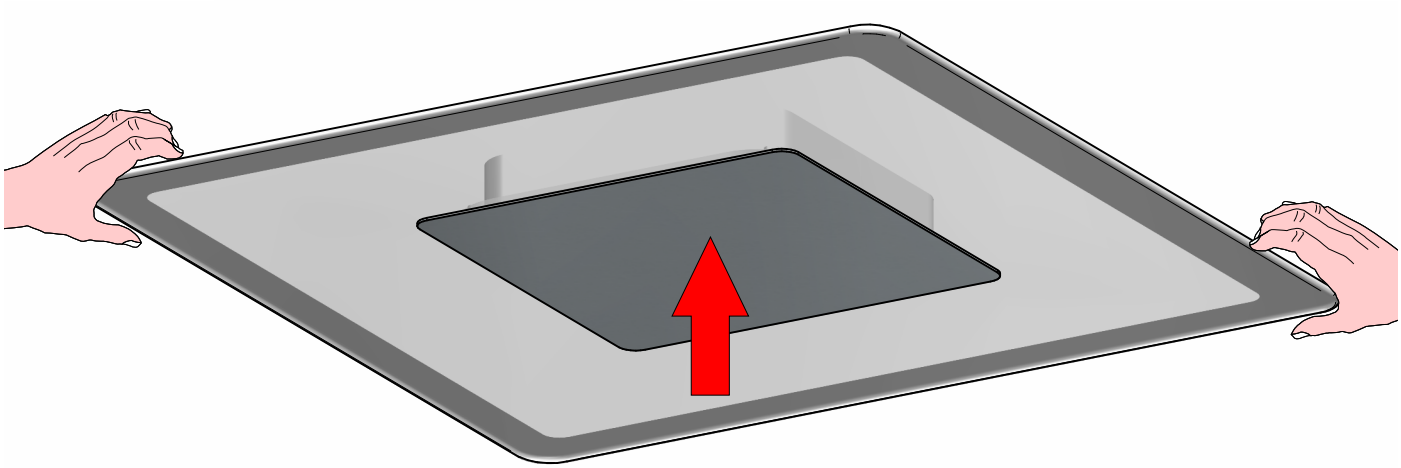

10

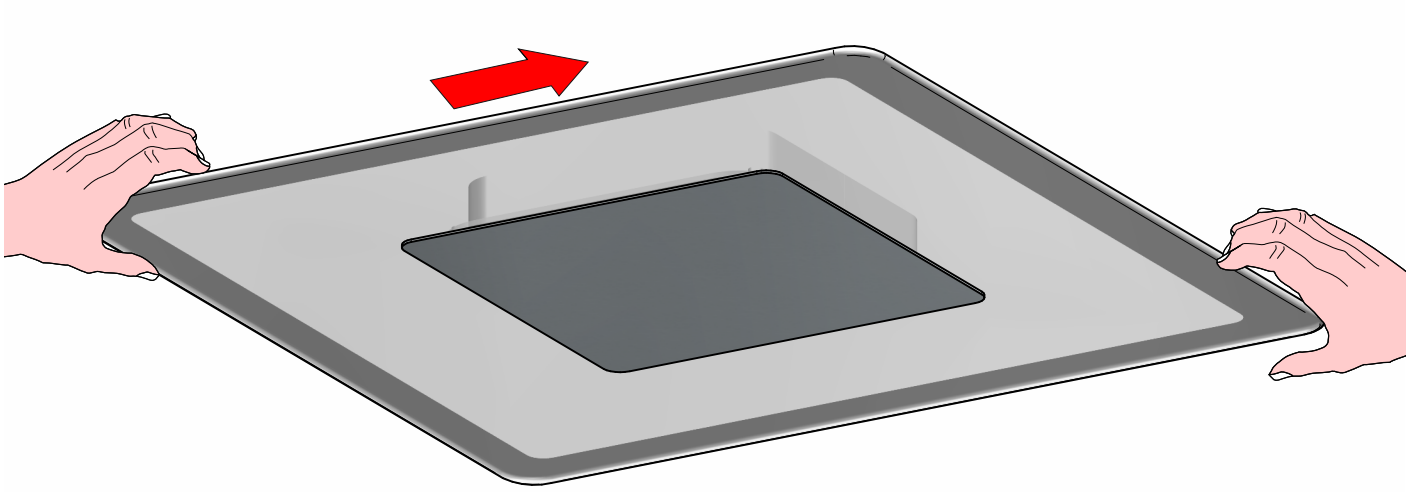

11

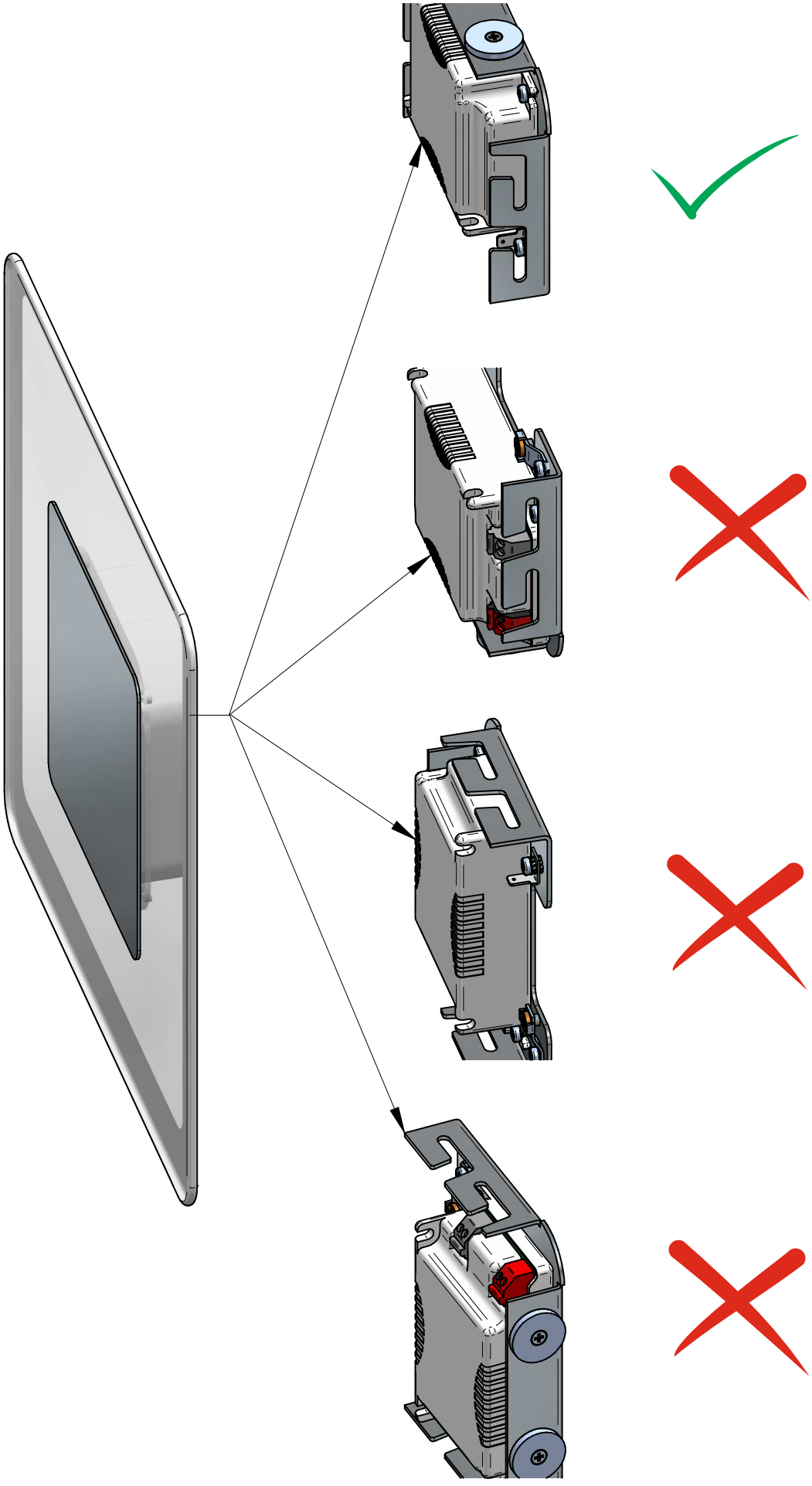

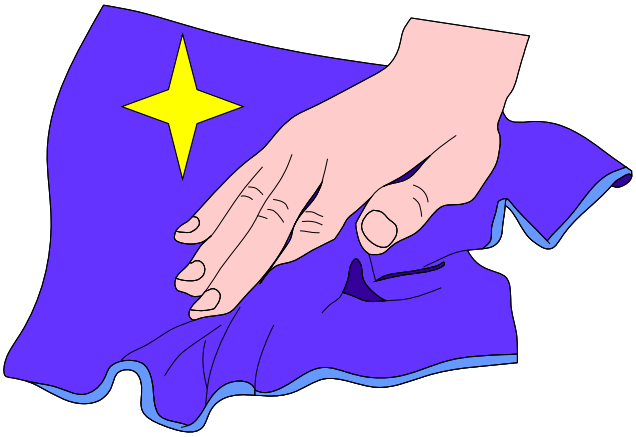



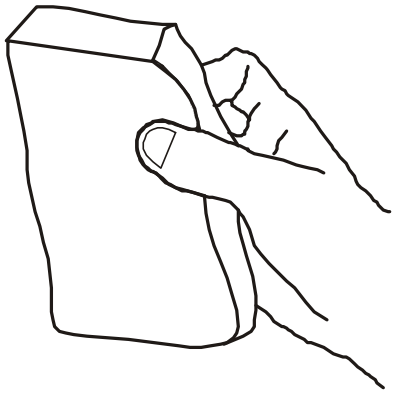

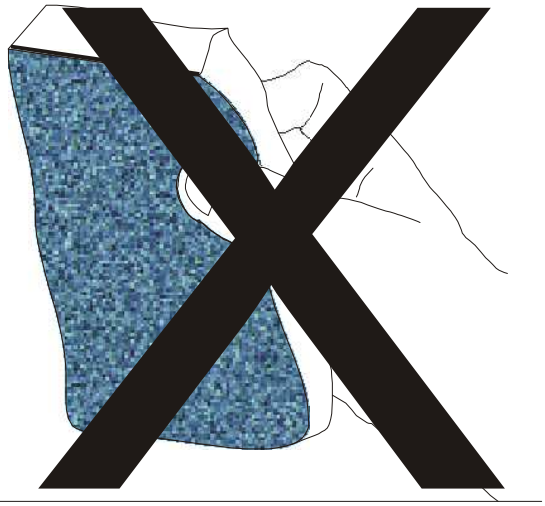



8926
ARUBA
rev:00

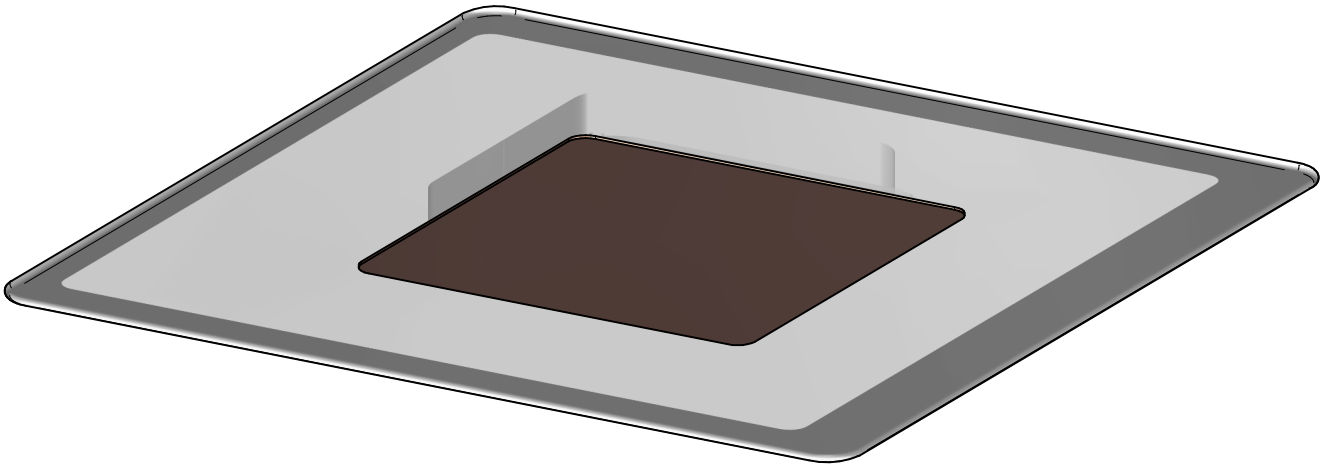

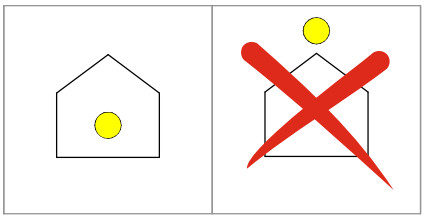

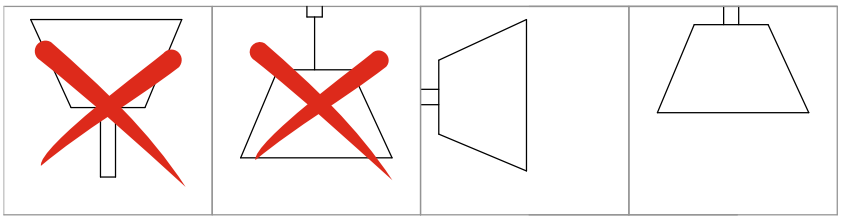

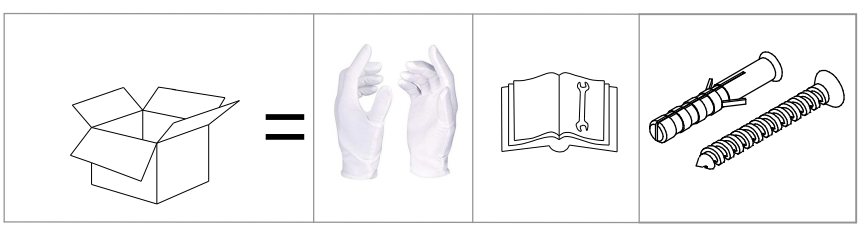

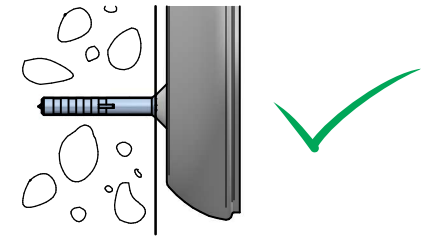

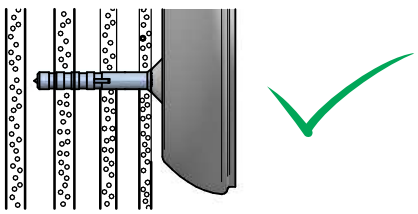

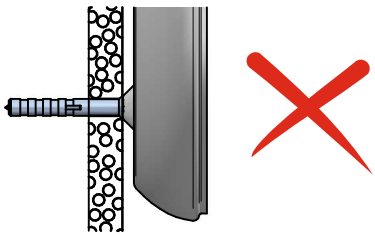

1

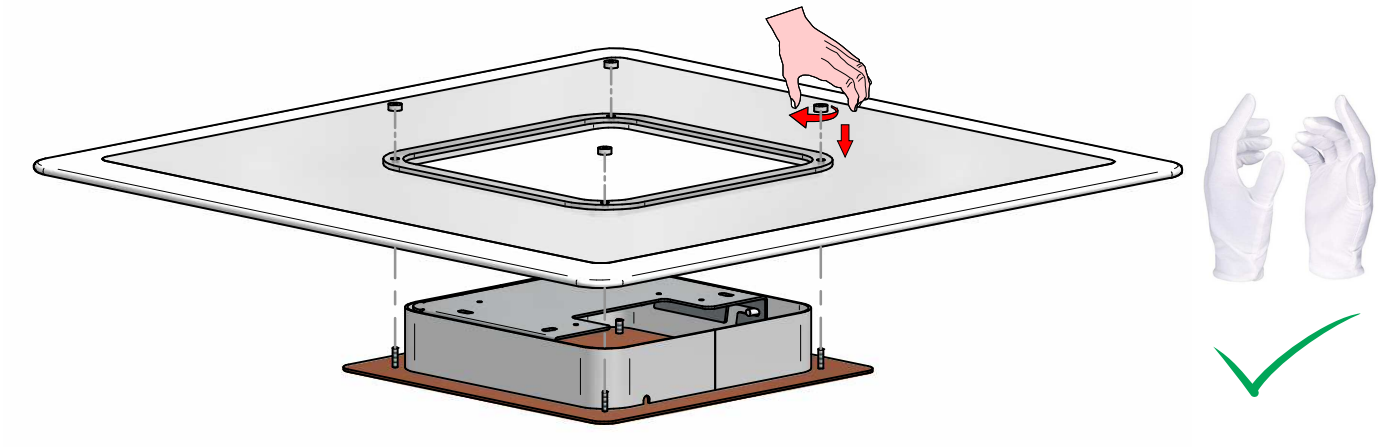

2

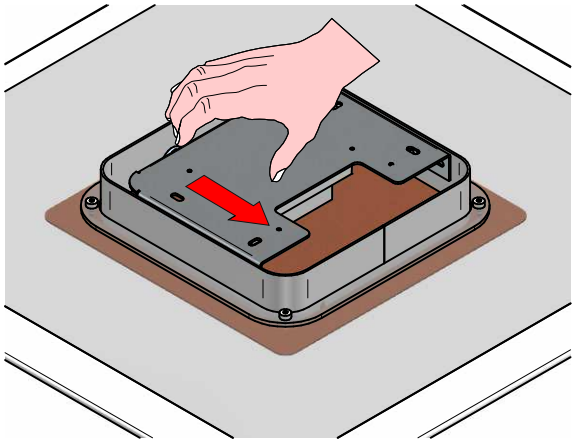

3

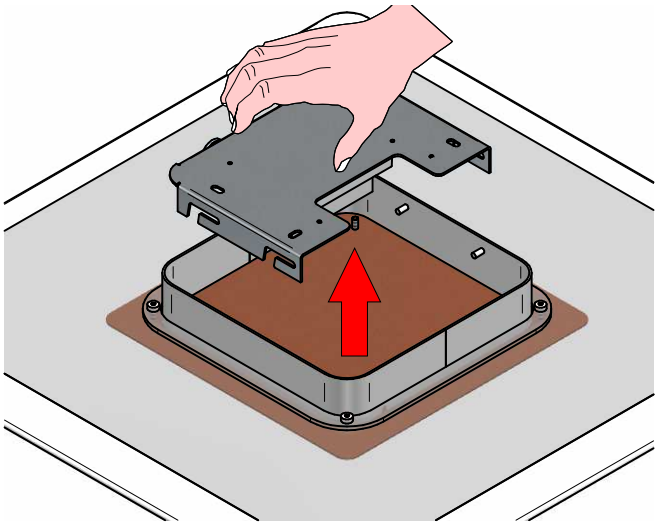

4

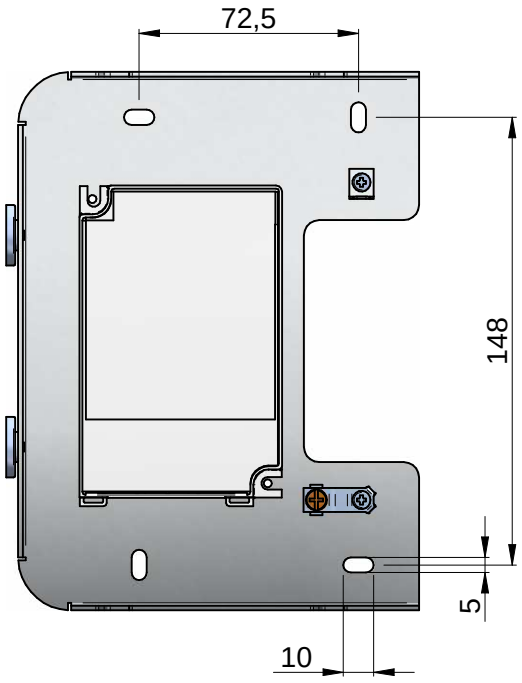

5

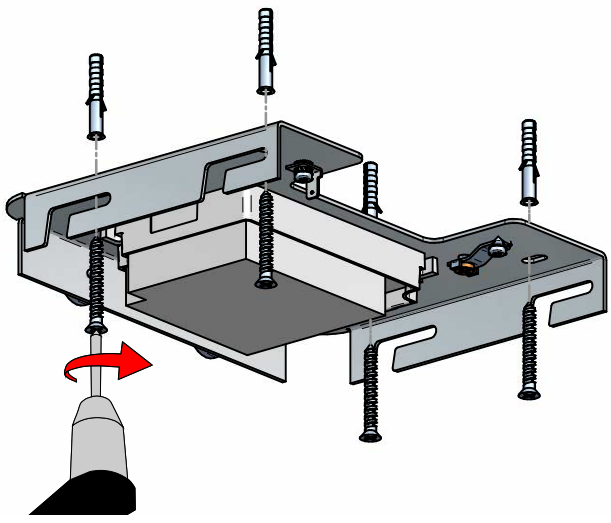

6

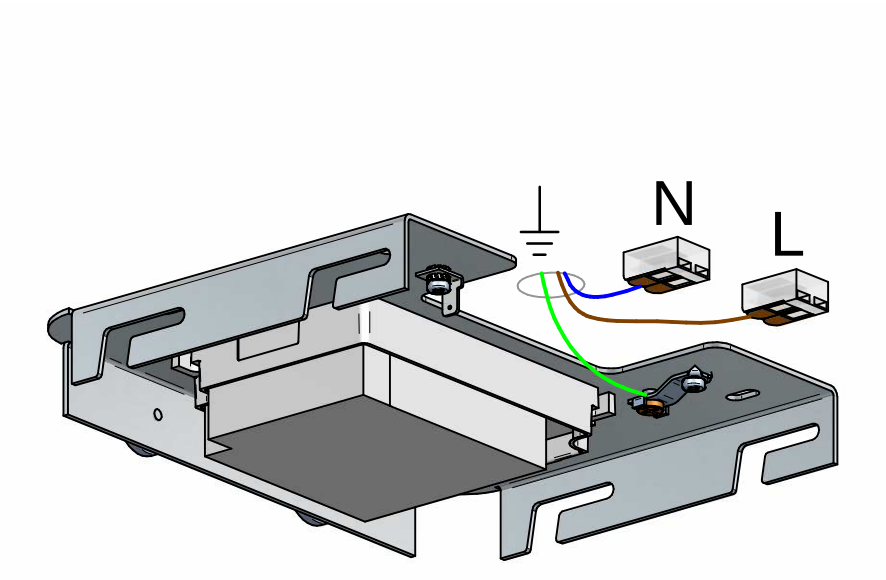

7

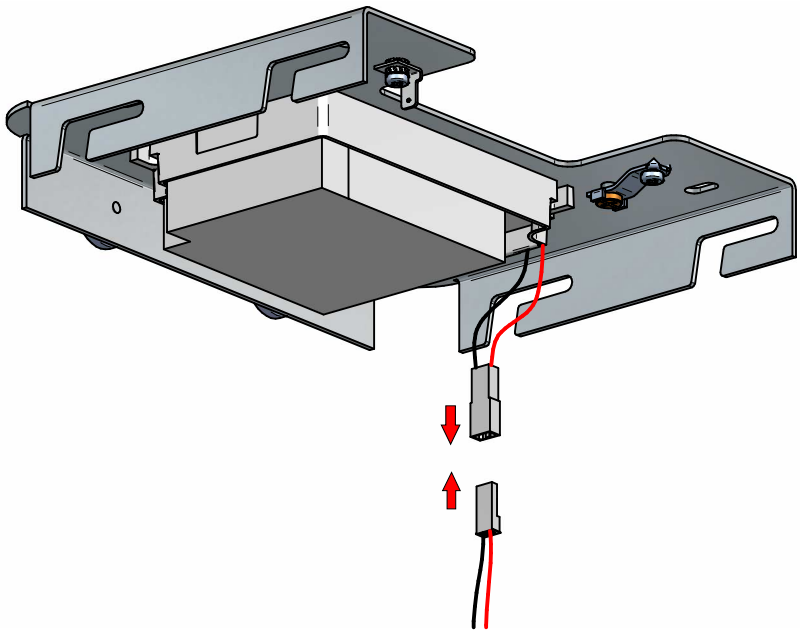

8

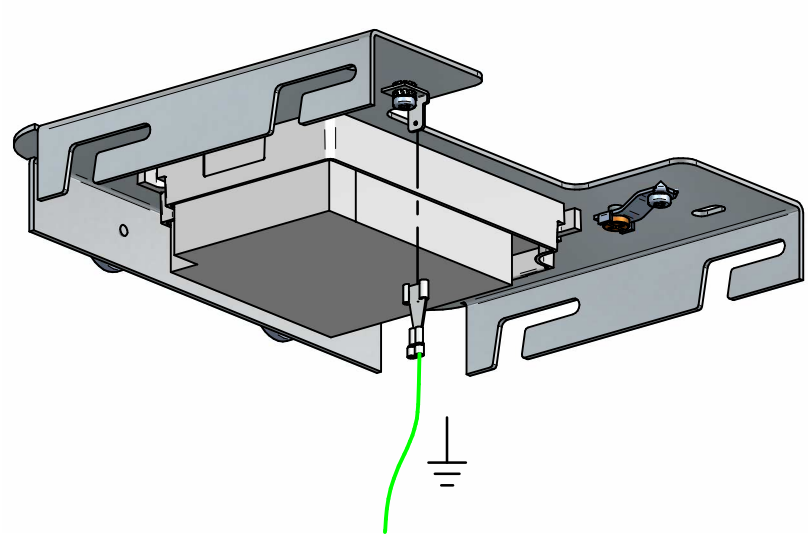

9

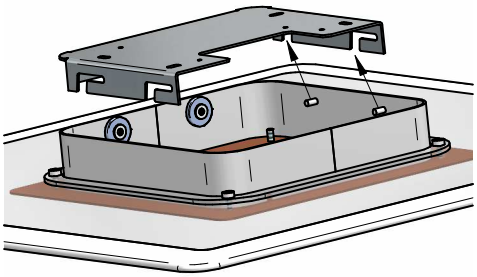

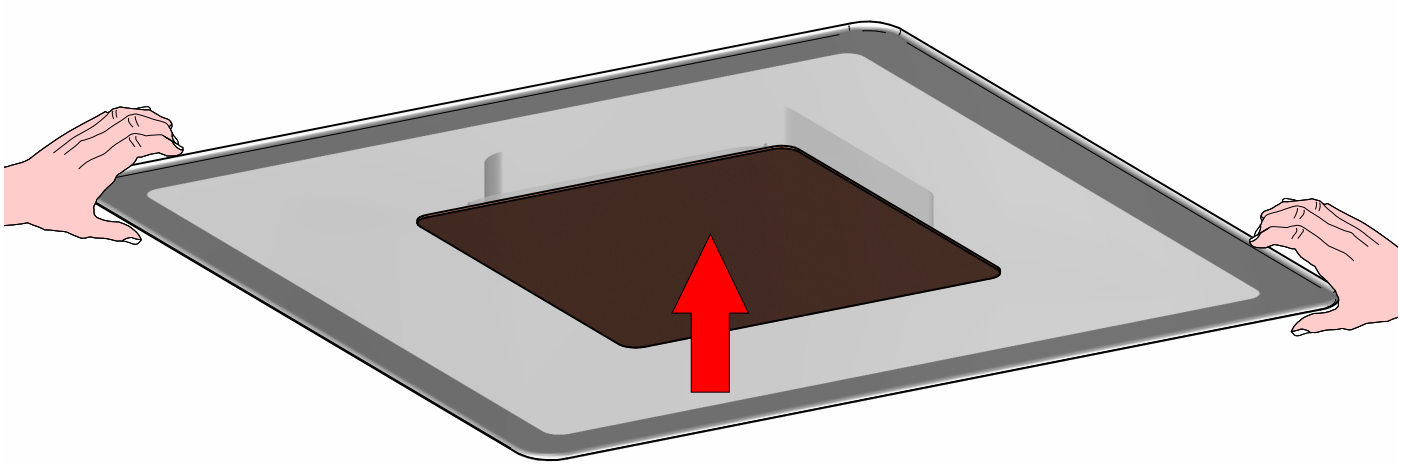

10

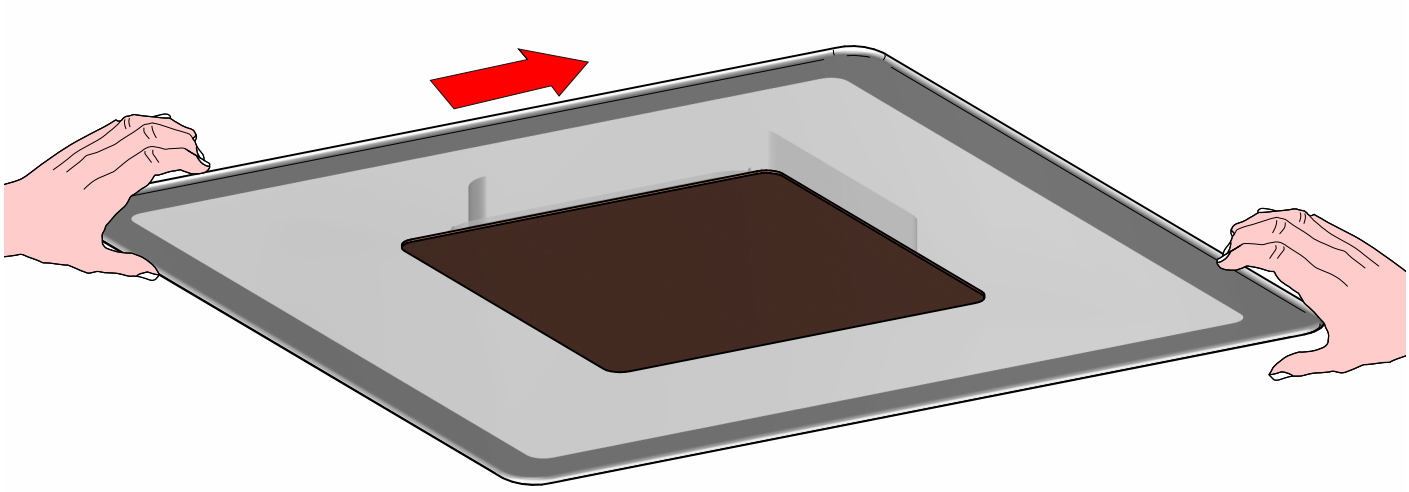

11

