BIRBA INCASSO
rev:00

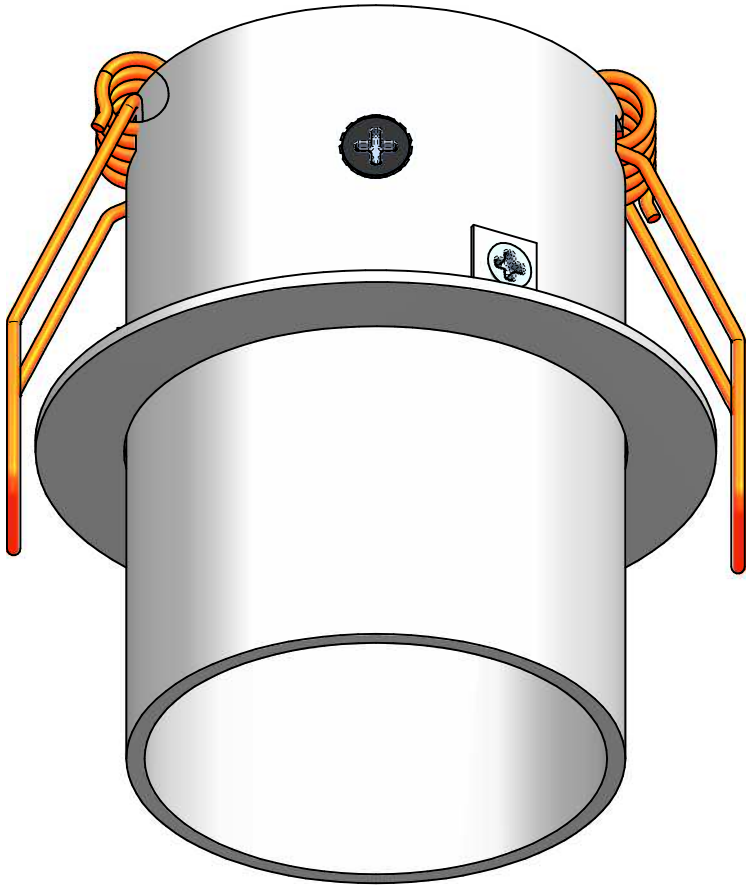

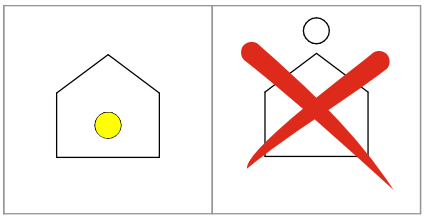

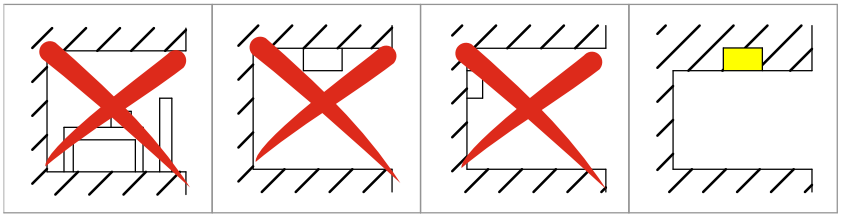

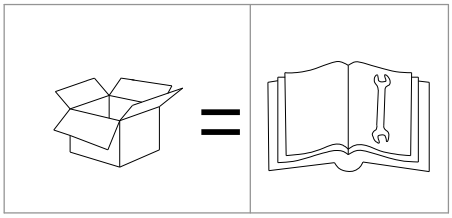

BIRBA INCASSO
rev:00

linea light Decòrative

GU10

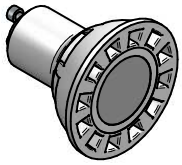

- 9451
- 9453
- 9454

E27

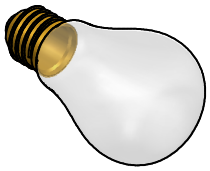

- 9457
- 9459
- 9460

1

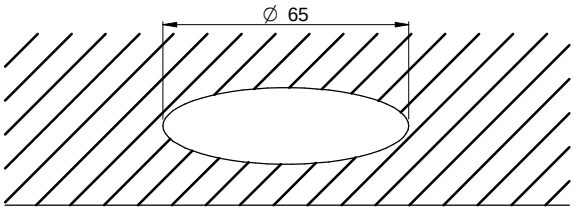

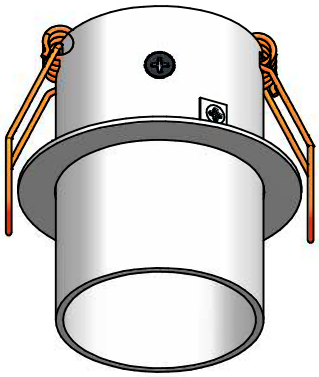

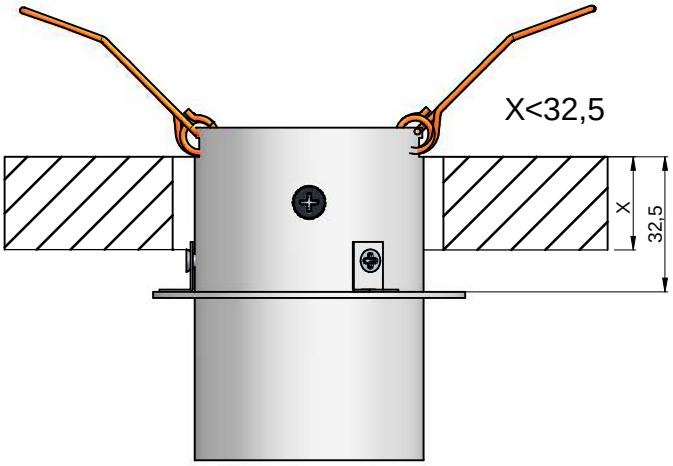

2

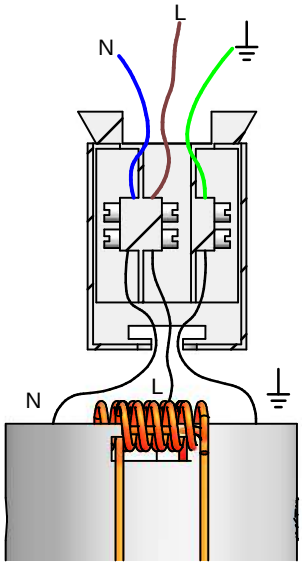

3

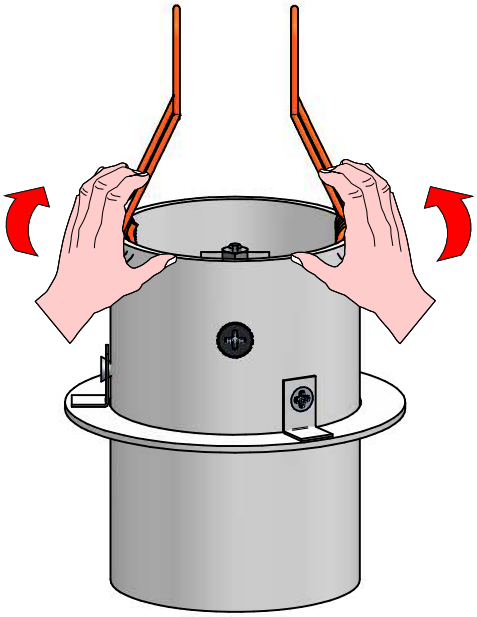

4

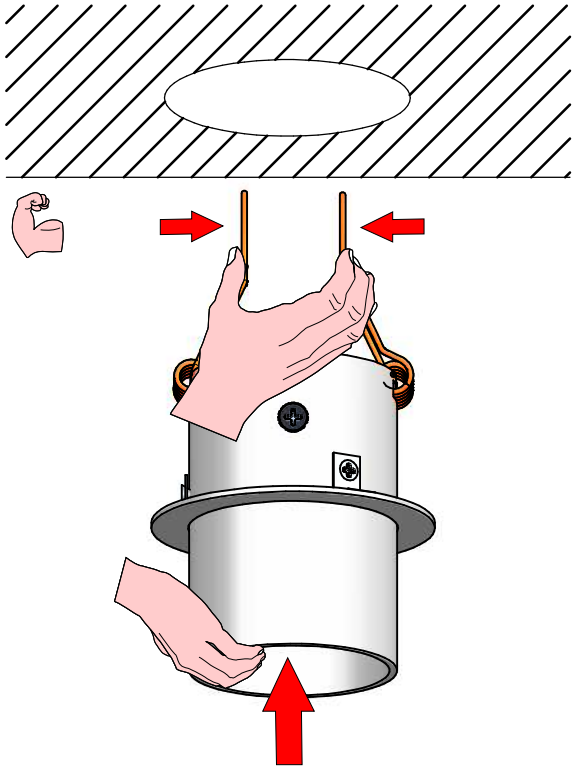

5

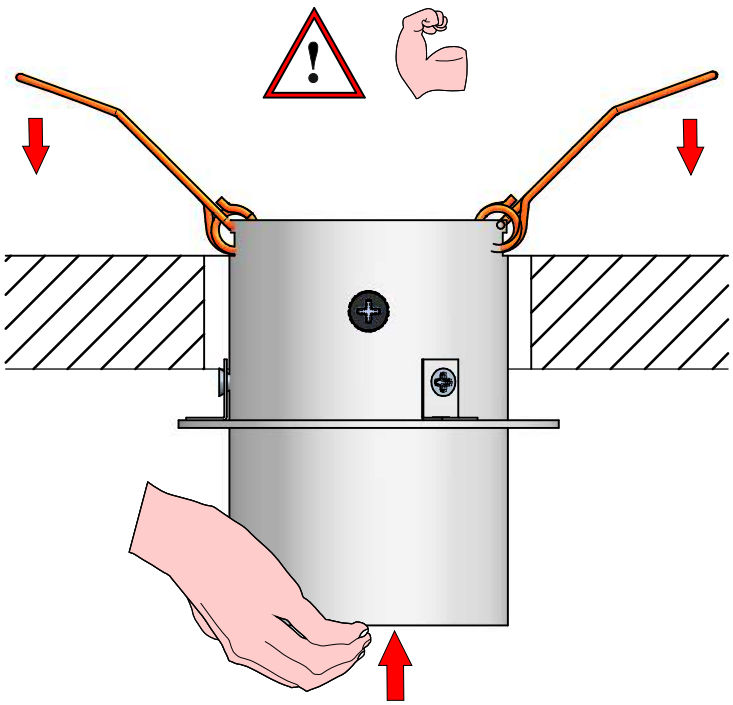

6

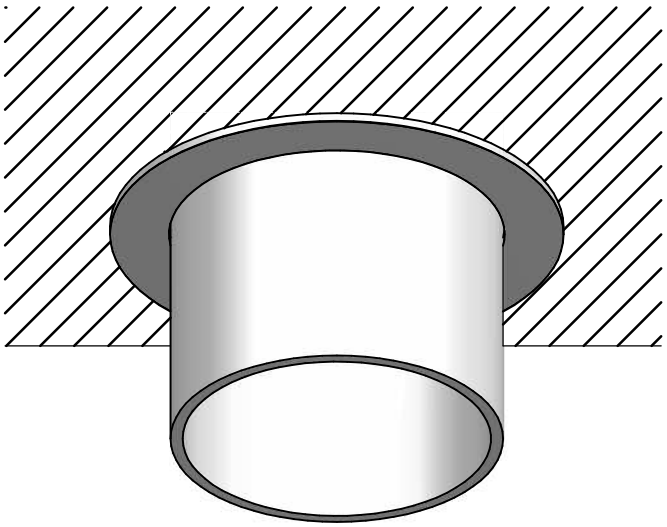

7

GU10

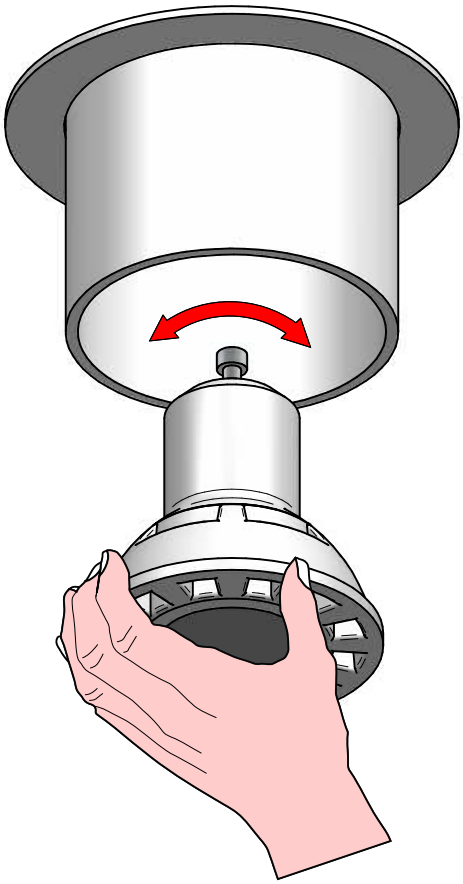

E27

