BIRBA SOSPENSIONE
rev:00

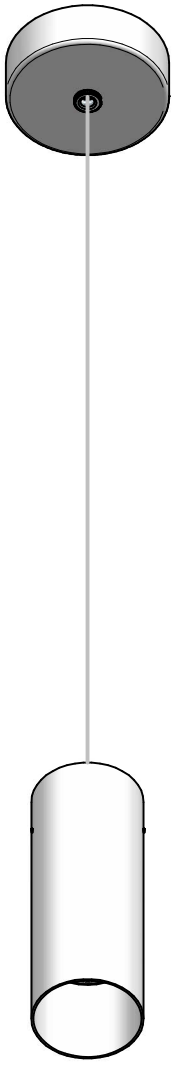

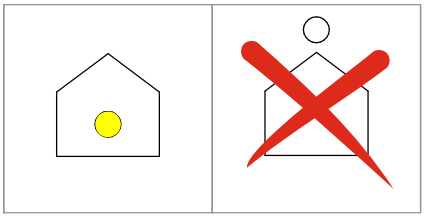

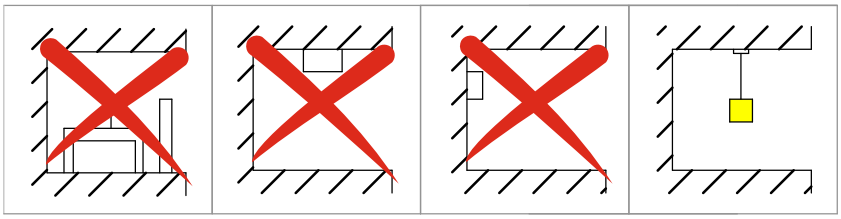

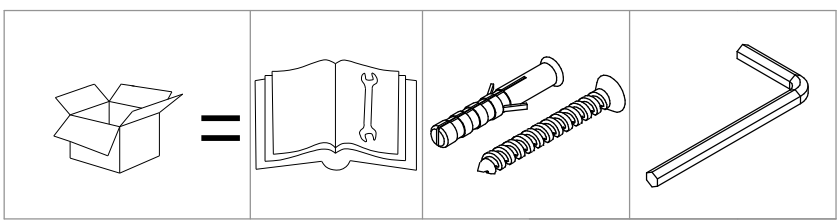

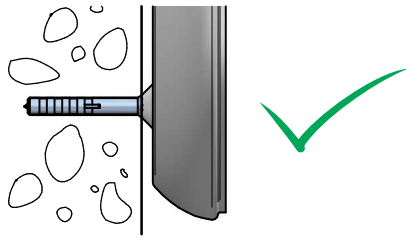

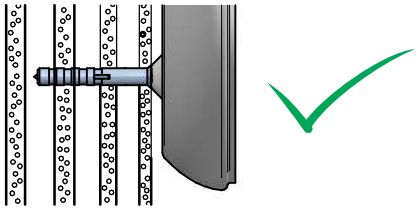

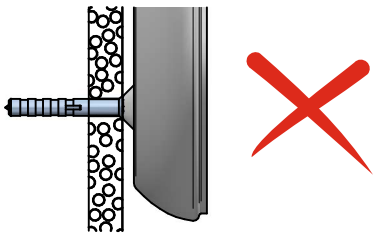

BIRBA SOSPENSIONE
rev:00

linea light Decòrative

GU10

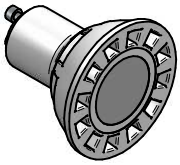

L150		L300		L600	
9355	☐	9361	☐	9367	☐
9357	■	9363	■	9369	■
9358	■	9364	■	9370	■

E27

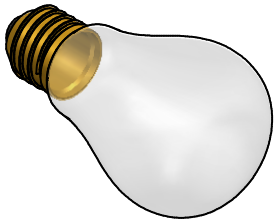

L150		L300		L600	
9403	☐	9409	☐	9415	☐
9405	■	9411	■	9417	■
9406	■	9412	■	9418	■

1

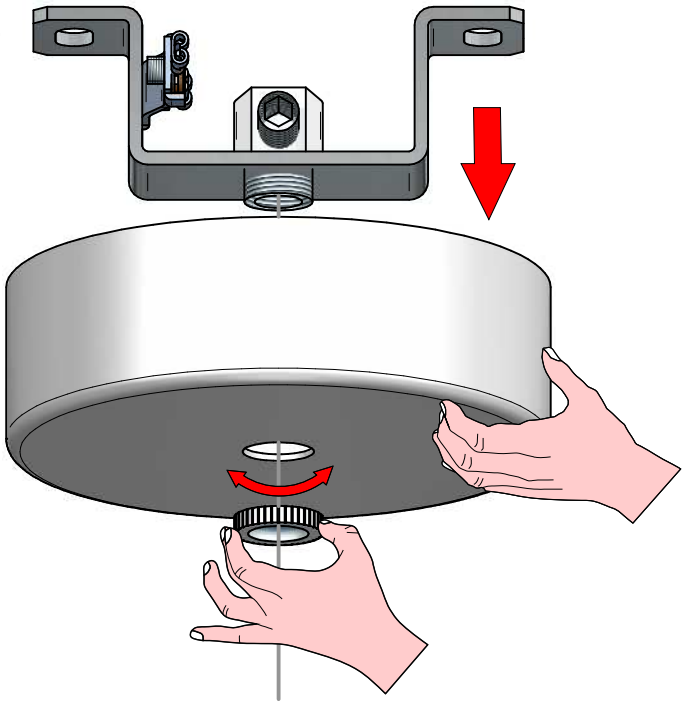

2

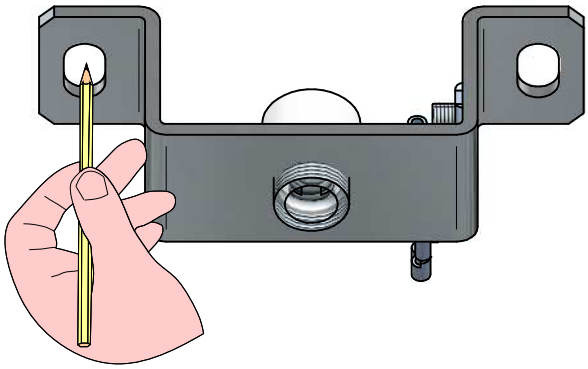

3

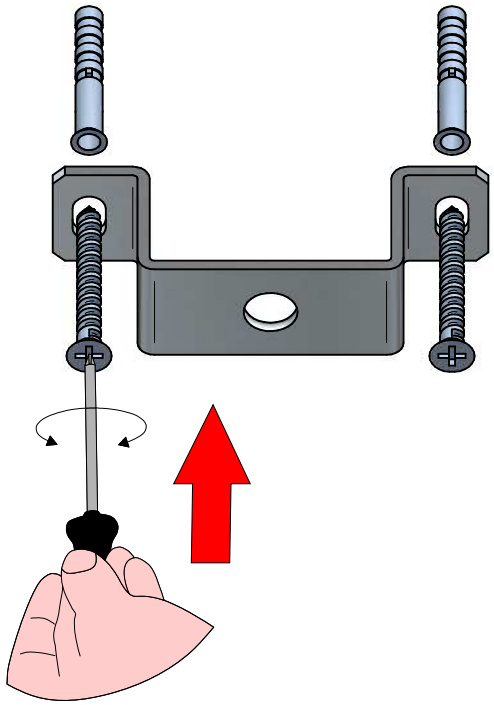

4

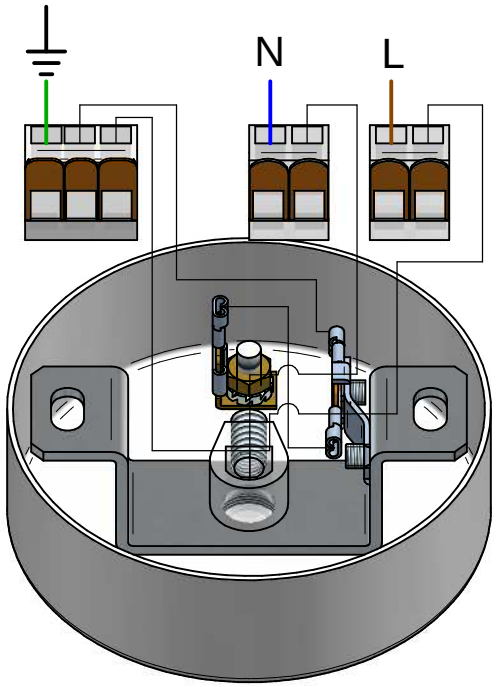

5

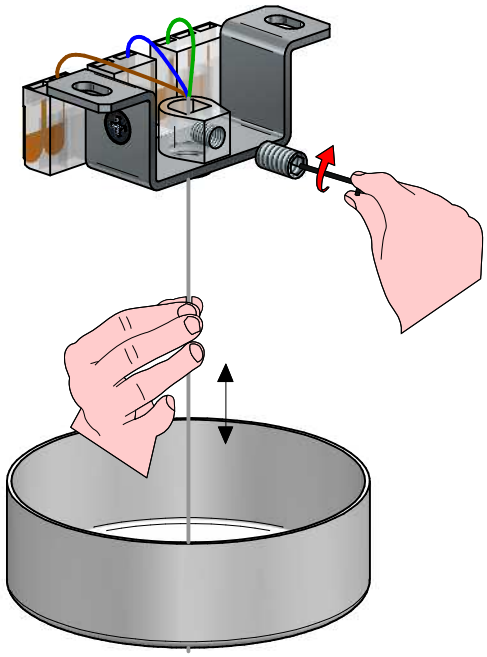

6

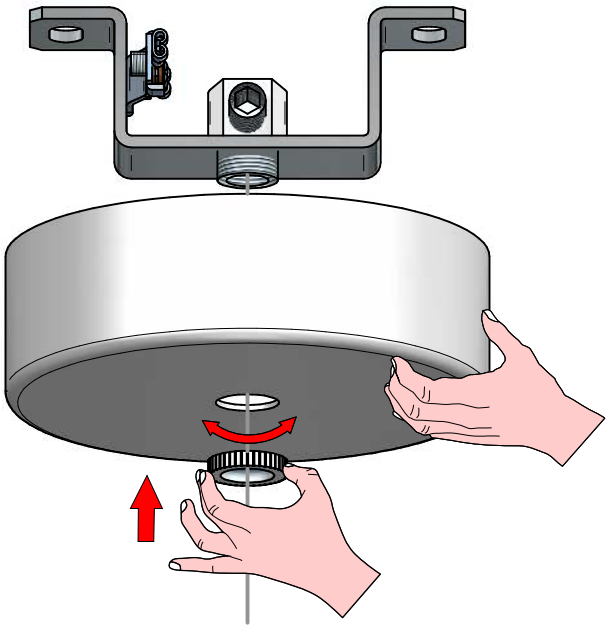

7

GU10

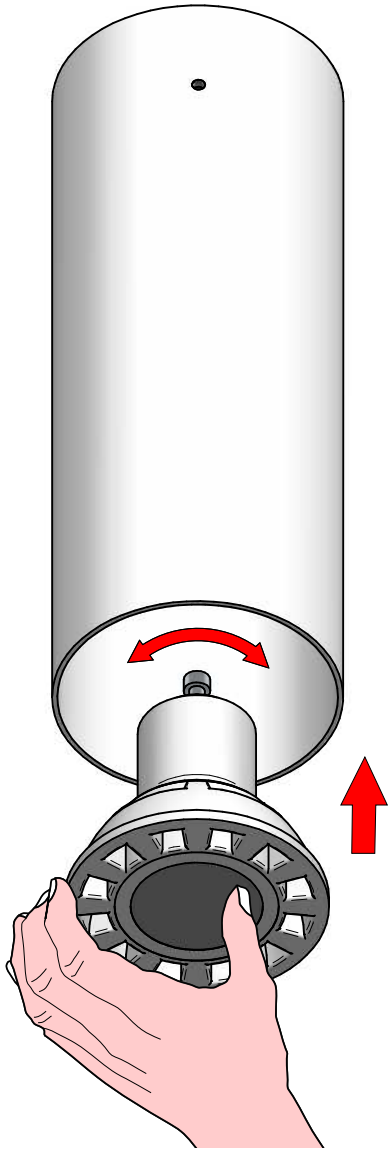

E27

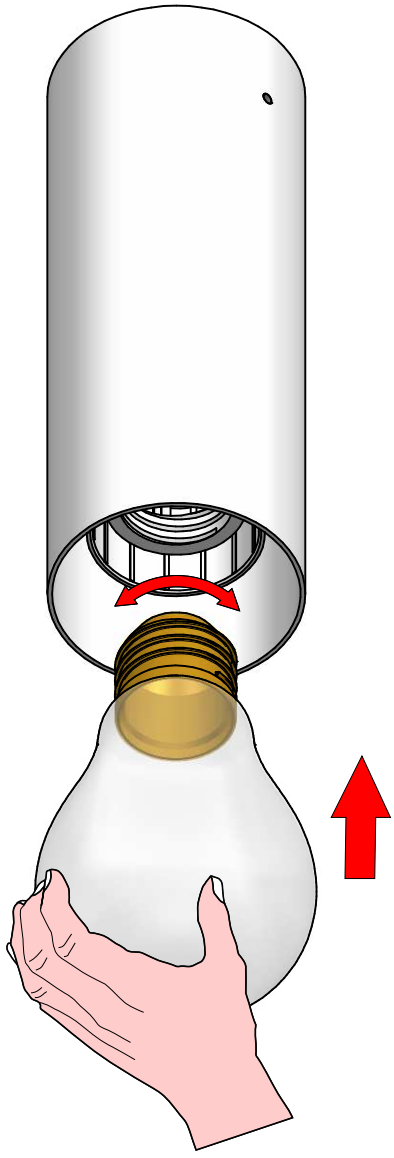

BIRBA SOSPENSIONE
rev:00

GU10

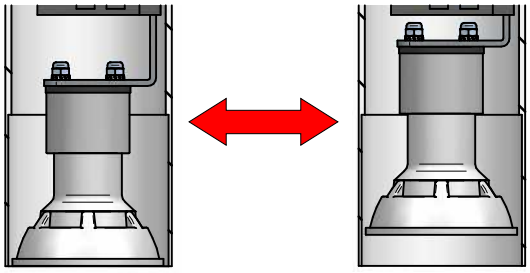

E27

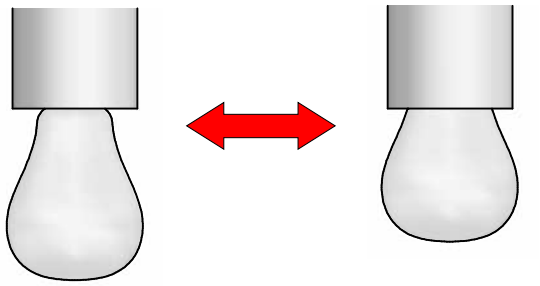

1

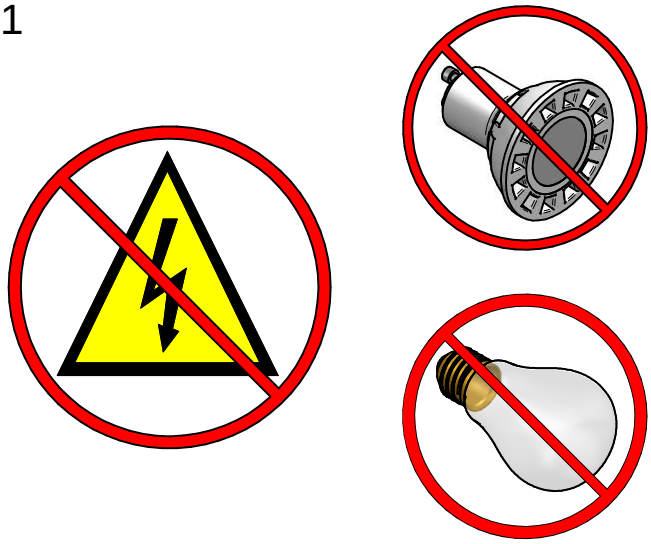

2

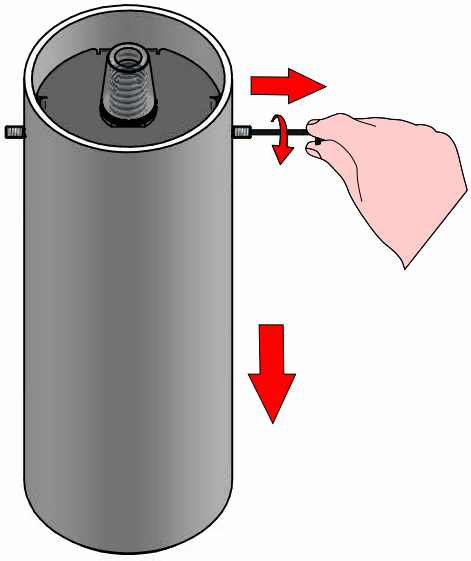

3

GU10

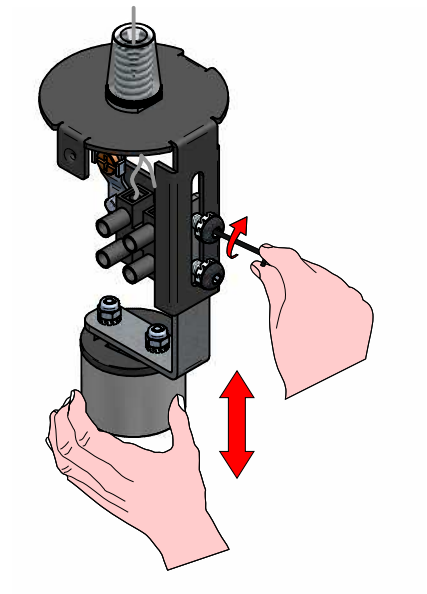

E27

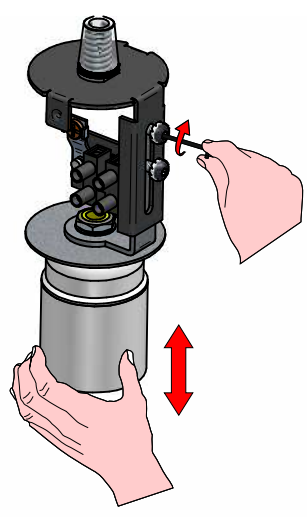

4

