8850
TU-TOP
rev: 00

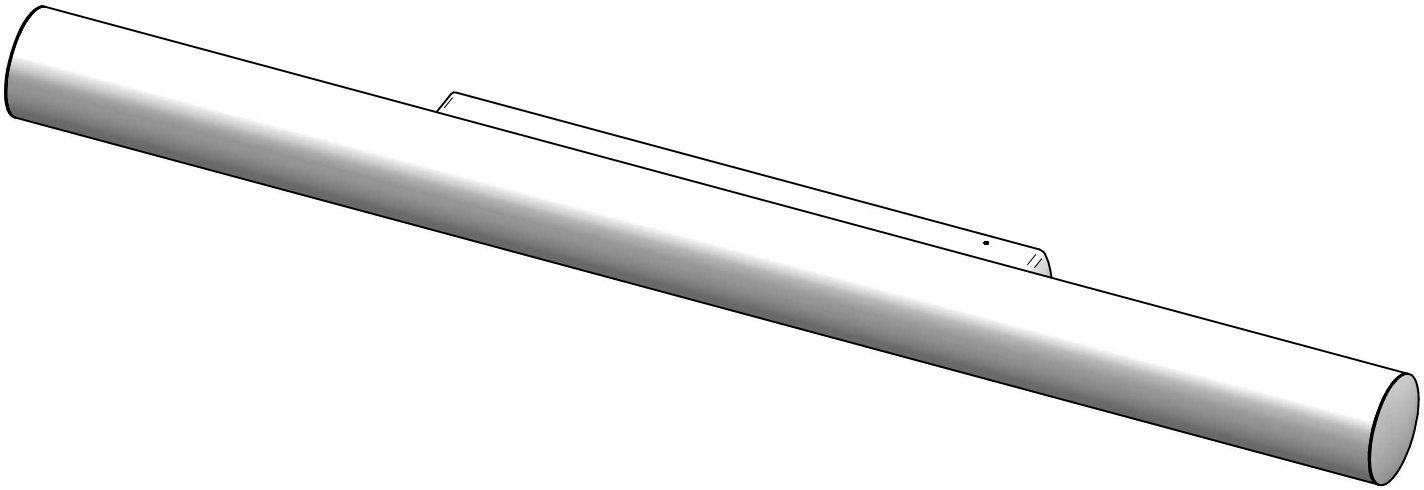

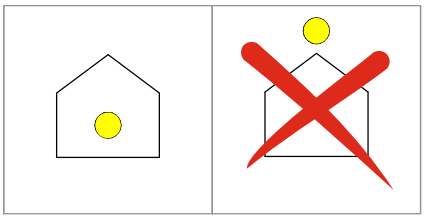

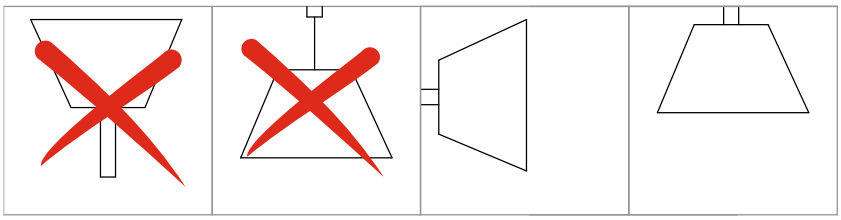

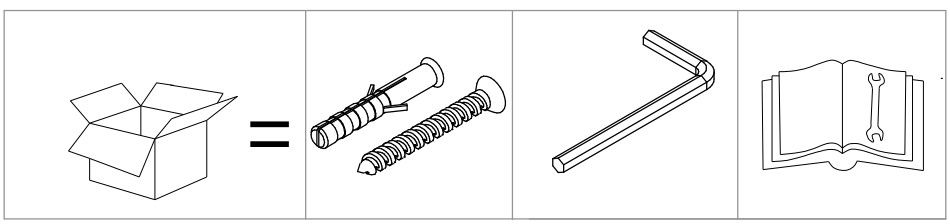

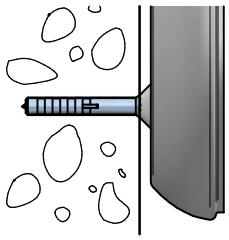

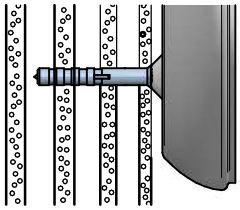

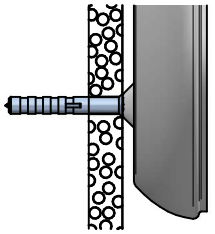

1



2

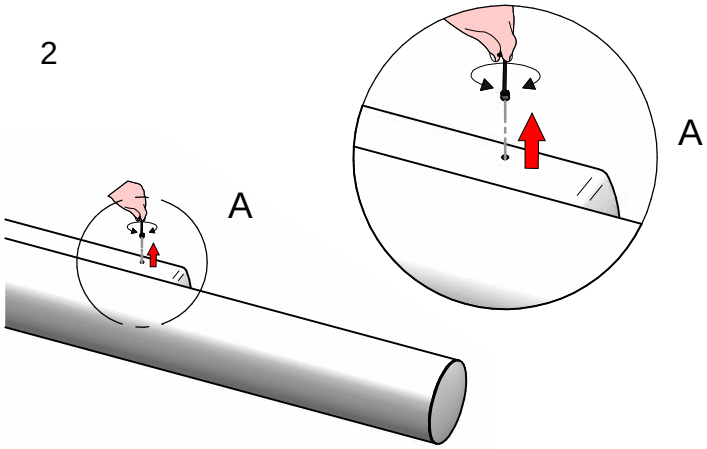

3

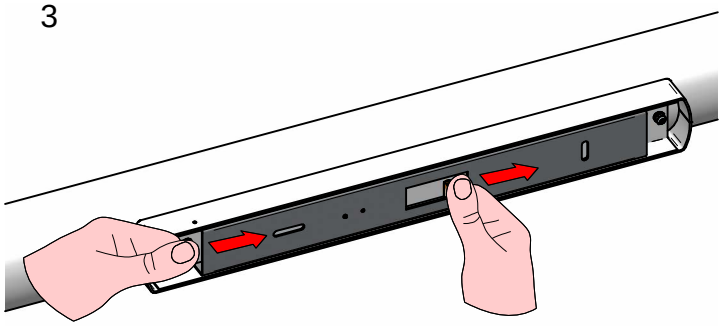

4

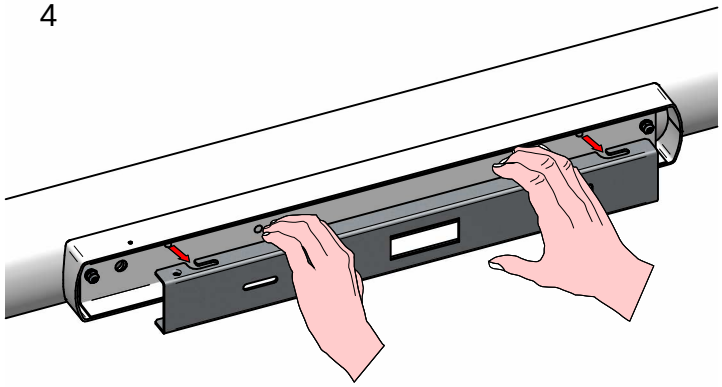

5

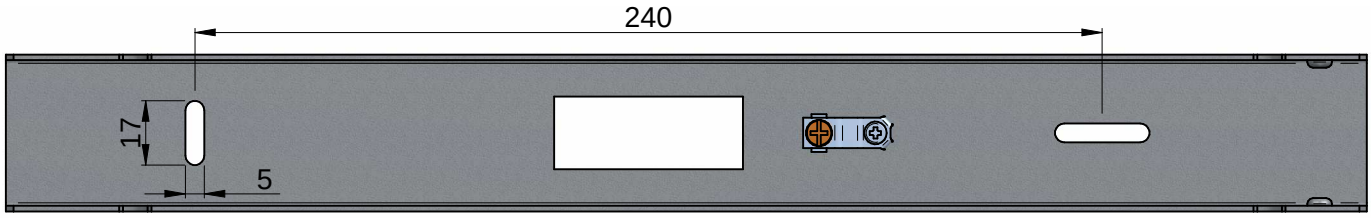

6

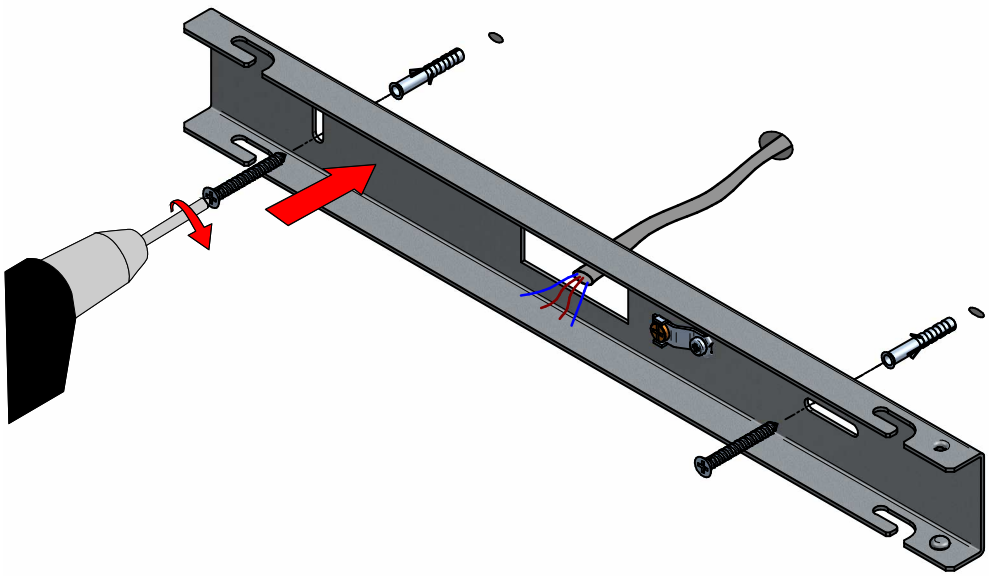

7 DALI

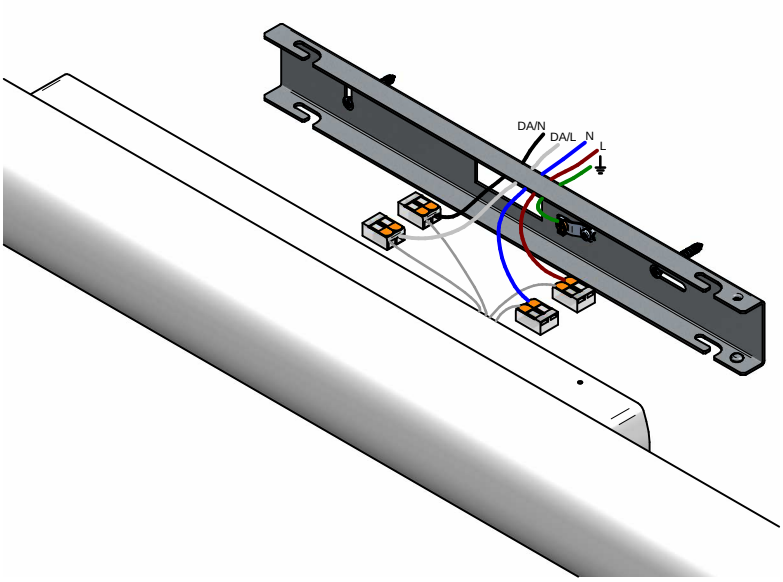

PUSH DIM

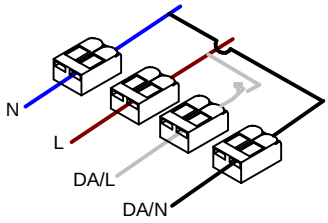

ON/OFF

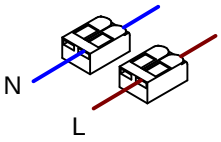

8

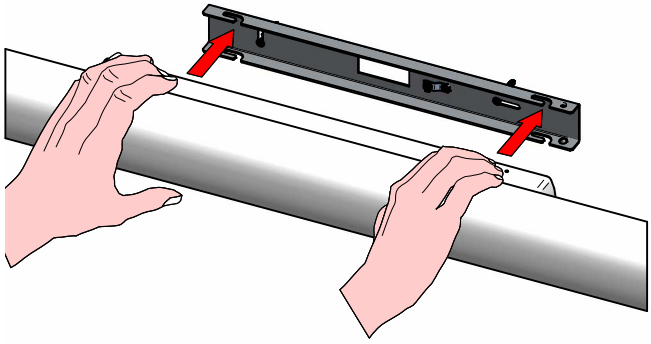

9

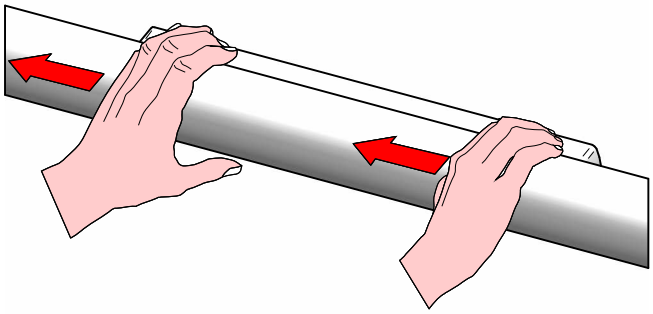

10

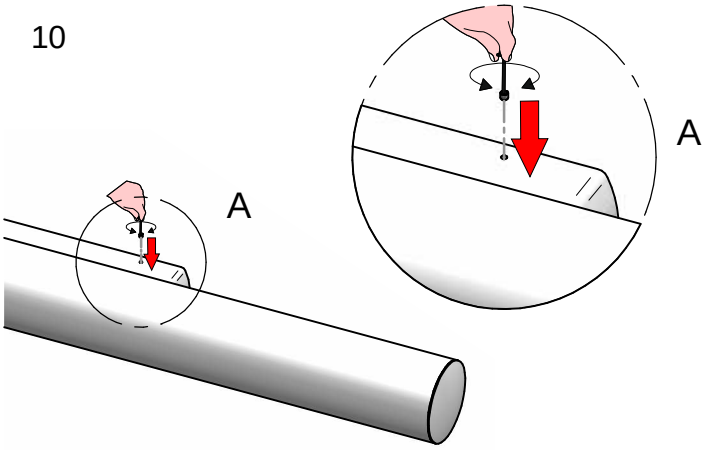

11

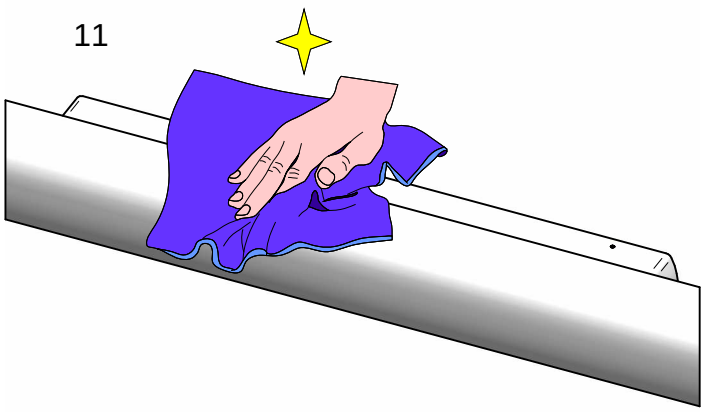

KIT0079 - CASAMBI

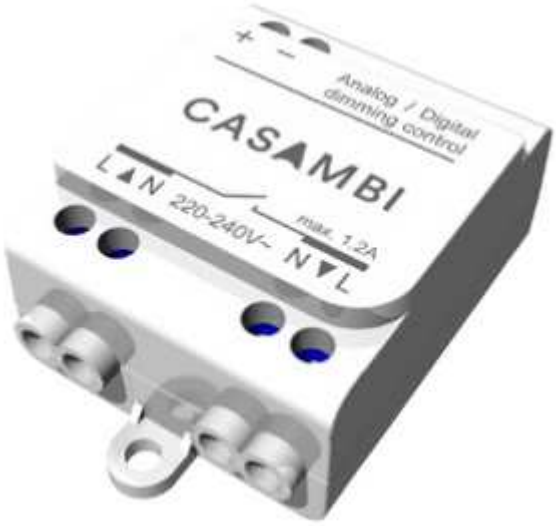

DALI / 1-10V

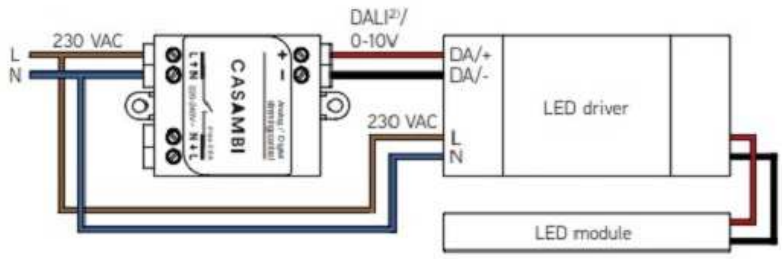



DALI / 1-10V

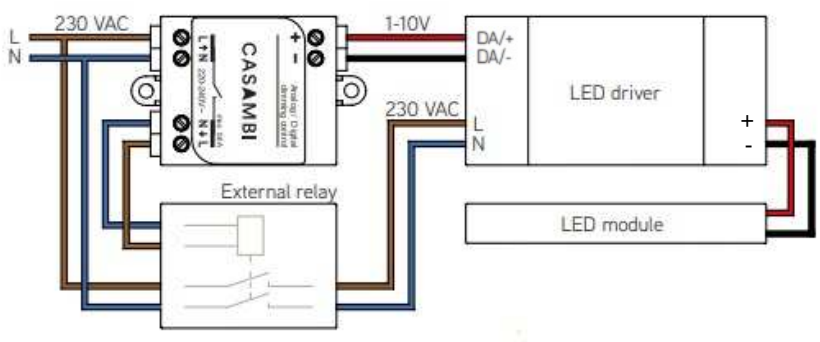



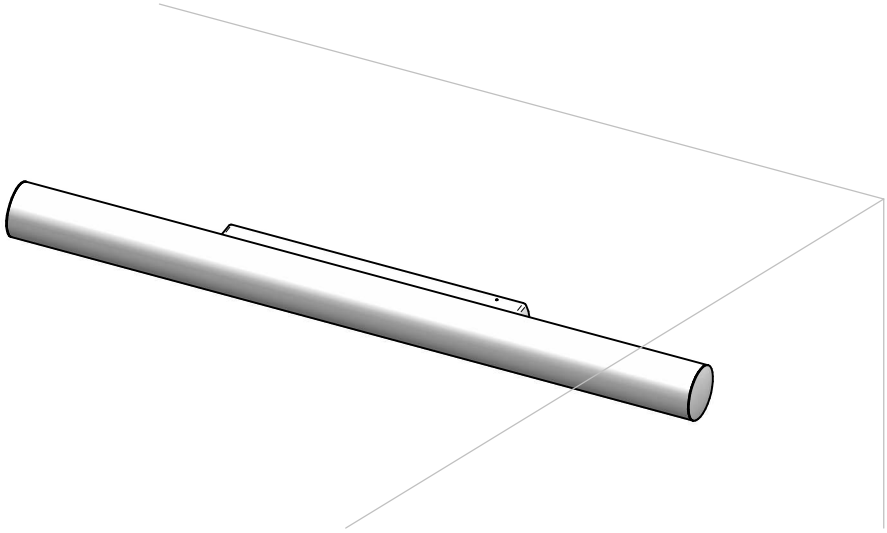

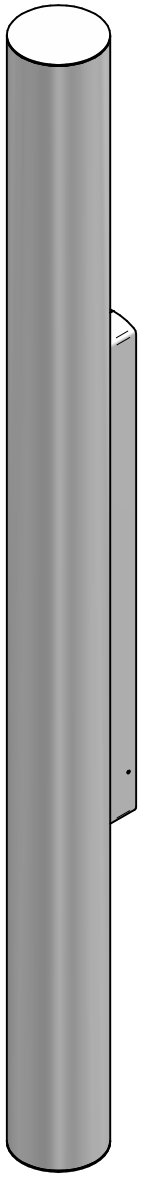

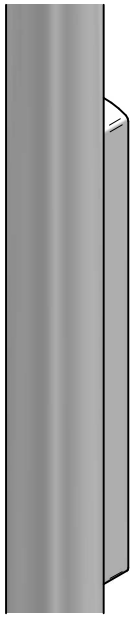



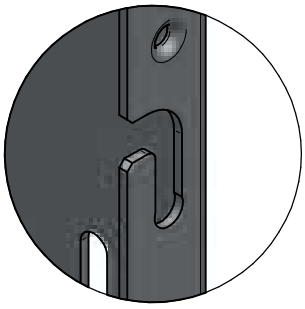

DETTAGLIO B

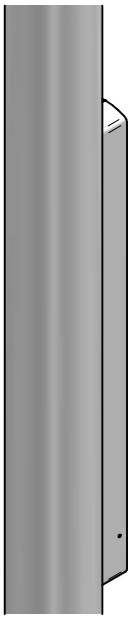

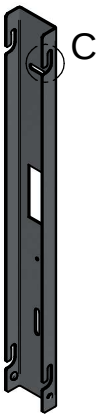

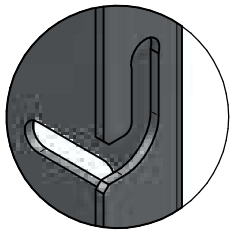

DETTAGLIO C

8851
TU-TOP
rev: 00

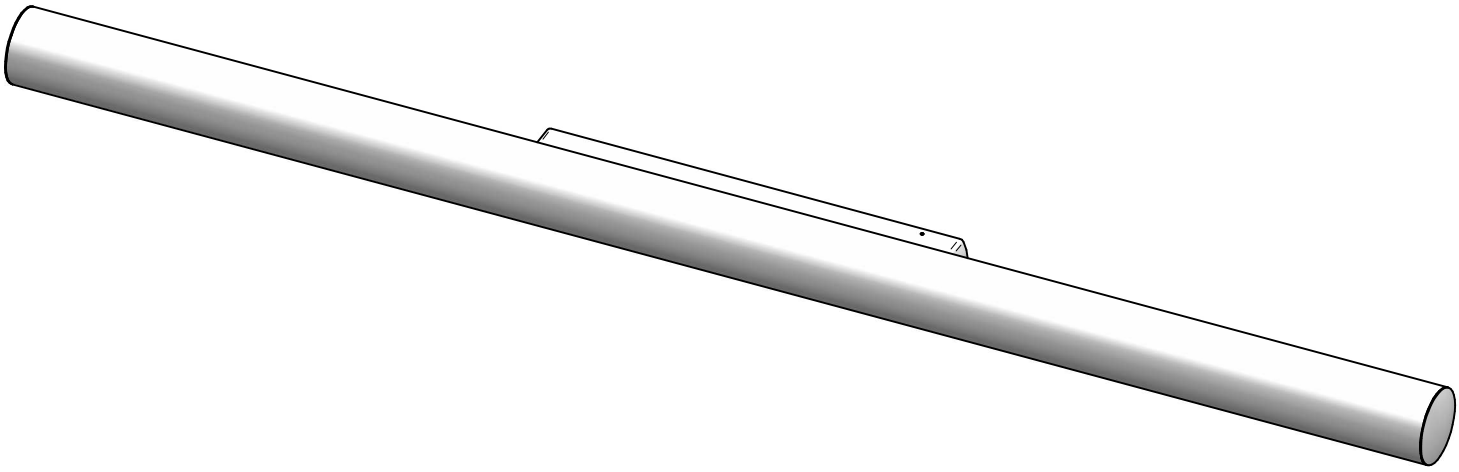

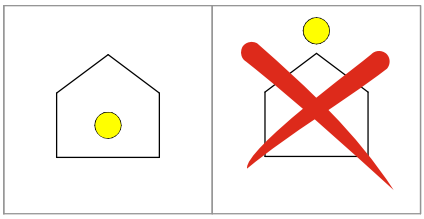

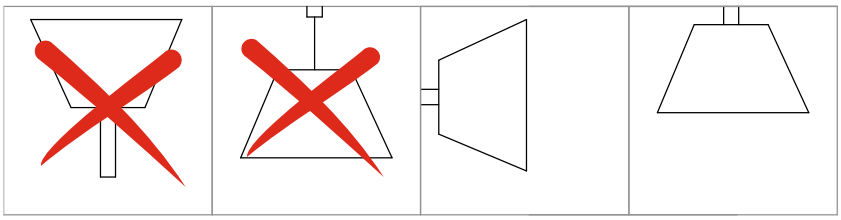

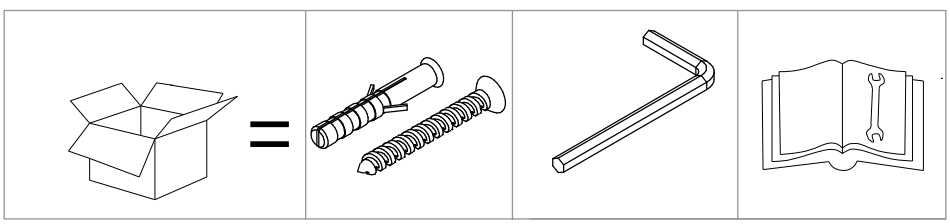

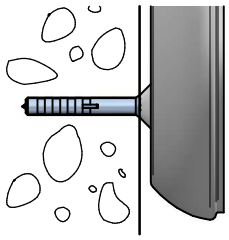



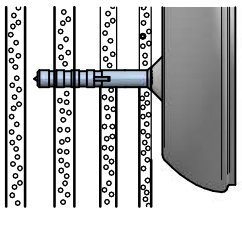



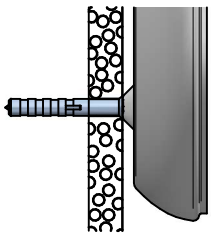



1



2

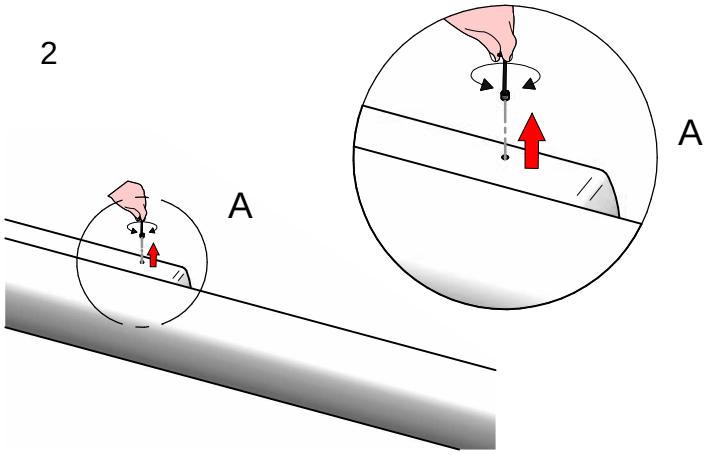

3

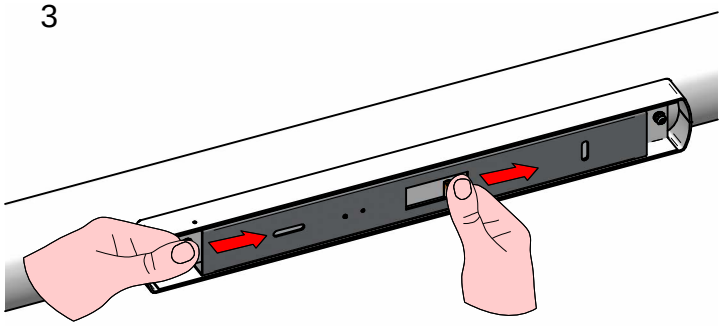

4

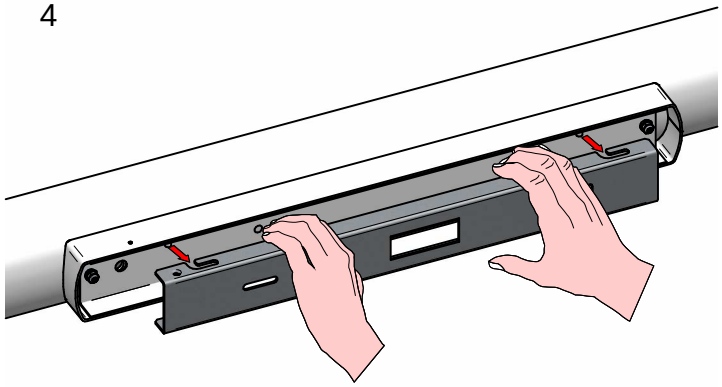

5

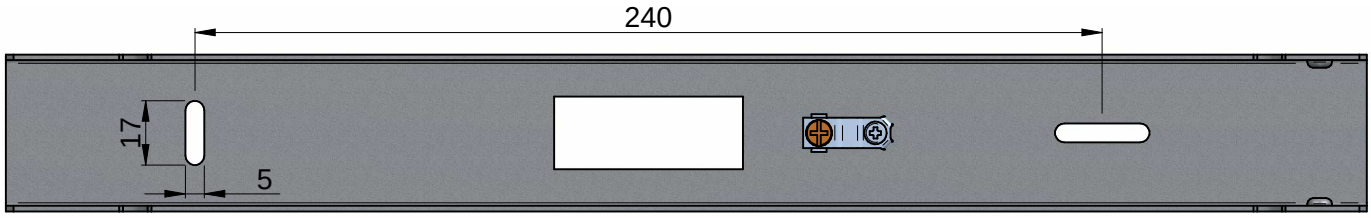

6

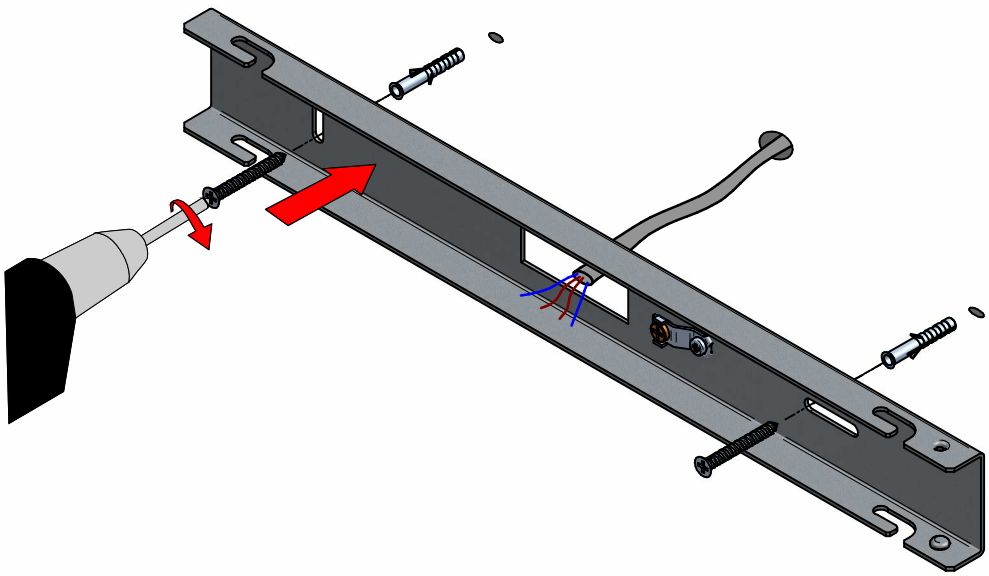

7 DALI

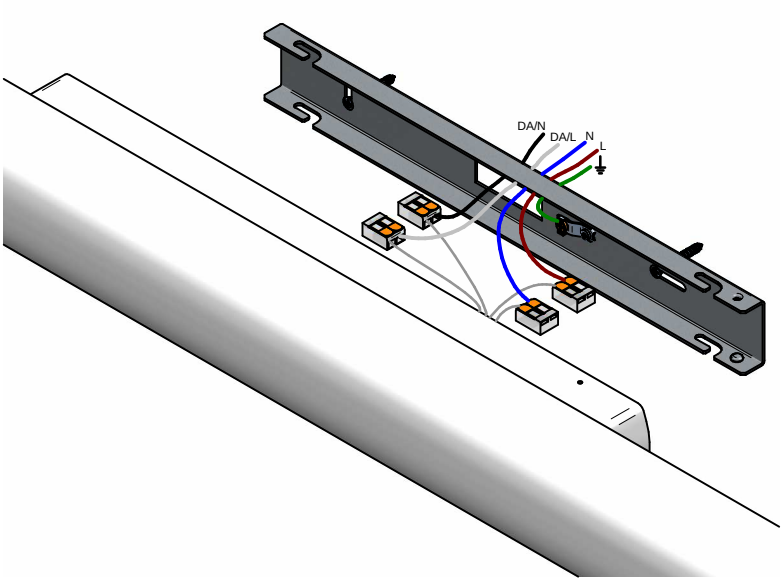

PUSH DIM

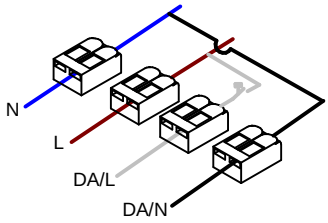

ON/OFF

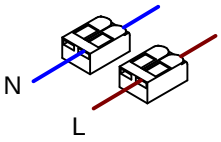

8

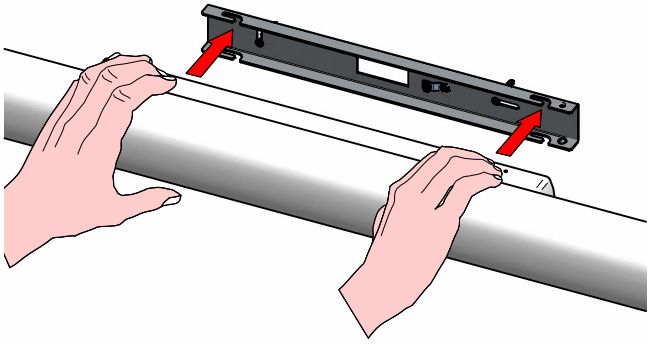

9

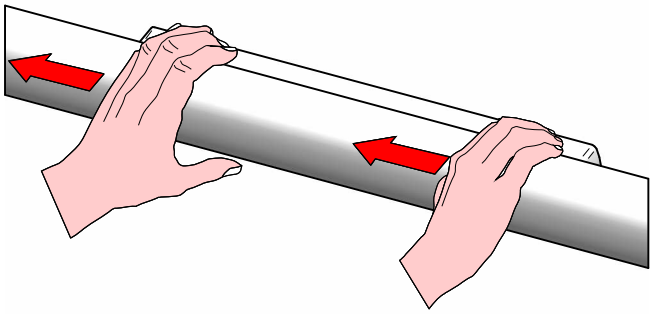

10

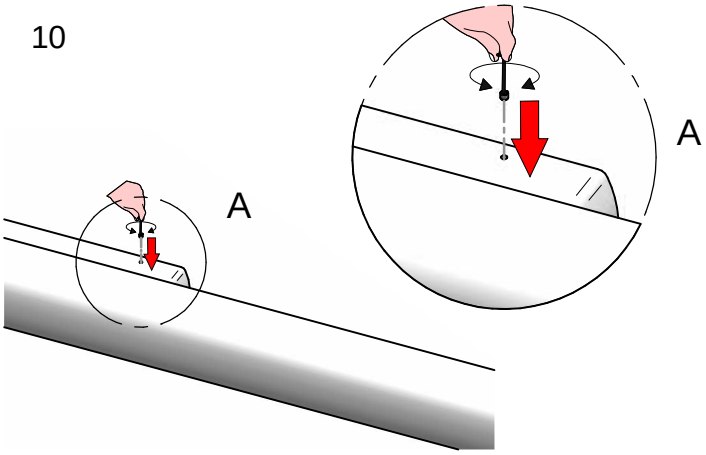

11

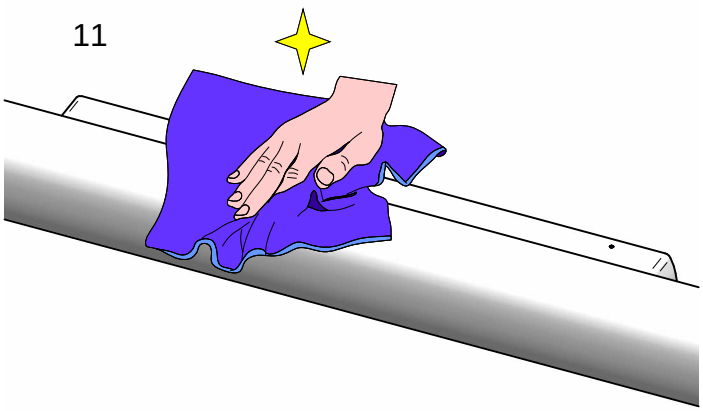

KIT0079 - CASAMBI

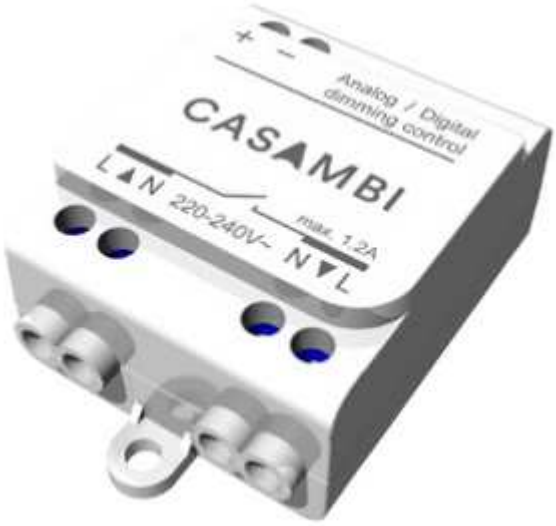

DALI / 1-10V

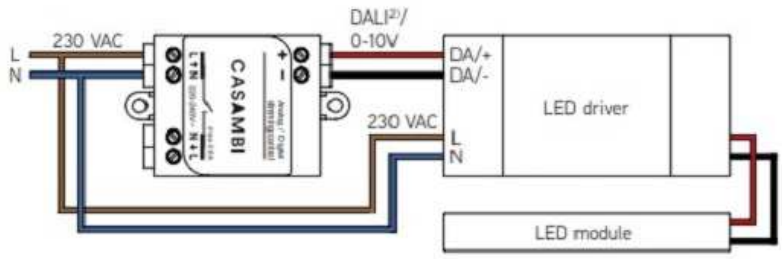



DALI / 1-10V

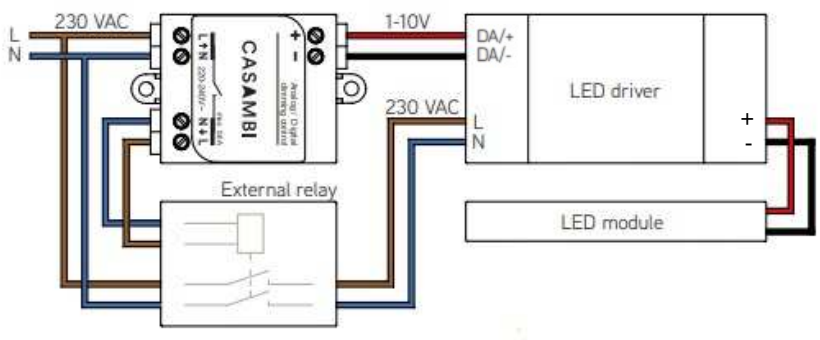



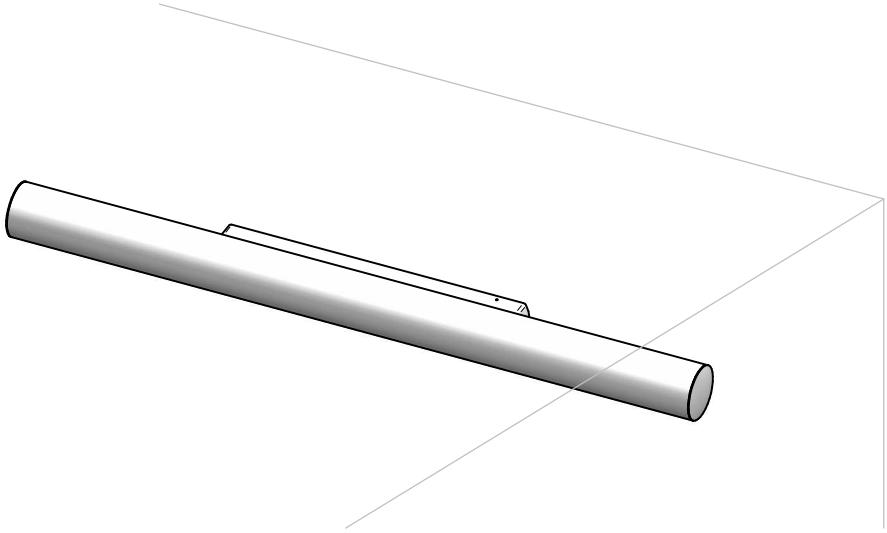

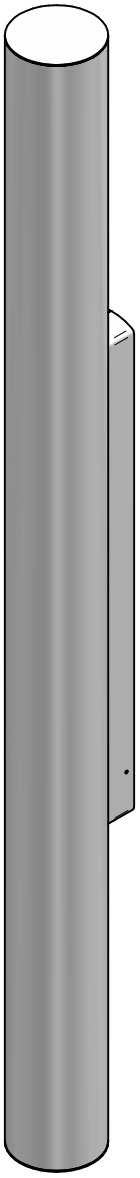

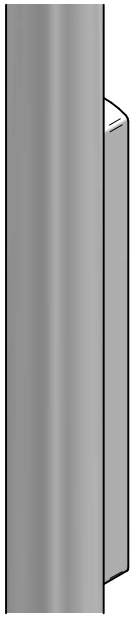

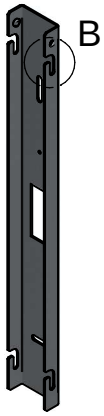

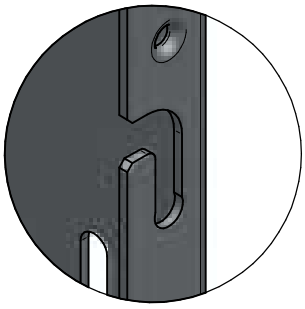

DETTAGLIO B

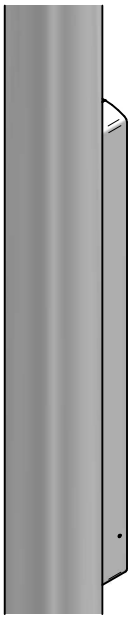

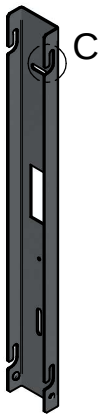

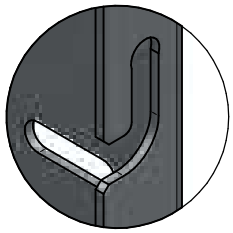

DETTAGLIO C