# ISTRUZIONI DI MONTAGGIO - MOUNTING INSTRUCTIONS

LED-FGI841

## Serie : Modus_M Master/Slave/Master DW/Slave DW/Corner/Cap Kits

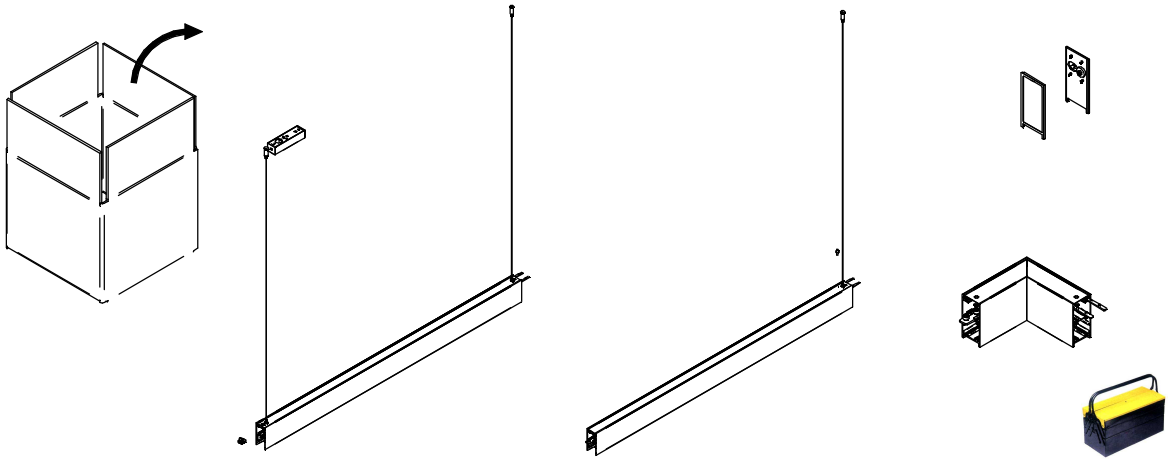

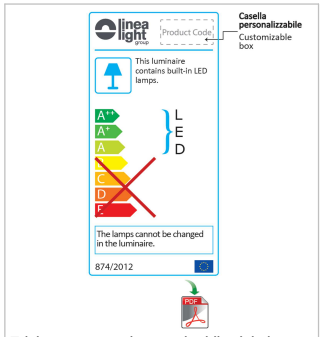


Etichetta energetica scaricabile dal sito
www.linealight.com
Energy label downloaded from the website
www.linealight.com



L'APPARECCHIO DEVE ESSERE INSTALLATO DA PERSONALE QUALIFICATO. L'AZIENDA DECLINA OGNI RESPONSABILITÀ QUALORA L'INSTALLAZIONE NON AVVENGA LASCIARE UNA COPIA DI QUESTE ISTRUZIONI AL RESPONSABILE DELLA MANUTENZIONE. CONSERVARE L'ETICHETTA DELL'IMBALLO ORIGINALE PER EVENTUALI RECLAMI FUTURI

*THIS FICTURE MUST BE INSTALLED BY A QUALIFICATED ELECTRICIAN. LINEA LIGHT IS NOT RESPONSABLE IF ITS FIXTURES ARE NOT INSTALLED ACCORDING TO LOCAL SAFETY STANDARDS. PLEASE LEAVE A COPY OF THESE INSTRUCTIONS TO THE PERSON RESPONSABLE FOR THE MAINTENANCE OF THE INSTALLATION. KEEP THE LABEL OF THE ORIGINAL PACKING FOR THE EVENTUAL FUTURE CLAIMS.*

---

## Product Installation

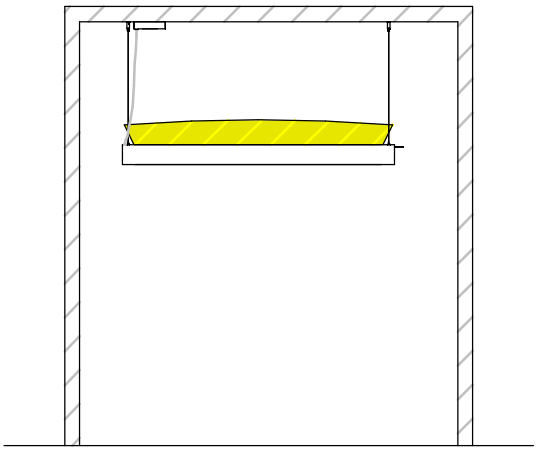

A) pendant - continous line

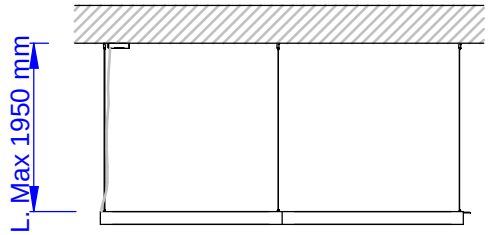


Master



Slave

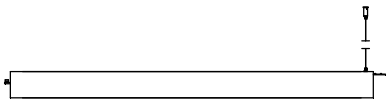

### 1) Cap kits

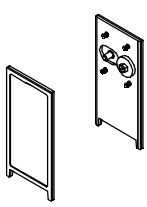

### 2) Modus_M Corner

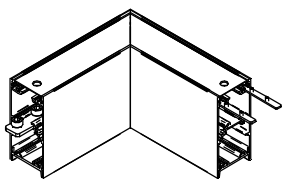

## 1A Posizione cavi di sospensione Master / Position of suspension cables Master

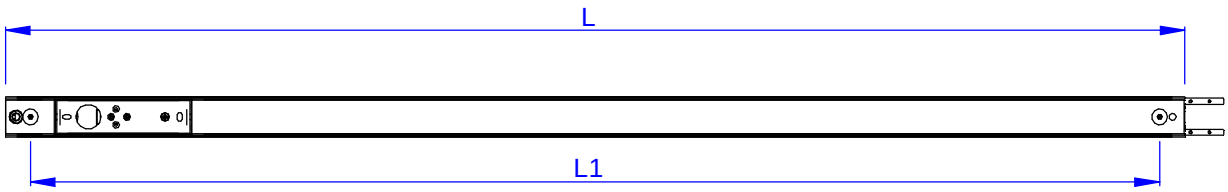


| LENGTH L(mm) | EMISSION | L1(mm) |
|---|---|---|
| 1200 | MonoEmission | 1148,8 |
| 1500 | MonoEmission | 1448,8 |
| 2400 | MonoEmission | 2348,8 |
| 3000 | MonoEmission | 2948,8 |

## 2A Posizione cavi di sospensione Slave / Position of suspension cables Slave

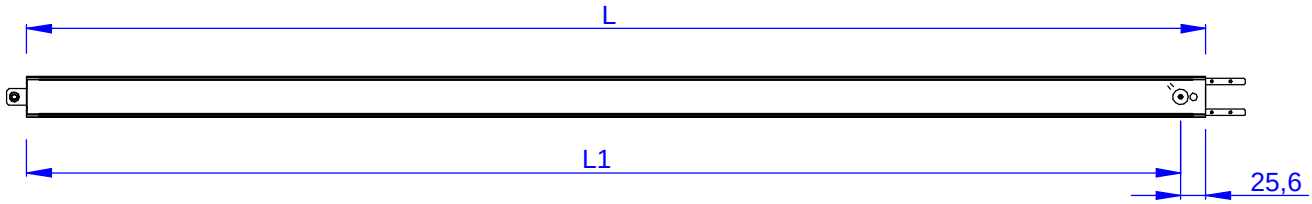


| LENGTH L(mm) | EMISSION | L1(mm) |
|---|---|---|
| 1200 | MonoEmission | 1174,4 |
| 1500 | MonoEmission | 1474,4 |
| 2400 | MonoEmission | 2374,4 |
| 3000 | MonoEmission | 2974,4 |

## 3A Posizione staffe curva / Position brackets Corner

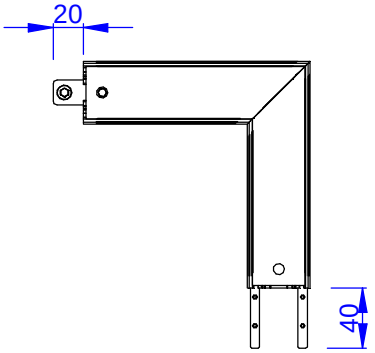

## 4A Tagliare i cavi alla lunghezza desiderata / Cut cable to desidered siz

### Master

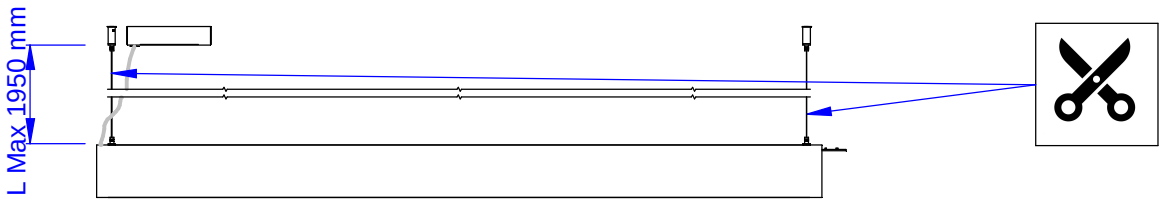


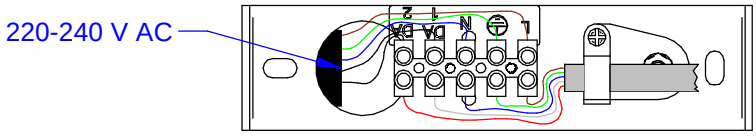


## 5A Segnare,forare e fissare a soffitto / Mark, drill and fix to the ceiling

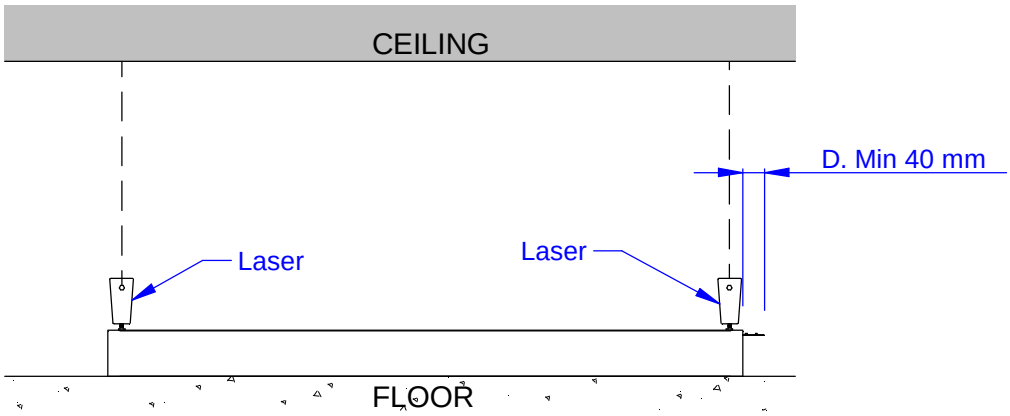


### Fix Power Supply

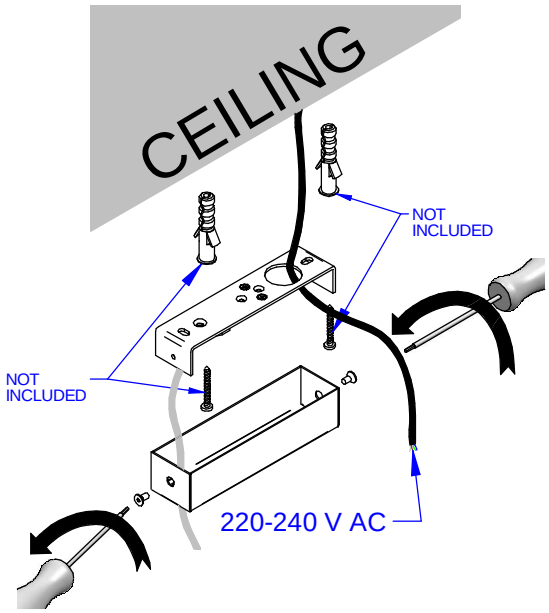


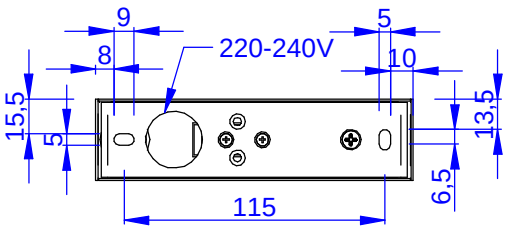


### Fix Suspension

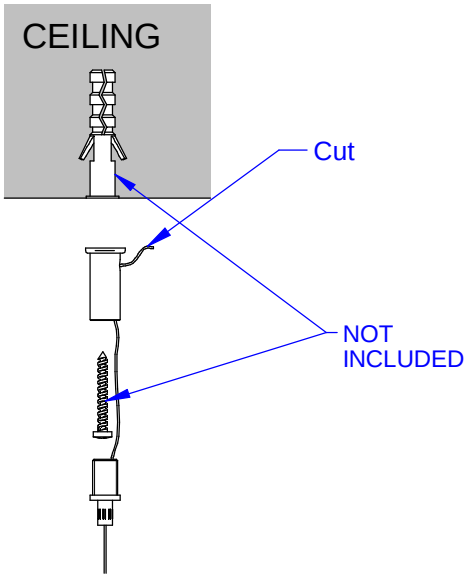

# 6A Agganciare Master con Slave / Hook up Master with Slave

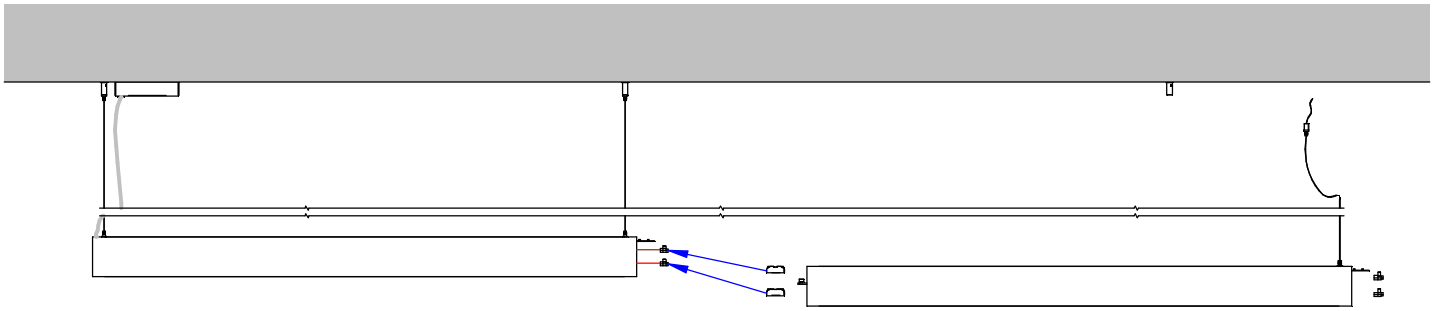

## Cablare Cavi / Wire Cables

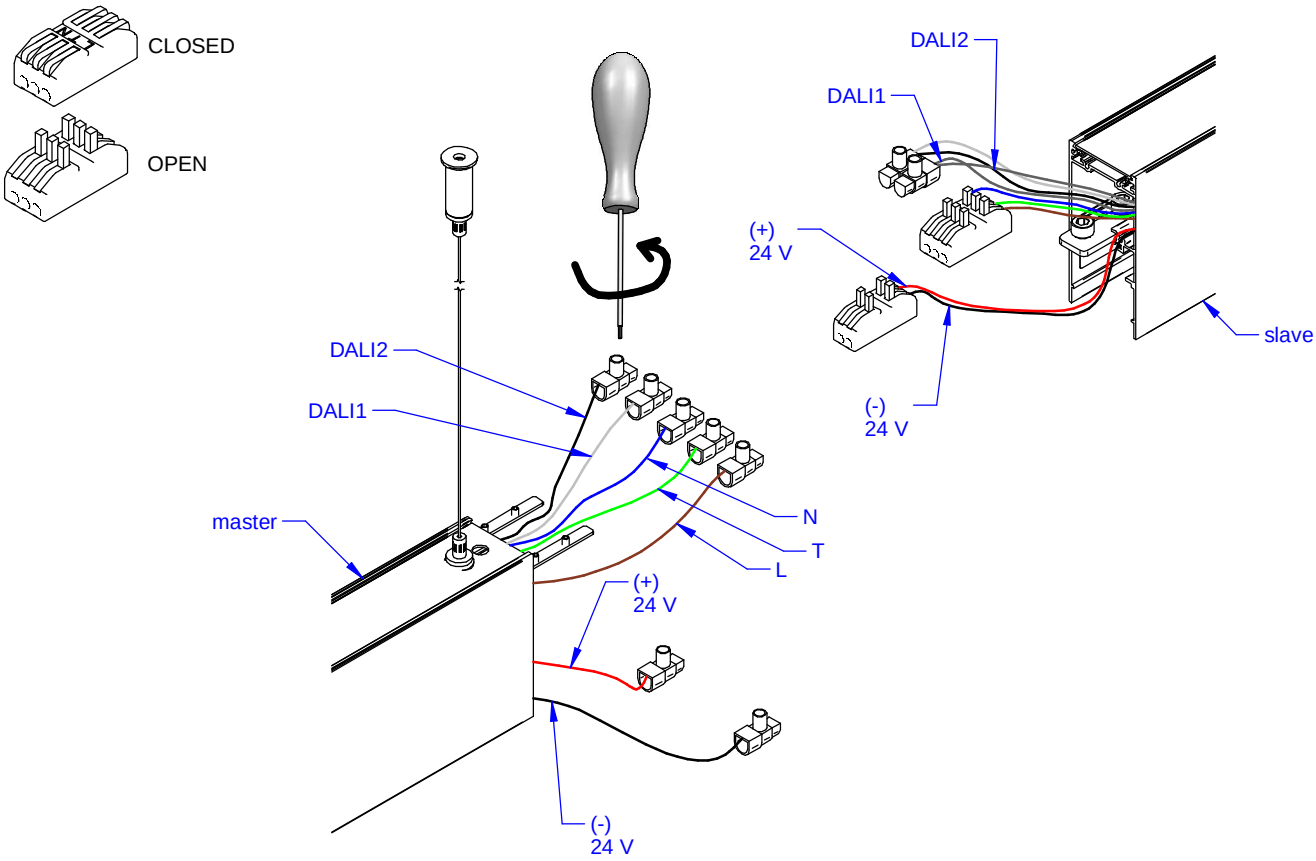


## Avvitare staffette di collegamento / Screw connecting brackets

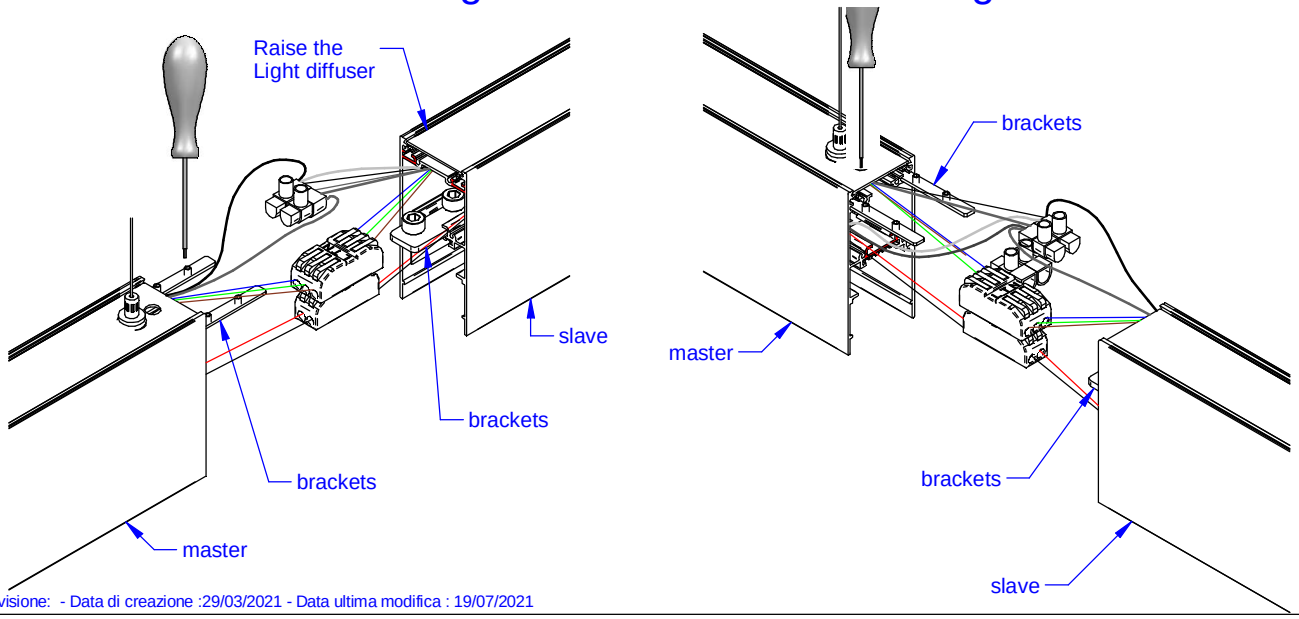

# 7A Montaggio Curva / Assembly Corner

**N.B.**
**Per fare la curva Sinistra, spostare staffe e morsetti**
**Left curve, move brackets and clamps**

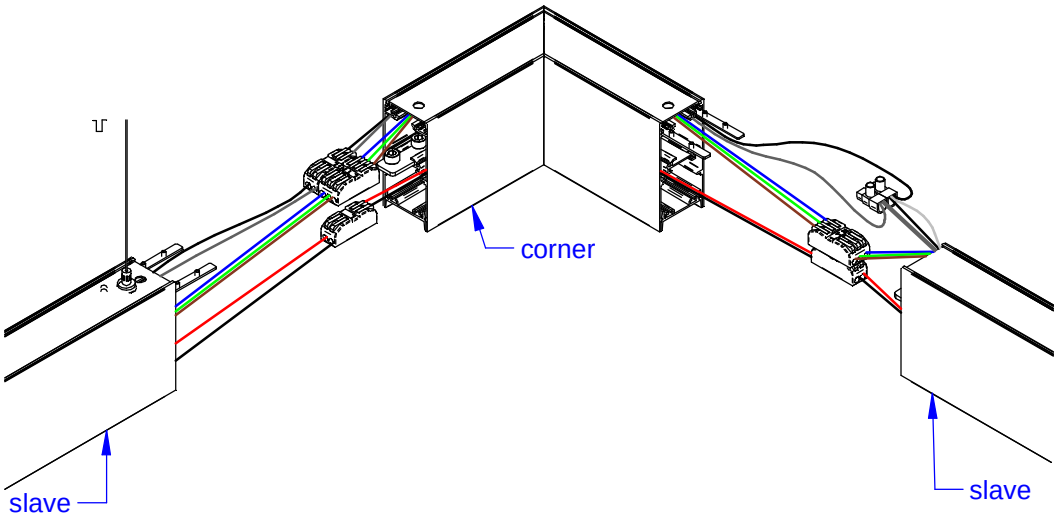


# 8A Montaggio Tappi / Assembly Cap kits

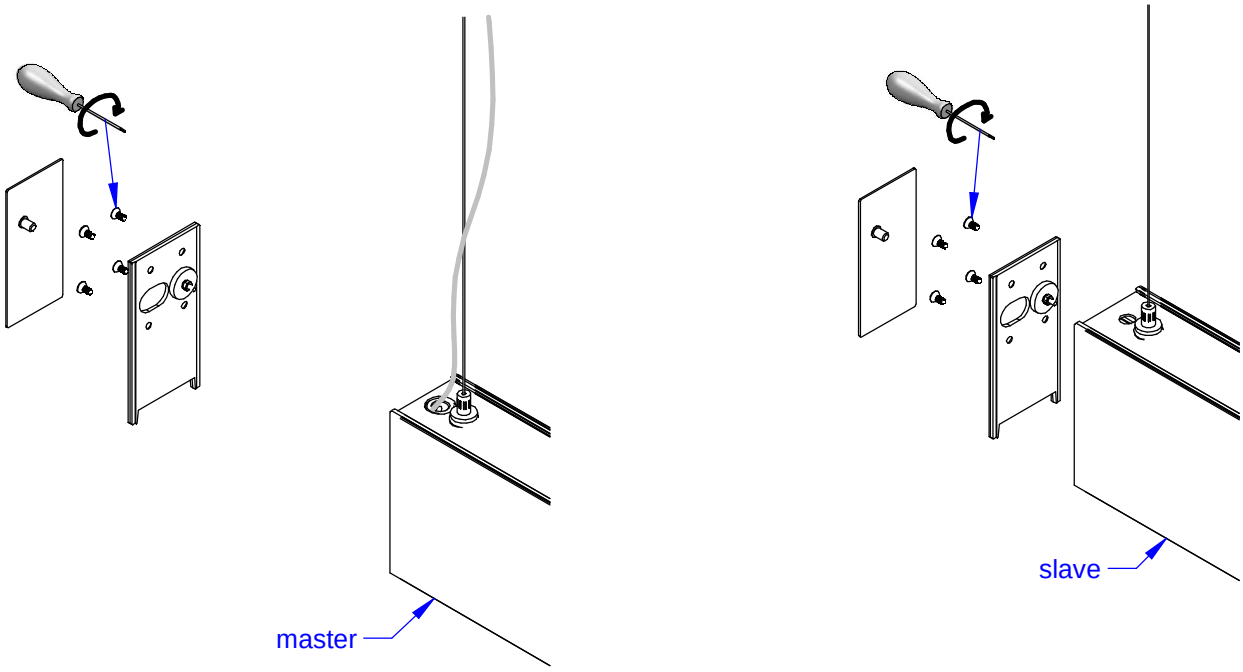

# MASTER L 1200 - 1500 MM

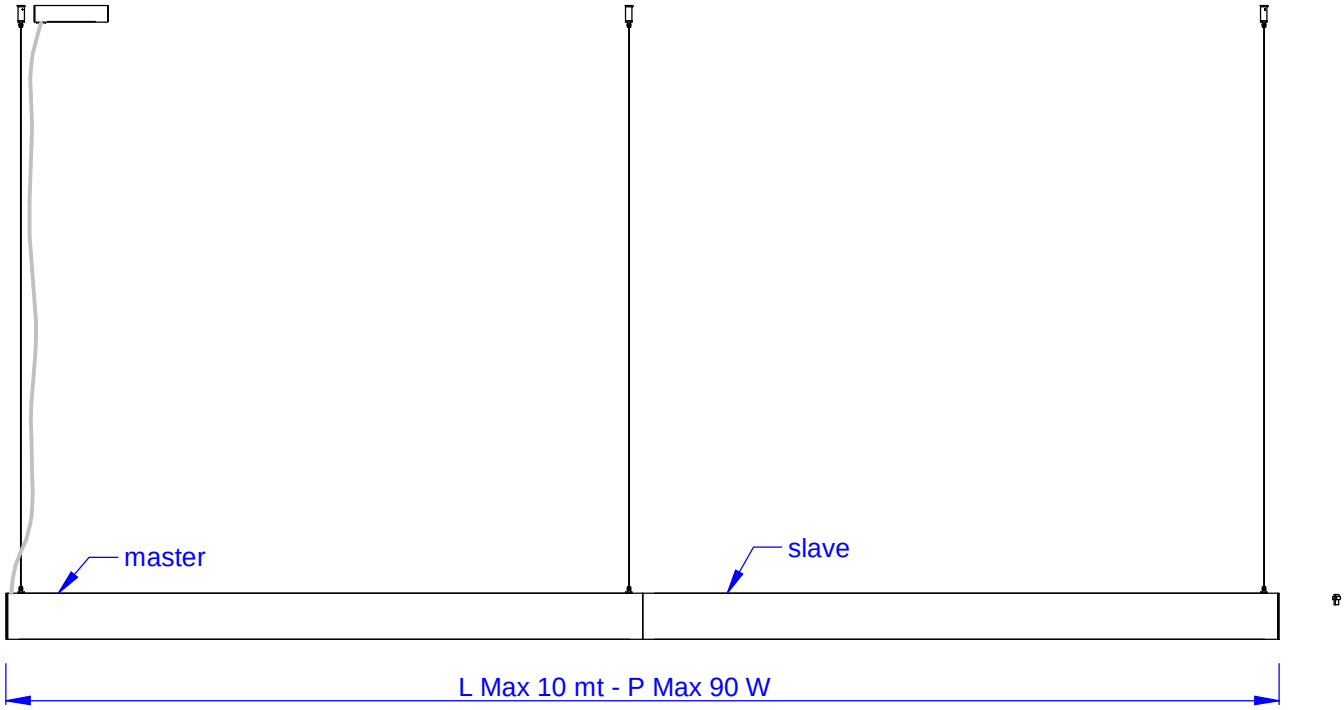


Rialimentare con un master ogni 10 m.
Power up with master every 10 m

# MASTER L 2400 - 3000 MM

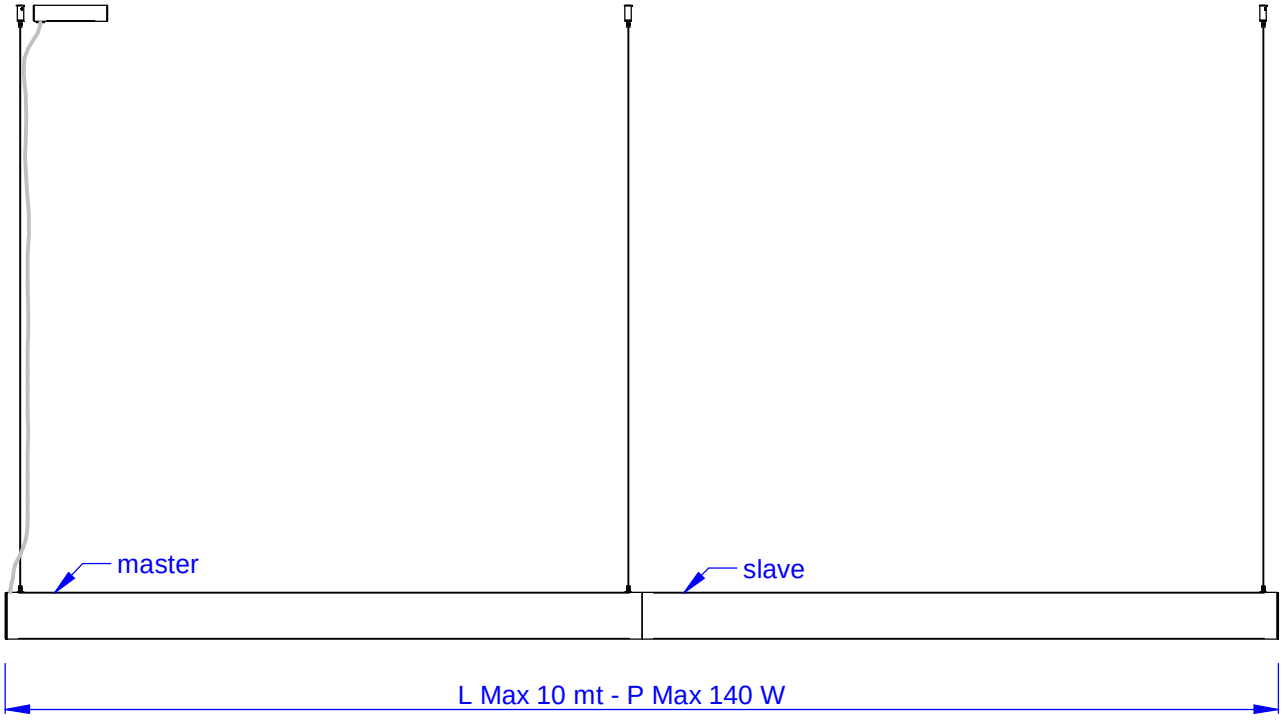


Rialimentare con un master ogni 10 m.
Power up with master every 10 m

# ISTRUZIONI DI MONTAGGIO - MOUNTING INSTRUCTIONS

LED-FGI841

| I | GB | F | D | E |
|---|---|---|---|---|
| **Procedura di cablaggio** | **Wiring procedure** | **Procédure de câblage** | **Anleitung zur Verkabelung** | **Procedimiento de cableado** |
| 1 Chiudere l' interuttore generale OFF | 1 Switch off the main switch OFF | 1 Couper le disjoncteur OFF | 1 Schalten Sie den Hauptschalter aus OFF | 1 Cerrar el interruptor general OFF |
| 2 Collegare i faretti all' alimentatore | 2 Connect the spotlights to the power supply unit. | 2 Relier les spots au driver | 2 Schliessen Sie die Strahler an dem Stromversorgungsgeraet an | 2 Conectar los focos al alimentador |
| 3 Collegare l' alimentatore alla rete | 3 Connect the power supply unit to the network | 3 Relier le driver au réseau | 3 Schliessen Sie das Stromversorgungsgeraet ans Netz an | 3 Conectar el alimentador a la red |
| 4 Aprire l' interuttore generale ON | 4 Switch on the main switch ON | 4 Connecter le disjoncteur ON | 4 Schalten Sie den Hauptschalter ein ON | 4 Abrir el interruptor general ON |
| N.B | N.B | N.B. | N.B | N.B |
| Tutte le operazioni di manutenzione ed installazione vanno eseguite con l' interuttore generale in posizione OFF | All the maintenance and installation procedures must be carried out with the main switch in position OFF | Toutes les opérations de maintenance et d'installation seront effectuées avec le disjoncteur sur la position OFF | Die Wartungs - und Instandhaltungsvorgänge müssen mit Hauptschalter in Position durchgeführt werden OFF | Todas las operaciones de mantenimiento e instalación se tendrán que llevar a cabo con el interruptor general en posición OFF |
| Non collegare più faretti in parallelo all' uscita dello stesso alimentatore | Do not connect too many parallel spotlights to the output of the same power supply unit | Ne pas relier plusieurs spots en parallèle sur la sortie du même driver | Schalten Sie weiterhin keinen Strahler mehr parallel am Ausgang desselben Stromversorgungsgeräts | No conectar má focos en paralelo a la salida del mismo alimentador |
| I faretti necessitano di corrente costante stabilizzata | Use stabilized constant current for the spotlights | Les spots nécessitent d'un courant constant stabilisé | Die Strahler brauchen Konstantstrom | Los focos necesitan corriente constante estabilizada |
| Per il N° di led collegabili all' alimentatore seguire le indicazioni sull'etichetta dello stesso | Follow the instructions on the label of the power supply unit for the number of spotlights that can be connected to it | Pour le N° de leds reliables au driver, suivre les indications reportées sur son étiquette | Beachten Sie die Etikette des Stromversorgungsgeräts, um die Anzahl der am Stromversorgungsgerät anzuschliessenden LED zu erfahren. | Sobre el N° de leds conectables al alimentador seguir las indicaciones indicadas en la etiqueta del mismo |
| IL FARETTO RISULTA GARANTITO SOLO CON ALIMENTATORI DISTRIBUITI DA i-LèD | SPOTLIGHTS ARE GUARANTEED ONLY IF POWER SUPPLY UNITS DISTRIBUTED BY i-LèD ARE USED | LE SPOT EST GARANTI SEULEMENT AVEC LES DRIVERS DISTRIBUES PAR i-LèD | DIE GARANTIE IST GÜLTIG NUR FÜR STRAHLER, DIE MIT i-LèD STROMVERSORGUNGSGERÄTEN EINGESPEIST WERDEN. | EL FOCO SÓLO ESTÁ GARANTIZADO CON ALIMENTADORES DISTRIBUIDOS POR i-LèD |

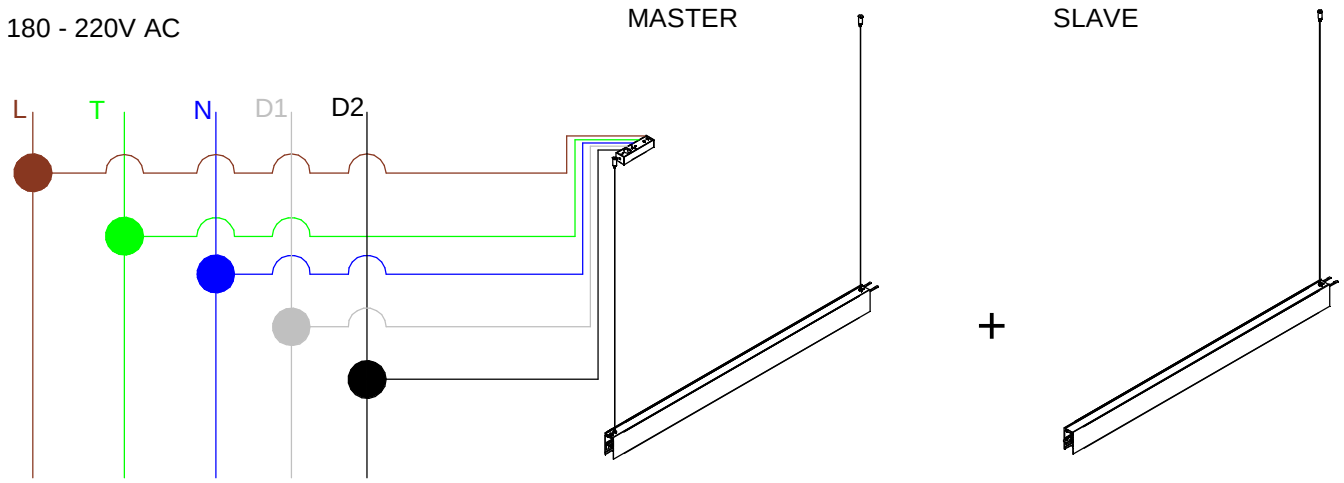


***(ITA)** - I prodotti devono essere installati tassativamente con alimentazioni, cablaggi e accessori originali del Gruppo Linea Light, o eventualmente approvati dall'azienda. L'utilizzo di accessori non originali, o non approvati, determina il decadimento di ogni garanzia sul prodotto. **(ENG)** - All power supply, wiring and accessories used for product installation shall be original Linea Light Group parts or approved by the company. The warranty will become void if non original or non approved parts are used. **(FRA)** - Les produits doivent impérativement être installés avec des alimentations, des câblages et des accessoires Linea Light Group, ou qui ont été approuvés par l'entreprise. L'utilisation d'accessoires non d'origine, ou non approuvés, entraîne la déchéance de toute garantie sur le produit. **(ESP)** - Los productos se han de instalar obligatoriamente con alimentaciones, cableados y accesorios originales de Linea Light Group o, de otra forma, deben ser aprobados por la empresa misma. El uso de accesorios no originales, o no aprobados, anula todas las garantías del producto. **(GER)** Die Produkte müssen obligatorisch mit Originalstromversorgung, Originalkabeln und Originalzubehör der Linea Light Group oder mit Teilen, die von der Linea Light Group ausdrücklich empfohlen sind, installiert werden. Die Verwendung von nicht originalem oder nicht vom Hersteller empfohlenem Zubehör führt zu einem sofortigen Verfall vom Garantieanspruch für das Produkt.*