GEMINI APPL.ROTONDA
rev:0

linea light

Decorative

- 9675
- 9675M
- 9676
- 9676M
- 9677
- 9677M
- 9939
- 9939M



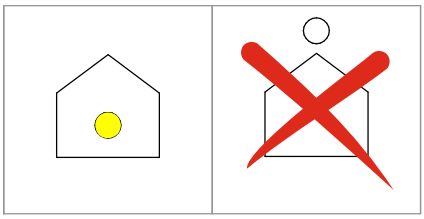

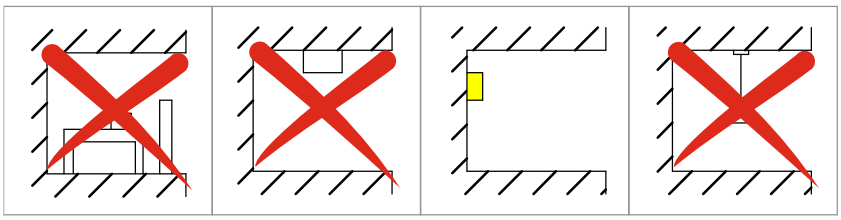

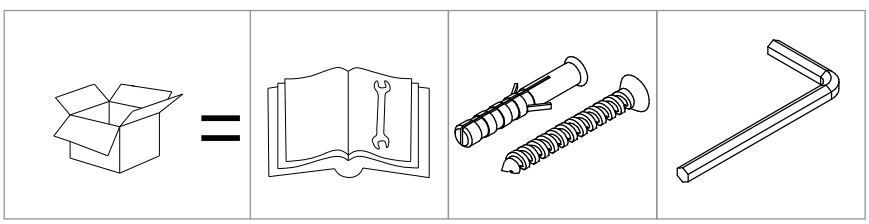

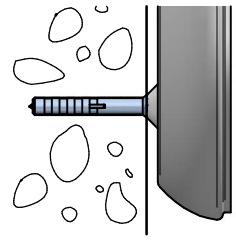

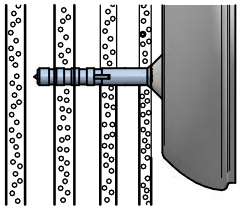

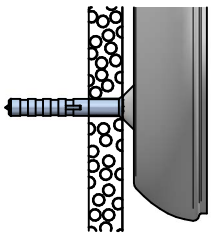

GEMINI APPL.ROTONDA
rev:0

1

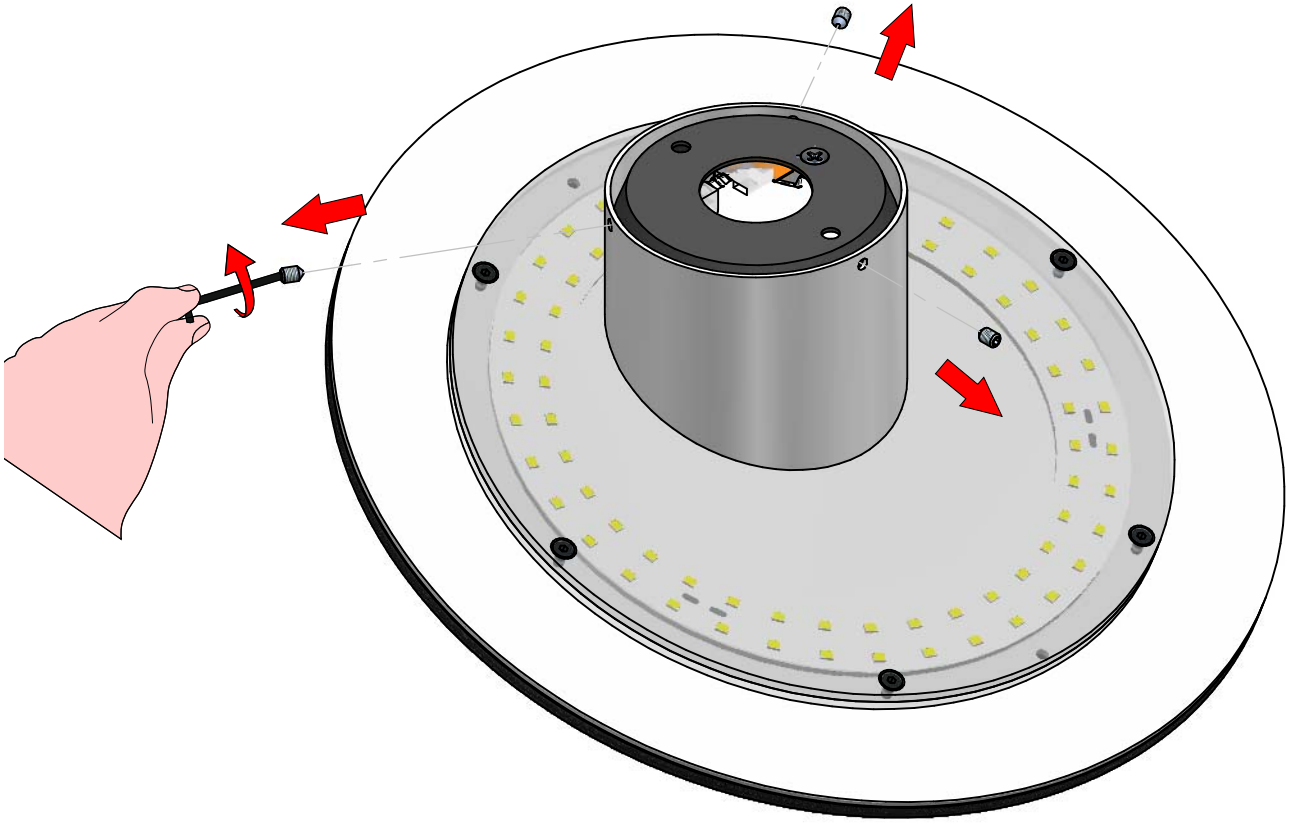

2

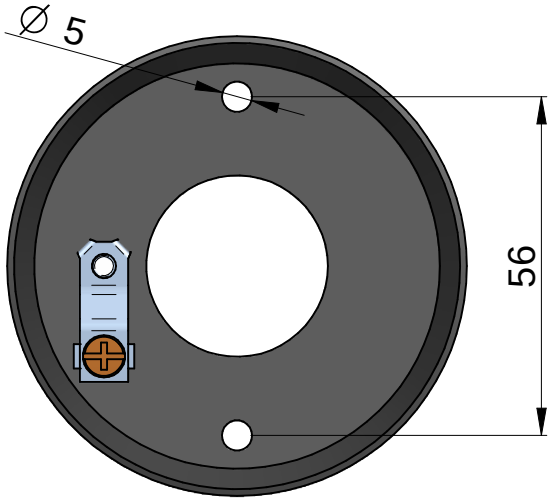

3

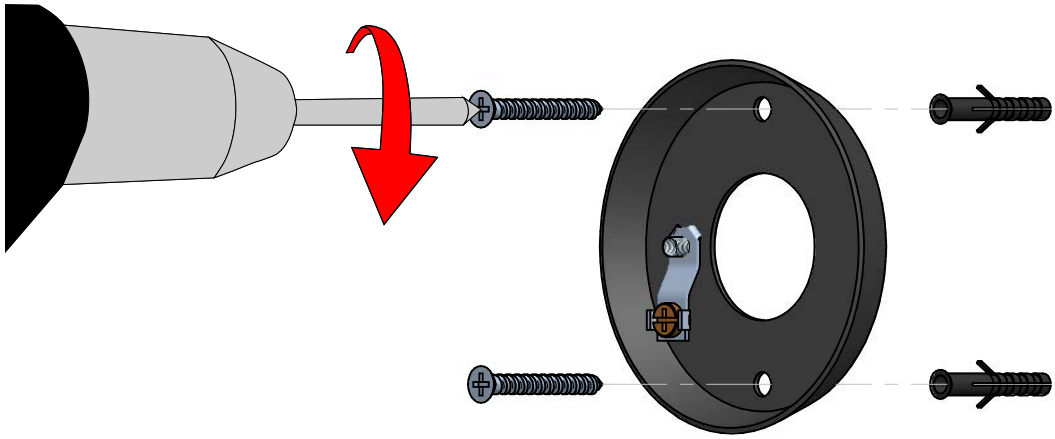

4

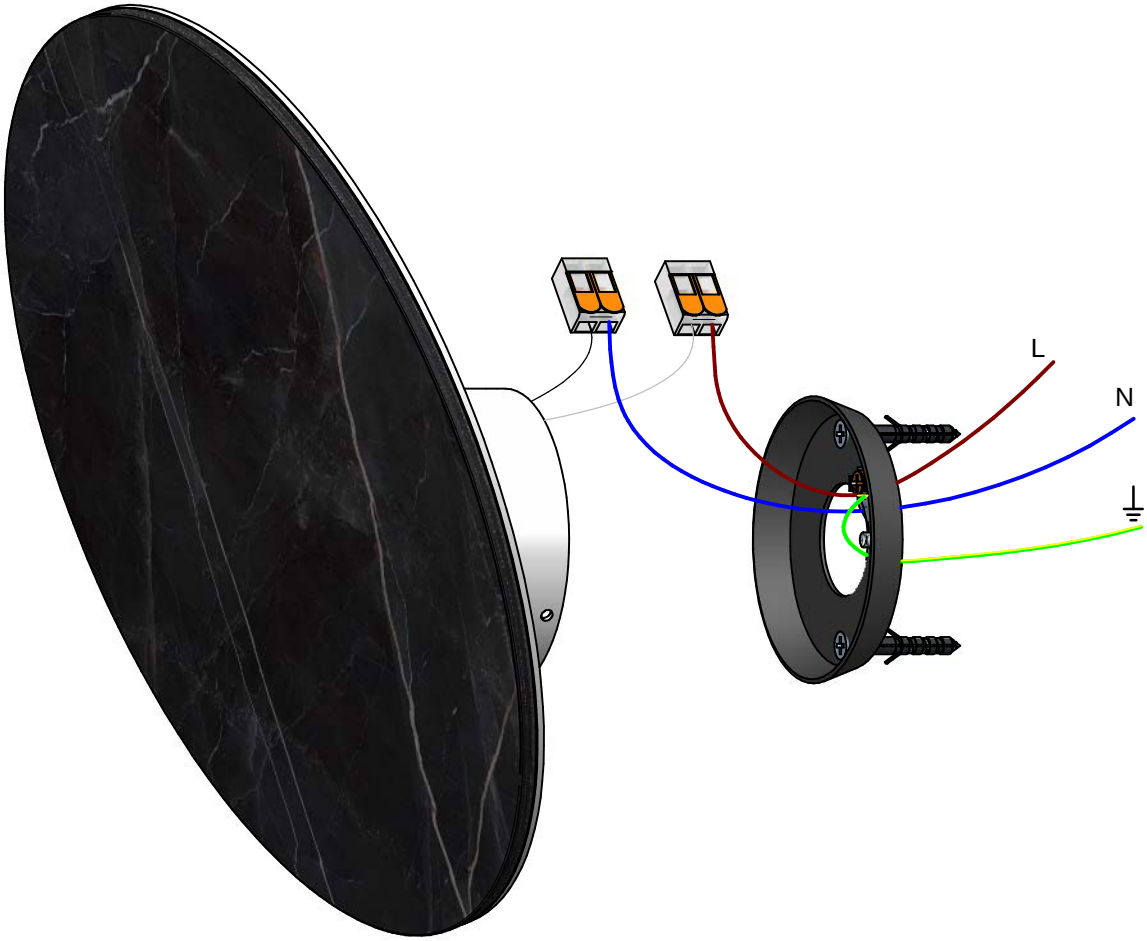

5

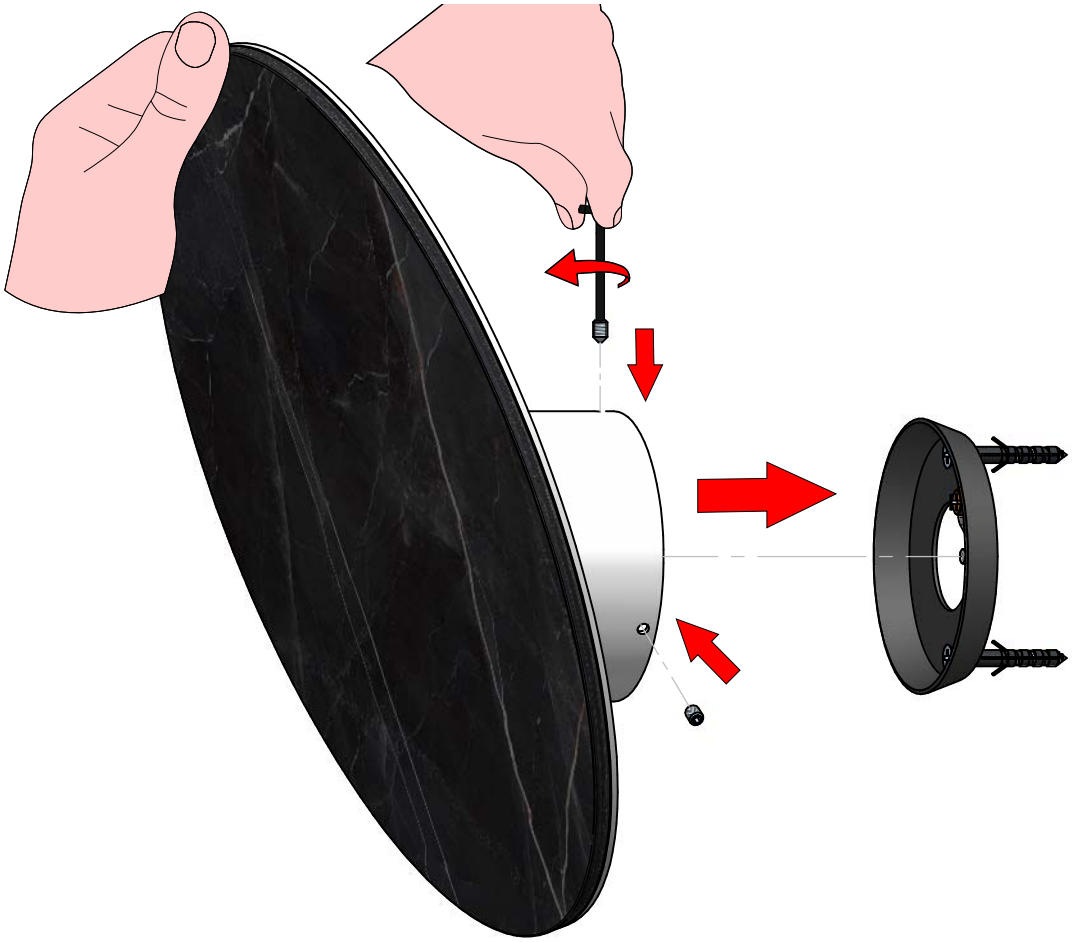

ISTRUZIONI PER IL LAVAGGIO DELL'APPARECCHIO D'ILLUMINAZIONE
LUMINAIRE CARE INSTRUCTIONS
ISTRUCCIONES PARA LIMPIAR LA LUMINARA
INSTRUCTIONS POUR LE LAVAGE DE L'APPAREIL D'ECLAIRAGE
ANLEITUNG ZUR REINIGUNG DES BELEUCHTUNGSGERATS

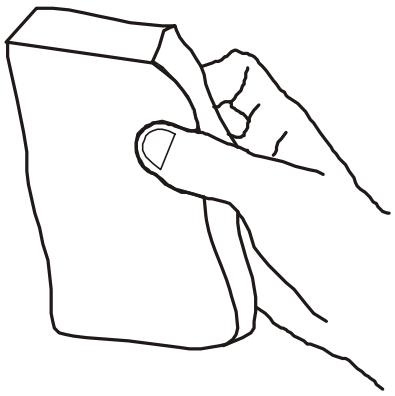

IT - ATTENZIONE!!!

Lavare la superficie del diffusore luce
con panno umido, utilizzando solo acqua
e sapone neutro.

EN - WARNING!!!

Wipe clean with a cloth damped in
water with neutral detergent.

ES - ATENCION!!!

Limpie la superficie del difusor con
un pano humedecido con agua y jabon
neutro.

FR - ATTENTION!!!

Laver la surface du diffuseur de lumiere
a l'aide d'un chiffon humide et en utlisant
seulement de l'eau et du savon neutre.

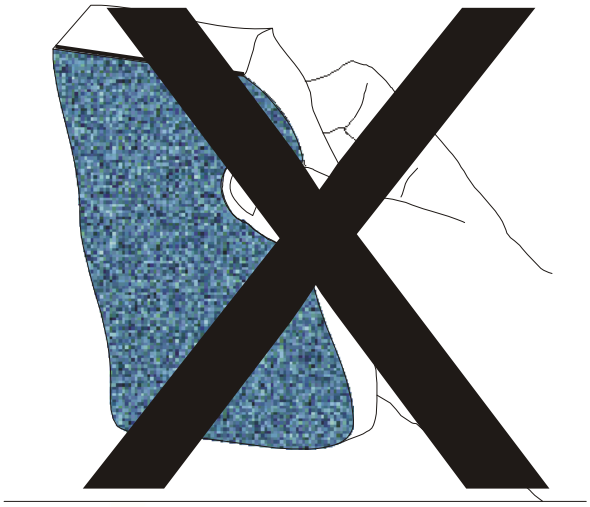

DE - ACHTUNG!!!

Die oberflache vom lampenschirm mit einem
feuchten lappen reinigen. De lappen mit
wasser und neutralseife befeuchten.

IT - ATTENZIONE!!!

Non utilizzare panni abrasivi
e/o solventi.

EN - WARNING!!!

Avoiding the use of chemical
solvents and/or abrasive cloths.

ES - ATENCION!!!

No utilizar panos abrasivos
y solventes.

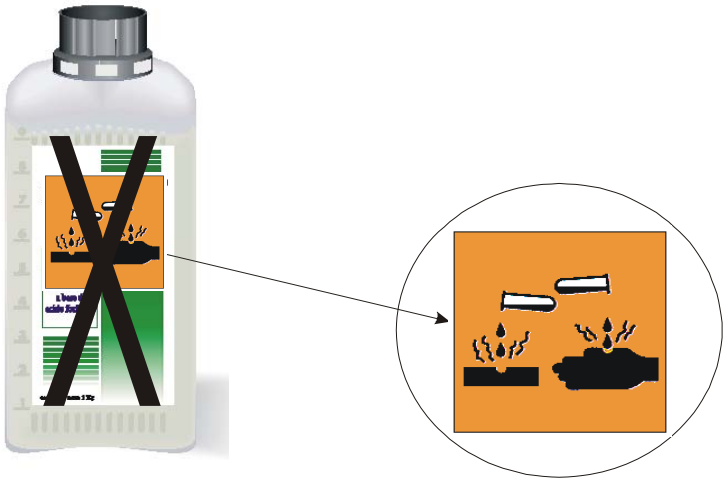

FR - ATTENTION!!!

Ne pas utiliser de chiffons
abrasifs ou de dissolvants.

DE - ACHTUNG!!!

Abschleifende tuche und/oder
losungmittel nicht benutzen.