8841
TU-V
rev:00

linea light

Decòrative

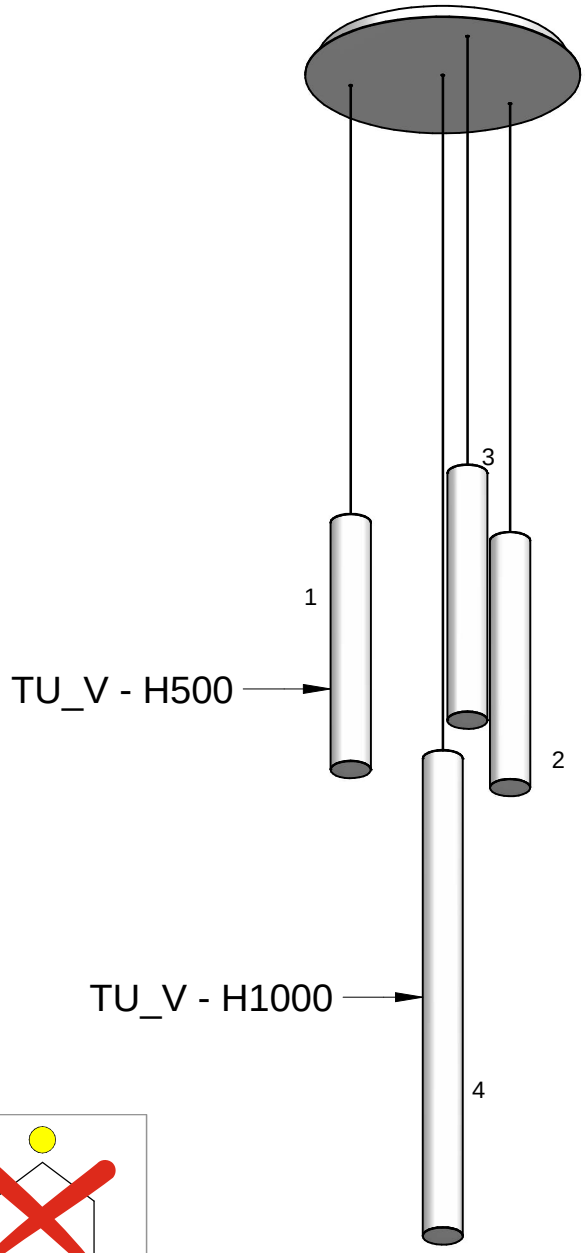

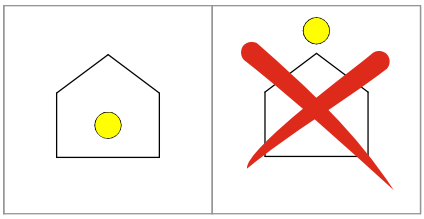

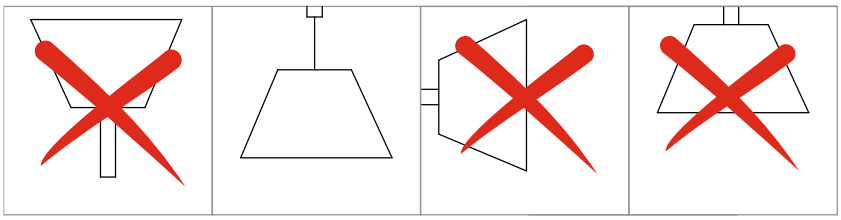

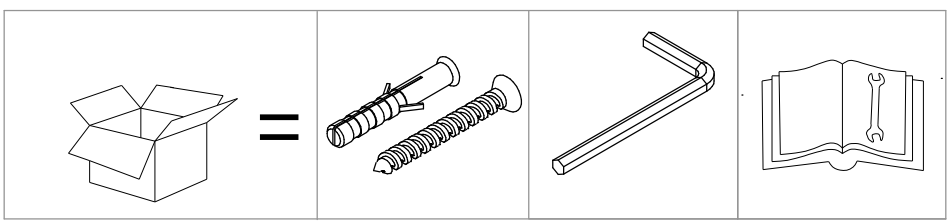

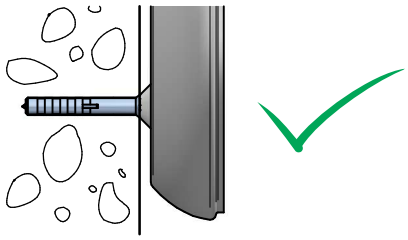

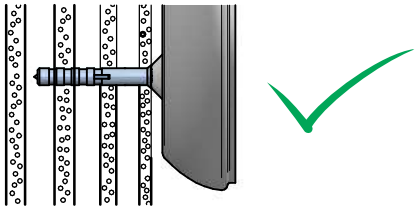

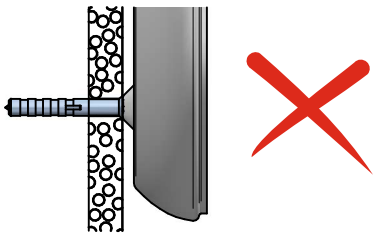

1

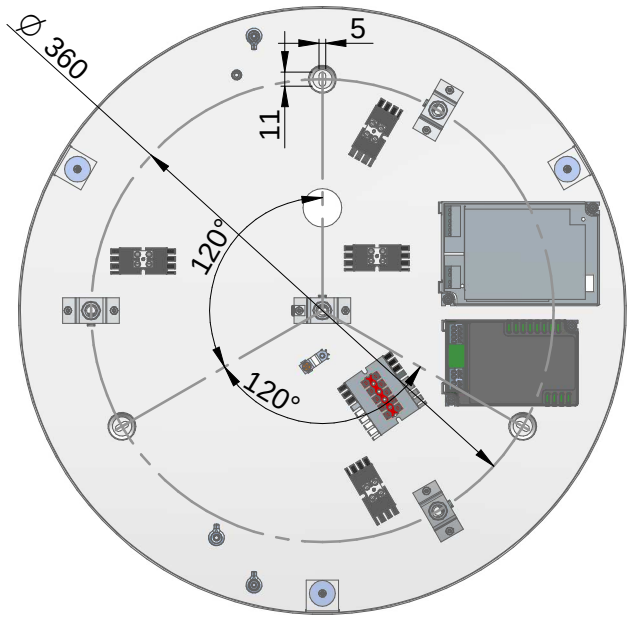

2

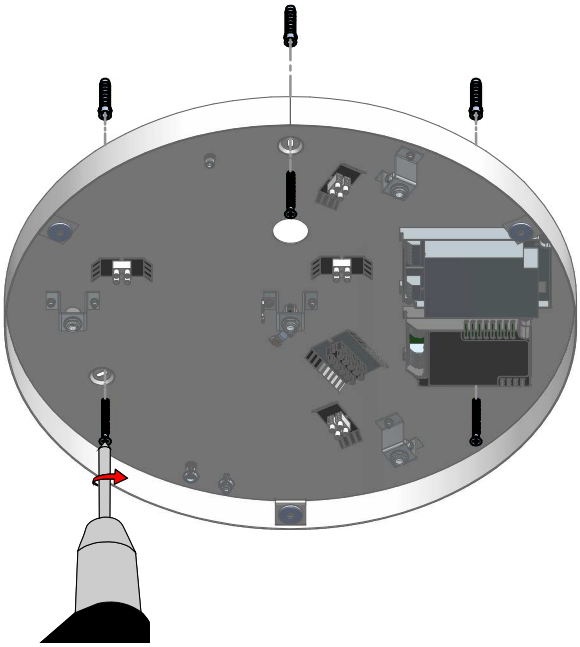

3 DALI

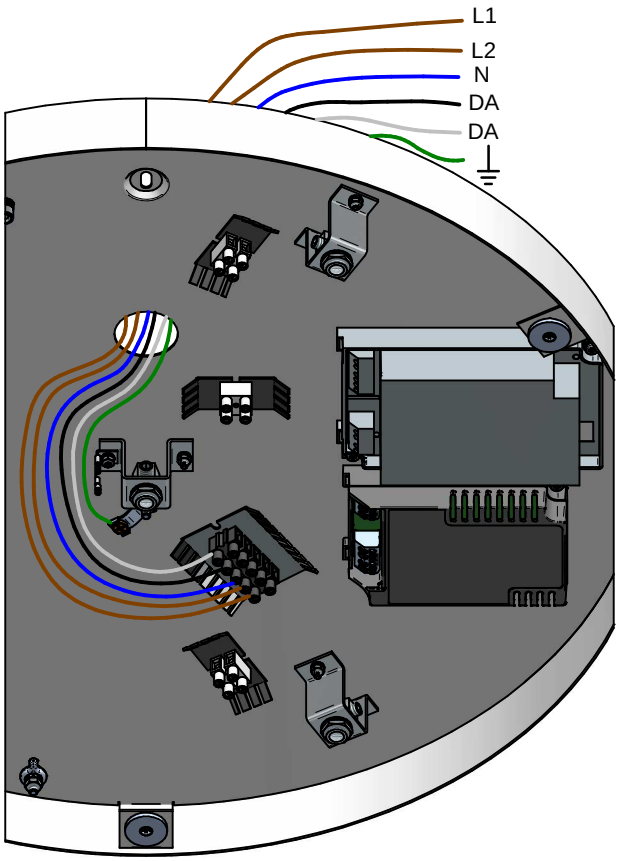

PUSH - DIM

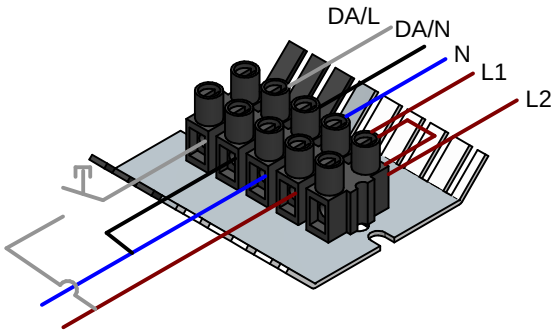

ON/OFF

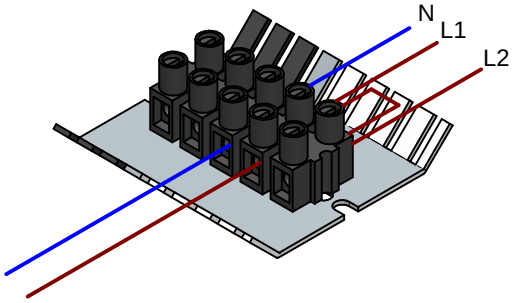

4

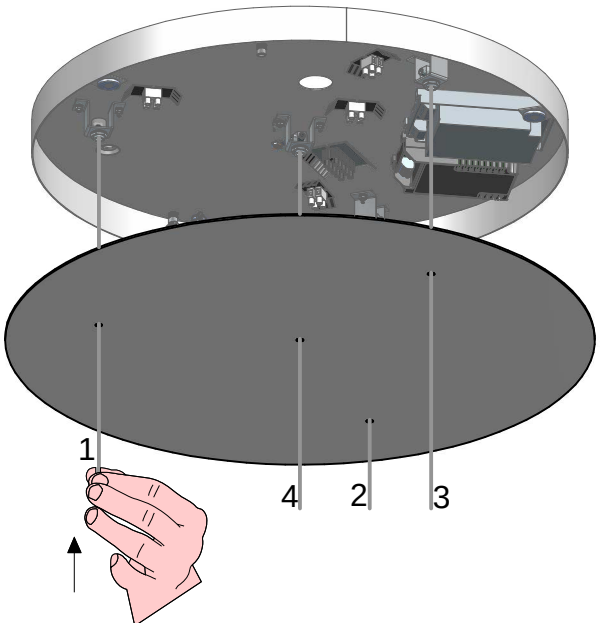

5

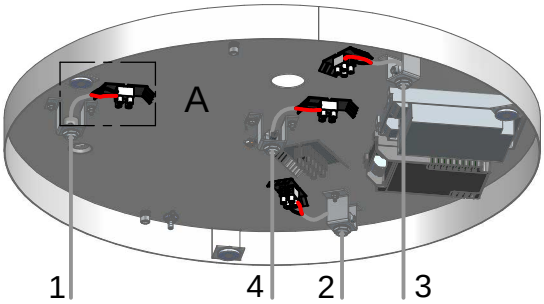

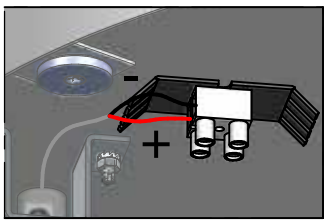

A

6

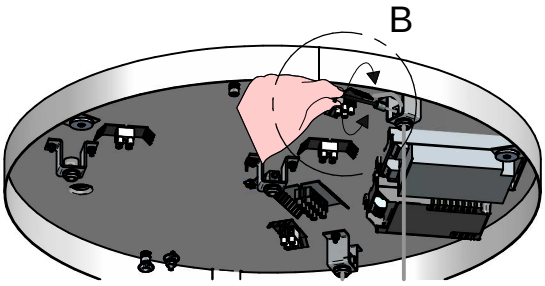

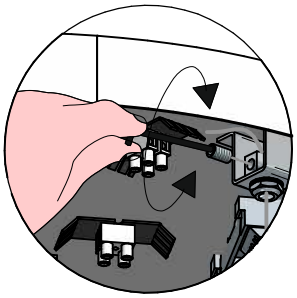

7

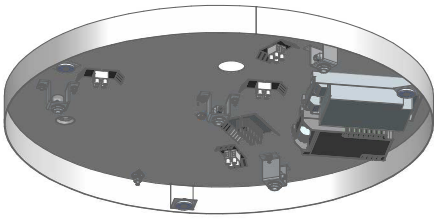

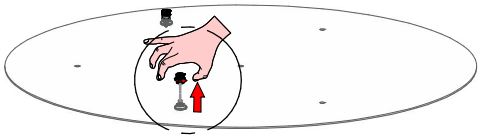

C



C

8

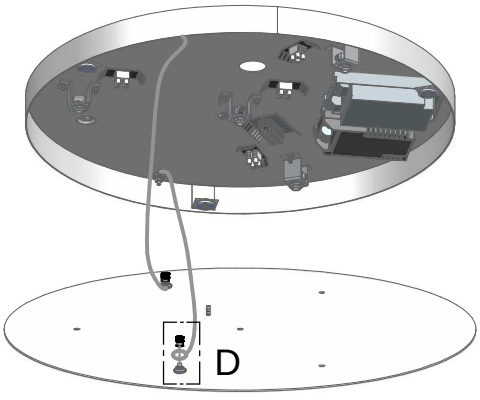

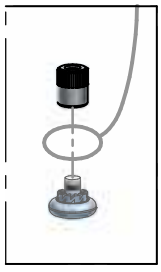

D

9

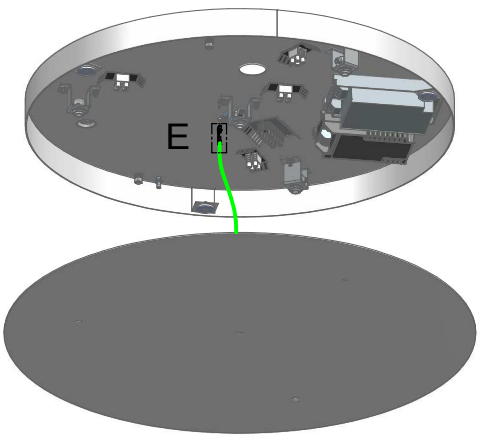

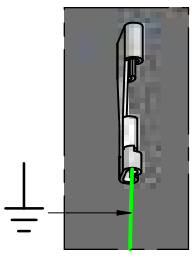

E

10

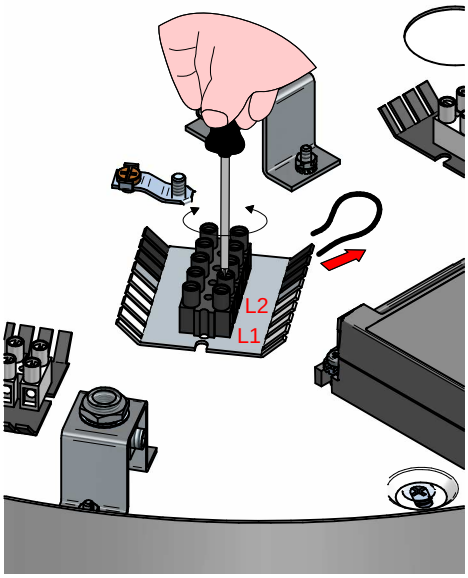

11

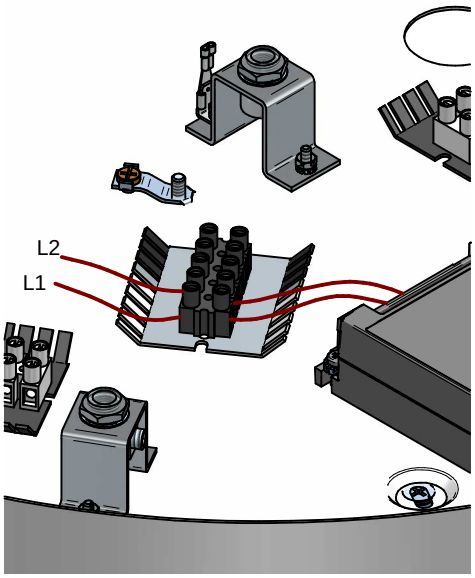

12

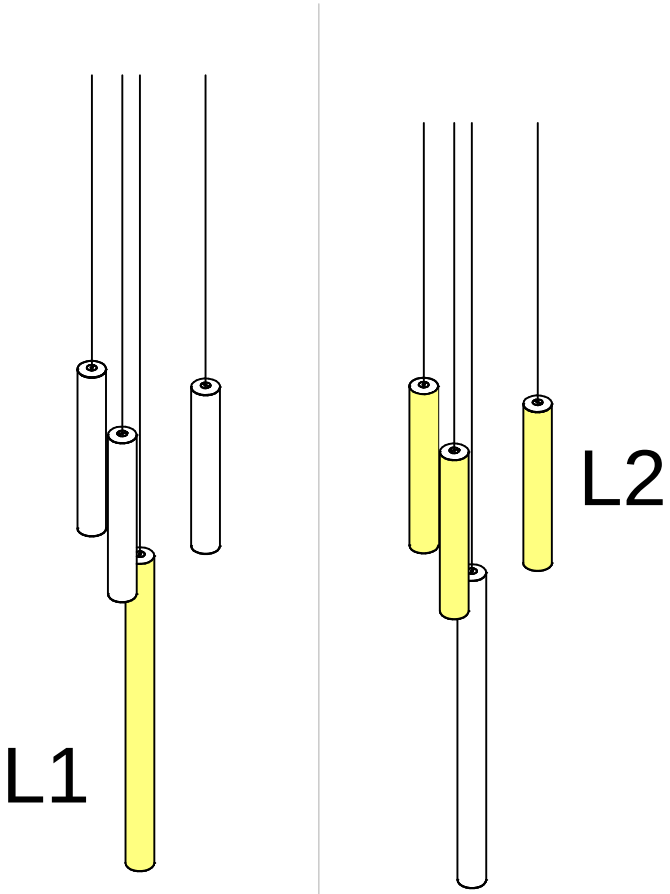

13

