BUBBLE SPOT
rev:0

BUBBLE ϕ70			BUBBLE ϕ80		
15°	30°	60°	15°	30°	60°
☐ 9786	☐ 9788	☐ 9790	☐ 9792	☐ 9794	☐ 9796
■ 9787	■ 9789	■ 9791	■ 9793	■ 9795	■ 9797

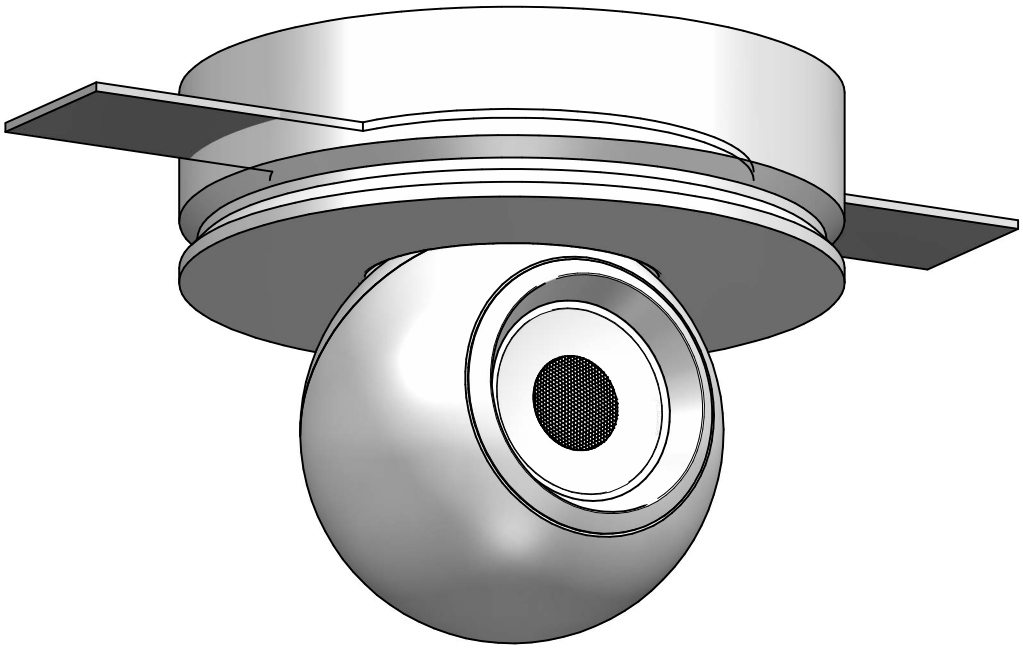

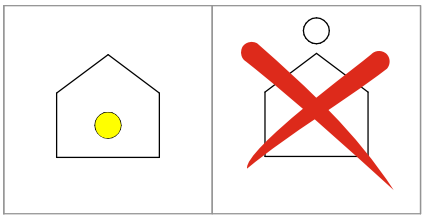

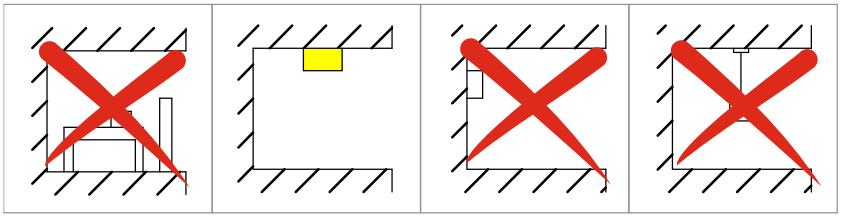

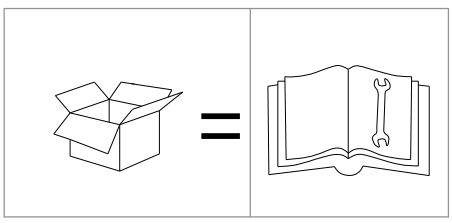

Questo prodotto contiene una sorgente luminosa di classe di efficienza energetica F

1

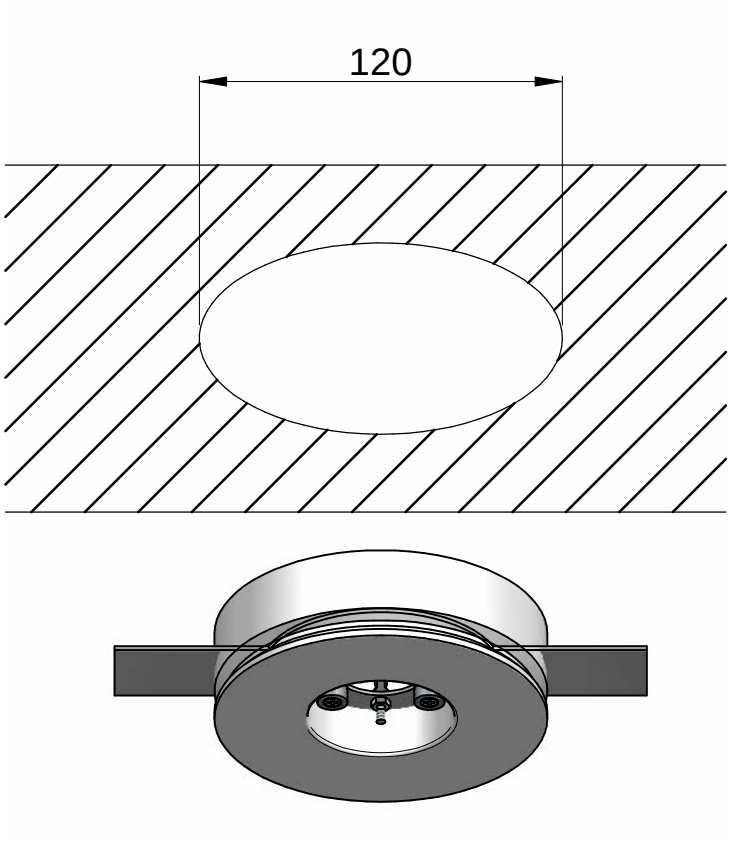

2

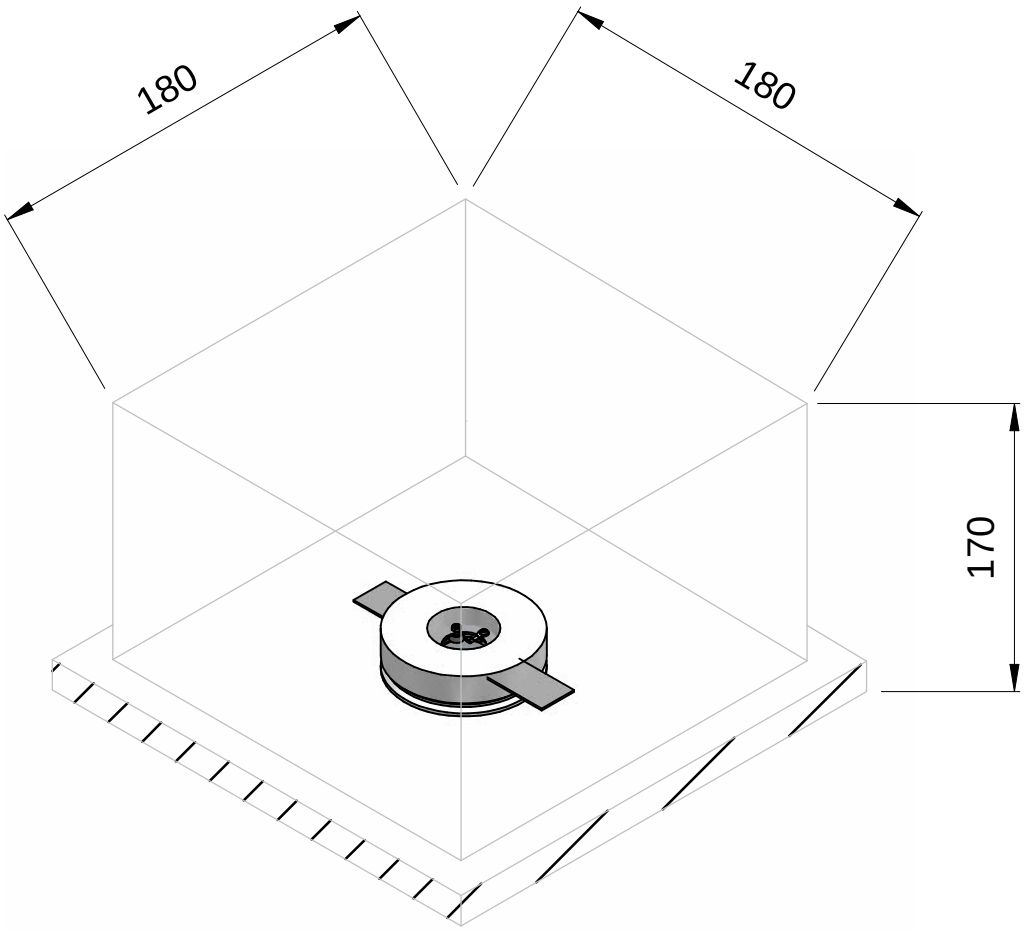

3

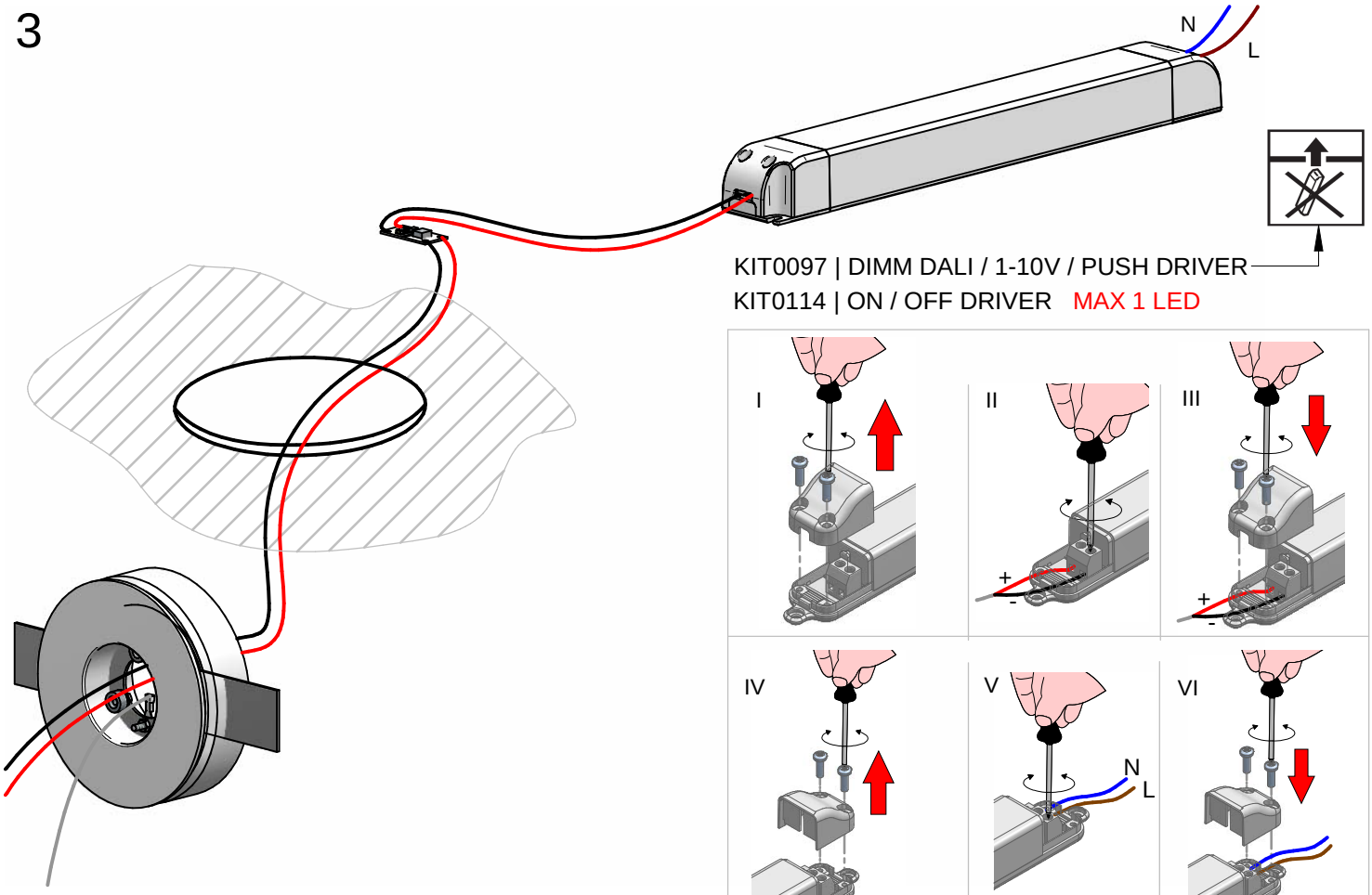

4 KIT 0097(NOT INCLUDED) MAX 13 LED:9786-9787-9788-9789-9790-9791

MAX 10 LED:9792-9793-9794-9795-9796-9797

DALI

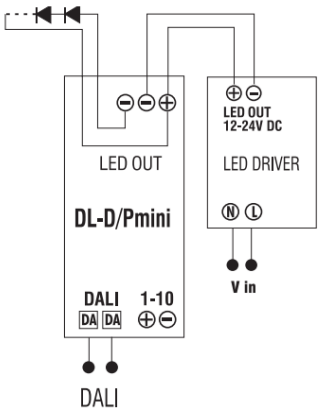

1-10V

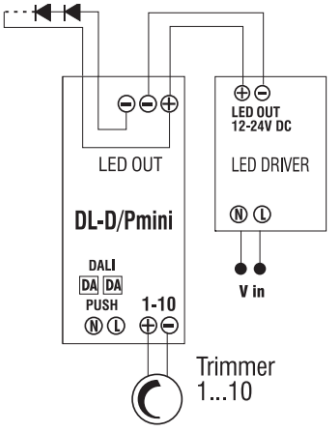

PUSH

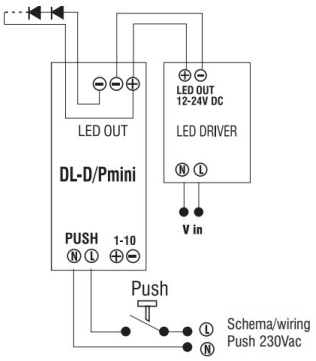

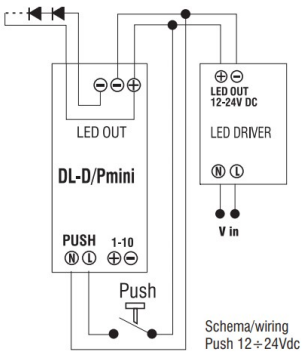

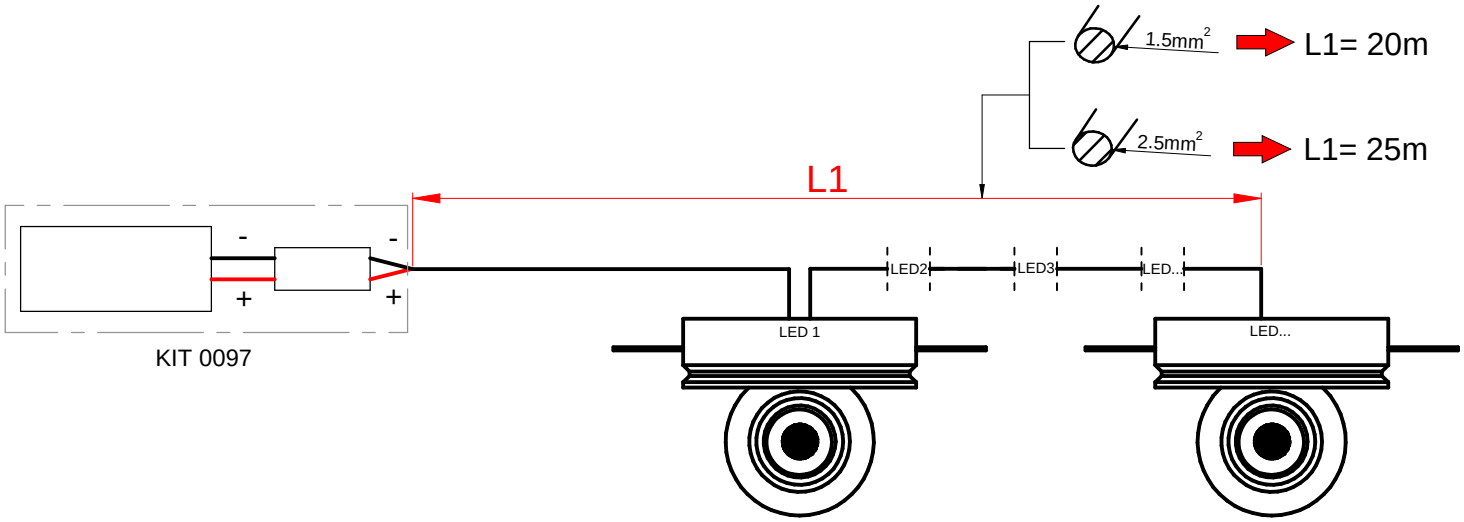

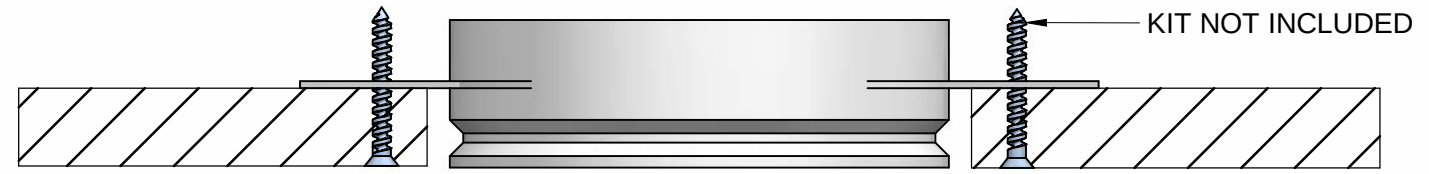

Accessori non inclusi
Accessories not included

60830

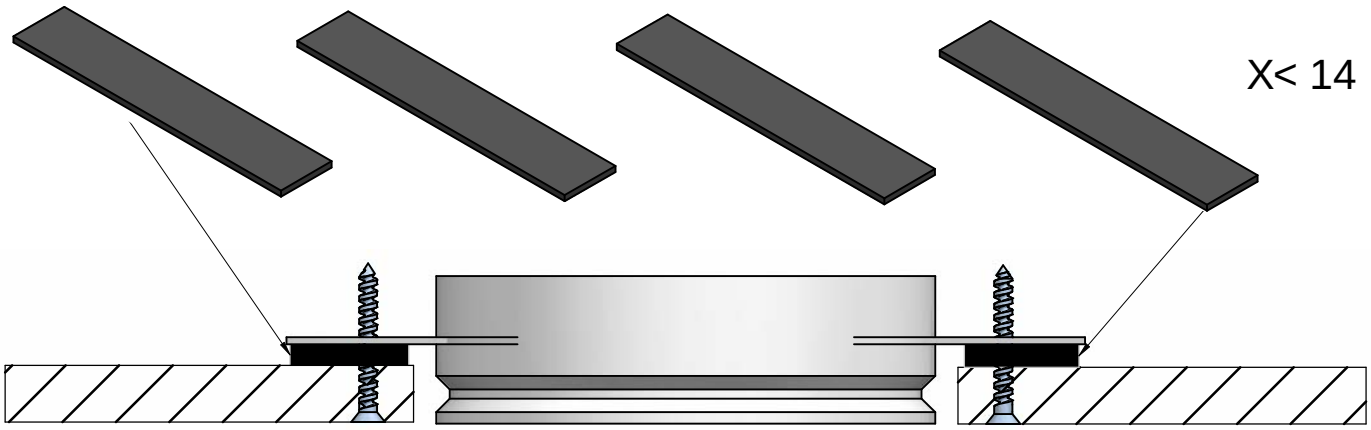

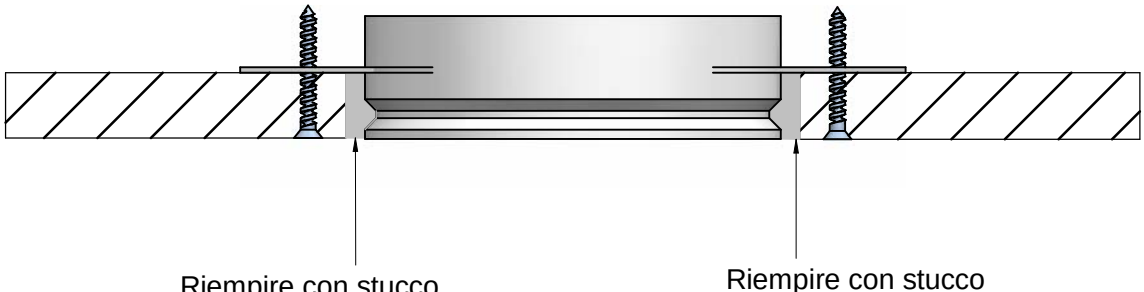

5

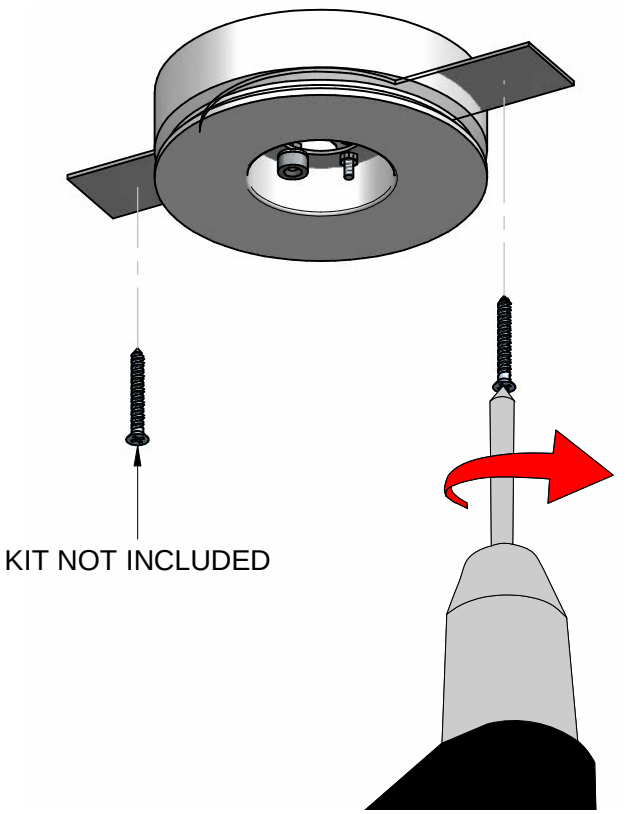

6

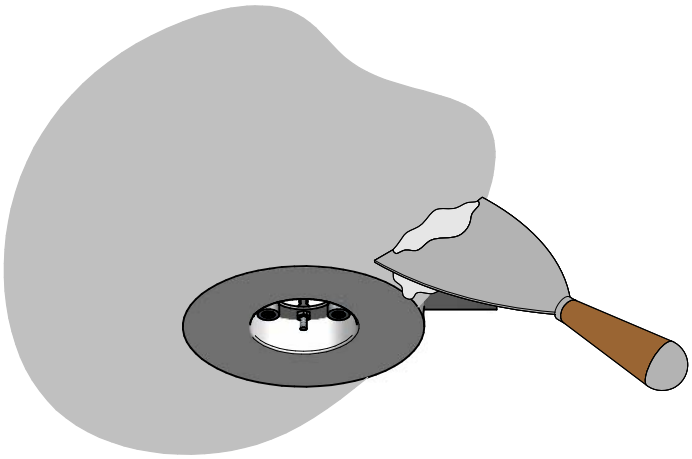

7.1

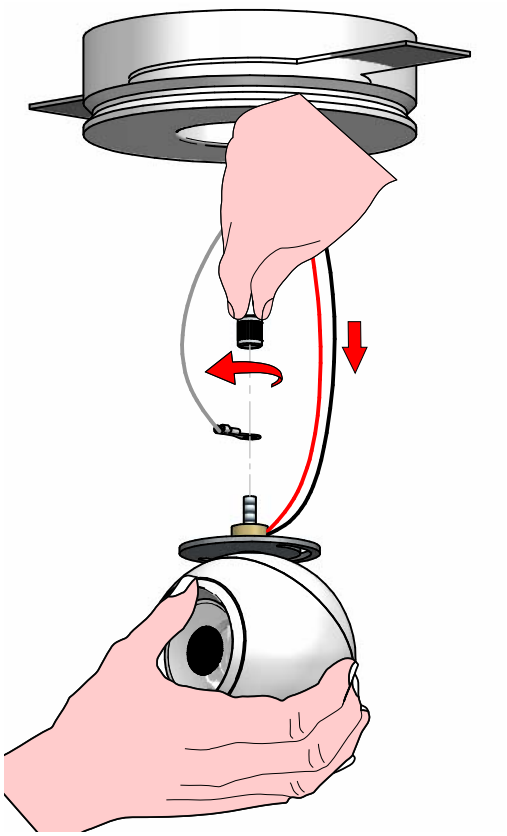

7.2

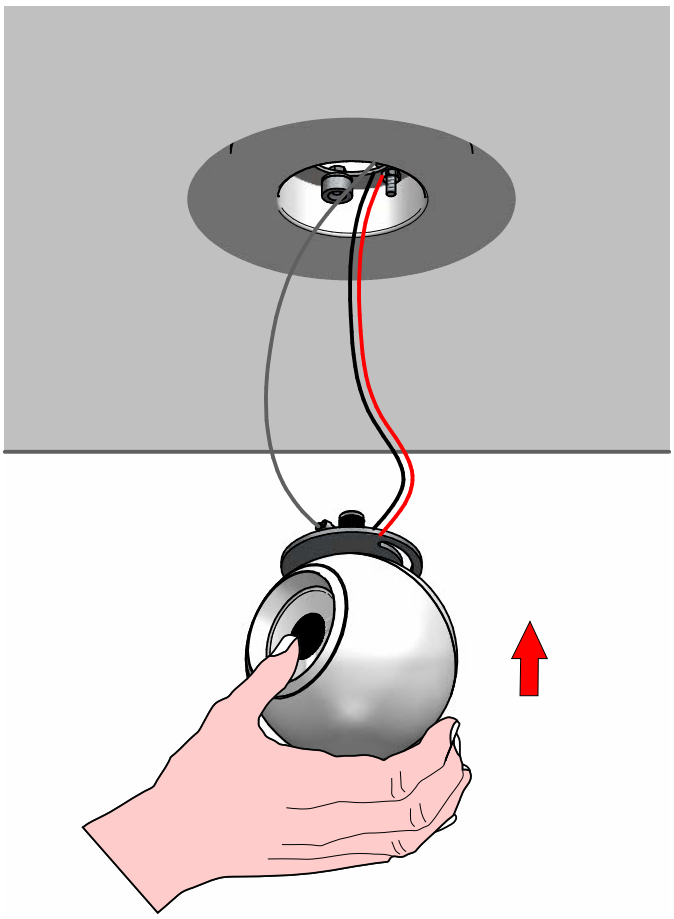

8.1

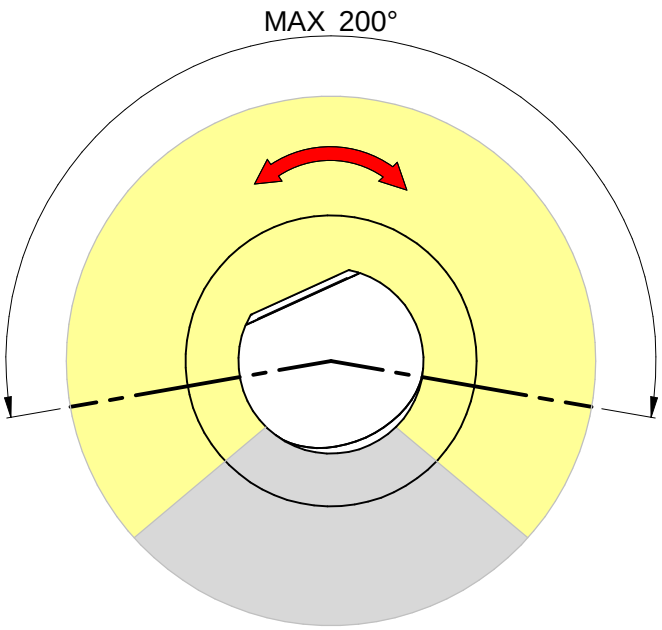

8.2

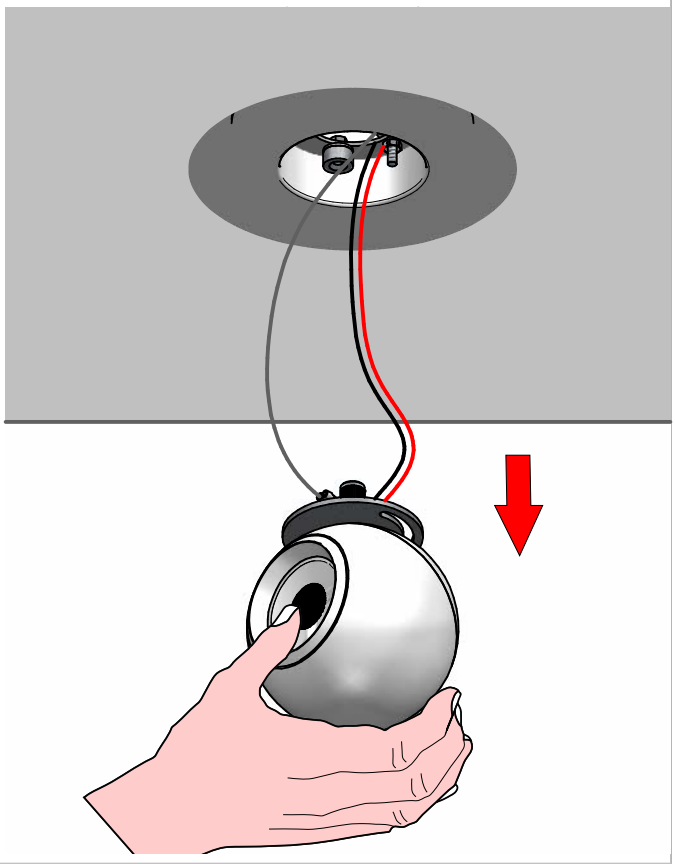

8.3

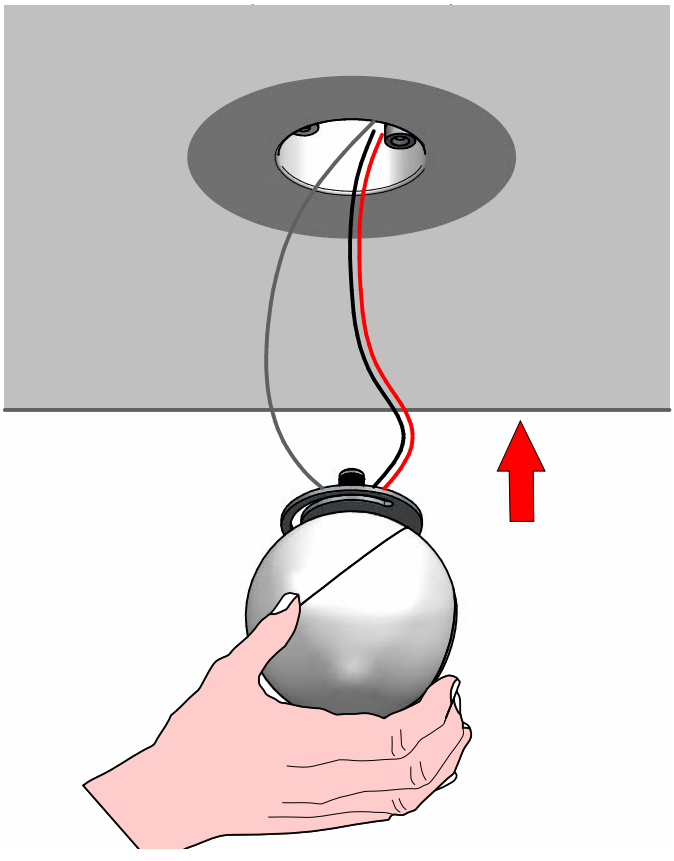

8.4

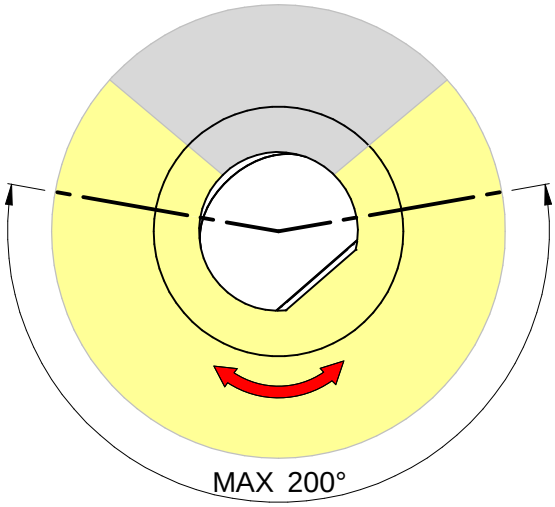

9

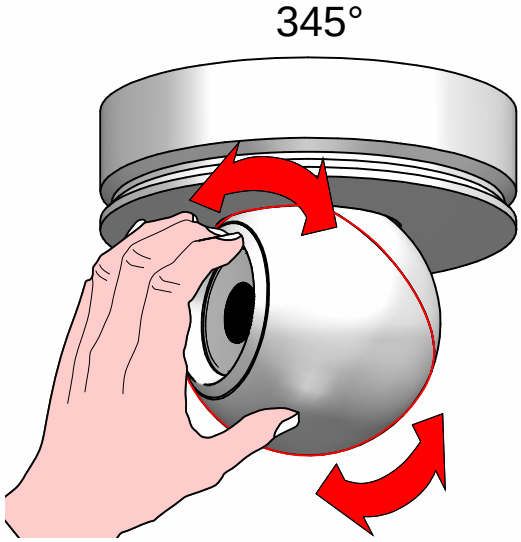

ISTRUZIONI PER IL LAVAGGIO DELL'APPARECCHIO D'ILLUMINAZIONE
LUMINAIRE CARE INSTRUCTIONS
ISTRUCCIONES PARA LIMPIAR LA LUMINARA
INSTRUCTIONS POUR LE LAVAGE DE L'APPAREIL D'ECLAIRAGE
ANLEITUNG ZUR REINIGUNG DES BELEUCHTUNGSGERATS

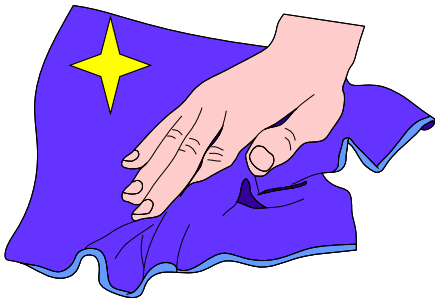

IT - ATTENZIONE!!!

Lavare la superficie del diffusore luce con panno umido, utilizzando solo acqua e sapone neutro.

EN - WARNING!!!

Wipe clean with a cloth damped in water with neutral detergent.

ES - ATENCION!!!

Limpie la superficie del difusor con un pano humedecido con agua y jabon neutro.



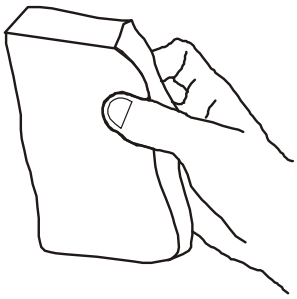

FR - ATTENTION!!!

Laver la surface du diffuseur de lumiere a l'aide d'un chiffon humide et en utlisant seulement de l'eau et du savon neutre.

DE - ACHTUNG!!!

Die oberflache vom lampenschirm mit einem feuchten lappen reinigen. De lappen mit wasser und neutralseife befeuchten.

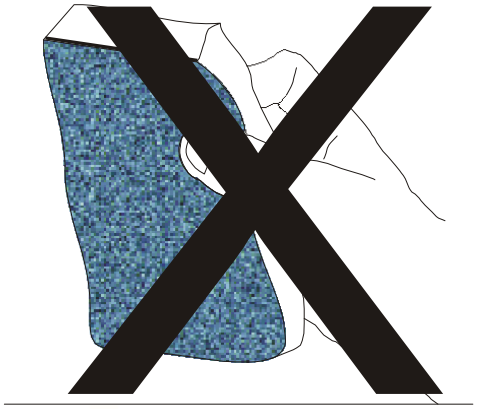

IT - ATTENZIONE!!!

Non utilizzare panni abrasivi e/o solventi.

EN - WARNING!!!

Avoiding the use of chemical solvents and/or abrasive cloths.

ES - ATENCION!!!

No utilizar panos abrasivos y solventes.

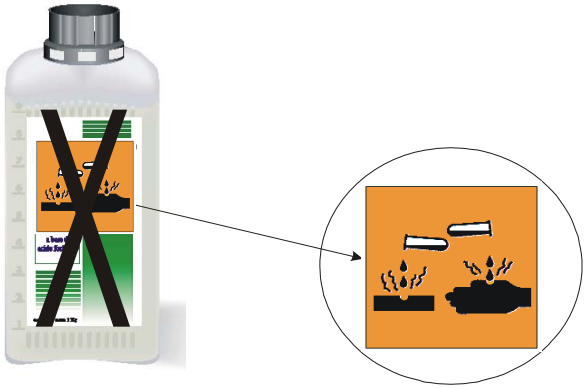

FR - ATTENTION!!!

Ne pas utiliser de chiffons abrasifs ou de dissolvants.

DE - ACHTUNG!!!

Abschleifende tuche und/oder losungmittel nicht benutzen.