	ISTRUZIONI DI MONTAGGIO *MOUNTING INSTRUCTIONS*	REVISIONE N°. *REVISION N°.*	DATA	FGI00065
		Rev. 3	10/22/2026	

SERIE / SERIES: MODUS_MC

BRAND: i-LèD

IP40 C.V.

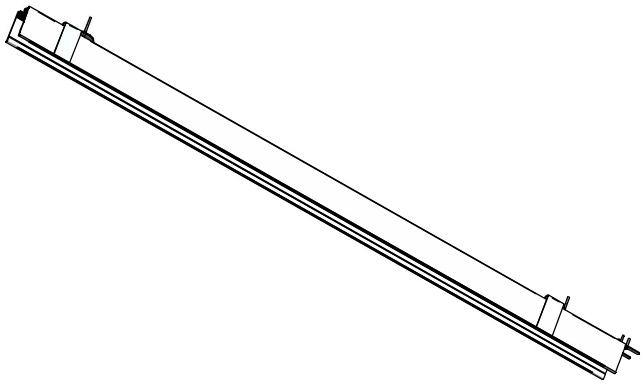

CODICI / *CODES*

CODICE *CODE*	*Dimensions (LxWxH / Ø x H mm)*	*POWER (W)*	*INPUT VOLTAGE*		*WEIGHT (Kg)*	*SAFETY CLASS*	*IP*	*CONN. TYPE*
			VOLTAGE (V)	CURRENT (mA)				
C00170	1200 x 48,5 x 57	-	24V CV	-	1,8	3	40	Y
C00171	1500 x 48,5 x 57	-	24V CV	-	2,2	3	40	Y
C00172	2400 x 48,5 x 57	-	24V CV	-	3,1	3	40	Y
C00173	3000 x 48,5 x 57	-	24V CV	-	3,7	3	40	Y

Ta -20°C ÷ +50°C

ACCESSORI NON INCLUSI / *NOT INCLUDED ACCESSORIES*

LED-FGI861 SEGUIRE IL FOGLIO DI ISTRUZIONE DEDICATO, FORNITO CON L'ACCESSORIO
FOLLOW ACCESSORY'S INSTRUCTION MANUAL INCLUDED

A. GIUNTO AD L
A. L- SHAPED JOINT

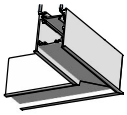

C-K400026
C-K400027

B. GIUNTO A T
B. T- SHAPED JOINT

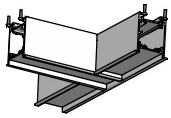

C-K400036
C-K400037

C
C

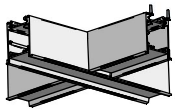

C-K400030
C-K400031

D. TAPPI DI CHIUSURA
D. END CAPS

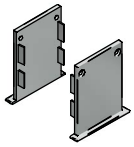

C-K400056
C-K400057

E. MICROPRISMATICO
E. MICROPRISMAT



83722
83746 83761
83760 83724
83723 83748
83747 83762

F. OPTUS FX
F. OPTU

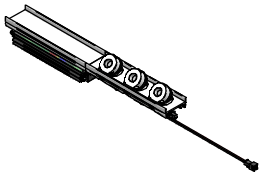

83732
83756

G. PROIETTORI
G. PROJECTORS

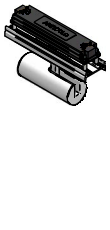

83731
83755
83730
83754

H. CELL_WW
H. CELL_WW

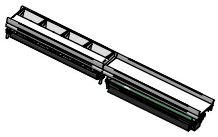

83721
83745

I. CELL
I. CELL

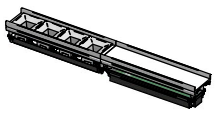

83720
83744

L. SENSORE QUALITA' DELL'ARIA
L. AIR QUALITY SENSOR

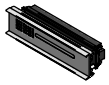

C-E900004
C-E900005

M.SENSORE LUMINOSITA' PRESENZA
M. PIR LIGHT SENSOR

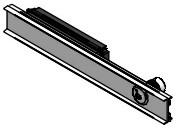

C-E900002
C-E900001

N. TAMPONAMENTO
N. FILL ELEMENT

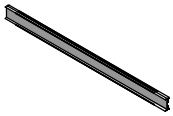

83725 83750
83749 83727
83729 83751
83753 83728
83726 83752

SERIE / SERIES: MODUS_MC

BRAND: i-LèD

DIMENSIONI / *DIMENSIONS*

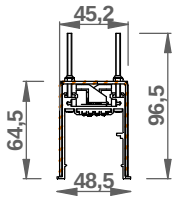

STAFFE DI FISSAGGIO CHIUSE
CLOSED FIXING BRACKETS

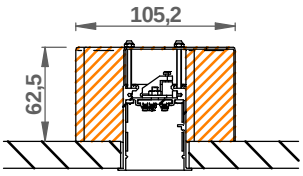

STAFFE DI FISSAGGIO APERTE
OPEN FIXING BRACKETS

DISTANZE MINIME DA TUTTE LE SUPERFICI
MINIMUM DISTANCES FROM ALL SURFACES

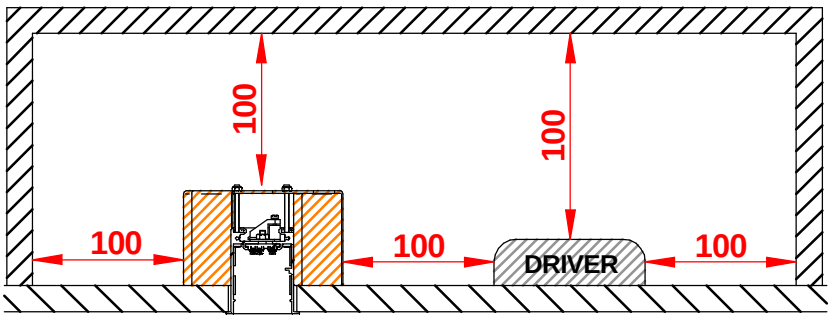

C00170

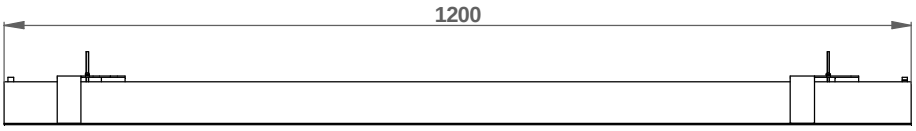

C00171

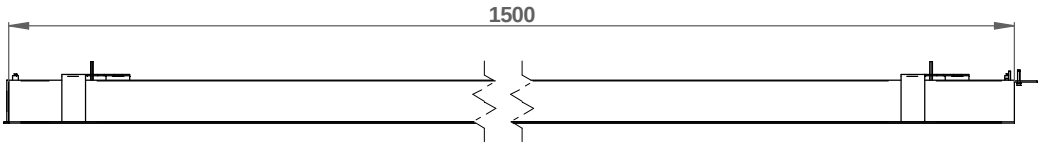

C00172

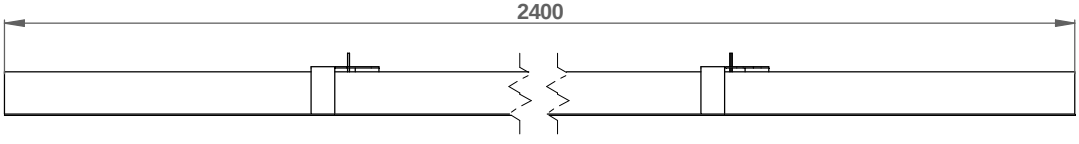

C00173

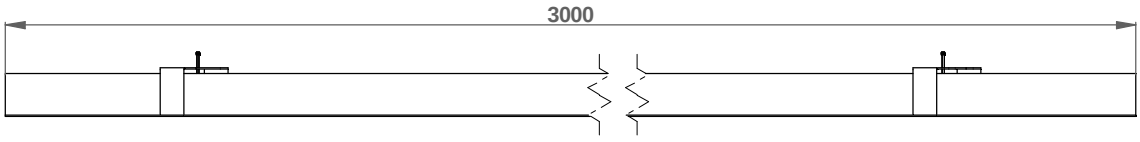

SERIE / SERIES: MODUS_MC

BRAND: i-LèD

PRE-INSTALLAZIONE / *PRE-INSTALLATION*

1.A ESEGUIRE I FORI DI INSTALLAZIONE DEL PRODOTTO SEGUENDO LE MISURE RIPORTATE NELLA TABELLA
MAKE THE INSTALLATION HOLES FOLLOWING THE BELOW LISTED DIMENSIONS

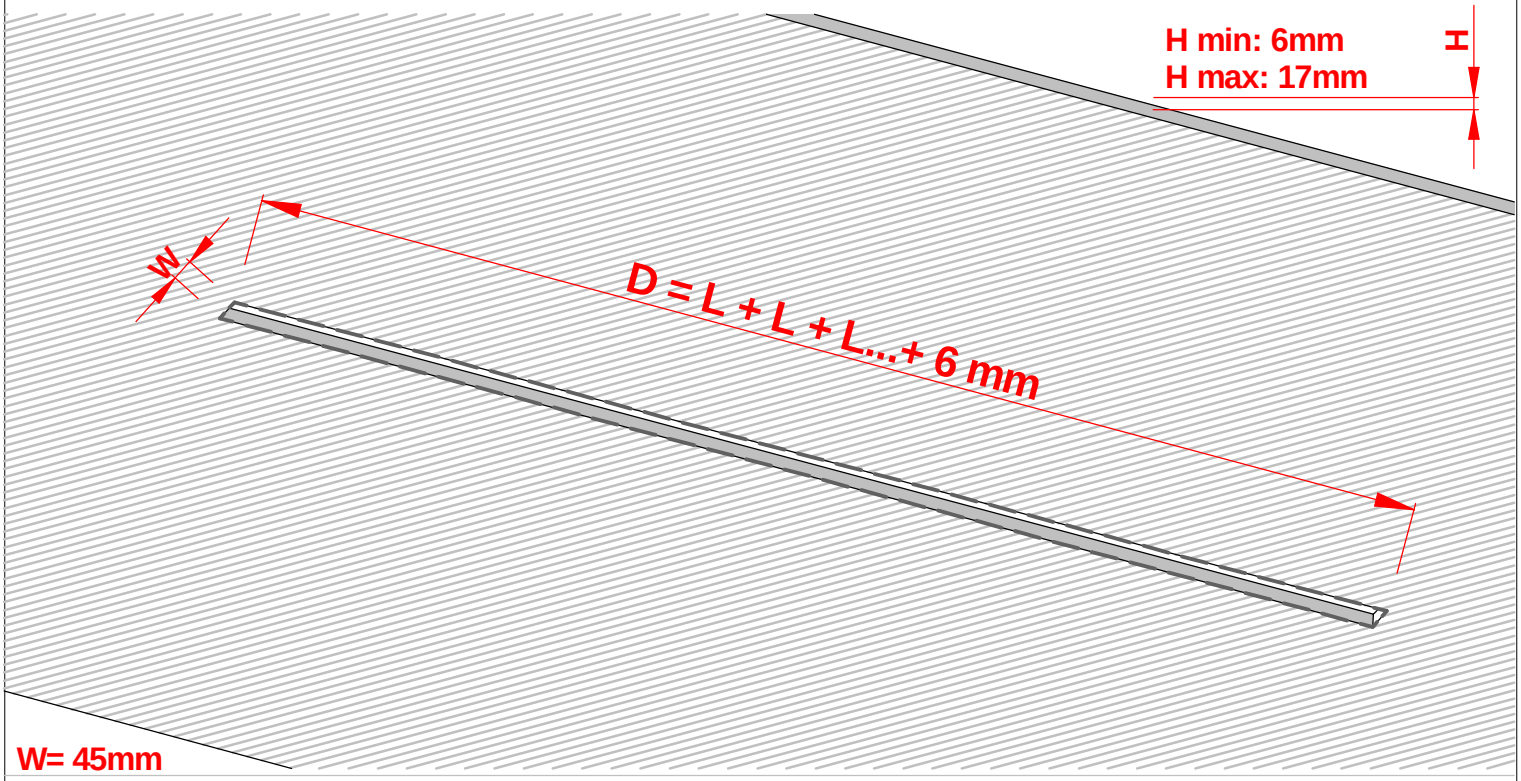

2.A

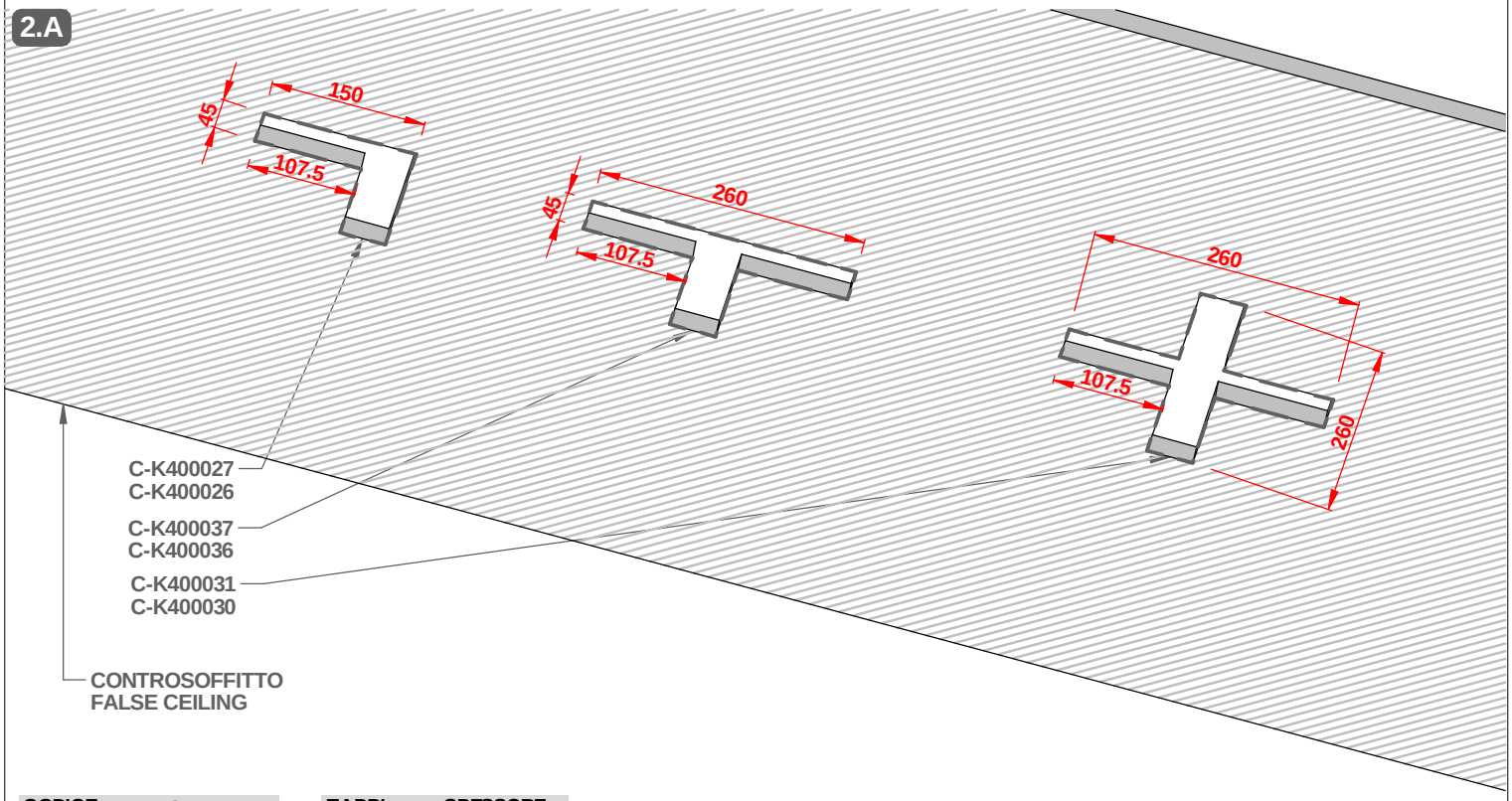

CODICE *REF.*	LUNGHEZZA (L)
C00170	1200mm
C00171	1500mm
C00172	2400mm
C00173	3000mm

TAPPI *END CAPS*	SPESSORE *WIDTH*
C-K400056	3mm
C-K400057	3mm

D= LUNGHEZZA PRODOTTI (L) + 2 x TAPPI DI CHIUSURA (6mm)
***D= PRODUCTS LENGTH (L) + 2 x END-CAPS* (6mm)**

SERIE / SERIES: MODUS_MC

BRAND: i-LèD

INSTALLAZIONE / *INSTALLATION*

1.B INSERIRE IL PRODOTTO CON LE STAFFE DI FISSAGGIO ADESE AL PROFILO DI ALLUMINIO, DOPO AVER FISSATO I TAPPI DI CHIUSURA
FIT THE PRODUCT INSIDE THE HOLE. THE FIXING BRACKETS NEEDS TO BE CLOSED AGAIST THE ALUMINIUM PROFILE, MIND THE END CAPS

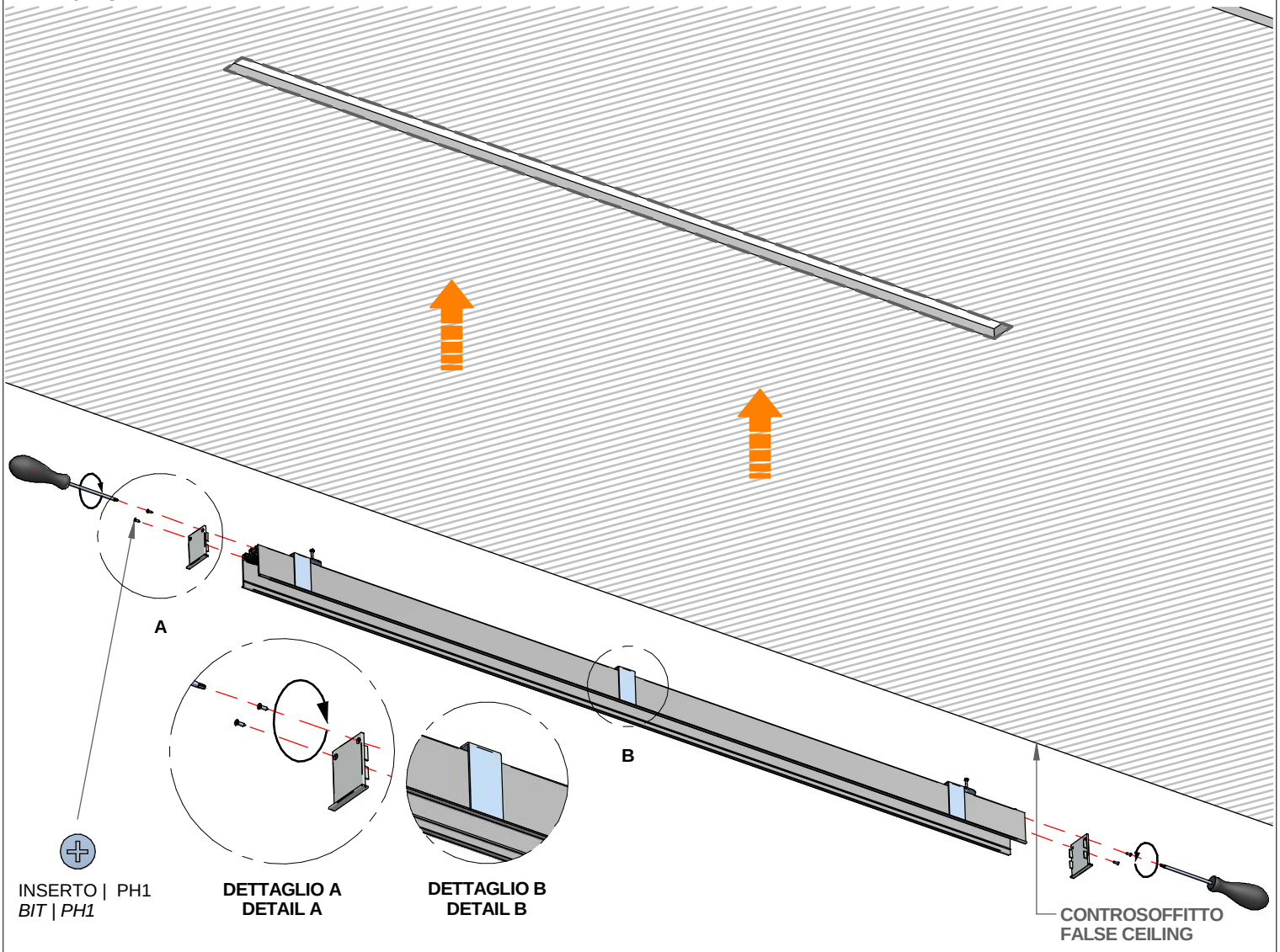

2.B INDIVIDUARE LE VITI DI SERRAGGIO DELLE STAFFE ED AVVITARE FINCHE' IL PROFILO NON SARA' SALDAMENTE ANCORATO AL CONTROSOFFITTO
LOCATE THE BRACKET'S SCREWS, TURN THEM CLOCKWISE UNTIL THE PROFILE IS LOCKED ON TO THE FALSE CEILING

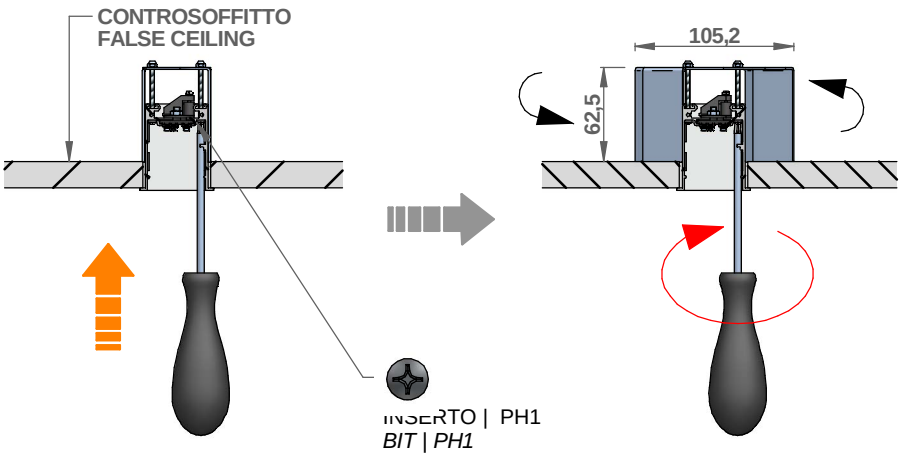

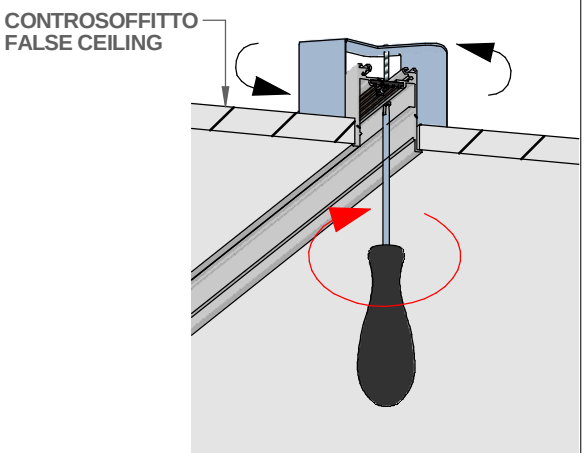

SERIE / SERIES: MODUS_MC

BRAND: i-LED

3.B

VISTA DALL'ALTO DOPO L'INSTALLAZIONE
TOP VIEW AFTER THE INSTALLATION

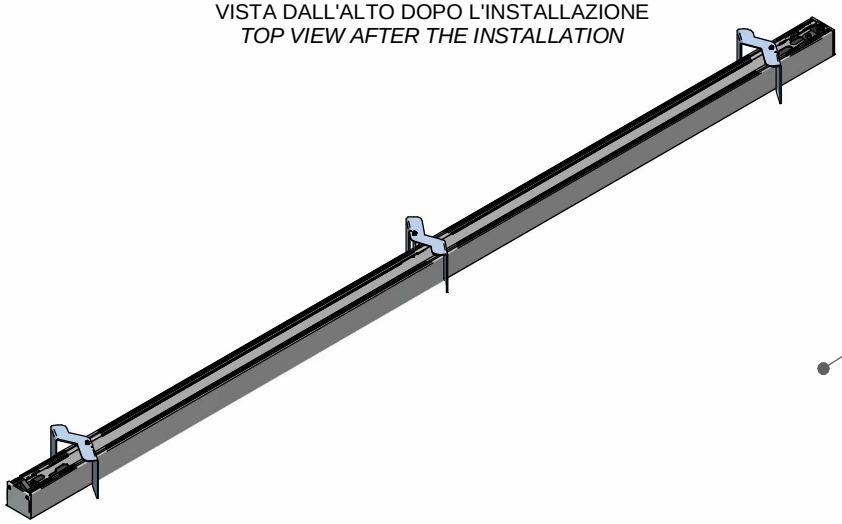

CONTROSOFFITTO
FALSE CEILING

4.B INSERIRE LE DUE STAFFE NEL MODULO PRECEDENTE. SERRARE CON LE VITI
INSERT THE TWO BRACKETS INTO PREVIOUS MODULE. TIGHTEN THE PROVIDED SCREWS

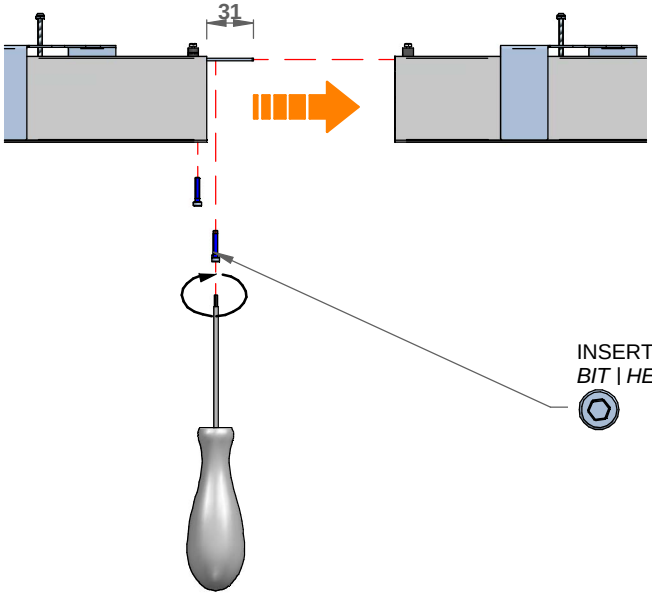

INSERTO | HEX 2.5
BIT | HEX 2.5

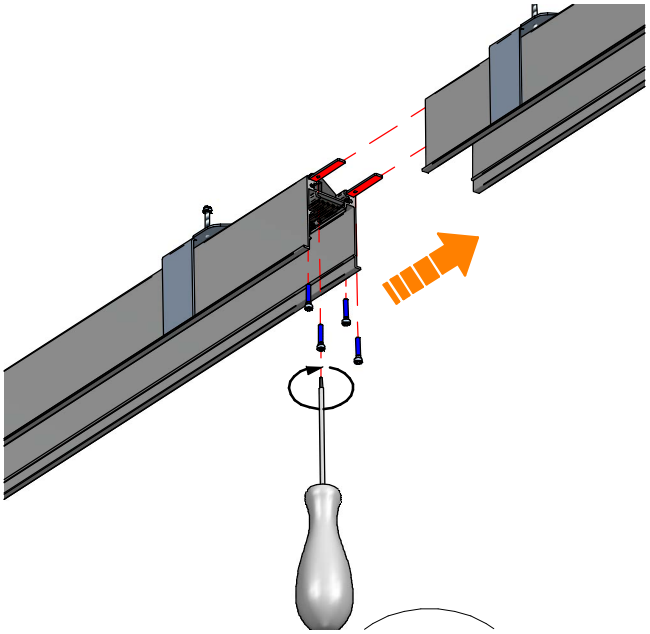

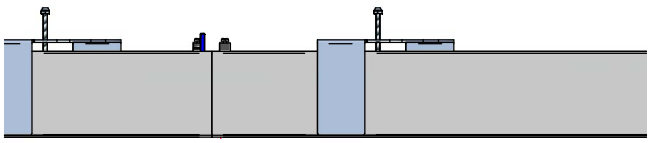

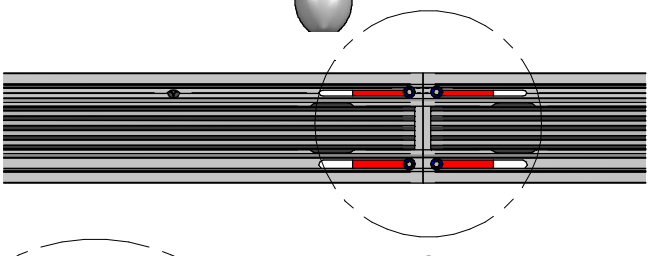

DETTAGLIO C
DETAIL C

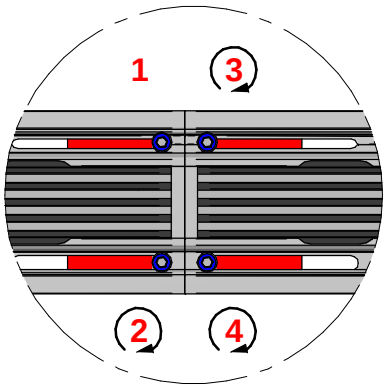

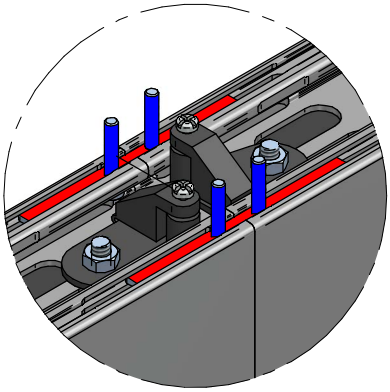

C

VISTA DALL'ALTO
TOP VIEW

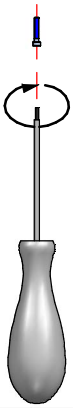

SERIE / SERIES: MODUS_MC

BRAND: i-LèD

5.B ASSEMBLAGGIO COMPONENTIA **T, L** ED **X**. INSERIRE LE DUE STAFFE NEL MODULO. SERRARE CON LE VITI
T, L ED **X** *PARTS ASSEMBLY. INSERT THE TWO BRACKETS INTO THE PROFILE. TIGHTEN THE PROVIDED SCREWS*

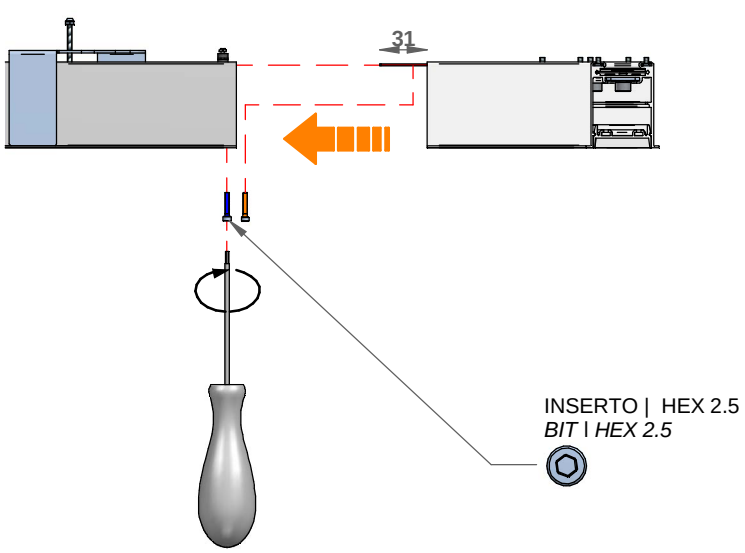

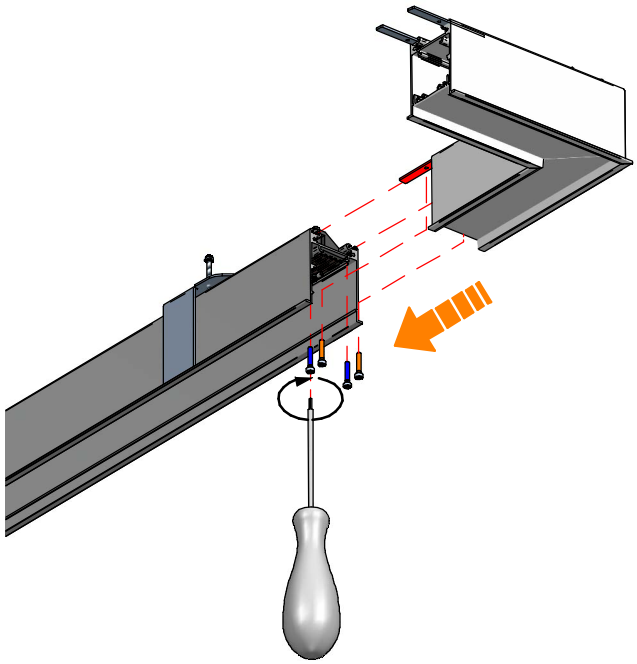

6.B

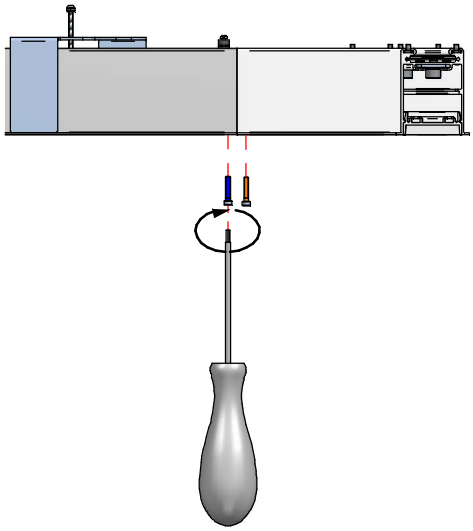

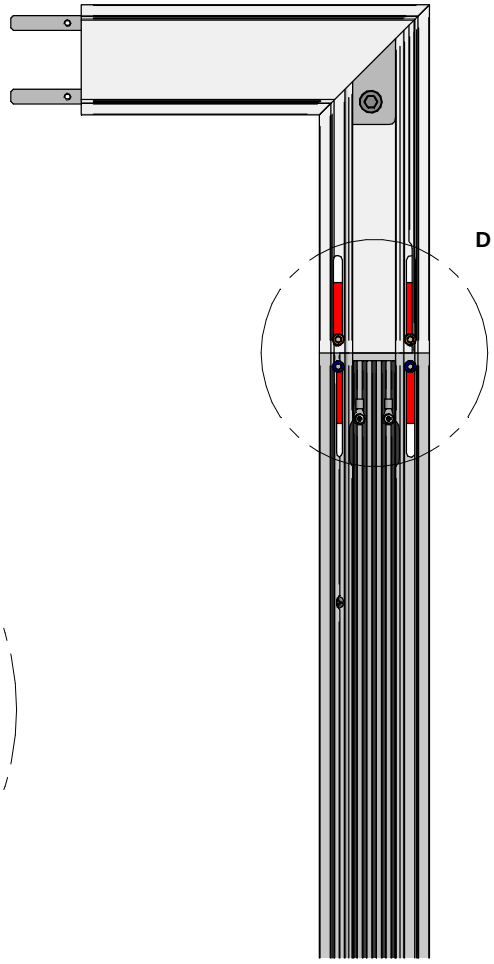

DETTAGLIO D
DETAIL D

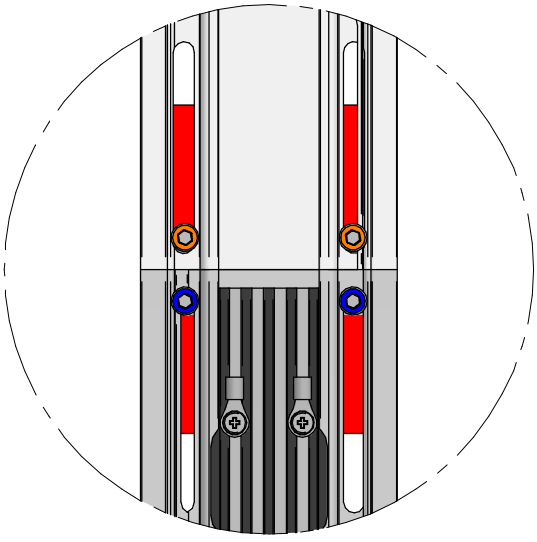

SERIE / SERIES: MODUS_MC

BRAND: i-LèD

7.B COLLEGARE I DUE MODULI SEGUENDO LA COMBINAZIONE COLORI DESCRITTA. COLLEGARE LA TENSIONE DI RETE AL DRIVER DEL PRIMO MODULO

CONNECT THE TWO MODULES FOLLOWING THE COLOR COMBINATION DESCRIBED. CONNECT THE MAINS POWER SUPPLY TO THE DRIVER OF THE FIRST MODULE.

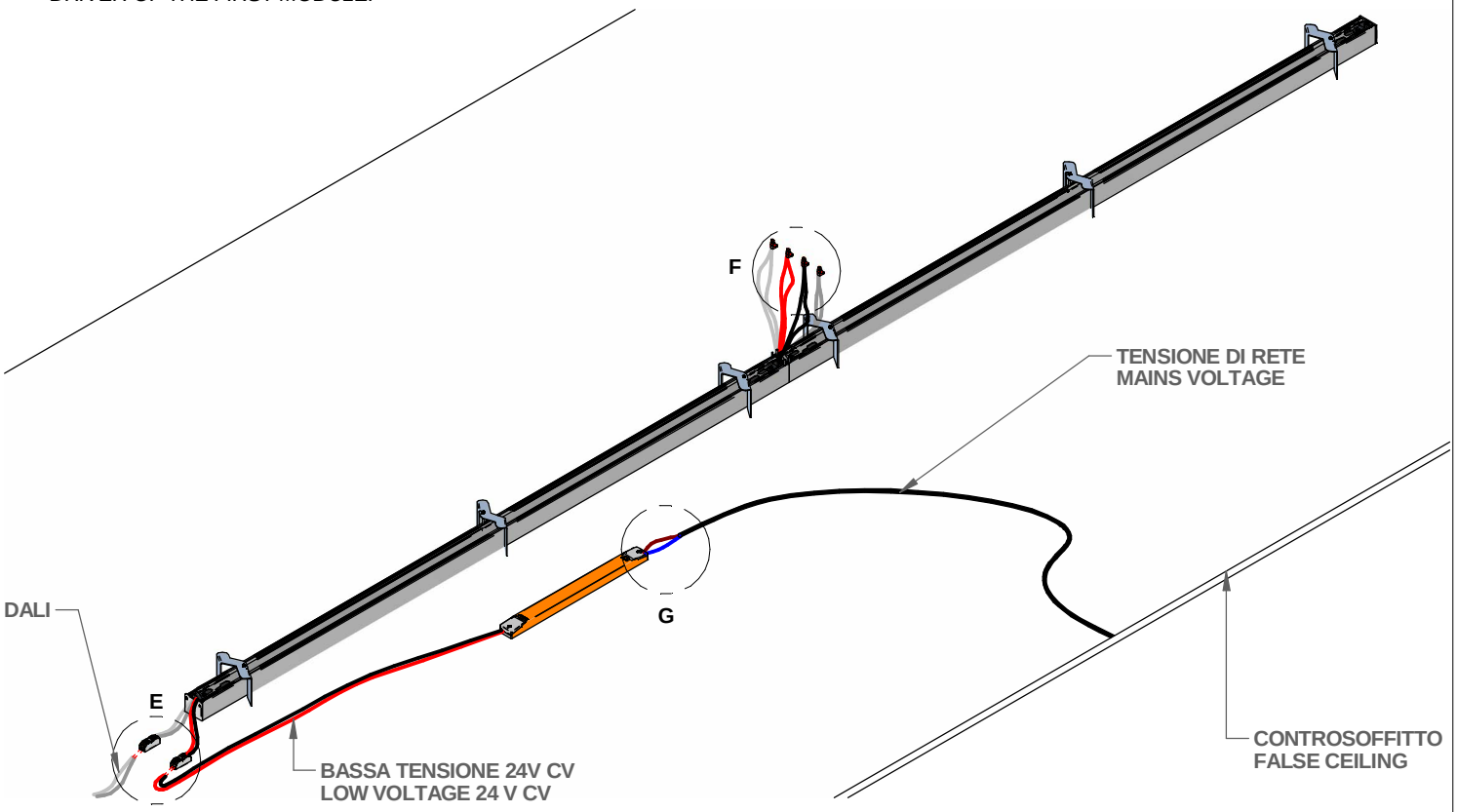

8.B

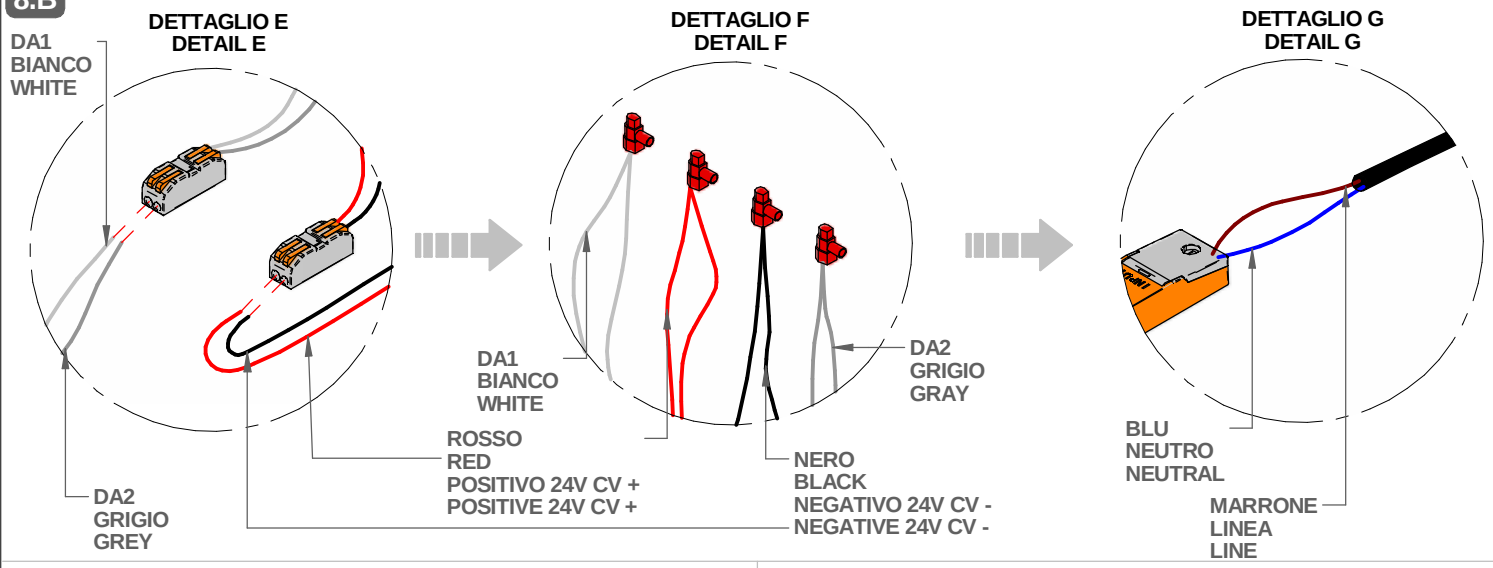

LEGENDA COLORI
COLOR CODING

- BLU / *BLUE* | NEUTRO | *NEUTRAL*
- MARRONE / *BROWN* | LINEA | *LINE*
- BIANCO / *WHITE* | DA1
- GRIGIO / *GREY* | DA2
- ROSSO / *RED* | POSITIVO 24V CV + / *POSITIVE 24V CV +*
- NERO / *BLACK* | NEGATIVO 24V CV - / *NEGATIVE 24V CV -*

NOTA IMPORTANTE
IMPORTANT NOTE

SE IL CORPO ILLUMINANTE VUOLE ESSERE UTILIZZATO IN MODALITA' ON/OFF, NON COLLEGARE IL BUS DALI. RIFERIMENTO DETTAGLIO "E"

IF THE LIGHT FIXTURE NEEDS TO BE USED IN ON/OFF MODE, DO NOT WIRE THE DALI BUS. REFER TO DETAIL "E"

SERIE / SERIES: MODUS_MC

BRAND: i-LèD

9.B

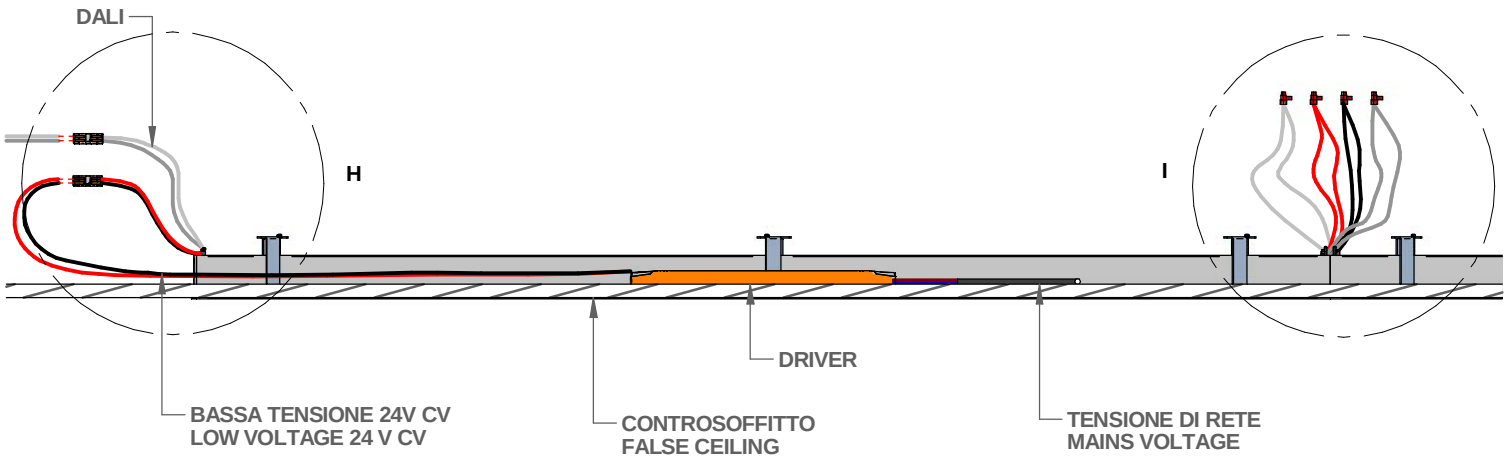

10.B

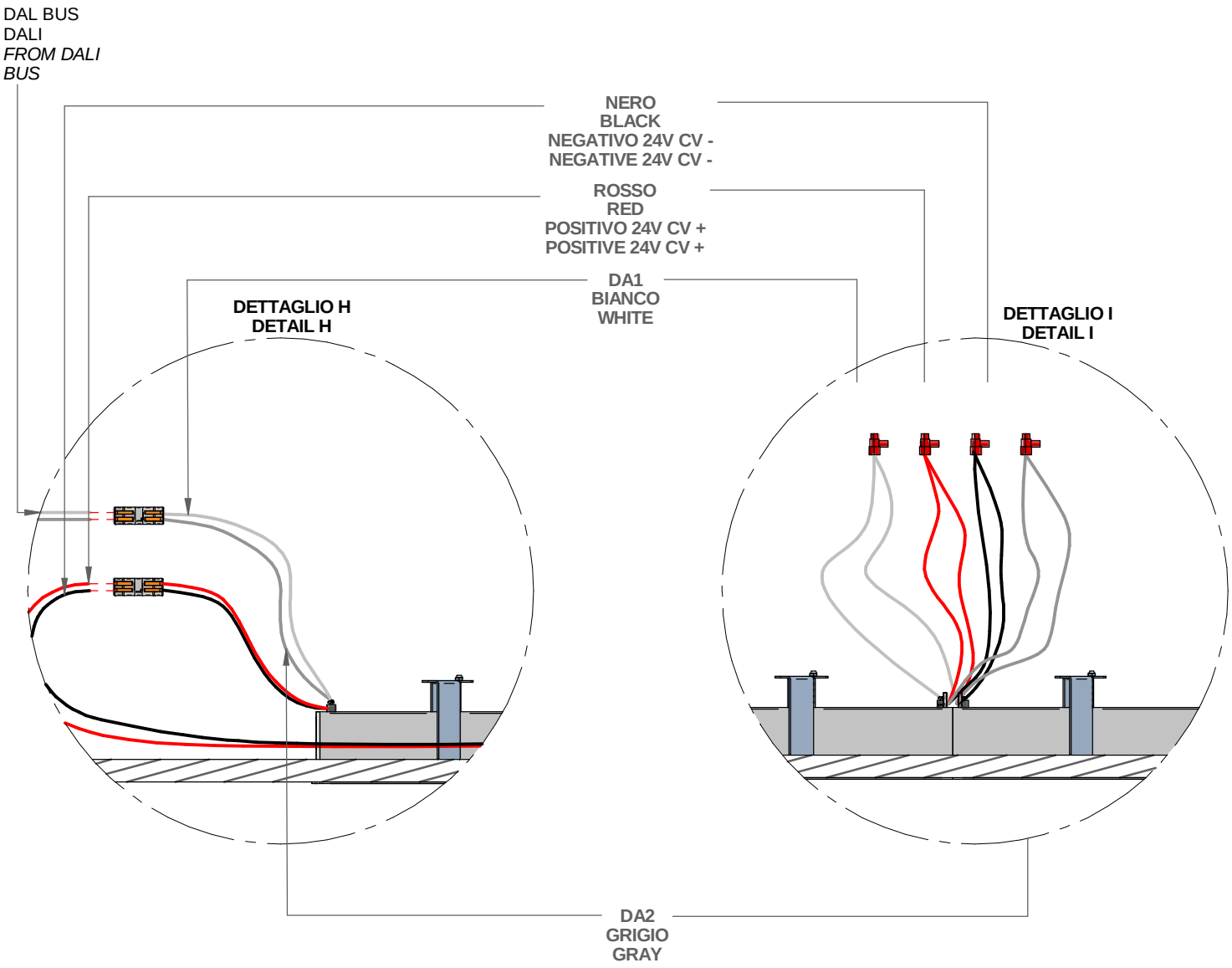

SERIE / SERIES: MODUS_MC

BRAND: i-LèD

11.B

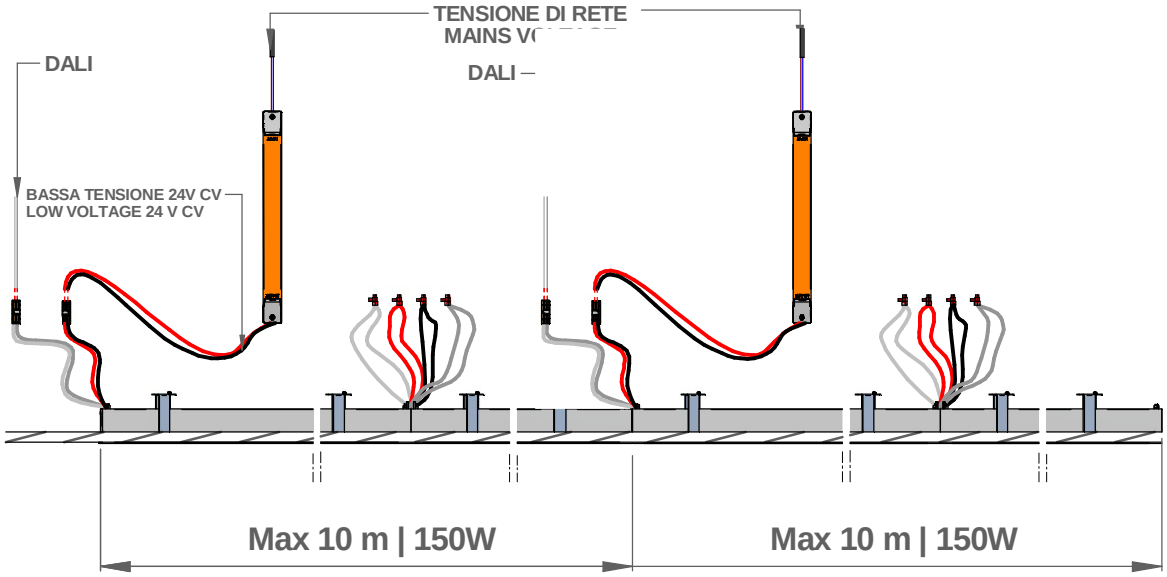

CABLAGGIO / *WIRING*

1 TUTTE LE OPERAZIONI DI COLLEGAMENTO ALLA RETE ELETTRICA DEVONO ESSERE CONDOTTE IN MANCANZA DI TENSIONE

ALL THE WIRING OPERATION MUST BE PERFORMED WITH MCB IN OFF POSITION

2 SE IL PRODOTTO E' DEFINITO IN CLASSE 1, IL CONDUTTORE DI MESSA A TERRA DI PROTEZIONE DEVE ESSERE SEMPRE COLLEGATO

IF THE FITTING IS CLASS 1 RATED, THE CPC | EARTH | PE CONDUCTOR MUST BE CONNECTED

3 SE L'IMPIANTO E' STATO COMPLETATO ED E' IN SICUREZZA, PUO' ESSERE ALIMENTATO

WHEN THE CIRCUIT IS COMPLETED AND SAFE, MCB CAN BE SET IN ON POSITION

SE IL PRODOTTO E' DEFINITO IN CLASSE 3, IL CIRCUITO SECONDARIO A BASSA TENSIONE DEVE ESSERE COLLEGATO ALL'ALIMENTATORE PRIMA CHE QUESTO SIA SOTTO TENSIONE

IF THE FITTING IS CLASS 3 RATED, THE LOW VOLTAGE CIRCUIT MUST BE WIRED BEFORE THE POWER SUPPLY IS POWERED ON

SE IL CARICO VENISSE COLLEGATO AD ALIMENTATORE SOTTO TENSIONE, I PRODOTTI POTREBBERO DANNEGGIARSI, SUBENDO UN DANNO DA SOVRATENSIONE

IF THE LOAD IS WIRED TO AN ALREADY ON POWER SUPPLY, THE FITTINGS COULD BE DAMAGED BY VOLTAGE SURGE

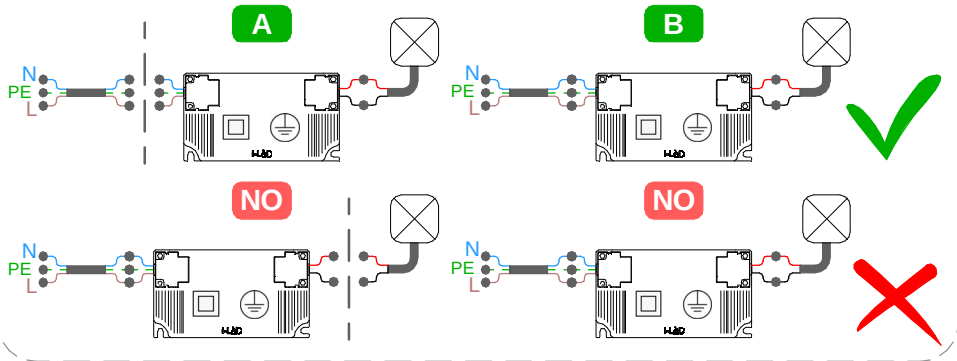

TIPO DI CONNESSIONE
TYPE OF CONNECTION

X: Se il cavo flessibile esterno di questo apparecchio è danneggiato, deve essere sostituito da un cavo speciale, disponibile esclusivamente presso il fabbricante, o il suo servizio di assistenza.
X: If the external flexible cable of this appliance is dameged, it must be replaced with a special cable, which is only available from the manufacturer or its service department.

Y: Se il cavo flessibile esterno di questo apparecchio è danneggiato, deve essere sostituito esclusivamente dal fabbricante, dal suo servizio di assistenza o da personale qualificato equivalente, al fine di evitare pericoli.
Y: If the external flexible cable of this appliance is dameged, it must only be replaced by the manufacturer, its service department or equivalent qualified personnel in order to avoid danger.

Z: Il cavo flessibile esterno di questo apparecchio non può essere sostituito; se il cavo è danneggiato l'apparecchio deve essere distrutto.
Z: The external flexible cable of this appliance cannot be replaced; if the cable is dameged, the appliance must be destroyed.

MCB

DRIVER

N° DI PRODOTTI PER MAGNETORTERMICO
N° OF LIGHT FITTINGS PER MCB

CODICE *CODE*	POWER [W]	Type	B10	B16	B20	C10	C16	C20
99374	75	ON | OFF	11	18	22	18	30	37
99331	150	ON | OFF	6	10	12	10	16	20
99786	240	ON | OFF	2	4	4	3	6	7

SERIE / SERIES: MODUS_MC

BRAND: i-LèD

MARRONE / BROWN = LINEA / *LINE*
AZZURRO / LIGHT BLUE = NEUTRO / *NEUTRAL*
GIALLO-VERDE / YELLOW-GREEN = TERRA / EARTH CPC | PE

CABLAGGIO IN PARALLELO | TENSIONE COSTANTE
PARALLEL WIRING | CONSTANT VOLTAGE **CV**

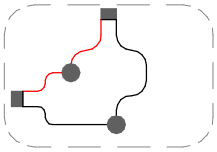

MAX 10m | 150W

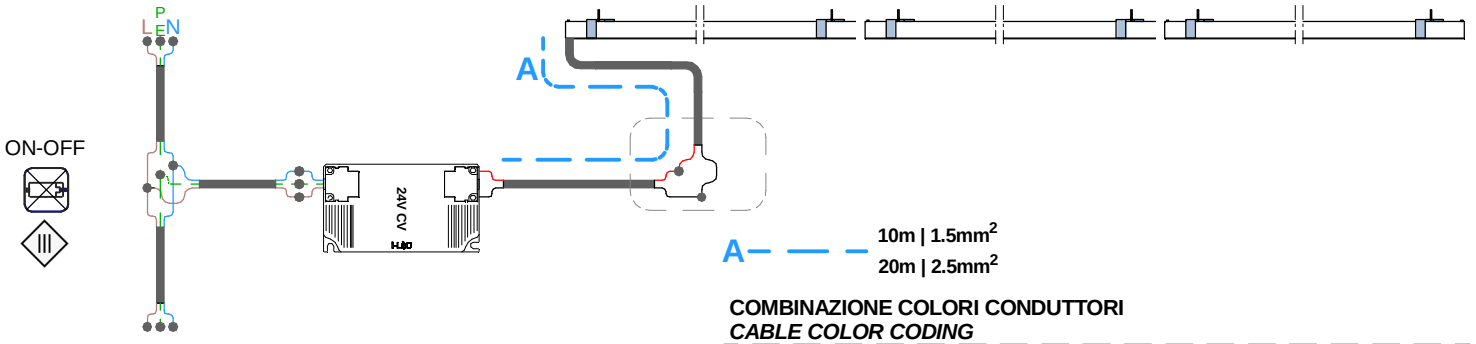

A — — — **10m | 1.5mm²**
20m | 2.5mm²

COMBINAZIONE COLORI CONDUTTORI
CABLE COLOR CODING

■ NERO/*BLACK* = **NEGATIVO - / *NEGATIVE* -**
■ ROSSO/*RED* = **POSITIVO + / *POSITIVE* +**

CAVO DALI / *DALI CABLE*

DALI
■ GRIGIO/ *GREY* = **DALI 1**
■ GRIGIO CHIARO / *LIGHT GREY* = **DALI 2**

CABLAGGIO IN PARALLELO | TENSIONE COSTANTE
PARALLEL WIRING | CONSTANT VOLTAGE **CV**

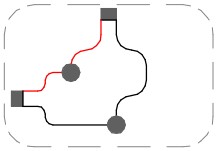

MAX 10m | 150W

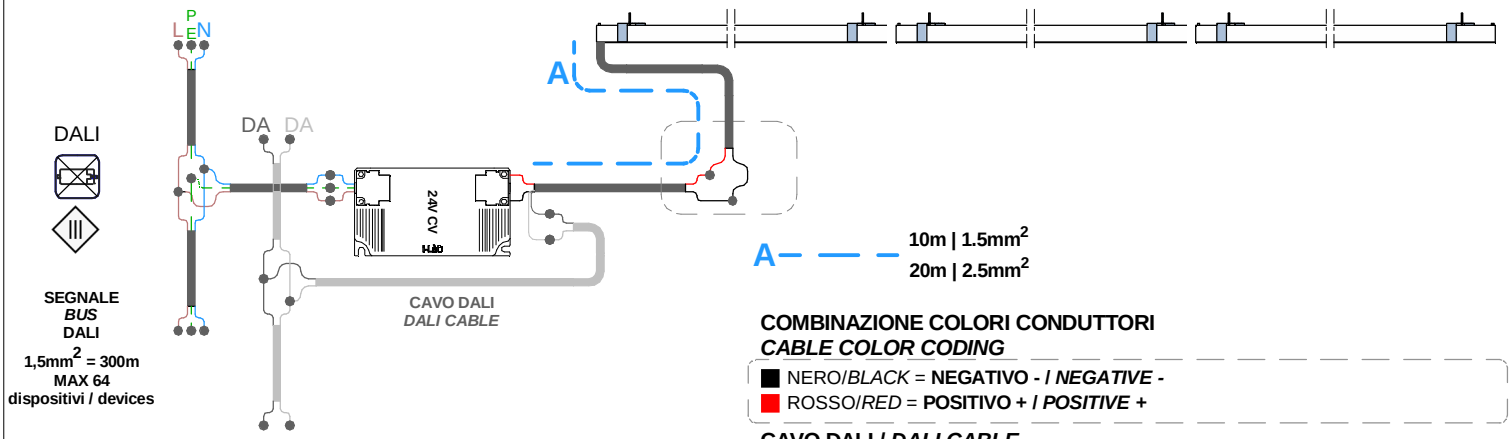

SEGNALE
BUS
DALI
1,5mm² = 300m
MAX 64
dispositivi / devices

A — — — **10m | 1.5mm²**
20m | 2.5mm²

COMBINAZIONE COLORI CONDUTTORI
CABLE COLOR CODING

■ NERO/*BLACK* = **NEGATIVO - / *NEGATIVE* -**
■ ROSSO/*RED* = **POSITIVO + / *POSITIVE* +**

CAVO DALI / *DALI CABLE*

DALI
■ GRIGIO/ *GREY* = **DALI 1**
■ GRIGIO CHIARO / *LIGHT GREY* = **DALI 2**