SATORI PLAFONIERA
rev:00

L900	
☐ 9189	■ 9190
☐ 9189M	■ 9190M

L1200	
☐ 9191	■ 9192
☐ 9191M	■ 9192M

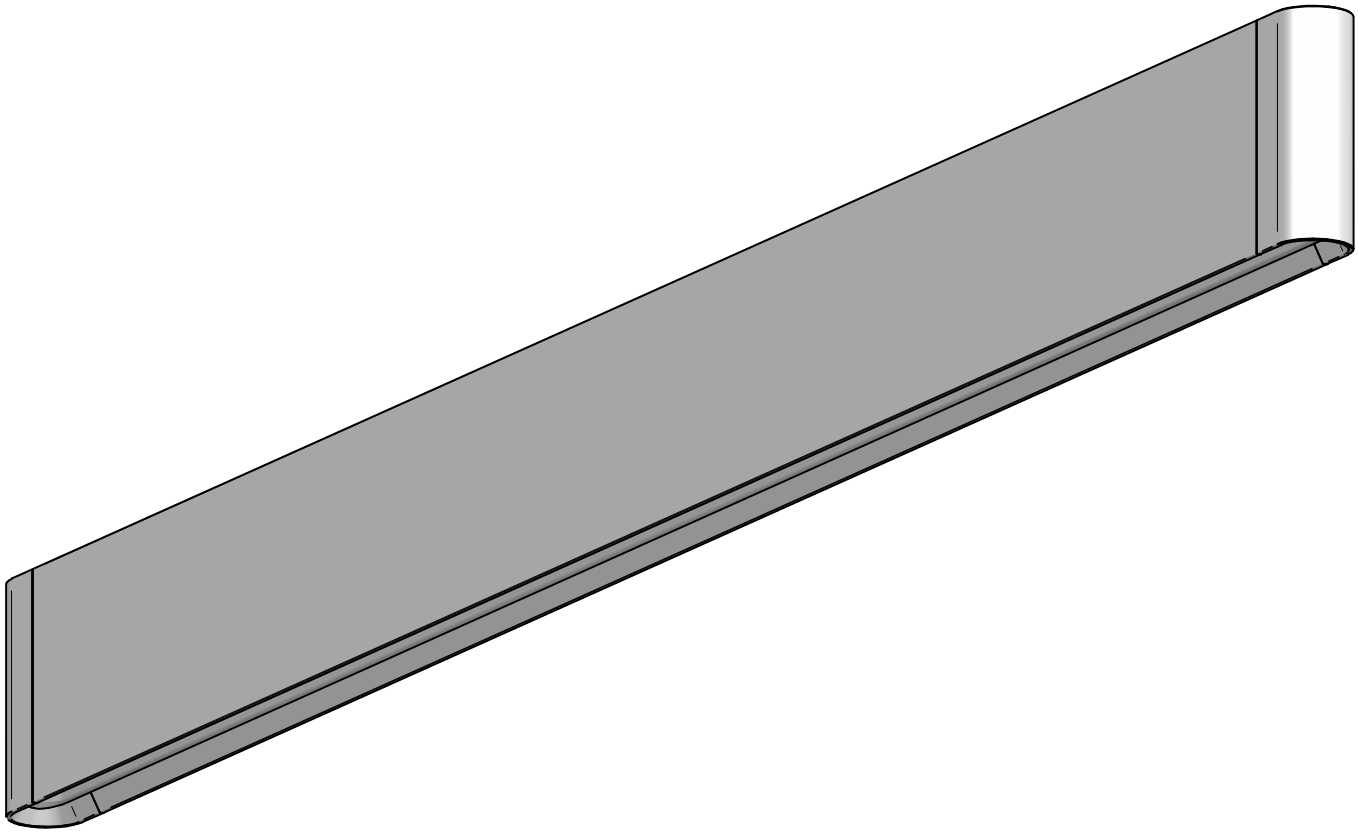

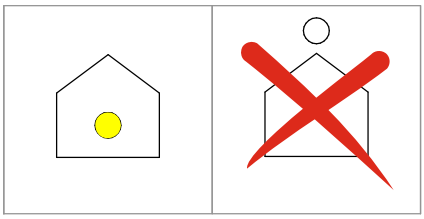

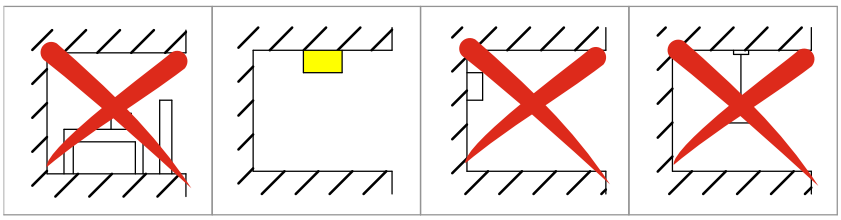

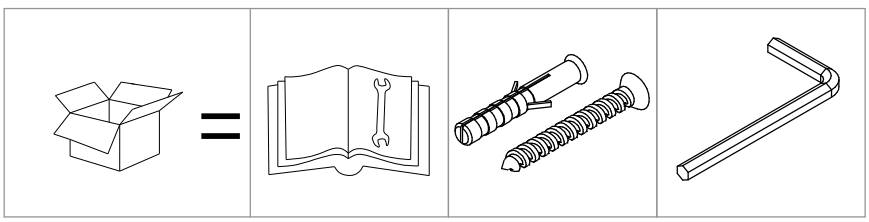

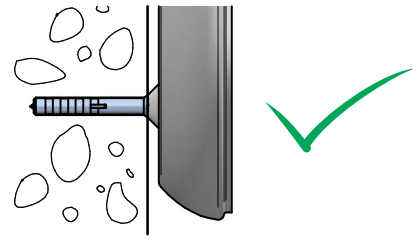

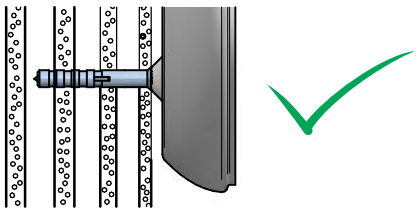

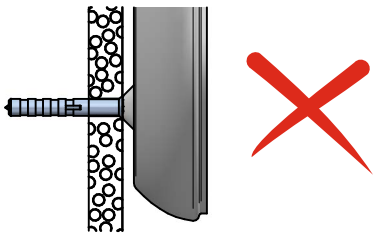

SATORI PLAFONIERA
rev:00

1

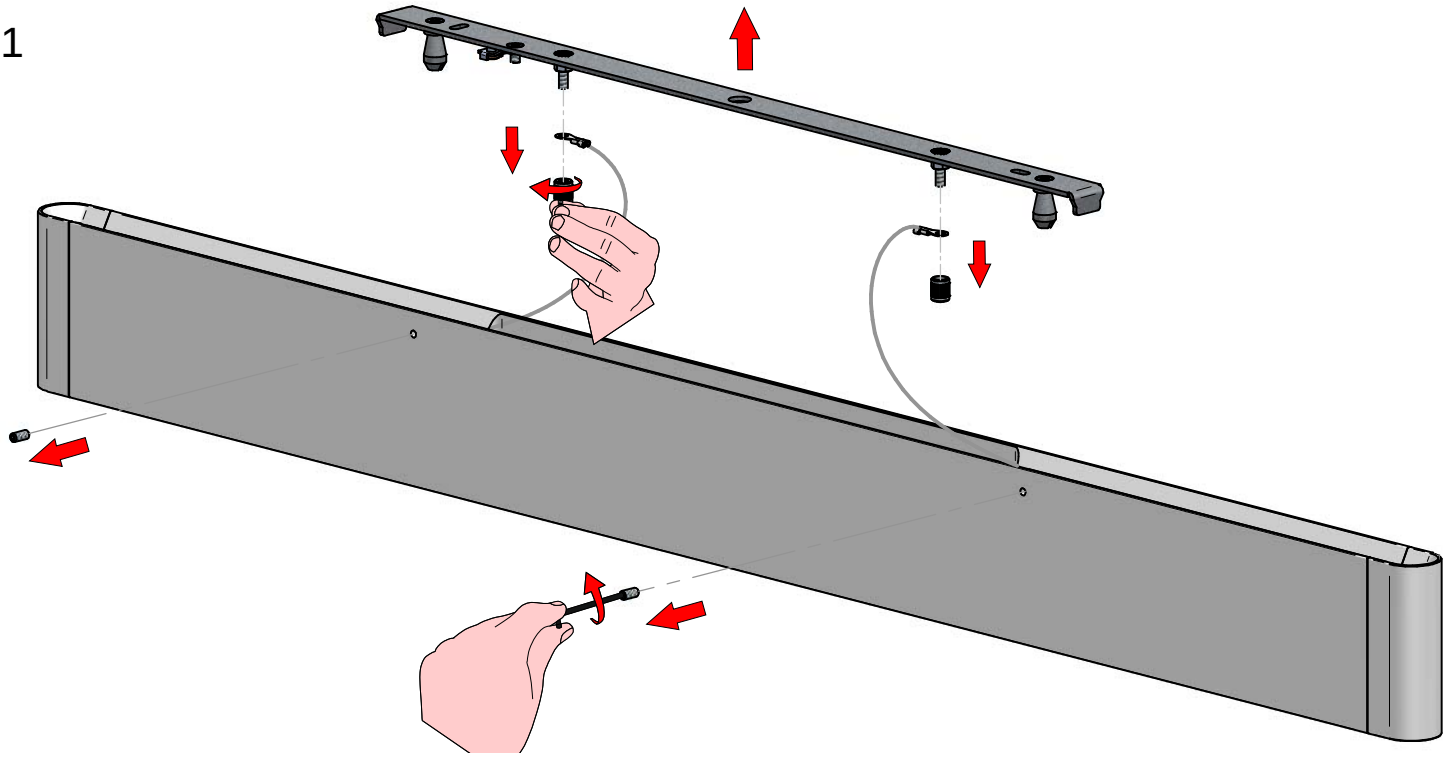

2

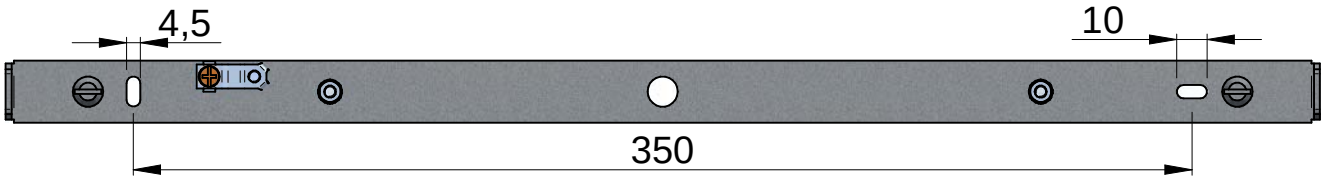

3

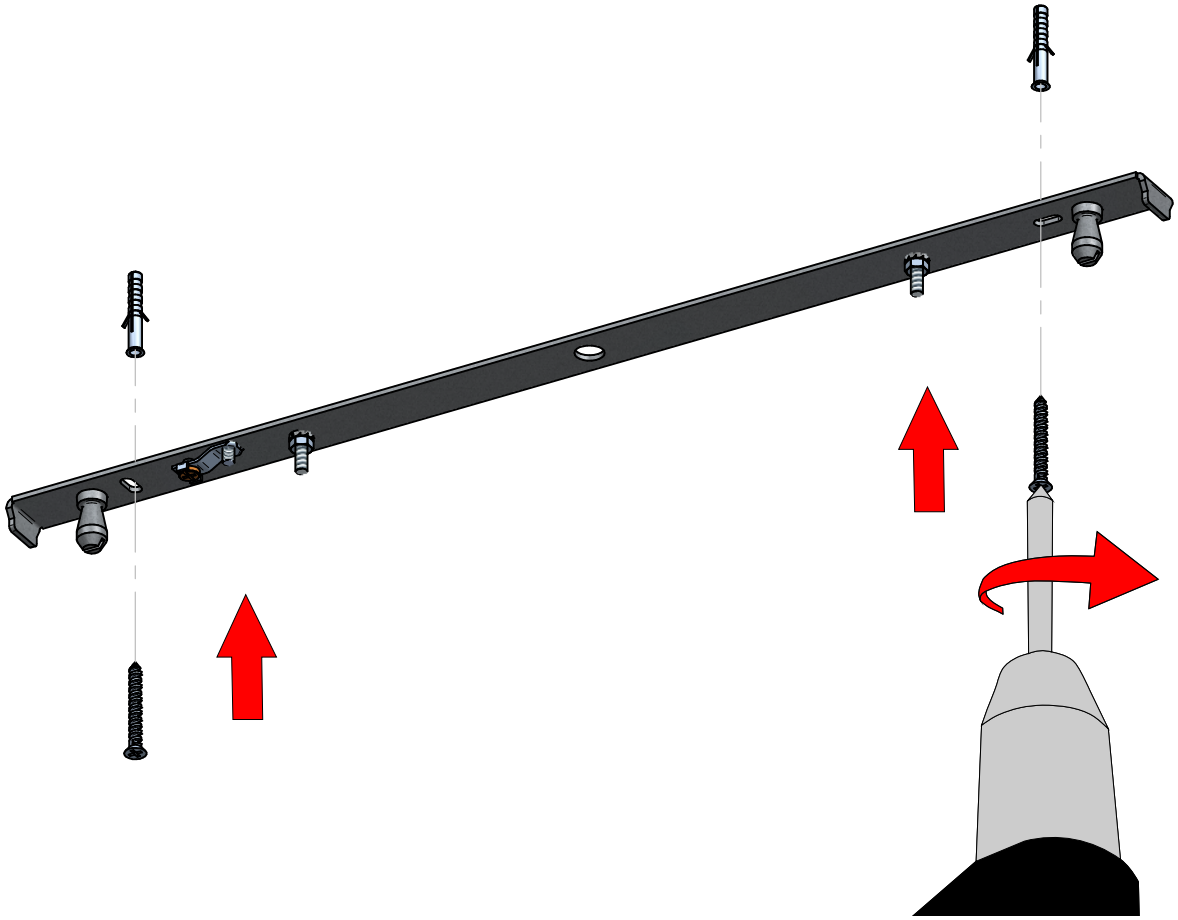

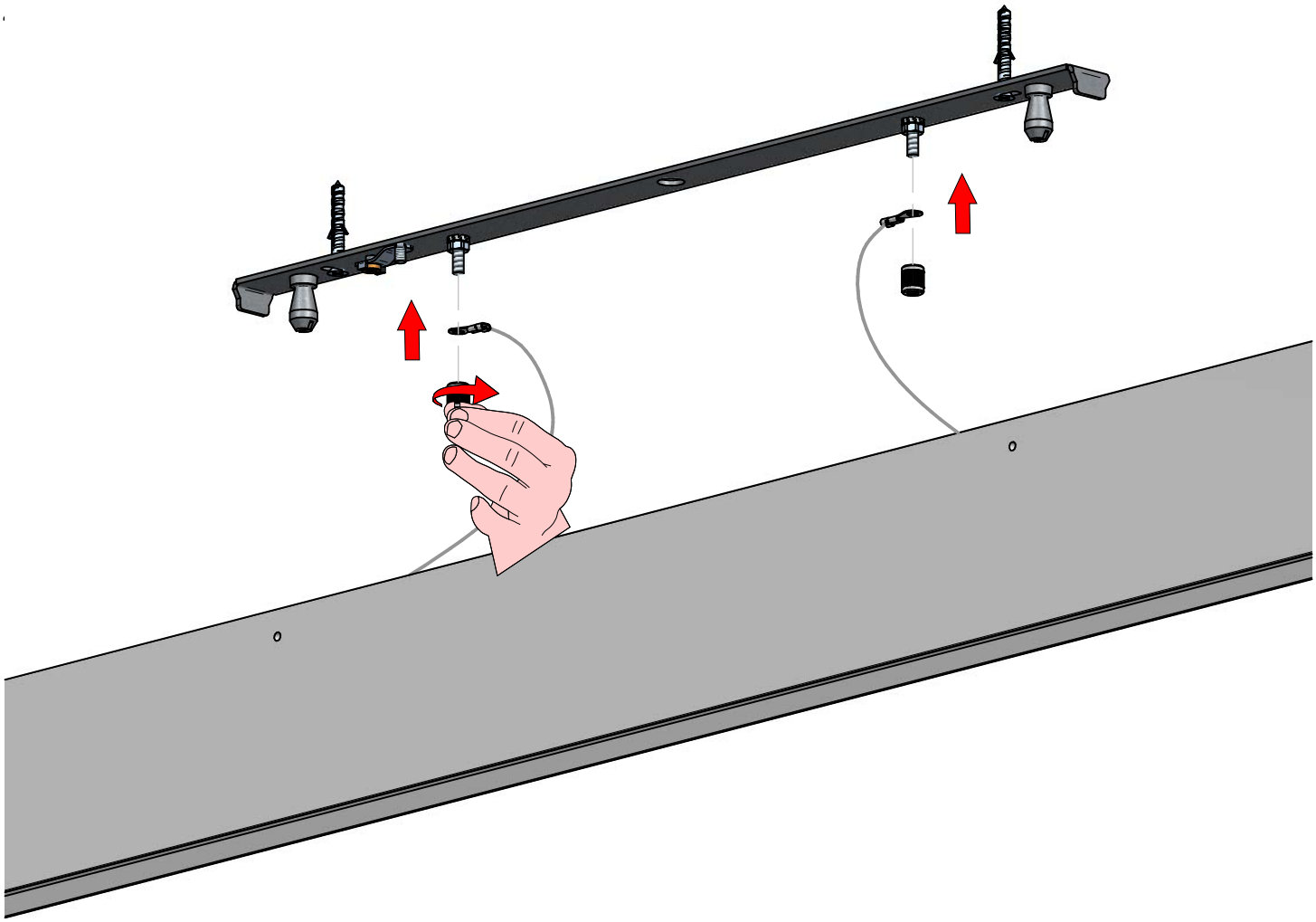

5 ON/OFF

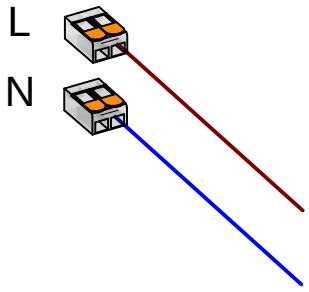

DALI

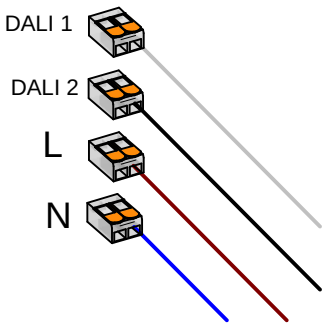

DALI-PUSH

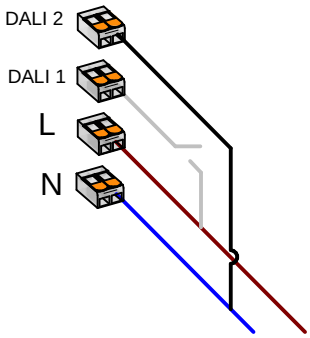

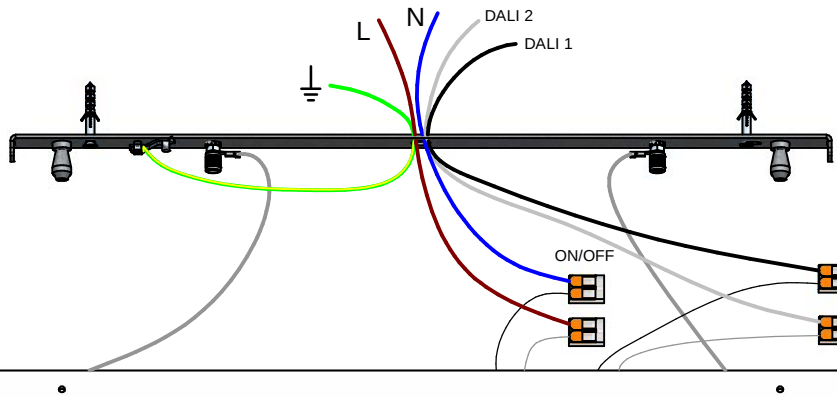

6

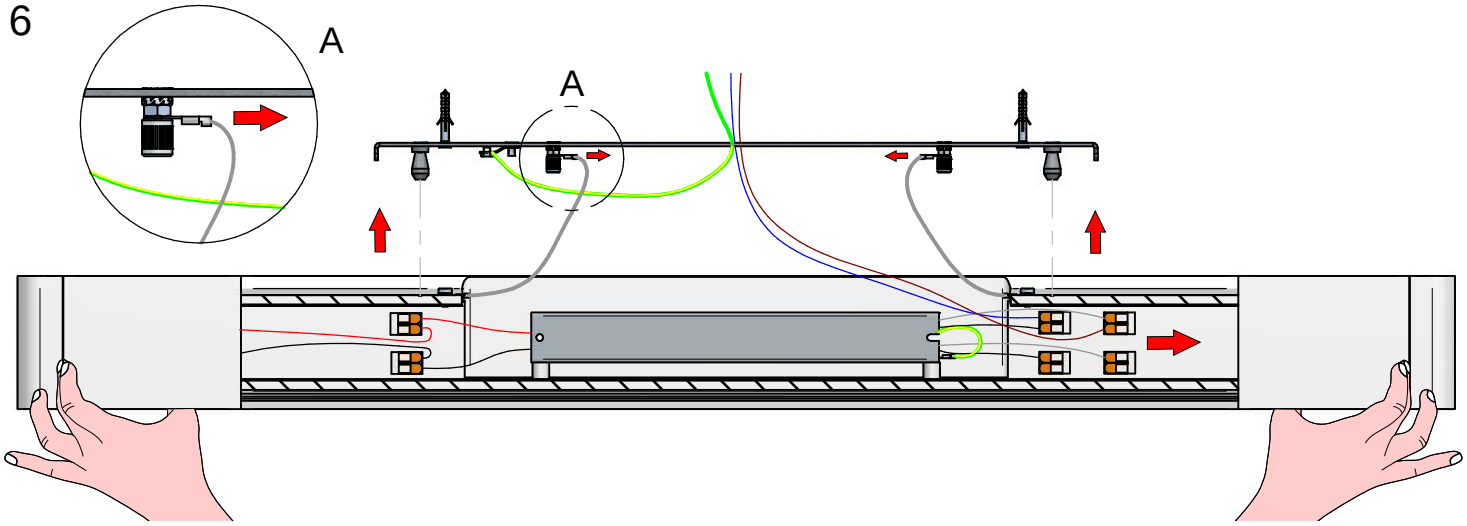

7

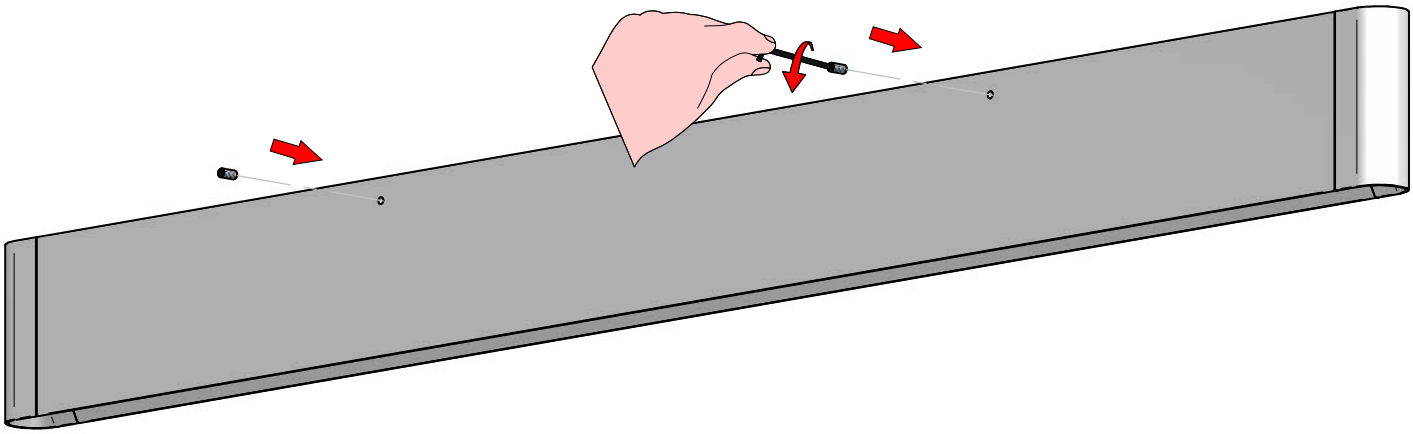





DIMMER

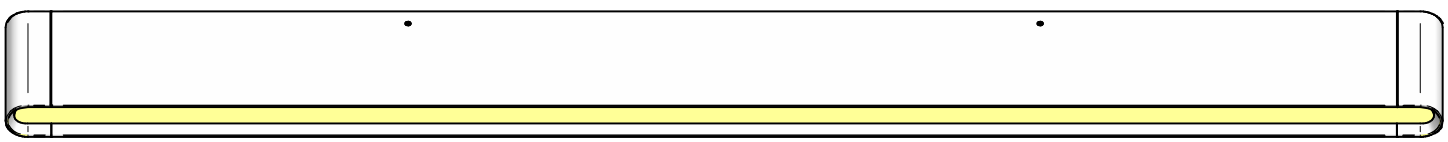

ISTRUZIONI PER IL LAVAGGIO DELL'APPARECCHIO D'ILLUMINAZIONE
LUMINAIRE CARE INSTRUCTIONS
ISTRUCCIONES PARA LIMPIAR LA LUMINARA
INSTRUCTIONS POUR LE LAVAGE DE L'APPAREIL D'ECLAIRAGE
ANLEITUNG ZUR REINIGUNG DES BELEUCHTUNGSGERATS

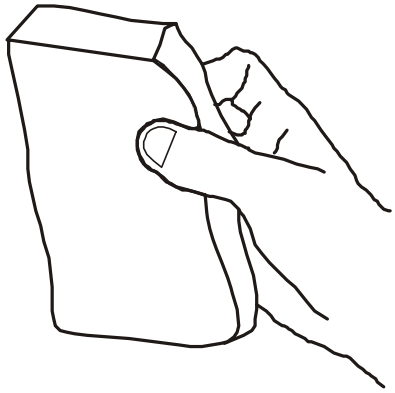

IT - ATTENZIONE!!!

Lavare la superficie del diffusore luce
con panno umido, utilizzando solo acqua
e sapone neutro.

EN - WARNING!!!

Wipe clean with a cloth damped in
water with neutral detergent.

ES - ATENCION!!!

Limpie la superficie del difusor con
un pano humedecido con agua y jabon
neutro.

FR - ATTENTION!!!

Laver la surface du diffuseur de lumiere
a l'aide d'un chiffon humide et en utlisant
seulement de l'eau et du savon neutre.

DE - ACHTUNG!!!

Die oberflache vom lampenschirm mit einem
feuchten lappen reinigen. De lappen mit
wasser und neutralseife befeuchten.

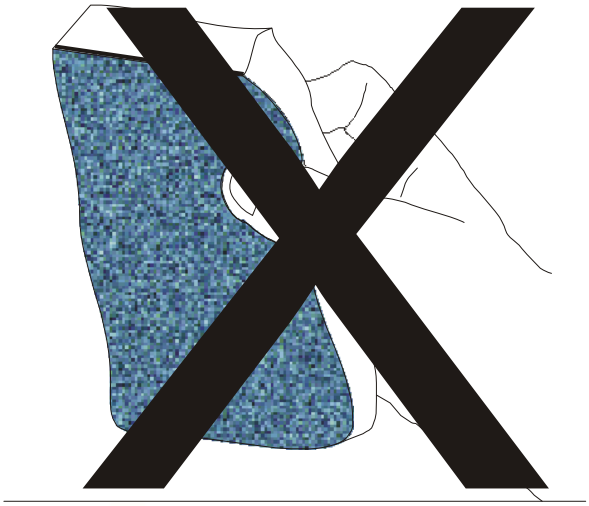

IT - ATTENZIONE!!!

Non utilizzare panni abrasivi
e/o solventi.

EN - WARNING!!!

Avoiding the use of chemical
solvents and/or abrasive cloths.

ES - ATENCION!!!

No utilizar panos abrasivos
y solventes.

FR - ATTENTION!!!

Ne pas utiliser de chiffons
abrasifs ou de dissolvants.

DE - ACHTUNG!!!

Abschleifende tuche und/oder
losungmittel nicht benutzen.

