SATORI APPLIQUE
rev:00

linea light Decorative

L300	
ON/OFF	DALI
☐ 9174	☐ 9180
☐ 9174M	☐ 9180M
■ 9175	■ 9181
■ 9175M	■ 9181M

L600	
ON/OFF	DALI
☐ 9176	☐ 9182
☐ 9176M	☐ 9182M
■ 9177	■ 9183
■ 9177M	■ 9183M

L900	
ON/OFF	DALI
☐ 9178	☐ 9184
☐ 9178M	☐ 9184M
■ 9179	■ 9185
■ 9179M	■ 9185M

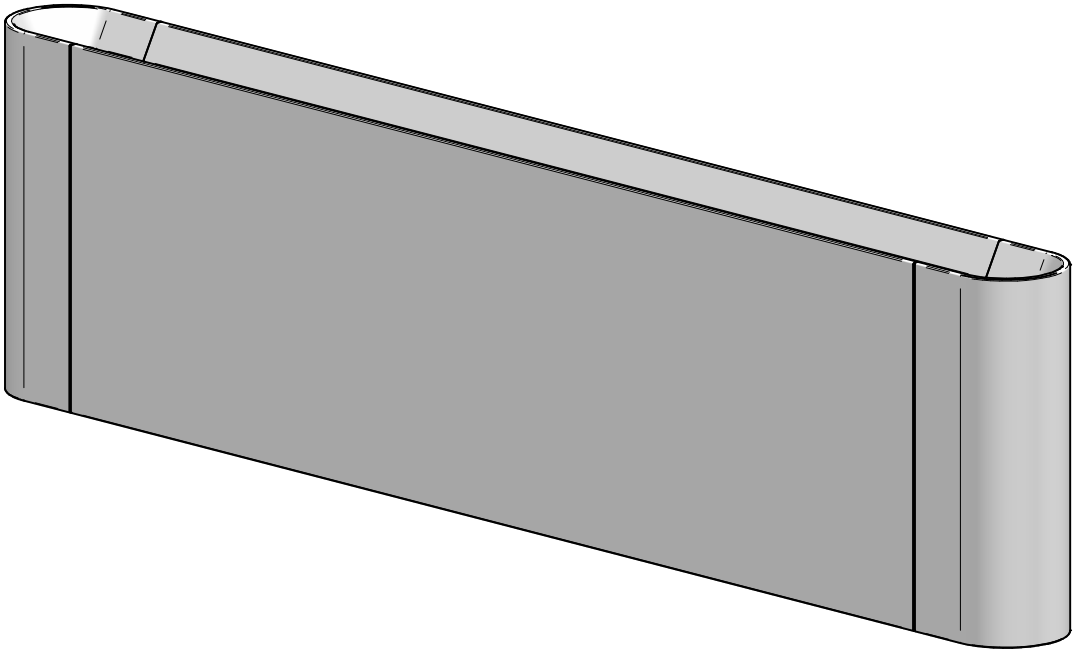

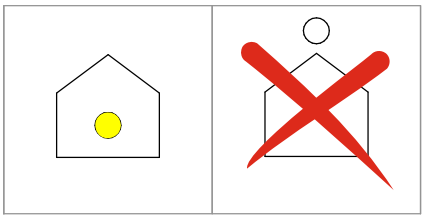

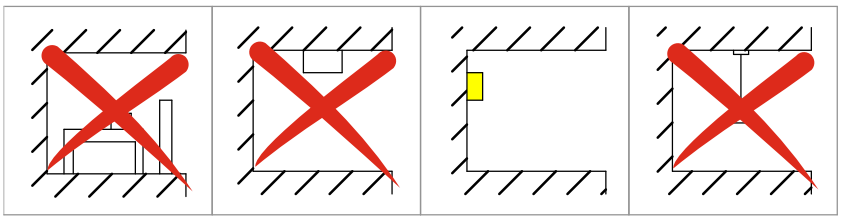

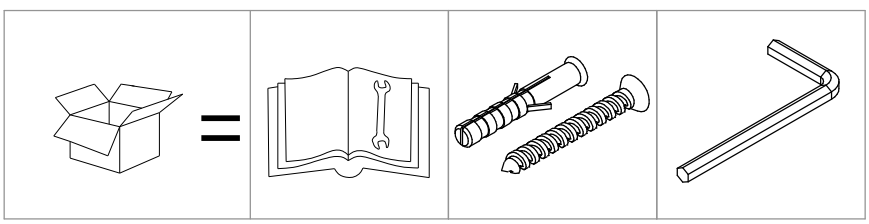

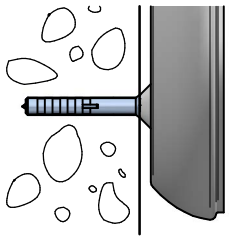

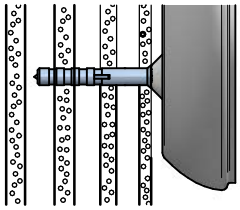

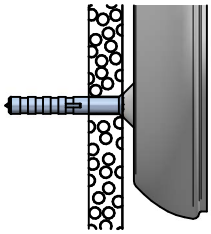

SATORI APPLIQUE
rev:00

1

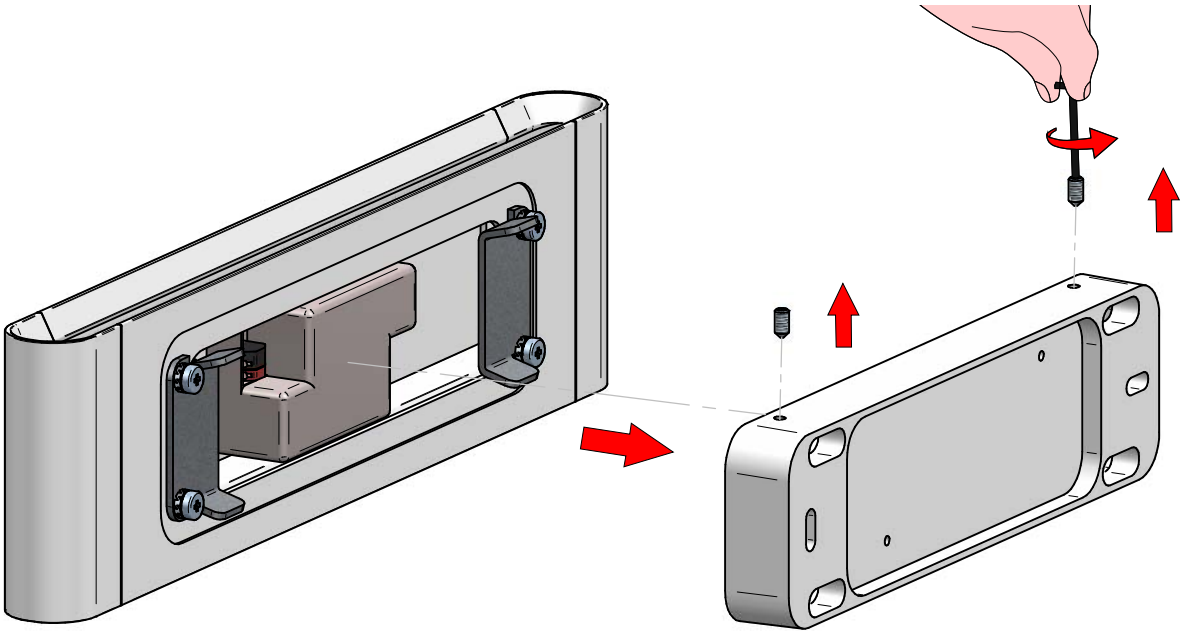

2

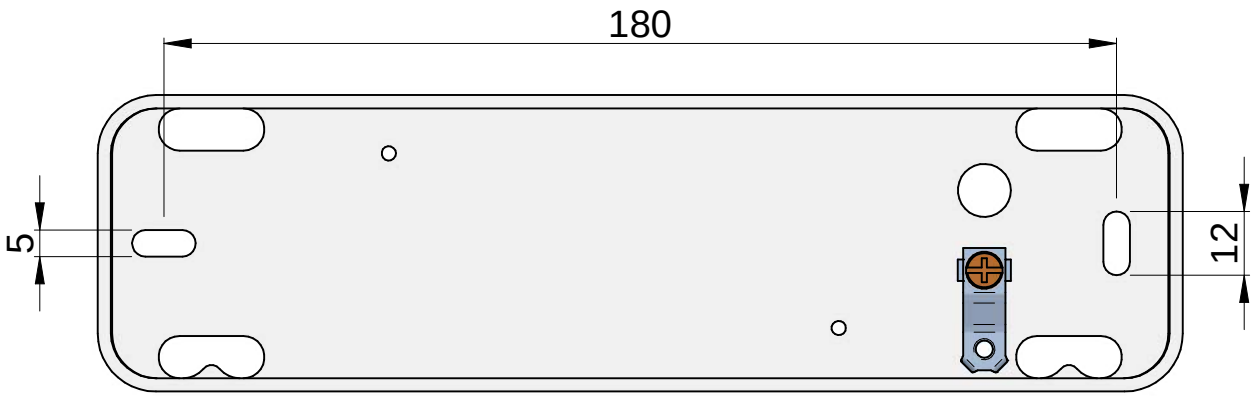

3

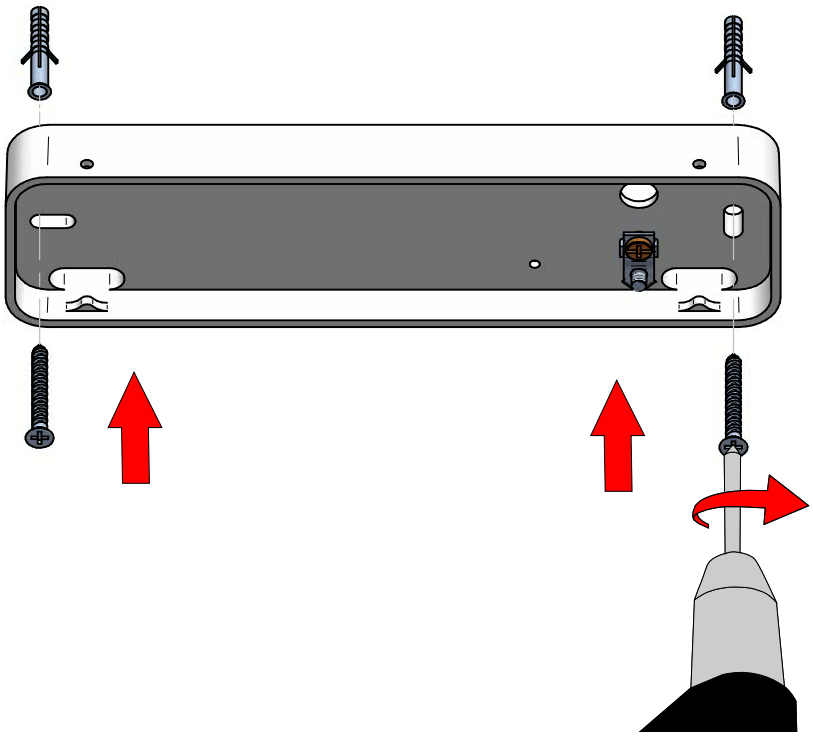

SATORI APPLIQUE
rev:00

4

ON/OFF

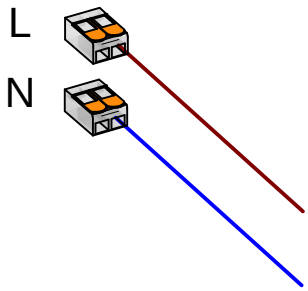

DALI

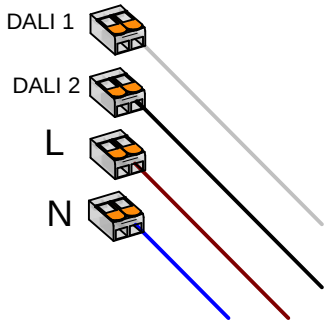

DALI-PUSH

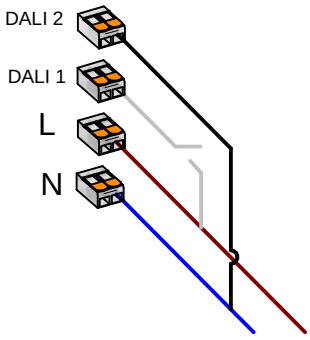

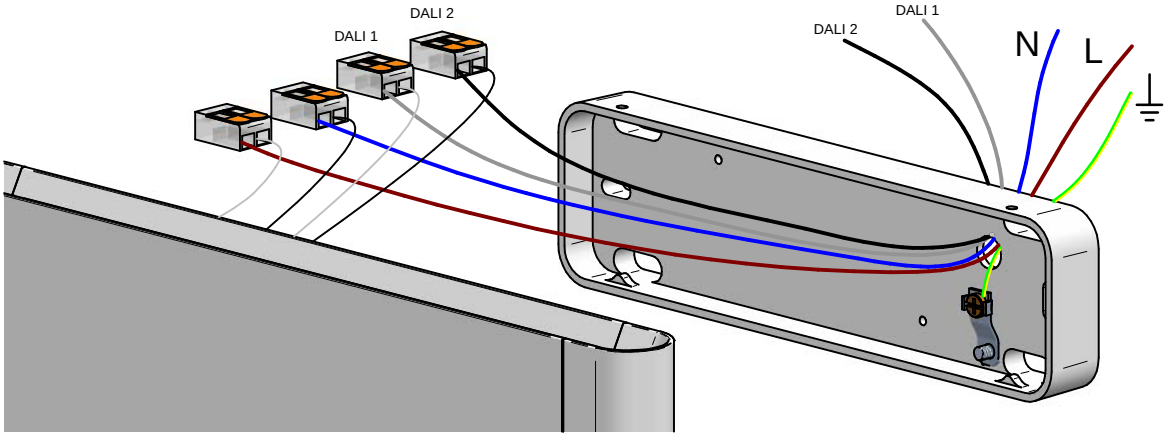

5

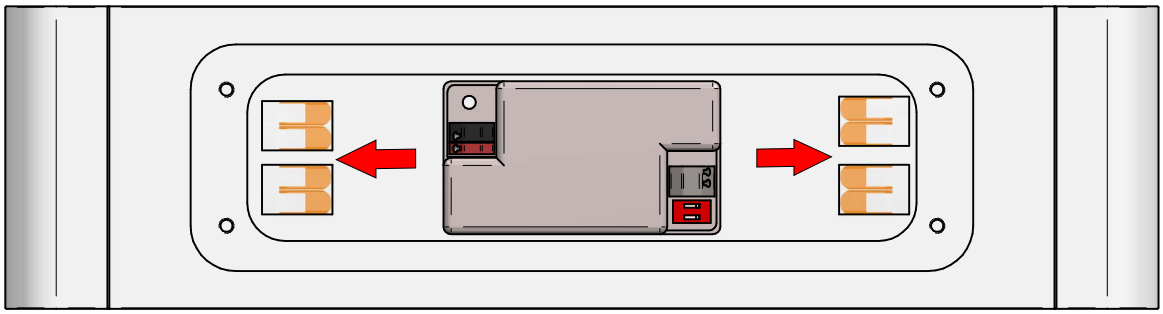

6

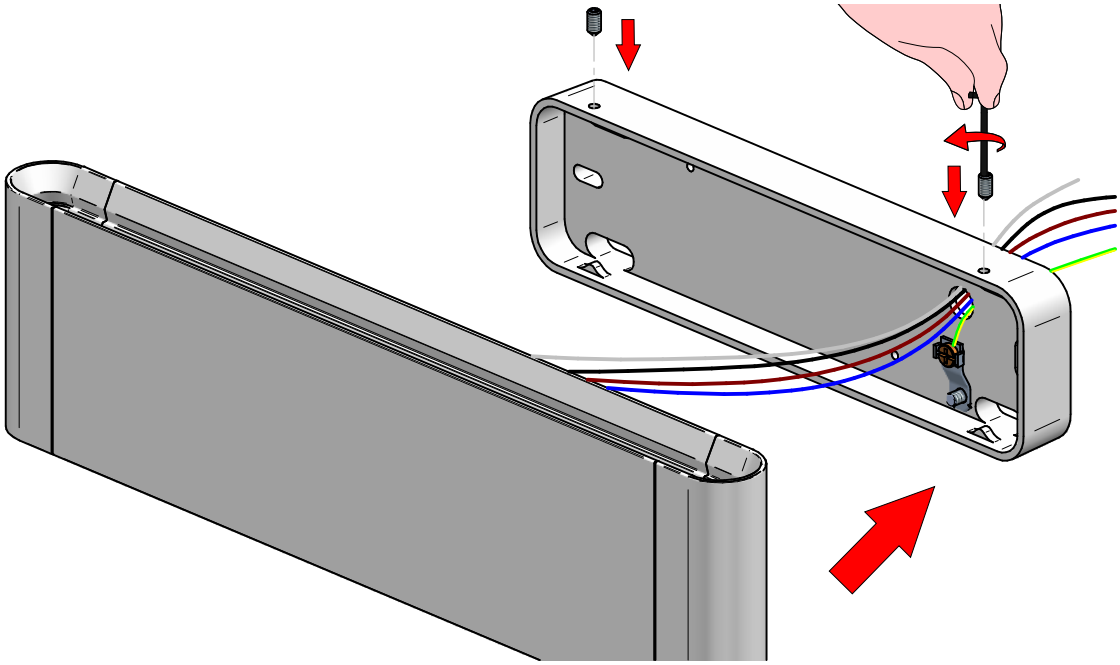

ISTRUZIONI PER IL LAVAGGIO DELL'APPARECCHIO D'ILLUMINAZIONE
LUMINAIRE CARE INSTRUCTIONS
ISTRUCCIONES PARA LIMPIAR LA LUMINARA
INSTRUCTIONS POUR LE LAVAGE DE L'APPAREIL D'ECLAIRAGE
ANLEITUNG ZUR REINIGUNG DES BELEUCHTUNGSGERATS

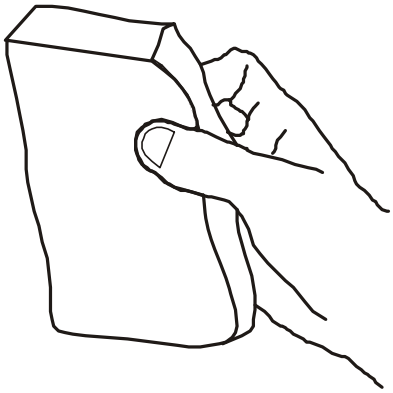

IT - ATTENZIONE!!!

Lavare la superficie del diffusore luce
con panno umido, utilizzando solo acqua
e sapone neutro.

EN - WARNING!!!

Wipe clean with a cloth damped in
water with neutral detergent.

ES - ATENCION!!!

Limpie la superficie del difusor con
un pano humedecido con agua y jabon
neutro.

FR - ATTENTION!!!

Laver la surface du diffuseur de lumiere
a l'aide d'un chiffon humide et en utlisant
seulement de l'eau et du savon neutre.

DE - ACHTUNG!!!

Die oberflache vom lampenschirm mit einem
feuchten lappen reinigen. De lappen mit
wasser und neutralseife befeuchten.

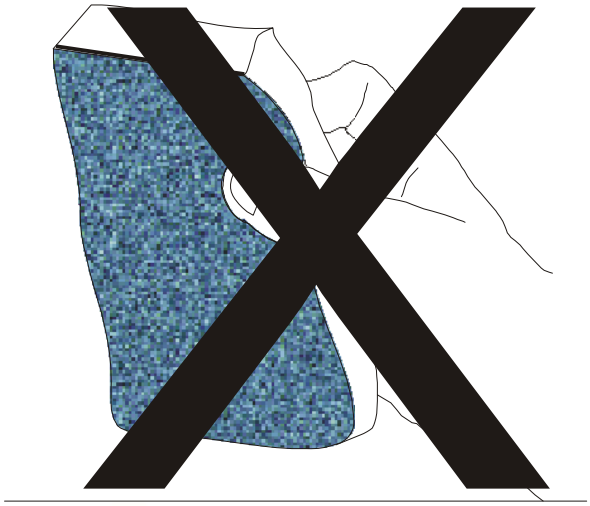

IT - ATTENZIONE!!!

Non utilizzare panni abrasivi
e/o solventi.

EN - WARNING!!!

Avoiding the use of chemical
solvents and/or abrasive cloths.



ES - ATENCION!!!

No utilizar panos abrasivos
y solventes.

FR - ATTENTION!!!

Ne pas utiliser de chiffons
abrasifs ou de dissolvants.

DE - ACHTUNG!!!

Abschleifende tuche und/oder
losungmittel nicht benutzen.