FGI00689
MISTY Q. 250x250 IP65
rev:0

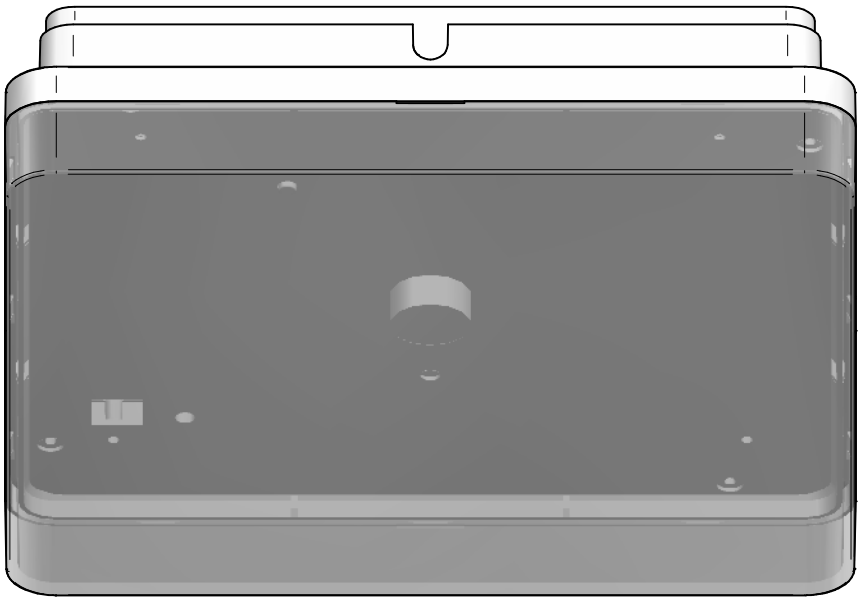

CODE	COLOR BRACKET	CCT	TYPE
CA137AWHMDI	WHITE	2700 K	ON-OFF
CA137AWHWDI	WHITE	3000 K	ON-OFF
CA137AGGMDI	GRAY	2700 K	ON-OFF
CA137AGGWDI	GRAY	3000 K	ON-OFF
CA137ABBMDI	BLACK	2700 K	ON-OFF
CA137ABBWDI	BLACK	3000 K	ON-OFF
CA137CWHMDI	WHITE	2700 K	DALI
CA137CWHWDI	WHITE	3000 K	DALI
CA137CGGMDI	GRAY	2700 K	DALI
CA137CGGWDI	GRAY	3000 K	DALI
CA137CBBMDI	BLACK	2700 K	DALI
CA137CBBWDI	BLACK	3000 K	DALI

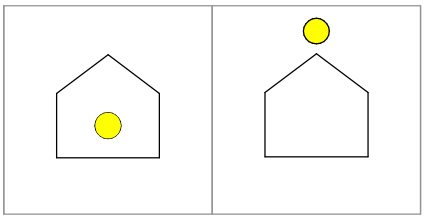

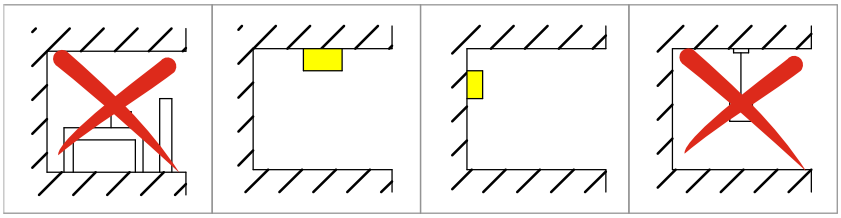

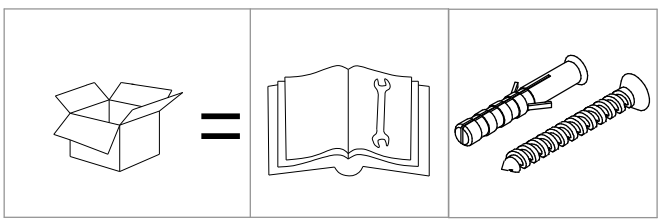

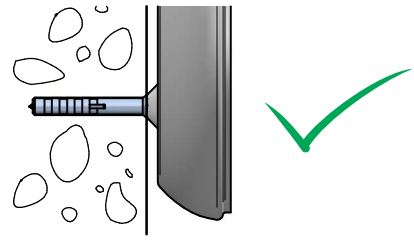

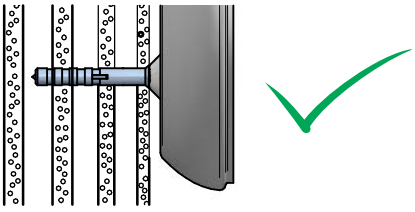

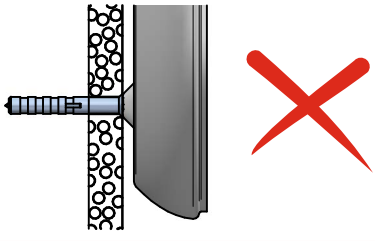

ATTENZIONE
PER L'INSTALLAZIONE E UTILIZZO DELL'APPARECCHIO
ATTENERSI ALLE ISTRUZIONI DI SEGUITO.
QUALSIASI VARIANTE DEVE ESSERE CONCORDATA
CON L'AZIENDA PER NON PERDERE LA GARANZIA

FGI00689
MISTY Q. 250x250 IP65
rev:0

1

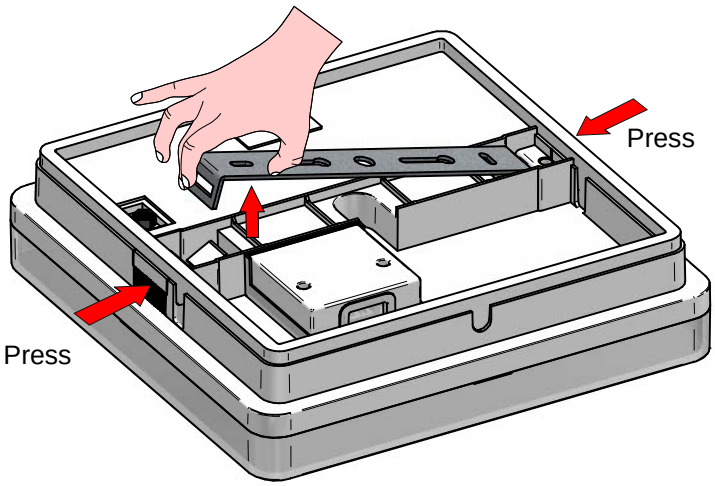

2

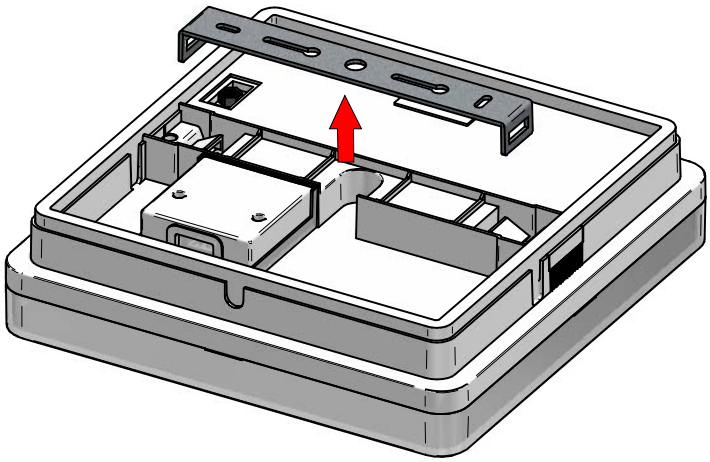

3

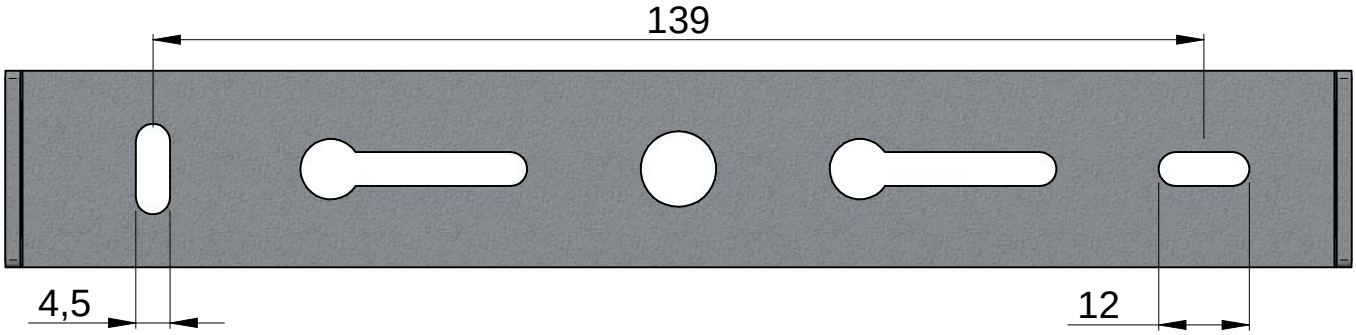

4

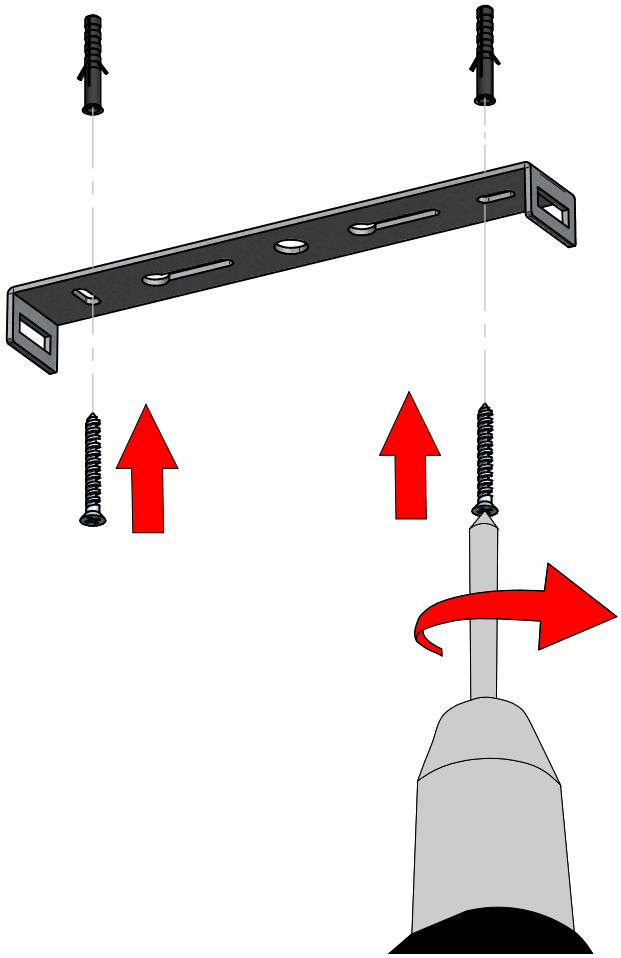

5

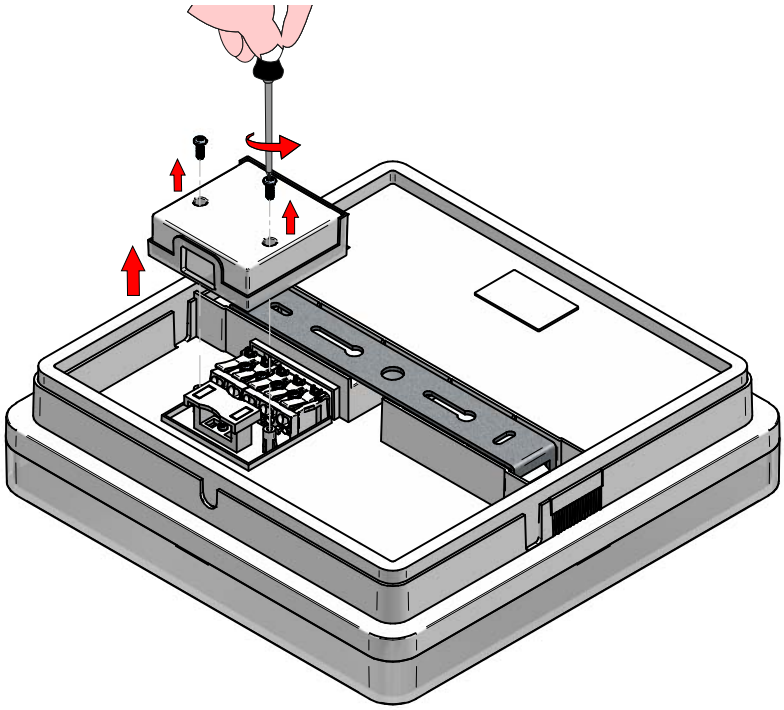

6

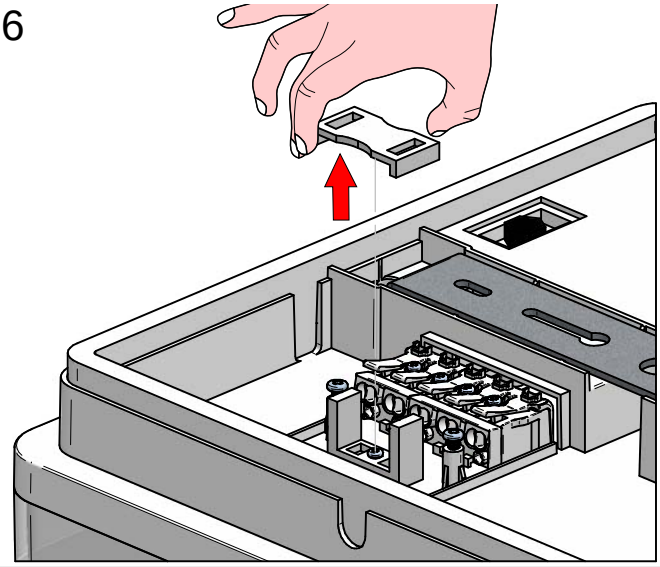

7

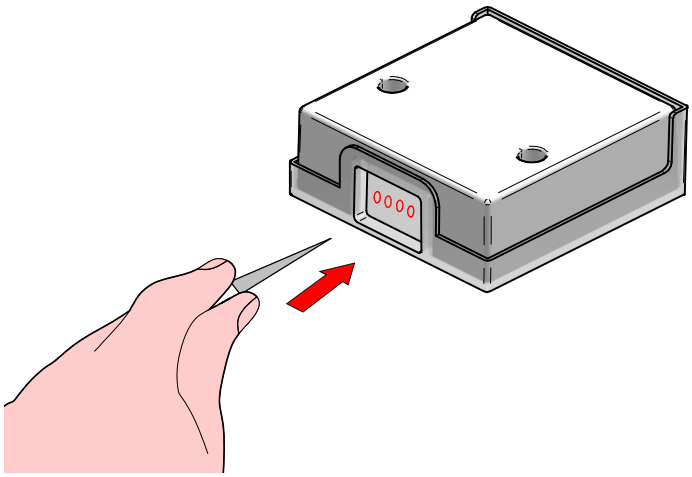

8a

CODE	COLOR BRACKET	CCT	TYPE
CA137AWHMDI	WHITE	2700 K	ON-OFF
CA137AWHWDI	WHITE	3000 K	ON-OFF
CA137AGGMDI	GRAY	2700 K	ON-OFF
CA137AGGWDI	GRAY	3000 K	ON-OFF
CA137ABBMDI	BLACK	2700 K	ON-OFF
CA137ABBWDI	BLACK	3000 K	ON-OFF

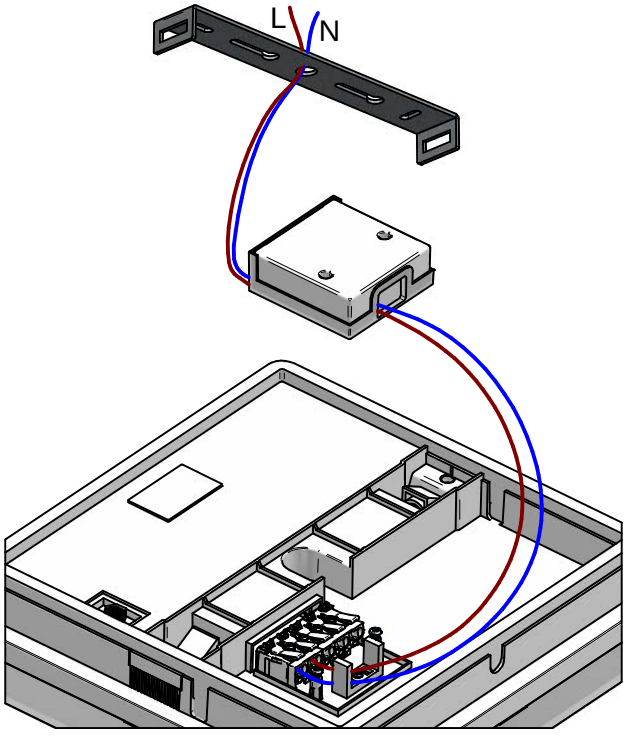

8b

CODE	COLOR BRACKET	CCT	TYPE
CA137CWHMDI	WHITE	2700 K	DALI
CA137CWHWDI	WHITE	3000 K	DALI
CA137CGGMDI	GRAY	2700 K	DALI
CA137CGGWDI	GRAY	3000 K	DALI
CA137CBBMDI	BLACK	2700 K	DALI
CA137CBBWDI	BLACK	3000 K	DALI

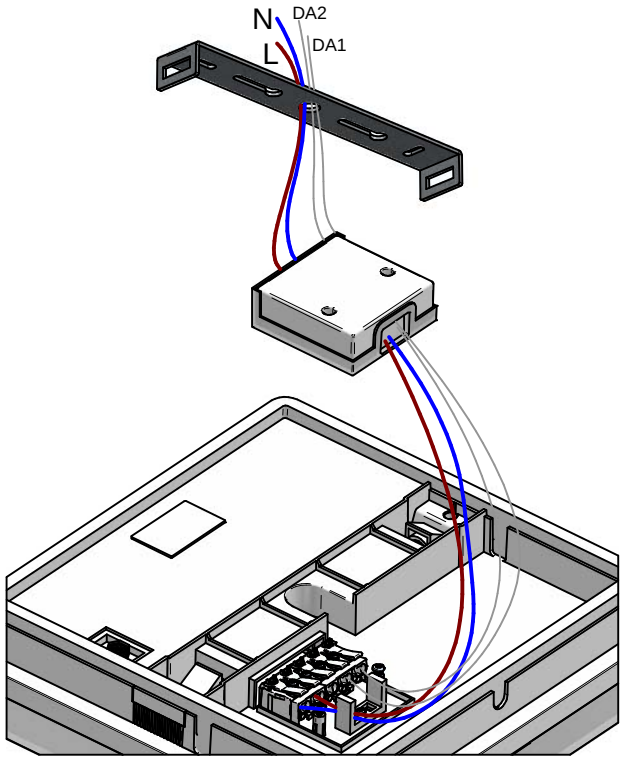

ON/OFF

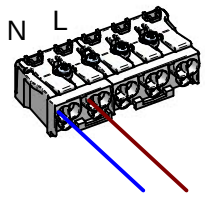

DALI

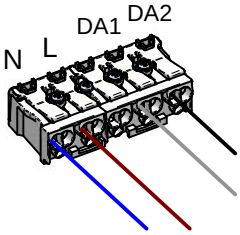

DALI-PUSH

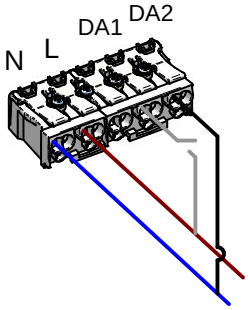

9

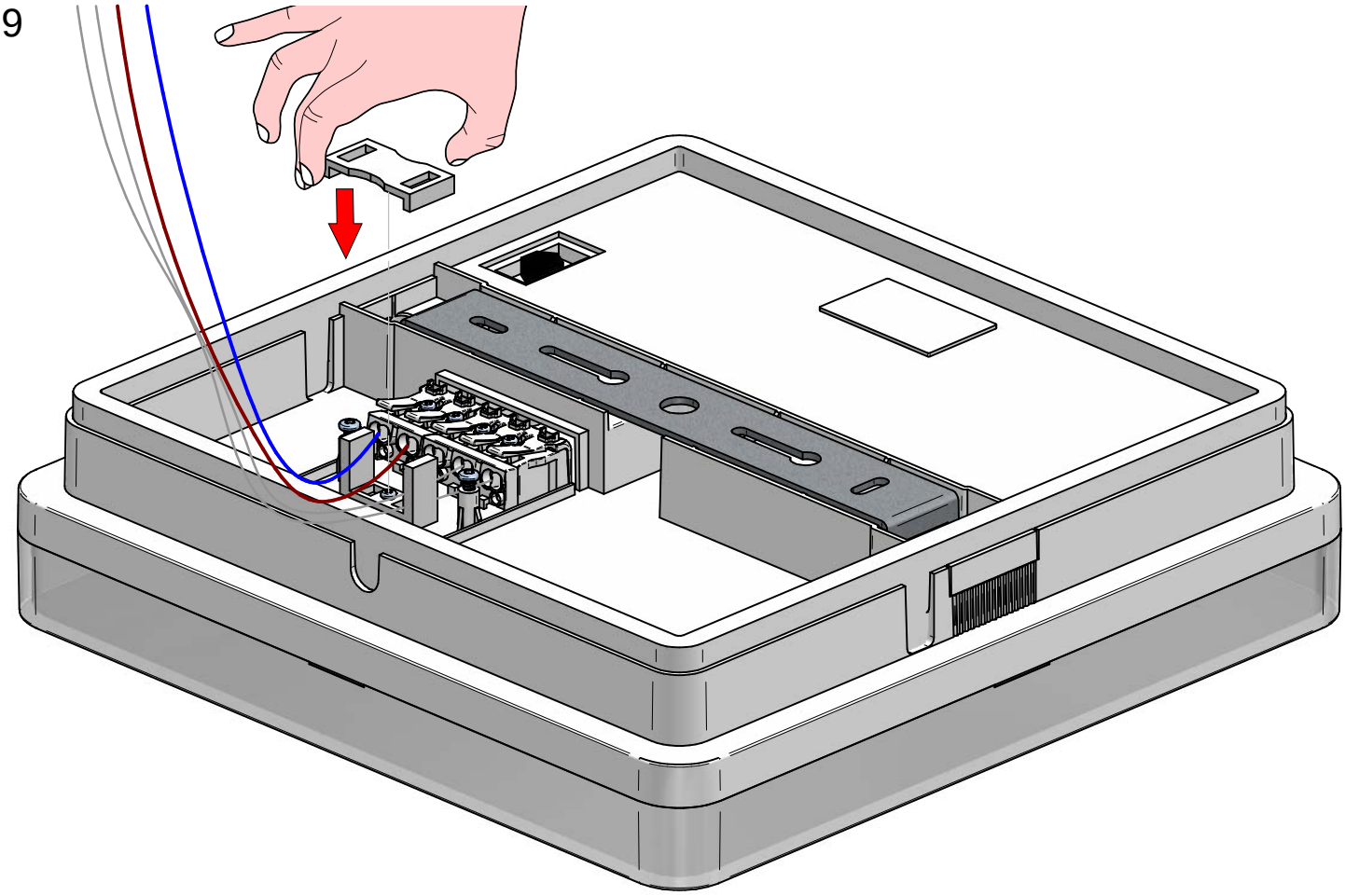

10

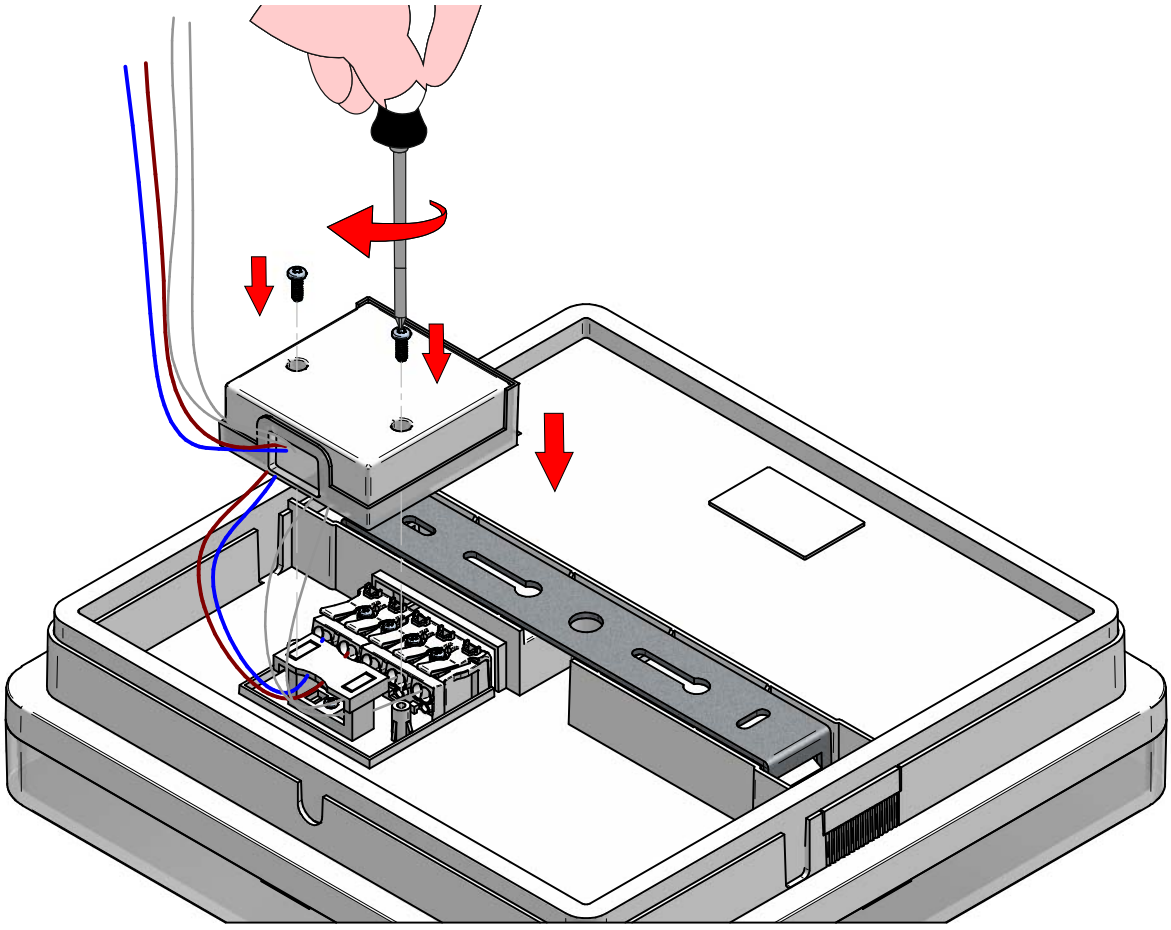

11

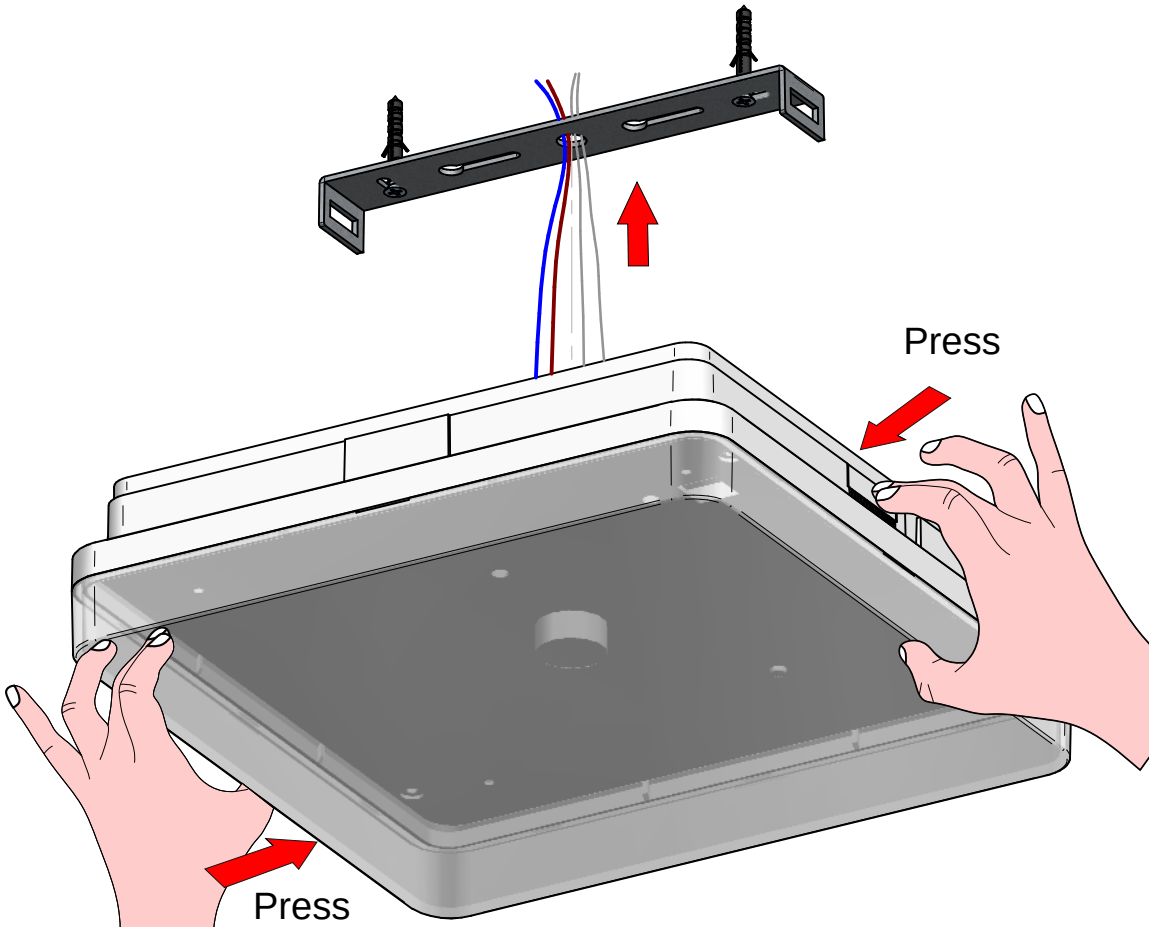

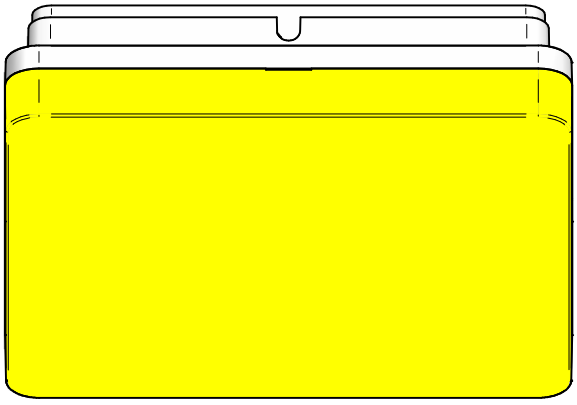



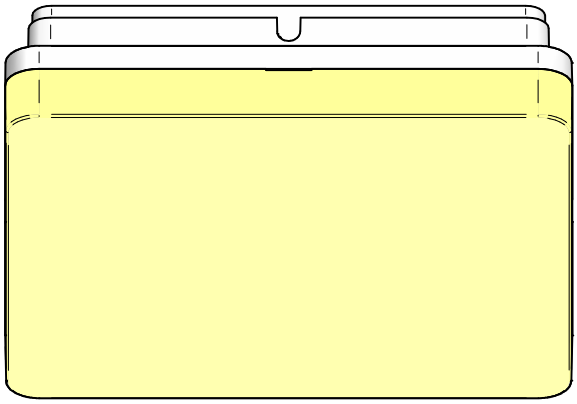

CODE	COLOR BRACKET	CCT	TYPE
CA137CWHMDI	WHITE	2700 K	DALI
CA137CWHWDI	WHITE	3000 K	DALI
CA137CGGMDI	GRAY	2700 K	DALI
CA137CGGWDI	GRAY	3000 K	DALI
CA137CBBMDI	BLACK	2700 K	DALI
CA137CBBWDI	BLACK	3000 K	DALI

ISTRUZIONI PER IL LAVAGGIO DELL'APPARECCHIO D'ILLUMINAZIONE
LUMINAIRE CARE INSTRUCTIONS
ISTRUCCIONES PARA LIMPIAR LA LUMINARA
INSTRUCTIONS POUR LE LAVAGE DE L'APPAREIL D'ECLAIRAGE
ANLEITUNG ZUR REINIGUNG DES BELEUCHTUNGSGERATS

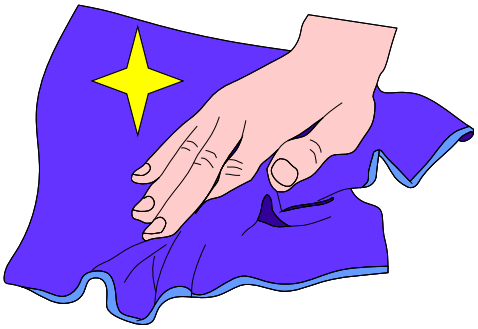



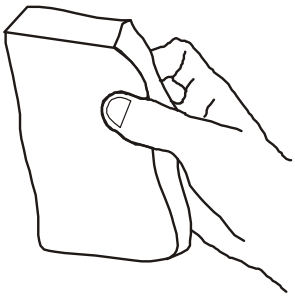

IT - ATTENZIONE!!!

Lavare la superficie del diffusore luce con panno umido, utilizzando solo acqua e sapone neutro.

EN - WARNING!!!

Wipe clean with a cloth damped in water with neutral detergent.

ES - ATENCION!!!

Limpie la superficie del difusor con un pano humedecido con agua y jabon neutro.

FR - ATTENTION!!!

Laver la surface du diffuseur de lumiere a l'aide d'un chiffon humide et en utlisant seulement de l'eau et du savon neutre.

DE - ACHTUNG!!!

Die oberflache vom lampenschirm mit einem feuchten lappen reinigen. De lappen mit wasser und neutralseife befeuchten.

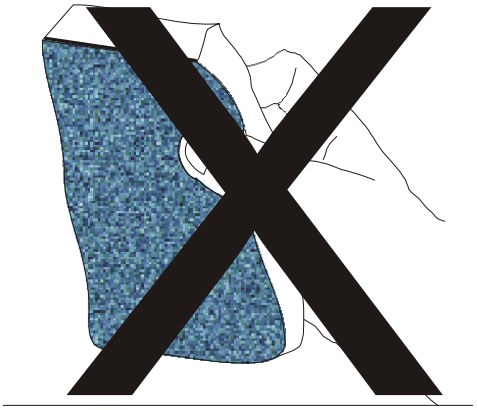

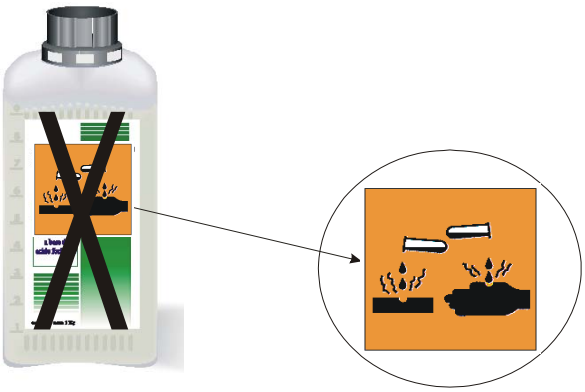

IT - ATTENZIONE!!!

Non utilizzare panni abrasivi e/o solventi.

EN - WARNING!!!

Avoiding the use of chemical solvents and/or abrasive cloths.

ES - ATENCION!!!

No utilizar panos abrasivos y solventes.

FR - ATTENTION!!!

Ne pas utiliser de chiffons abrasifs ou de dissolvants.

DE - ACHTUNG!!!

Abschleifende tuche und/oder losungmittel nicht benutzen.