	ISTRUZIONI DI MONTAGGIO *MOUNTING INSTRUCTIONS*	REVISIONE N°. *REVISION N°.*	DATA
linea light group		Rev. 3	11/19/2025

FGI00224

SERIES: DRIFT BOLLARD

BRAND: i-LèD



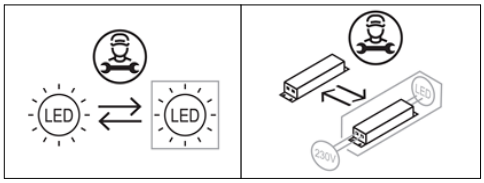

DRIFT BOLLARD

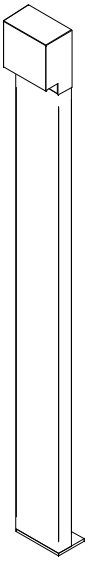

CODICI / CODES

CODE	Dimensions (LxWxH mm)	POWER (W)	CLASS I / II		Type	WEIGHT (Kg)	CLASS	IP	CRI	Energy class light Temperature color				Type of Conn.	N° Light Source
			INPUT (V)	FREQUENCY (Hz)						2200	2700	3000	4000		
C01358	180x90x **450**	12,6	220-240	50-60	ON-OFF	2,4	2	65	80	E	E	E	D	Y	2
C01357	180x90x **750**	12,6	220-240	50-60		2,6	2	65	80	E	E	E	D	Y	2
C00914	180x90x **1050**	12,6	220-240	50-60		3,6	2	65	80	E	E	E	D	Y	2
C01681	180x90x **450**	12,6	220-240	50-60	DALI 2 PUSH	2,4	2	65	80	E	E	E	D	Y	2
C01682	180x90x **750**	12,6	220-240	50-60		2,6	2	65	80	E	E	E	D	Y	2
C01680	180x90x **1050**	12,6	220-240	50-60		3,6	2	65	80	E	E	E	D	Y	2

Ta -20°C ÷ +50°C

DIMENSIONI / *DIMENSIONS*

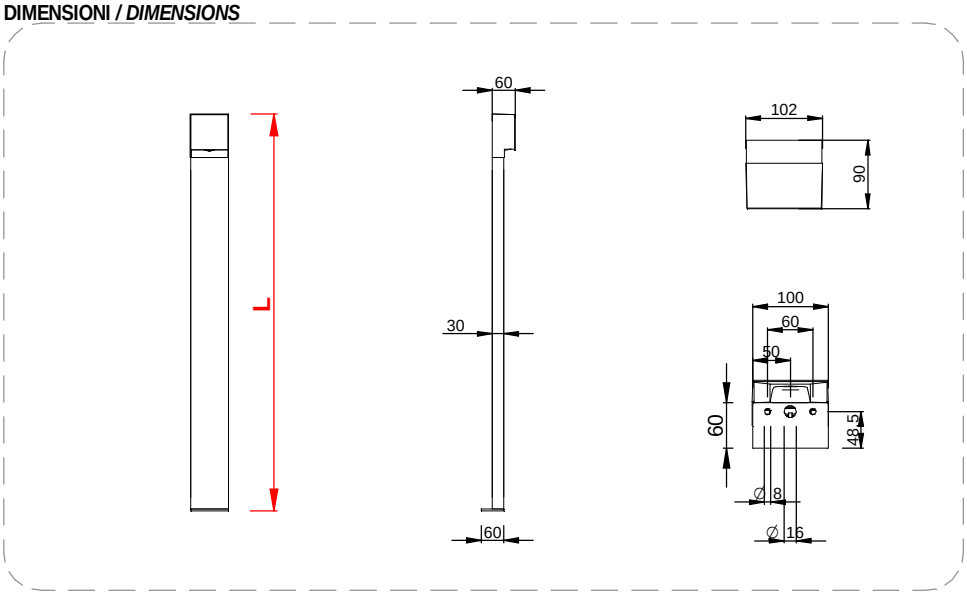

PRE INSTALLAZIONE | *PRE_INSTALLATION*

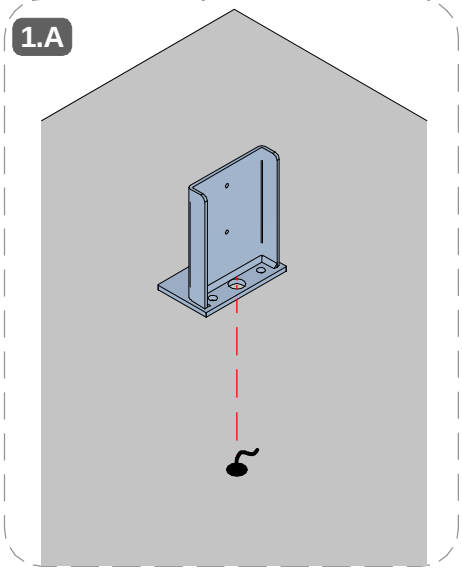

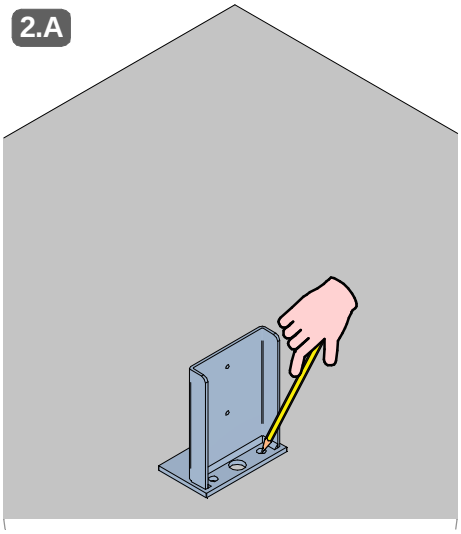

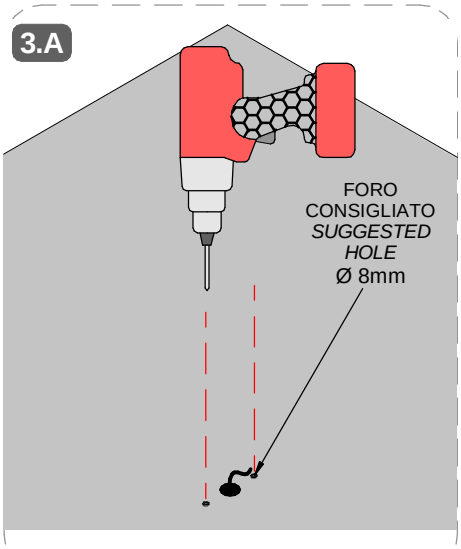

NON INCLUSE | *NOT INCLUDED*

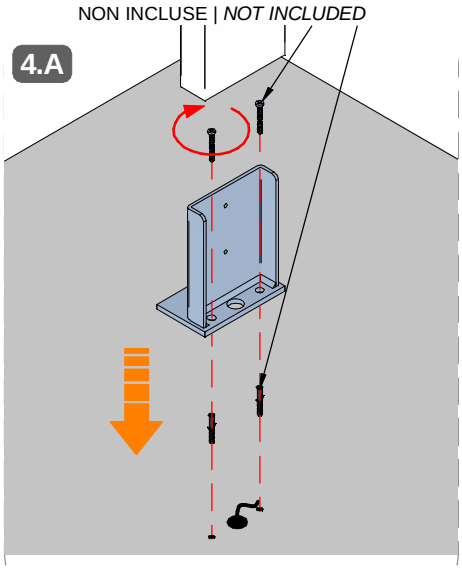

SERIES: DRIFT BOLLARD

BRAND: i-LèD

INSTALLAZIONE | *INSTALLATION*

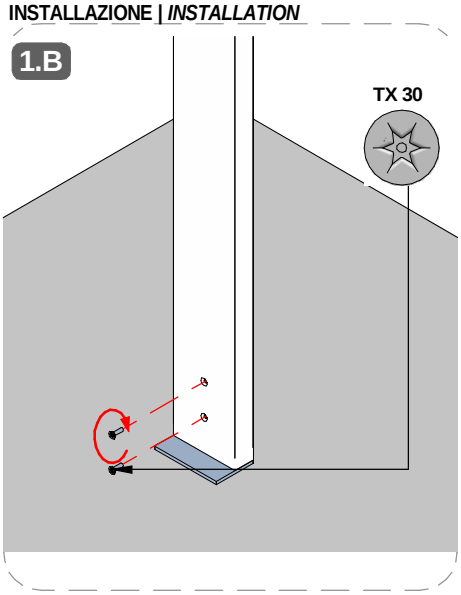

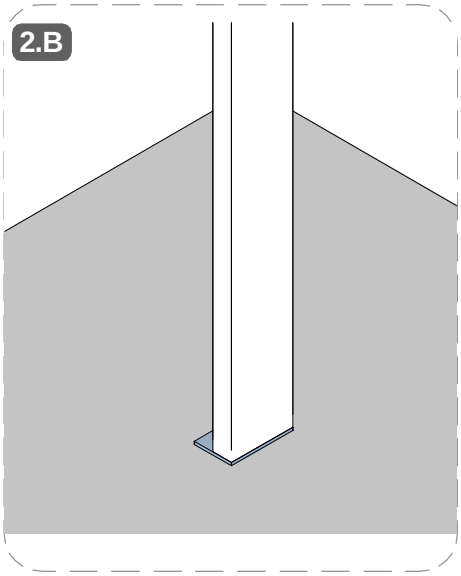

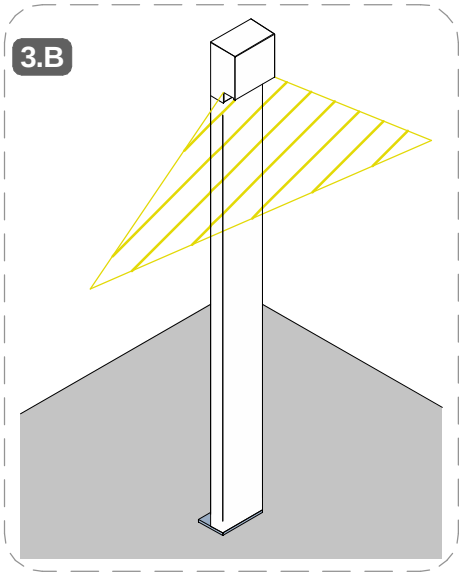

CONNESSIONE IP68, ON-OFF | *IP68 WIRING, ON-OFF* | *CAVO / CABLE* *Ø 6-8mm*

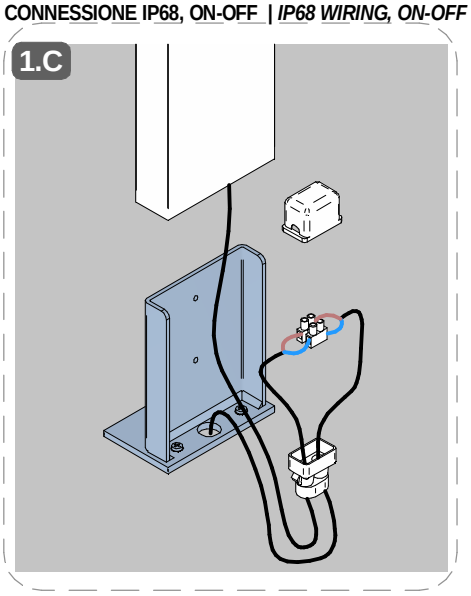

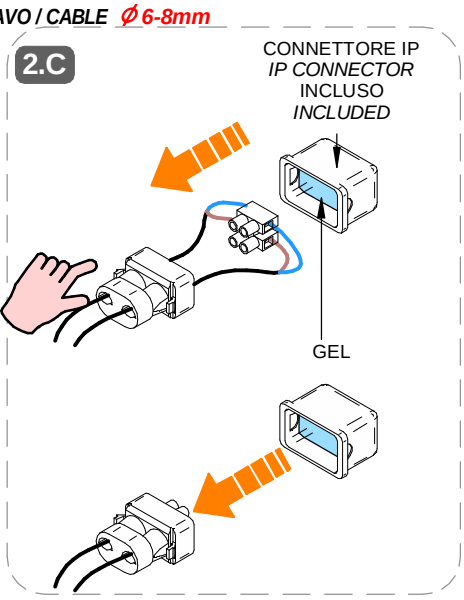

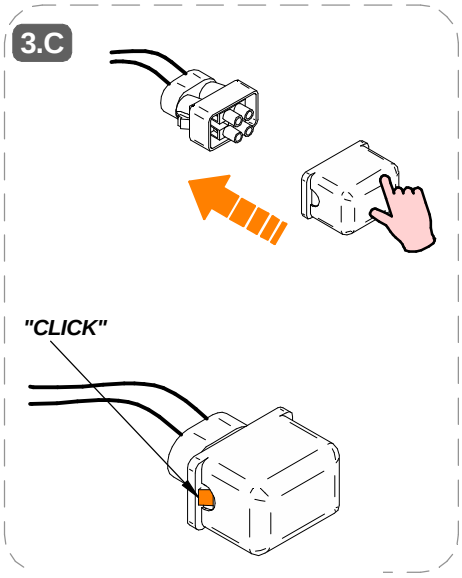

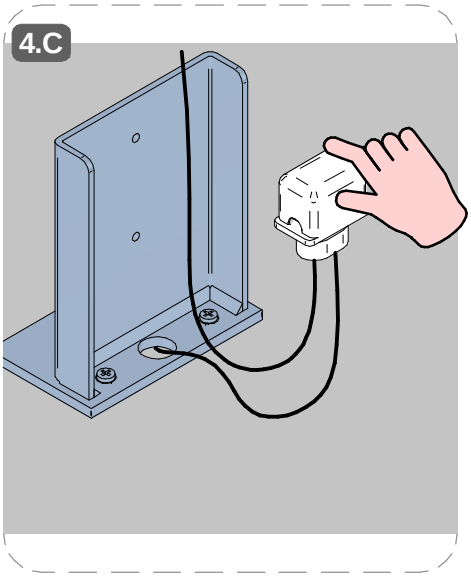

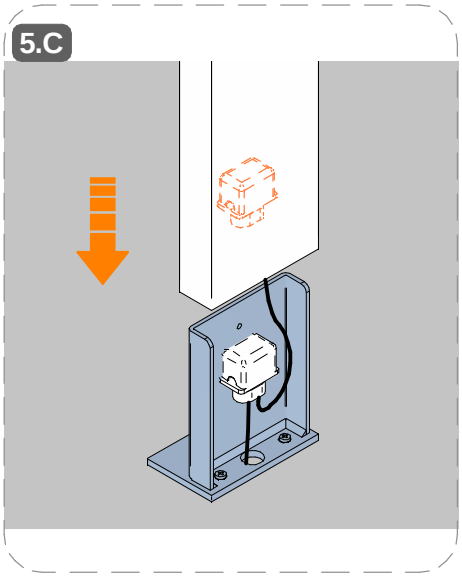

SERIES: DRIFT BOLLARD

BRAND: i-LèD

CONNESSIONE IP68, DALI | *IP68 WIRING, DALI* | CAVO / *CABLE* *Ø 6.5-12mm*

1.D

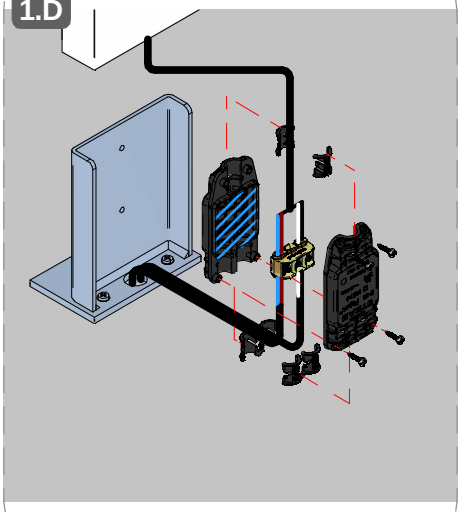

2.D

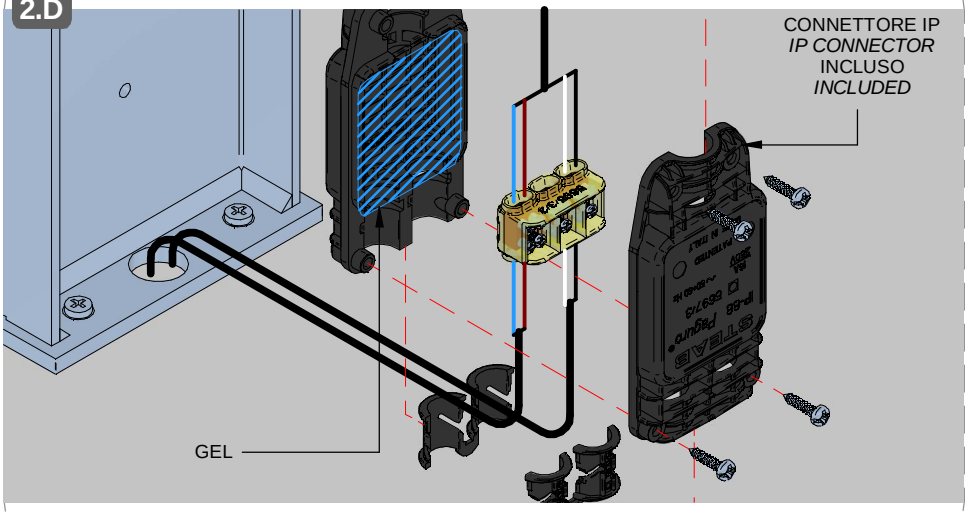

3.D **2 IN | 1 OUT**

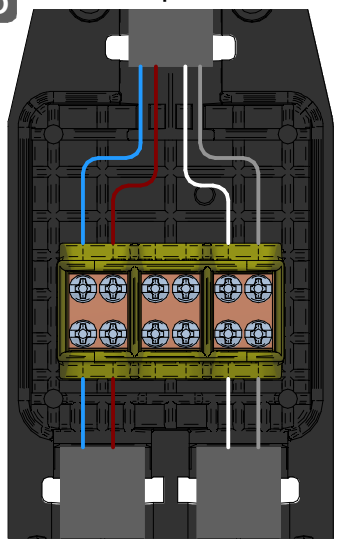

4.D **1 IN | 1 OUT**

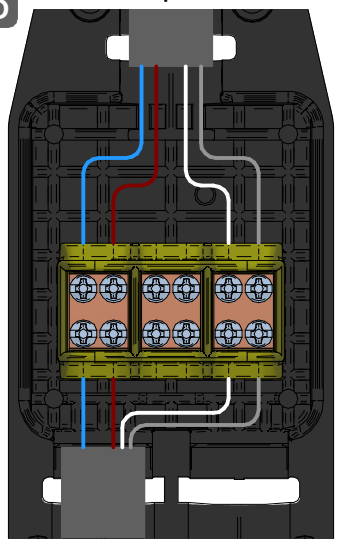

5.D **UTILIZZARE I RIDUTTORI PER CAVI CON DIAMETRO**
USE THE CABLE REDUCERS WITH A DIAMETER BETWEEN
Ø6.5-9.5mm

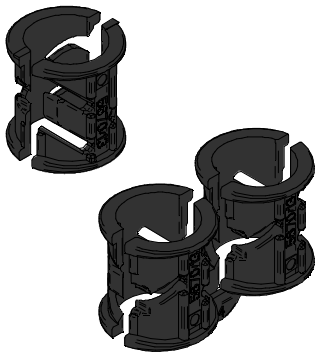

6.D

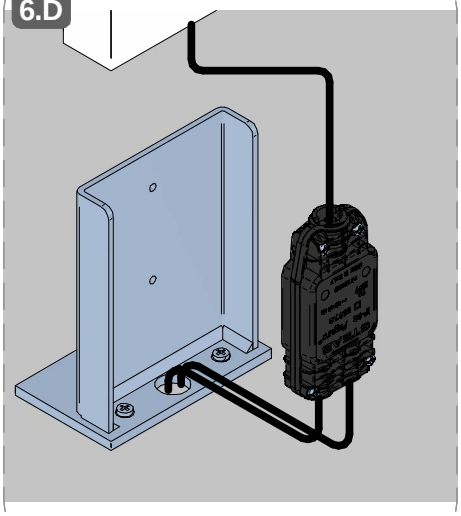

7.D

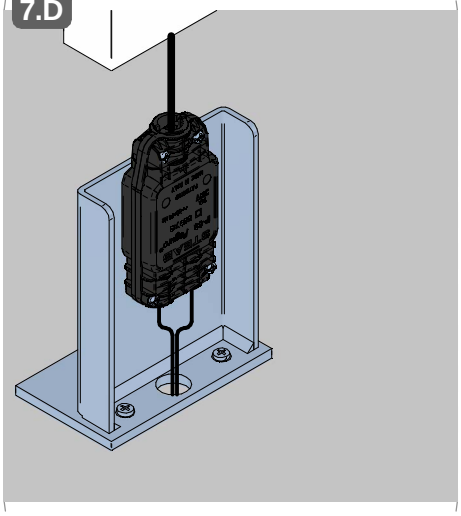

8.D

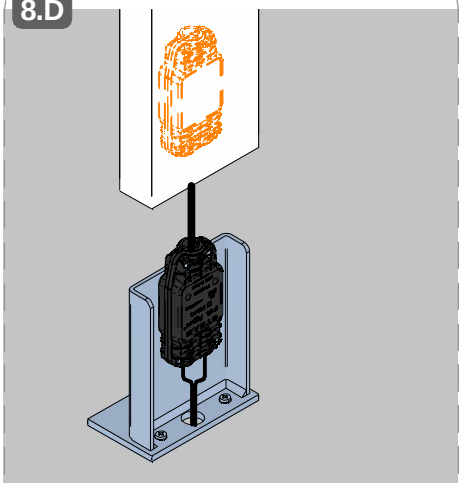

SERIES: DRIFT BOLLARD

BRAND: i-LèD

MARRONE / BROWN = LINEA / *LINE*
AZZURRO / LIGHT BLUE = NEUTRO / *NEUTRAL*
GIALLO-VERDE / YELLOW-GREEN = TERRA / EARTH CPC | PE

CABLAGGIO / *WIRING*

1

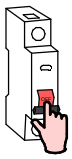

TUTTE LE OPERAZIONI DI COLLEGAMENTO ALLA RETE ELETTRICA DEVONO ESSERE CONDOTTE IN MANCANZA DI TENSIONE

ALL THE WIRING OPERATION MUST BE PERFORMED WITH MCB IN OFF POSITION

2



SE IL PRODOTTO E' DEFINITO IN CLASSE 1, IL CONDUTTORE DI MESSA A TERRA DI PROTEZIONE DEVE ESSERE SEMPRE COLLEGATO

IF THE FITTING IS CLASS 1 RATED, THE CPC | EARTH | PE CONDUCTOR MUST BE CONNECTED

3

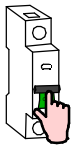

SE L'IMPIANTO E' STATO COMPLETATO ED E' IN SICUREZZA, PUO' ESSERE ALIMENTATO

WHEN THE CIRCUIT IS COMPLETED AND SAFE, MCB CAN BE SET IN ON POSITION

MCB

N° DI PRODOTTI PER MAGNETORTERMICO
N° OF LIGHT FITTINGS PER MCB

CODICE *CODE*	B10	B16	B20	C10	C16	C20
C01358	44	71	89	71	114	142
C01357	44	71	89	71	114	142
C00914	44	71	89	71	114	142
C01681	46	74	93	74	119	149
C01682	46	74	93	74	119	149
C01680	46	74	93	74	119	149

TIPO DI CONNESSIONE
TYPE OF CONNECTION

X: Se il cavo flessibile esterno di questo apparecchio è danneggiato, deve essere sostituito da un cavo speciale, disponibile esclusivamente presso il fabbricante, o il suo servizio di assistenza.
X: If the external flexible cable of this appliance is dameged, it must be replaced with a special cable, which is only avaible from the manufacturer or its service department.

Y: Se il cavo flessibile esterno di questo apparecchio è danneggiato, deve essere sostituito esclusivamente dal fabbricante, dal suo servizio di assistenza o da personale qualificato equivalente, al fine di evitare pericoli.
Y: If the external flexible cable of this appliance is dameged, it must only be replaced by the manufacturer, its service department or equivalent qualified personell in order to avoid danger.

Z: Il cavo flessibile esterno di questo apparecchio non può essere sostituito; se il cavo è danneggiato l'apparecchio deve essere distrutto.
Z: The external flexible cable fo this appliance cannot be replaced; if the cable is dameged, the appliance must be destroyed.

SI PREGA SEGUIRE LE BUONE PRATICHE DI DIMENSIONAMENTO E SEZIONAMENTO DELL'IMPIANTO ELETTRICO, TENENDO PRESENTE: LE CARATTERISTICHE DELL' INTERRUTTORE DIFFERENZIALE ED IL NUMERO DI ARTICOLI COLLEGATI ALLA LINEA ELETTRICA; QUESTO PER AGEVOLARE L'IDENFICAZIONE DI EVENTUALI ANOMALIE SULLA LINEA ELETTRICA

PLEASE FOLLOW THE BEST PRACTICES IN ELECTRICAL SYSTEM DESIGN, PAING ATTENTION TO THE RCCB SWITCH CHARACTERISTICSAND THE NUMBER OF FITTINGS CONNECTED TO THE ELETRICAL LINE; THIS HELPS TO INDETIFY POSSIBLE ANOMALIES ON THE ELETRICAL LINE

Per ridurre il rischio di strangolamento, il cavo flessibile collegato all'aparecchio deve essere efficacemente fissato alla parete, se si trova all'interno del volume di accessibilità.
To reduce the risk of strangulation, the flexible cable connected to the device must be securely fixed to the wall if it is located within the accessible area.

ASSICURARSI CHE LA CONTROCASSA OD IL PRODOTTO SIANO POSIZIONATI SU UNA SUPEFICE PIANA
MAKE SURE THE OUTER CASING OR THE LIGHT FITTING ARE PLACED ON A FLAT SURFACE

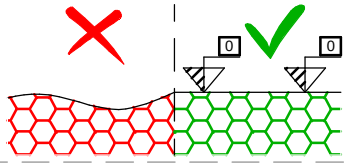

AC

CORRENTE ALTERNATA
MAX. DISTANZA TRA DRIVER ED ULTIMO PRODOTTO | SEZIONE CAVO
ALTERNATE CURRENT
DRIVER TO LAST LIGHT FITTING MAX DISTANCE | WIRE SECTION

SEZIONE *SECTION* [mm2]	1	1,5	2,5
LUNGHEZZA *LENGHT* [m]	50	75	130

* Distanza massima dal driver all'ultimo articolo della linea a massimo carico.
Per lunghezze massime dei cavi effettive,fare riferimento a support@linealight.com
** Maximum distance between LED driver and last device at full load.*
For effective maximum cable lengths,please refer to support@linealight.com

SERIES: DRIFT BOLLARD

BRAND: i-LèD

MARRONE / BROWN = LINEA / *LINE*
AZZURRO / LIGHT BLUE = NEUTRO / *NEUTRAL*
GIALLO-VERDE / YELLOW-GREEN = TERRA / EARTH CPC | PE

CABLAGGIO IN PARALLELO | *PARALLEL WIRING*
TENSIONE DI RETE | *MAINS VOLTAGE*

AC

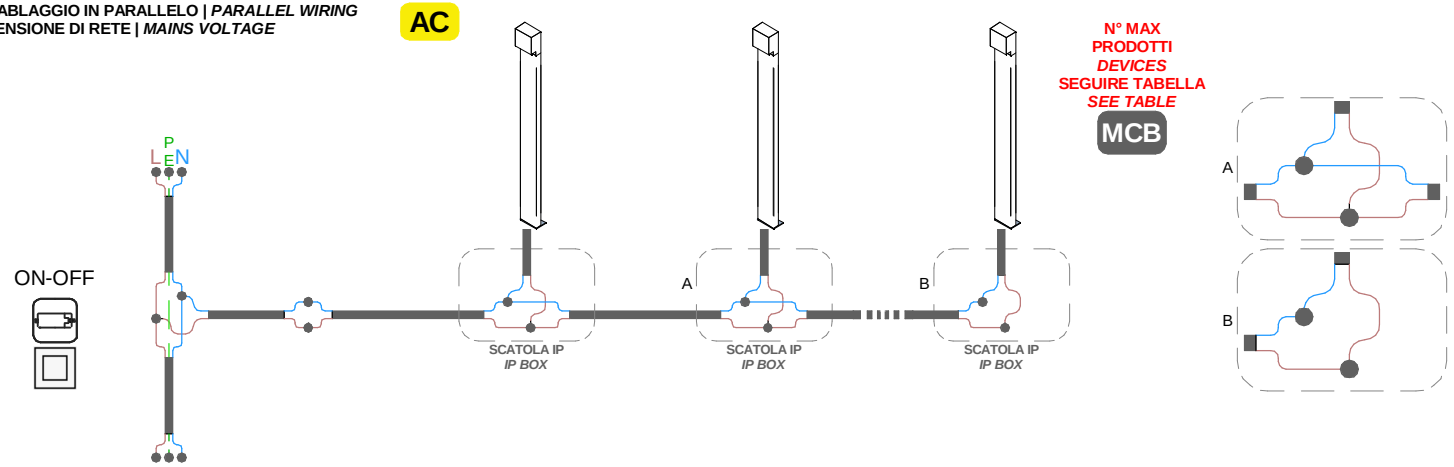

CABLAGGIO IN PARALLELO | *PARALLEL WIRING*
TENSIONE DI RETE | *MAINS VOLTAGE*

AC

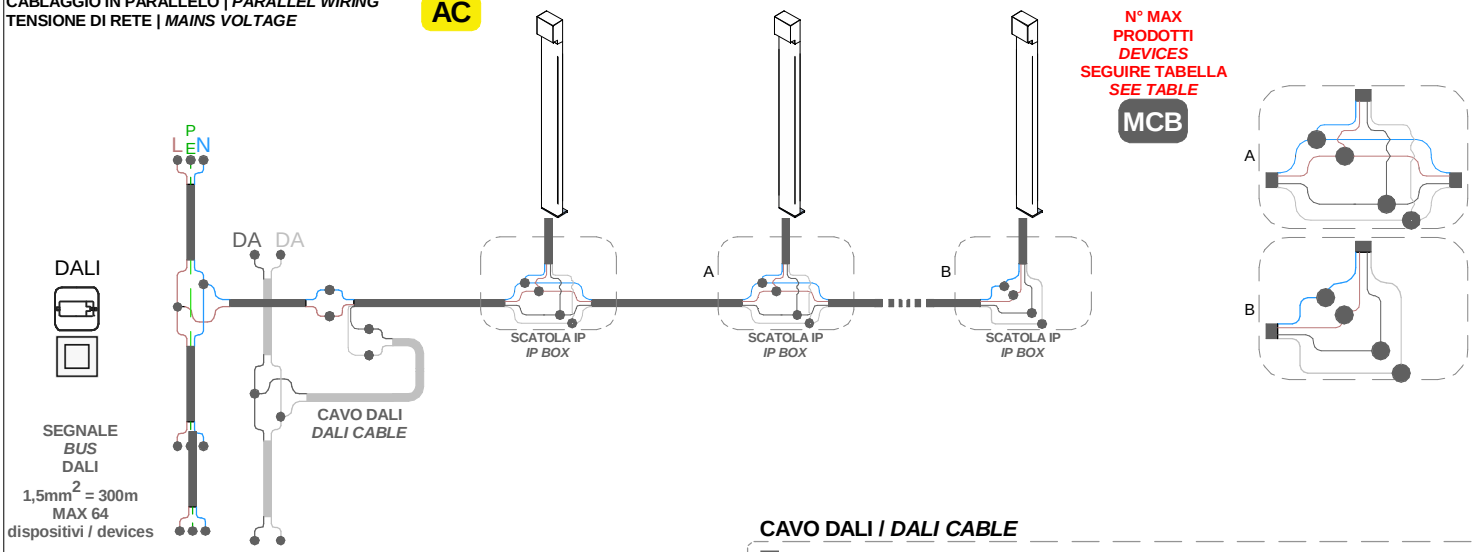

CAVO DALI / *DALI CABLE*

DALI
- NERO / *BLACK* = **DALI 1**
- BIANCO / *WHITE* = **DALI 2**

CABLAGGIO IN PARALLELO | *PARALLEL WIRING*
TENSIONE DI RETE | *MAINS VOLTAGE*

AC

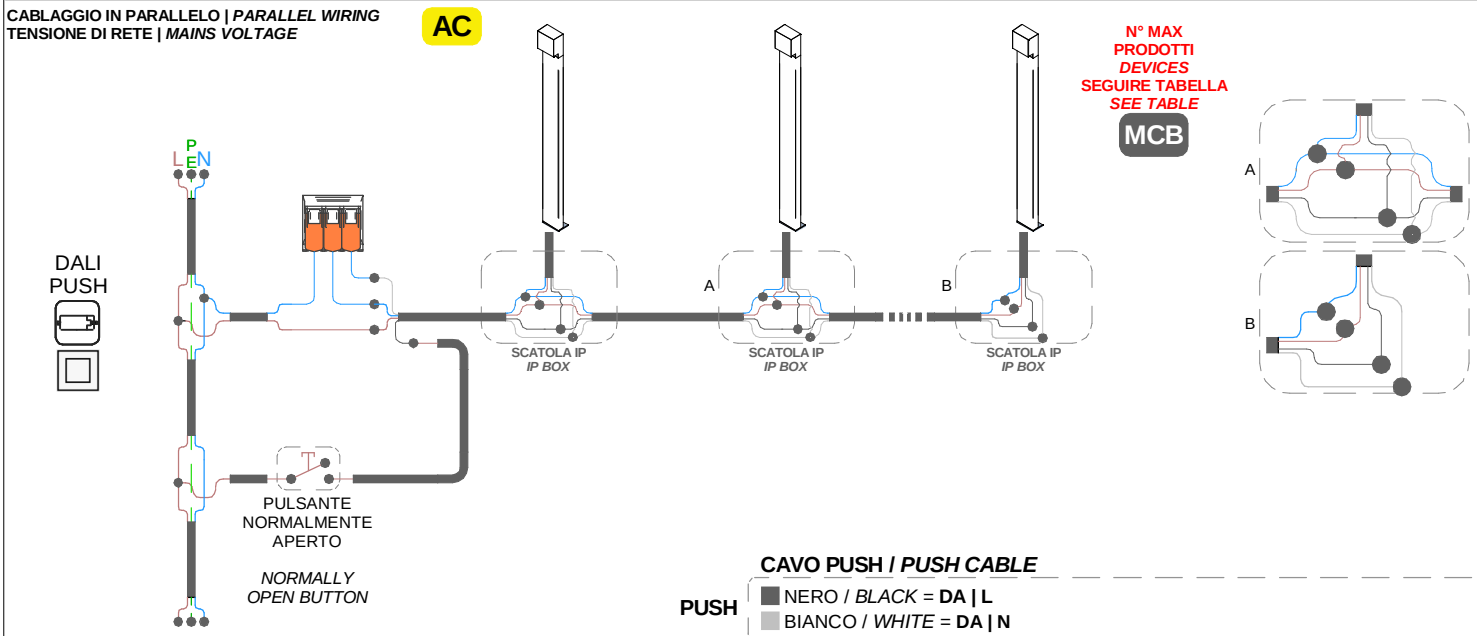

CAVO PUSH / *PUSH CABLE*

PUSH
- NERO / *BLACK* = **DA | L**
- BIANCO / *WHITE* = **DA | N**