**SERIES | *SERIES:*** EYELET-R MINI, EYELET-Q MINI, EYELET-R, EYELET-Q, EYELET65-R_RI, EYELET65-Q_QI

**BRAND:** i-LèD

**EYELET-R MINI**

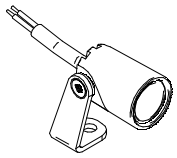

A

**EYELET-Q MINI**

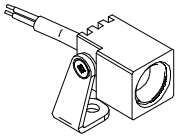

B

**EYELET-R**

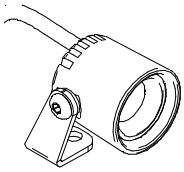

C

**EYELET-Q**

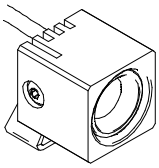

D

**EYELET65-R**
**EYELET65-RI**

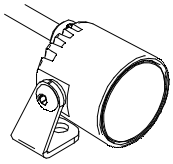

E

**EYELET65-Q**
**EYELET65-QI**

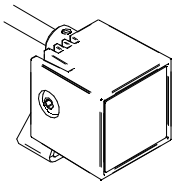

F

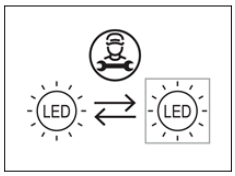


**CODICI / CODES**

| CODE | Body Type | Dimensions [mm] | Power [W] | Voltage [V] | 1W Current [mA] | 2W Current [mA] | 3W Current [mA] | Weight [Kg] | Safety Class | IP | IK | CRI | CCT. [°K] Energy Class | | | N° Light Source | Type Conn. |
|---|---|---|---|---|---|---|---|---|---|---|---|---|---|---|---|---|---|
| | | | | | | | | | | | | | 2700 | 3000 | 4000 | | |
| C00301 | Aluminium | Ø15,5x16x32 | 1 | 3 | 350 | | | 0.1 | 3 | 40 | 3 | 90 | E | E | E | 1 | Y |
| C00303 | | □16x16x29 | 1 | 3 | 350 | | | 0.1 | 3 | 40 | 3 | 90 | E | E | E | 1 | Y |
| C01045 | | Ø25x27x34 | 2-3 | 3 | | 630 | 1000 | 0.18 | 3 | 40 | 3 | 90 | E | E | E | 1 | Y |
| C01046 | | □25x25x34 | 2-3 | 3 | | 630 | 1000 | 0.18 | 3 | 40 | 3 | 90 | E | E | E | 1 | Y |
| C01047 | | Ø26x27x35 | 2-3 | 3 | | 630 | 1000 | 0.18 | 3 | 65 | 3 | 90 | E | E | E | 1 | Y |
| C01048 | | □26x27x36 | 2-3 | 3 | | 630 | 1000 | 0.18 | 3 | 65 | 3 | 90 | E | E | E | 1 | Y |
| C01274 | Brass Aisi 316L | Ø26x27x35 | 2-3 | 3 | | 630 | | 0.18 | 3 | 65 | 3 | 90 | E | E | E | 1 | Y |
| C01275 | | □26x27x38 | 2-3 | 3 | | 630 | | 0.18 | 3 | 65 | 3 | 90 | E | E | E | 1 | Y |

**Ta**
**-20°C ÷ +50°C**

**ACCESSORI NON INCLUSI / *NOT INCLUDED ACCESORIES***

**PICCHETTO ACCIAIO**
***STEEL PEG***

1.E

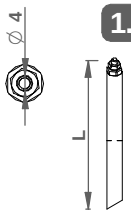


**98624 |** Ø10x L160mm
**C-F500002 |** Ø10x L700mm
**C-F500003 |** Ø10x L1000mm

**PICCHETTO ACCIAIO**
***STEEL PEG***

2.E

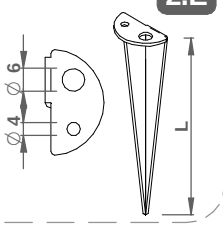


**98669 |** L 101mm

**SNOOT**

3.E

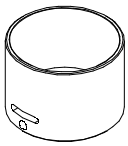

**83359**

**SNOOT**

4.E

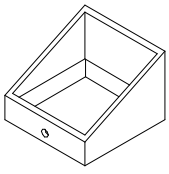

**W-U300001**

**SNOOT**
**PER EYELET_QI**
***FOR EYELET_QI***

5.E

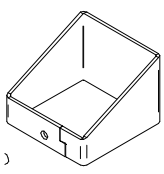

**W-U300002**

**SERIES | *SERIES:*** EYELET-R MINI, EYELET-Q MINI, EYELET-R, EYELET-Q, EYELET65-R_RI, EYELET65-Q_QI

**BRAND:** i-LèD

**DIMENSIONI / *DIMENSIONS***

**A**

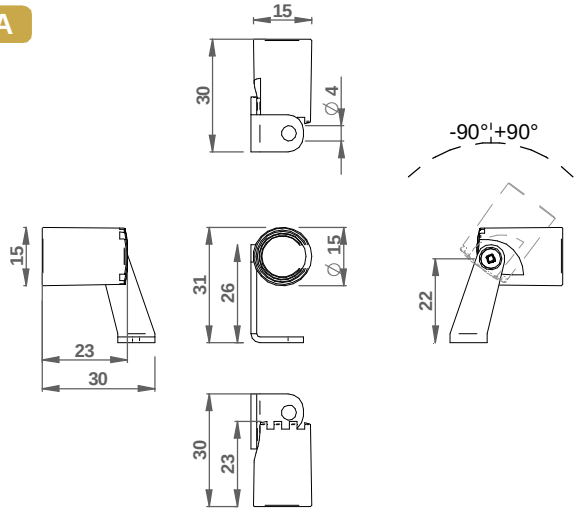


**B**

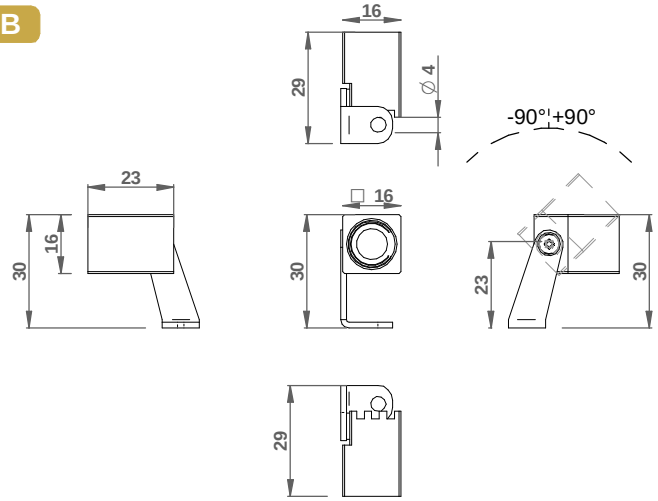


**C**

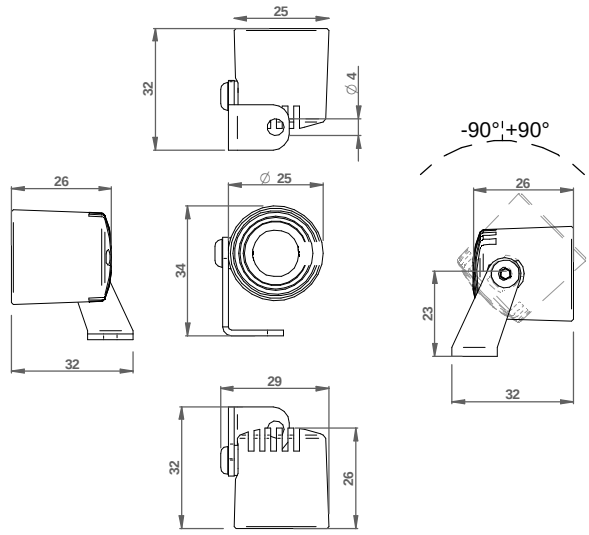


**D**

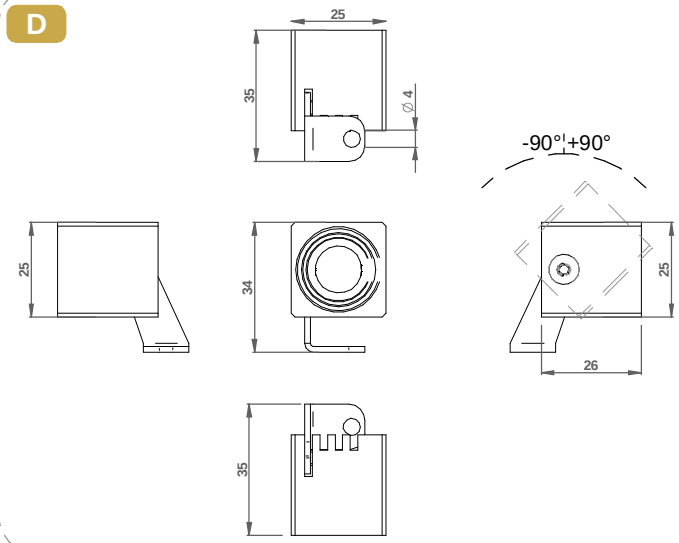


**E**

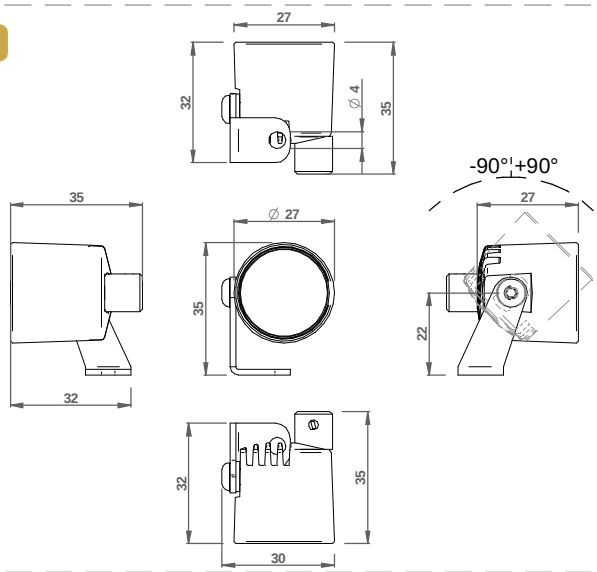


**F**

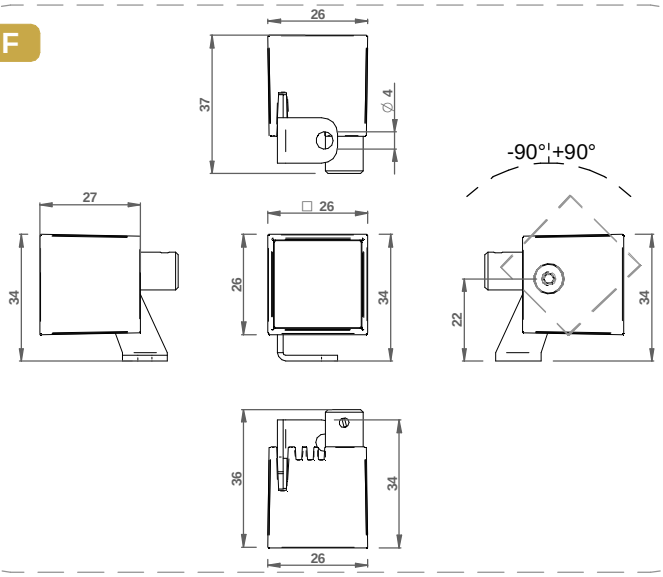

**SERIES | *SERIES:*** EYELET-R MINI, EYELET-Q MINI, EYELET-R, EYELET-Q, EYELET65-R_RI, EYELET65-Q_QI

**BRAND:** i-LèD

A B C E — 1

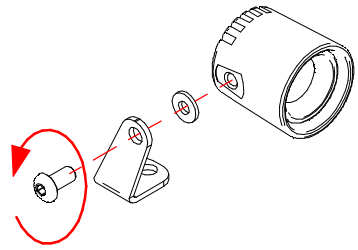

PH 1 HEX 2

D F — 1

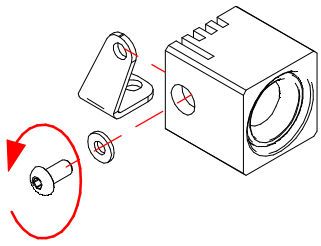

PH 1 HEX 2

A B C D E F — 2

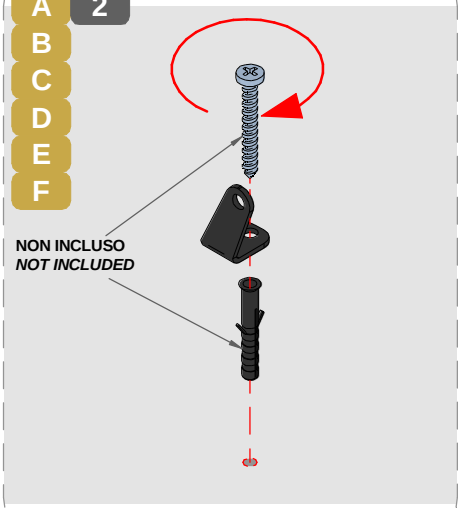


A B C D E F — 3

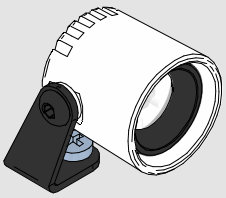

A B C D E F 1.E — 1

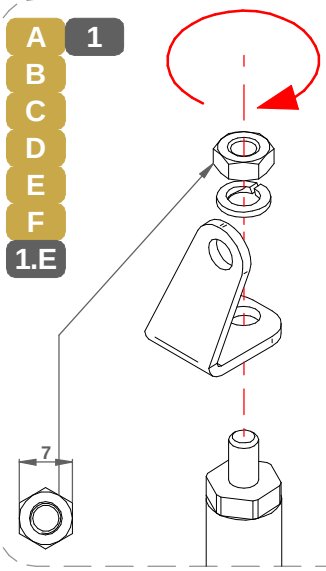


A B C D E F 1.E — 2

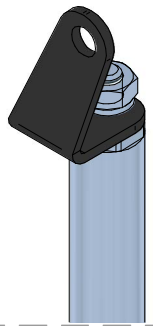

A B C D E F 2.E — 1

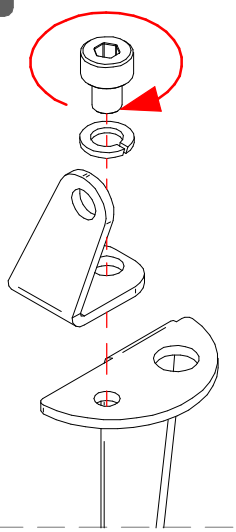

HEX 3

A B C D E F 2.E — 2

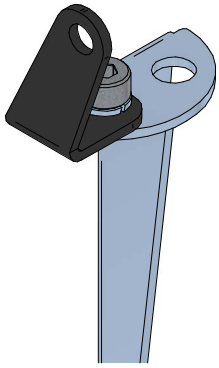

A B C E — 3

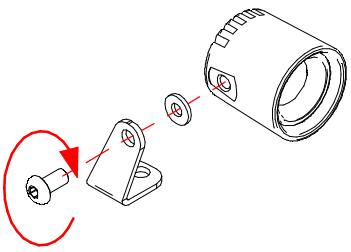

**SERIES | *SERIES:*** EYELET-R MINI, EYELET-Q MINI, EYELET-R, EYELET-Q, EYELET65-R_RI, EYELET65-Q_QI

**BRAND:** i-LèD

A 1
B
C
D
E
F
2.E

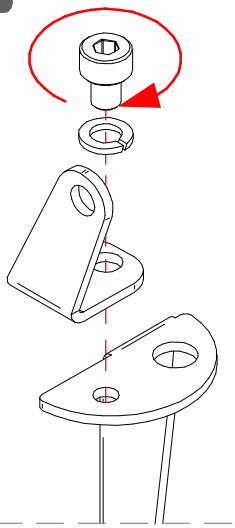

HEX 3



A 2
B
C
D
E
F
2.E

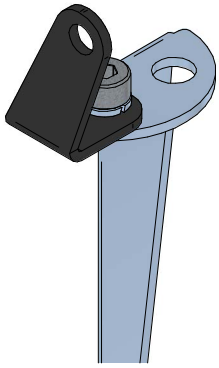

A 3
B
C
E

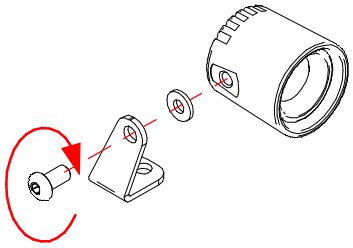

D 3
F

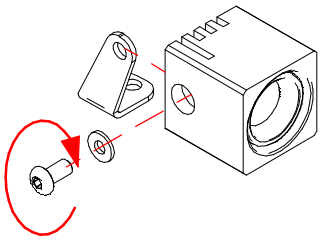

E 1
3.E

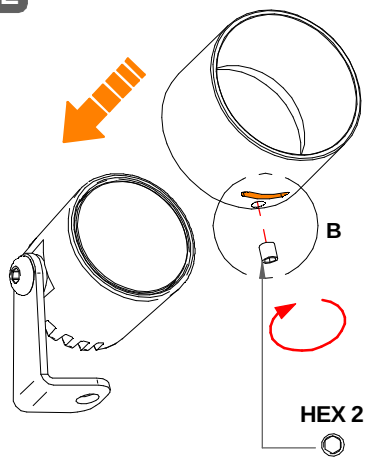




LA PARTE EVIDENZIATA IN ARANCIONE DEVE ESSERE INSTALLATA VERSO IL BASSO, PER DREANNAGGIO ACQUA

*THE PART HIGHLIGHTED IN ORANGE MUST BE INSTALLED FACING DOWNWARD TO ALLOW WATER DRAINAGE*

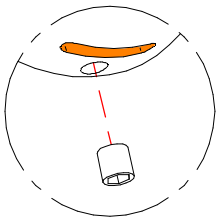

DETTAGLIO B
DETAIL B

E 2
3.E

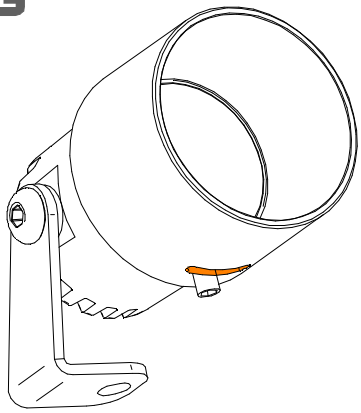

F 1
4.E
5.E

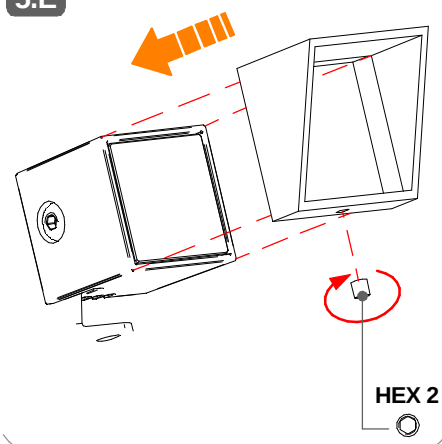


F 2
4.E
5.E

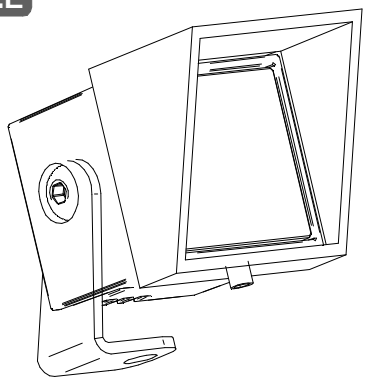

**SERIES | *SERIES:*** EYELET-R MINI, EYELET-Q MINI, EYELET-R, EYELET-Q, EYELET65-R_RI, EYELET65-Q_QI

**BRAND:** i-LèD

## CABLAGGIO / *WIRING*

**1** TUTTE LE OPERAZIONI DI COLLEGAMENTO ALLA RETE ELETTRICA DEVONO ESSERE CONDOTTE IN MANCANZA DI TENSIONE

*ALL THE WIRING OPERATION MUST BE PERFORMED WITH MCB IN OFF POSITION*

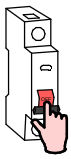

**2** SE IL PRODOTTO E' DEFINITO IN CLASSE 1, IL CONDUTTORE DI MESSA A TERRA DI PROTEZIONE DEVE ESSERE SEMPRE COLLEGATO

*IF THE FITTING IS CLASS 1 RATED, THE CPC | EARTH | PE CONDUCTOR MUST BE CONNECTED*

**3** SE L'IMPIANTO E' STATO COMPLETATO ED E' IN SICUREZZA, PUO' ESSERE ALIMENTATO

*WHEN THE CIRCUIT IS COMPLETED AND SAFE, MCB CAN BE SET IN ON POSITION*

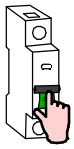

SE IL PRODOTTO E' DEFINITO IN CLASSE 3, IL CIRCUITO SECONDARIO A BASSA TENSIONE DEVE ESSERE COLLEGATO ALL'ALIMENTATORE PRIMA CHE QUESTO SIA SOTTO TENSIONE

*IF THE FITTING IS CLASS 3 RATED, THE LOW VOLTAGE CIRCUIT MUST BE WIRED BEFORE THE POWER SUPPLY IS POWERED ON*

SE IL CARICO VENISSE COLLEGATO AD ALIMENTATORE SOTTO TENSIONE, I PRODOTTI POTREBBERO DANNEGGIARSI, SUBENDO UN DANNO DA SOVRATENSIONE

*IF THE LOAD IS WIRED TO AN ALREADY ON POWER SUPPLY, THE FITTINGS COULD BE DAMAGED BY VOLTAGE SURGE*

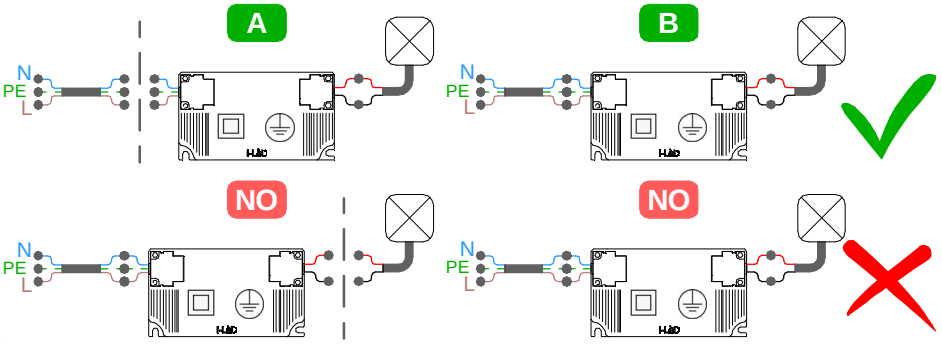


**CC**

**N° DI PRODOTTI PER ALIMENTATORE**
***N° OF LIGHT FITTINGS PER DRIVER***

| | ON \| OFF | | | | | | | | | | |
|---|---|---|---|---|---|---|---|---|---|---|---|
| | IP40 | | | | | | IP20 | | IP67 | | |
| CODICE \|*CODE* | 89144 | 89145 | 89147 | 99376 | 99375 | 99105 | C-E100046 | C-E100033 | 89420 | C-E200008 | 99186 |
| C00301, C00303 | 1-2 | 2-4 | | | 6-12 | | | | | | |
| C01045, C01046, C01274, C01275 (2W-630mA) | | | 1-2 | 3-6 | | 6-12 | | | | | |
| C01045, C01046, C01274, C01275 (2W-630mA) | | | | | | | 1-6 | 4-12 | | | |
| C01045, C01046, C01274, C01275 (2W-630mA) | | | | | | | | | 1-2 | 3-6 | 6-12 |
| C01045, C01046, C01274, C01275 (2W-630mA) | | | | | | | 1-6 | 4-12 | | | |

| | 0/1-10V | | DALI | DALI 2 \| PUSH | | | |
|---|---|---|---|---|---|---|---|
| | IP40 | | | IP20 | IP40 | | IP67 |
| CODICE \|*CODE* | C-E100010* | 99710 + 24V* | 99713 + 24V* | C-E100047 | C-E100034 | C-E100011 | C-E200002 |
| C00301, C00303 | 3-4 | | | | | 3-4 | |
| C01045, C01046, C01274, C01275 (2W-630mA) | | 1-6 | 1-6 | | | | |
| C01045, C01046, C01274, C01275 (2W-630mA) | | | | 1-3 | 4-12 | | |
| C01045, C01046, C01274, C01275 (2W-630mA) | | | | | | | 5-12 |
| C01045, C01046, C01274, C01275 (2W-630mA) | | | | | | | |

*SEGUIRE IL DIAGRAMMA DI COLLEGAMENTO PRESENTE NEL FOGLIO DI ISTRUZIONE DEL DRIVER

**FOLLOW THE WIRING DIAGRAM PROVIDED IN THE DRIVER INSTRUCTION SHEET*

SI PREGA SEGUIRE LE BUONE PRATICHE DI DIMENSIONAMENTO E SEZIONAMENTO DELL'IMPIANTO ELETTRICO, TENENDO PRESENTE: LE CARATTERISTICHE DELL' INTERRUTTORE DIFFERENZIALE ED IL NUMERO DI ARTICOLI COLLEGATI ALLA LINEA ELETTRICA; QUESTO PER AGEVOLARE L'IDENFICAZIONE DI EVENTUALI ANOMALIE SULLA LINEA ELETTRICA

*PLEASE FOLLOW THE BEST PRACTICES IN ELECTRICAL SYSTEM DESIGN, PAING ATTENTION TO THE RCCB SWITCH CHARACTERISTICSAND THE NUMBER OF FITTINGS CONNECTED TO THE ELETRICAL LINE; THIS HELPS TO INDETIFY POSSIBLE ANOMALIES ON THE ELETRICAL LINE*

Per ridurre il rischio di strangolamento, il cavo flessibile collegato all'aparecchio deve essere efficacemente fissato alla parete, se si trova all'interno del volume di accessibilità.

*To reduce the risk of strangulation, the flexible cable connected to the device must be securely fixed to the wall if it is located within the accessible area.*

**SERIES | *SERIES:*** EYELET-R MINI, EYELET-Q MINI, EYELET-R, EYELET-Q, EYELET65-R_RI, EYELET65-Q_QI

**BRAND:** i-LèD

MARRONE / BROWN = LINEA / *LINE* AZZURRO / LIGHT BLUE = NEUTRO / *NEUTRAL* GIALLO-VERDE / YELLOW-GREEN = TERRA / EARTH CPC | PE

**CABLAGGIO IN SERIE | CORRENTE COSTANTE**
***SERIES WIRING | CONSTANT CURRENT***

CC

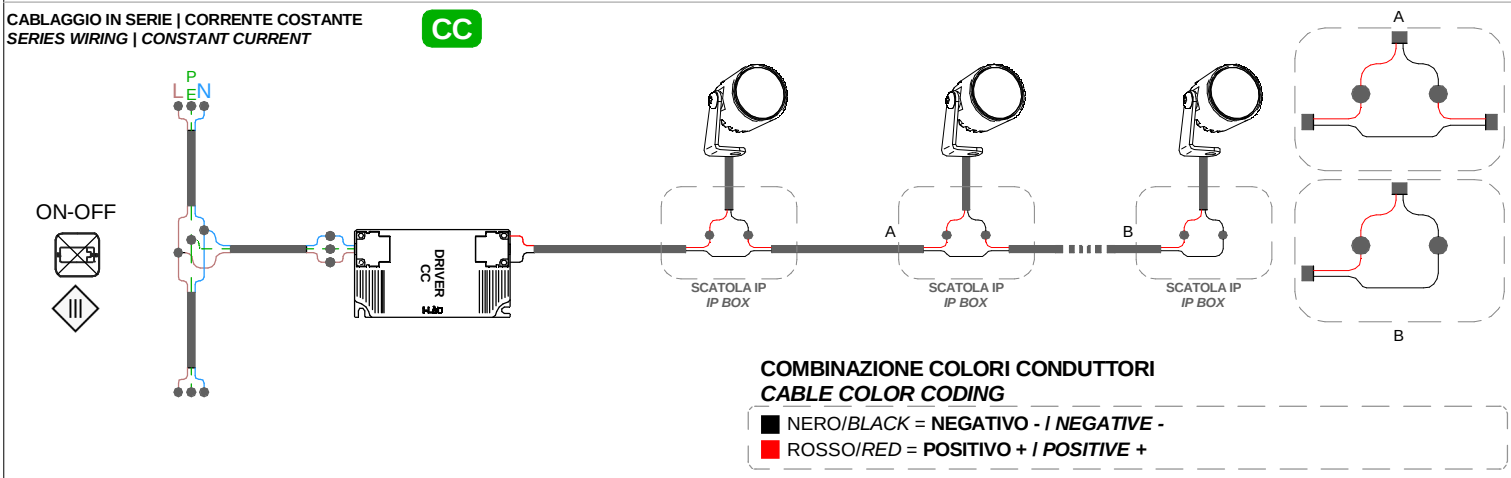


**COMBINAZIONE COLORI CONDUTTORI**
***CABLE COLOR CODING***

- NERO/*BLACK* = **NEGATIVO - / *NEGATIVE -***
- ROSSO/*RED* = **POSITIVO + / *POSITIVE +***

**CABLAGGIO IN SERIE | CORRENTE COSTANTE**
***SERIES WIRING | CONSTANT CURRENT***

CC

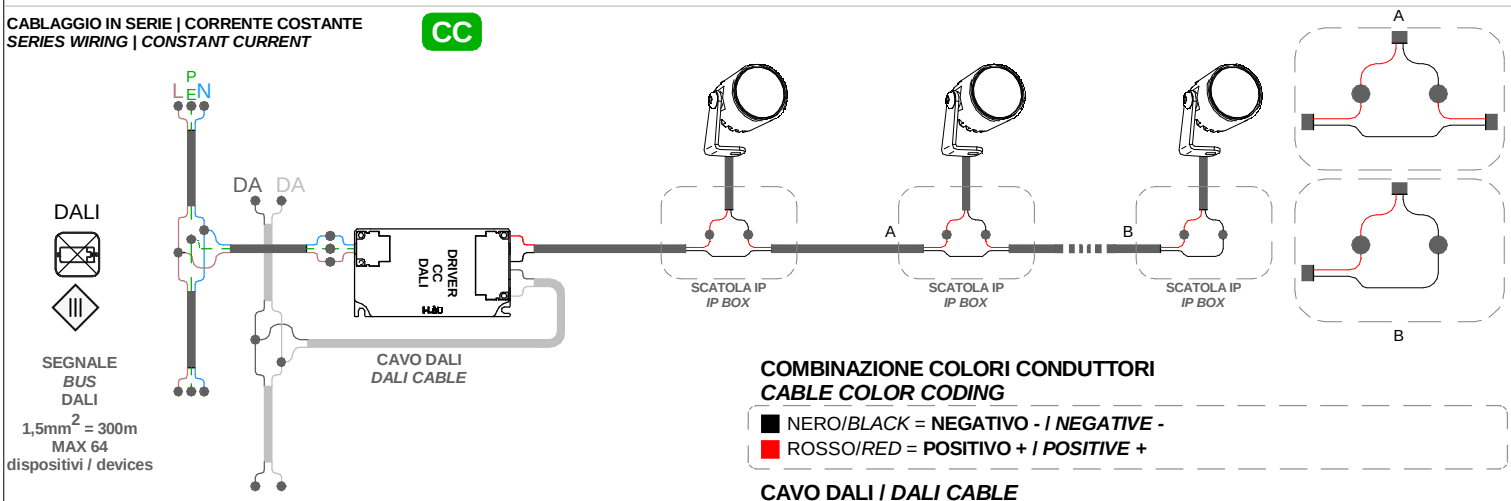


**COMBINAZIONE COLORI CONDUTTORI**
***CABLE COLOR CODING***

- NERO/*BLACK* = **NEGATIVO - / *NEGATIVE -***
- ROSSO/*RED* = **POSITIVO + / *POSITIVE +***

**CAVO DALI / *DALI CABLE***

**DALI**

- GRIGIO/ *GREY* = **DALI 1**
- GRIGIO CHIARO / *LIGHT GREY* = **DALI 2**

**CABLAGGIO IN SERIE | CORRENTE COSTANTE**
***SERIES WIRING | CONSTANT CURRENT***

CC

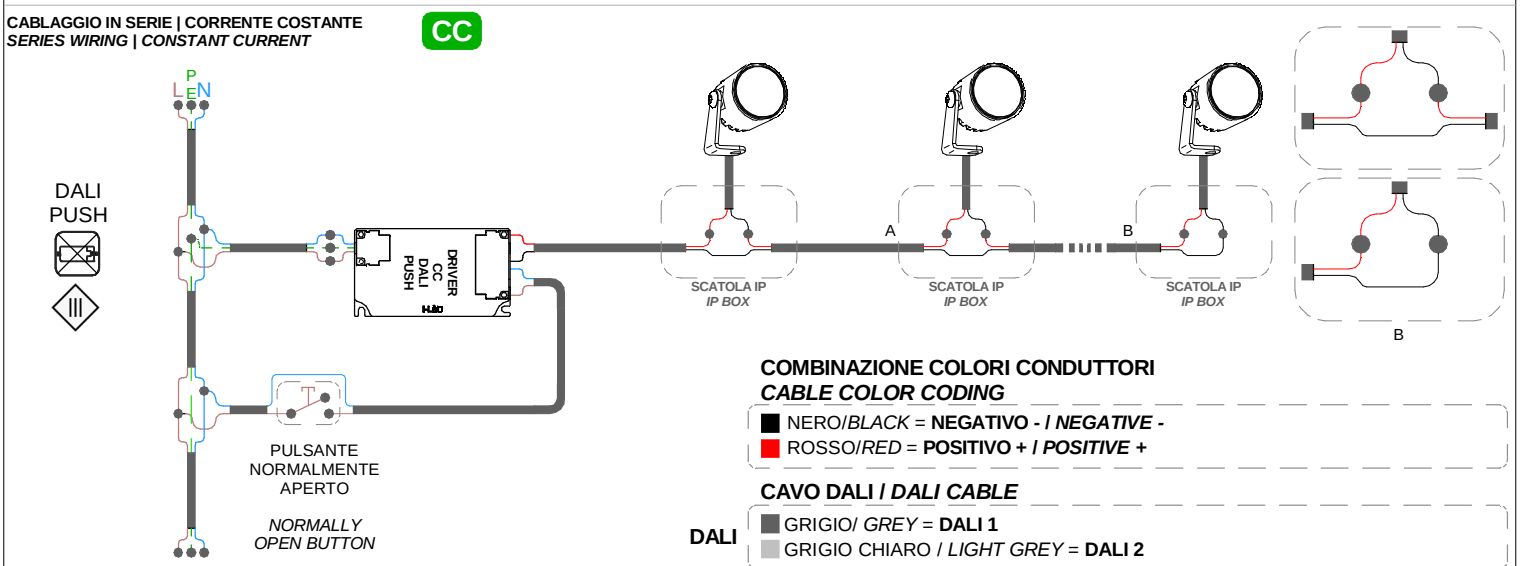


**COMBINAZIONE COLORI CONDUTTORI**
***CABLE COLOR CODING***

- NERO/*BLACK* = **NEGATIVO - / *NEGATIVE -***
- ROSSO/*RED* = **POSITIVO + / *POSITIVE +***

**CAVO DALI / *DALI CABLE***

**DALI**

- GRIGIO/ *GREY* = **DALI 1**
- GRIGIO CHIARO / *LIGHT GREY* = **DALI 2**