	ISTRUZIONI DI MONTAGGIO *MOUNTING INSTRUCTIONS*	REVISIONE N°. *REVISION N°.*	DATA	LED-FGI834
		Rev. 3	10/5/2026	

SERIE / *SERIES*: QUARA_F
BRAND: i-LèD

INGRESSO CAVI *CABLE ENTRY*

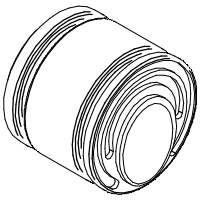

QUARA_F
84078

A

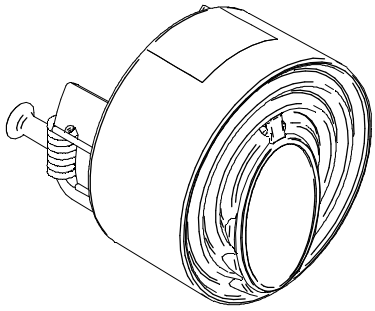

QUARA_F
86460

B

ACCESSORIO NON INCLUSI / *NOT INCLUDED ACCESSORIES*

CONTROCASSA
OUTERCASING

for 84078

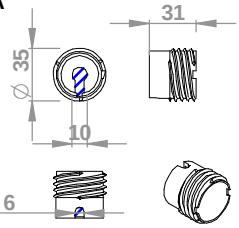

83155

CONTROCASSA
OUTERCASING

for 86460

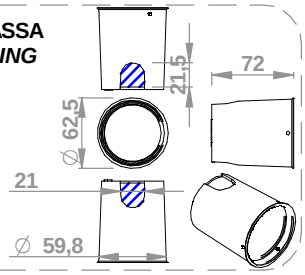

84338

SPECIFICHE PRODOTTI - CODICI | *PRODUCTS SPECIFICATION - CODES*

CODE	*Dimensions (LxWxH / Ø x H mm)*	*Electrical Insulation Class*	*POWER (W)*	*VOLTAGE (V)*	*CURRENT (mA)*	*WEIGHT (Kg)*	*IP*	*CRI*	*Energy class light source* *Temperature color LED (°K)* 2700	3000	4000	*No. light source*	*Conn. Type*
84078	Ø29 x 25,5	3	1	3	350	0,03	65	80	F	E	F	1	Y
86460	Ø51 x 69,7					0,08			D	D	D	1	

Ta -20°C ÷ +50°C

***NON FISSARE LA SORGENTE LUMINOSA.**
***DO NOT LOOK AT LIGHT SOURCE.**

DIMENSIONI / *DIMENSIONS*

A

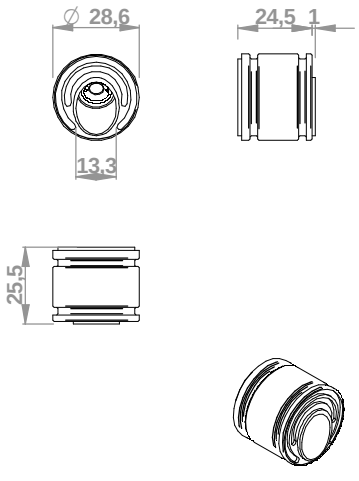

B

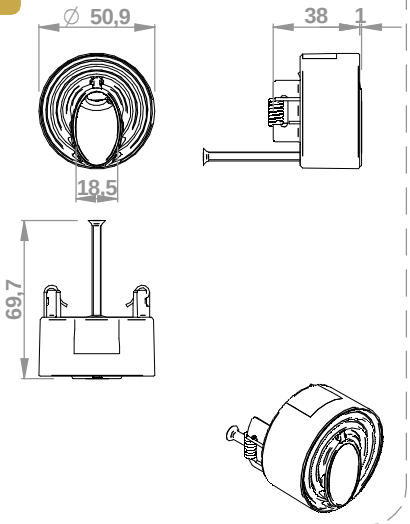

SERIE / *SERIES*: QUARA_F

BRAND: i-LED

* SE INSTALLATO IN AMBIENTI ESTERNI, ESEGUIRE CONNESSIONI CON GRADO DI PROTEZIONE IP ADEGUATO.
IF INSTALLED OUTDOORS, ENSURE THAT ALL CONNECTIONS ARE IP-RATED.

INSTALLAZIONE SU MURATURA O CARTONGESSO CON CONTROCASSA | *INSTALLATION ON MASONRY OR DRYWALL WITH RECESSED HOUSING*

A 1.A

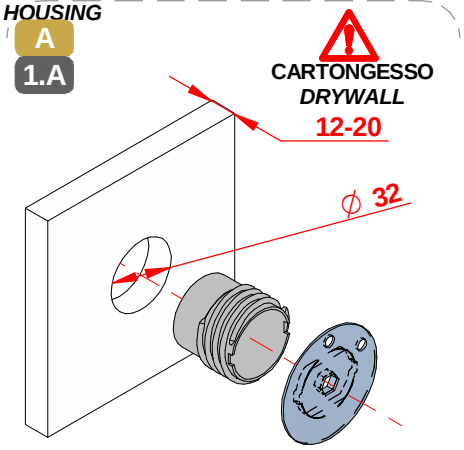

A 2.A

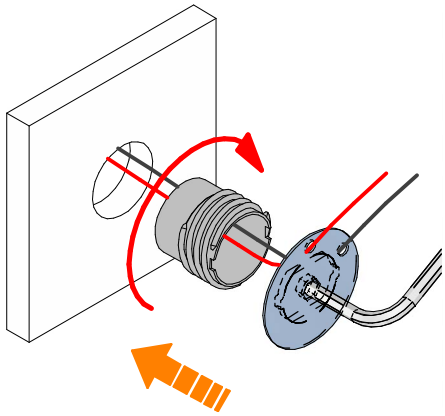

A 3.A

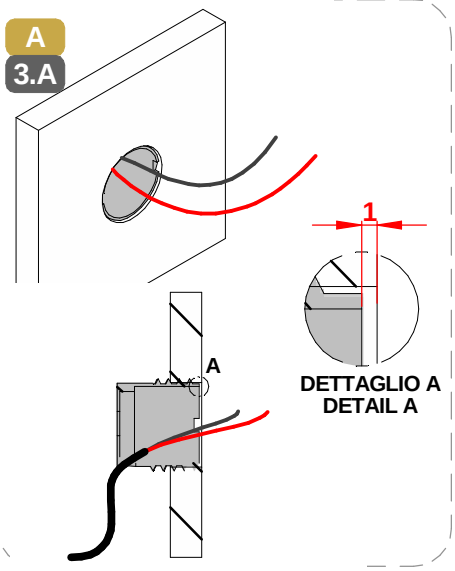

A 4.A

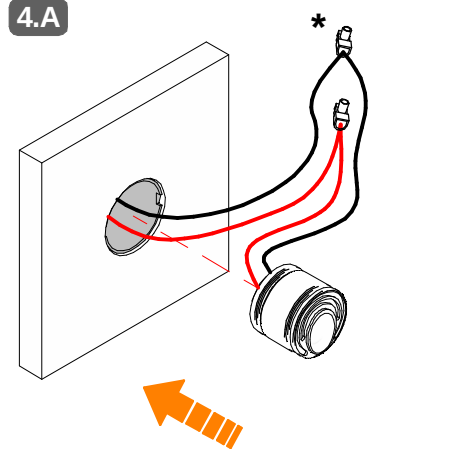

A 5.A

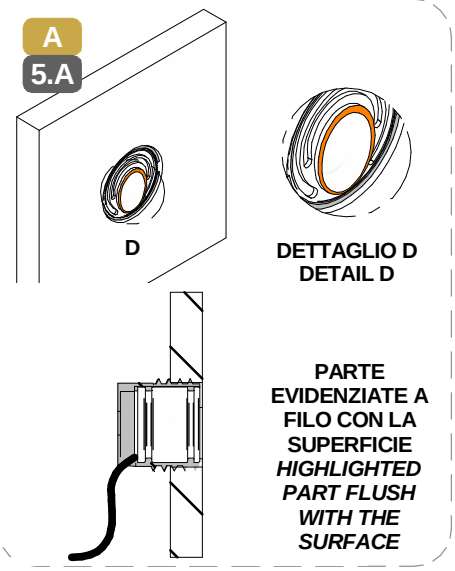

A 6.A

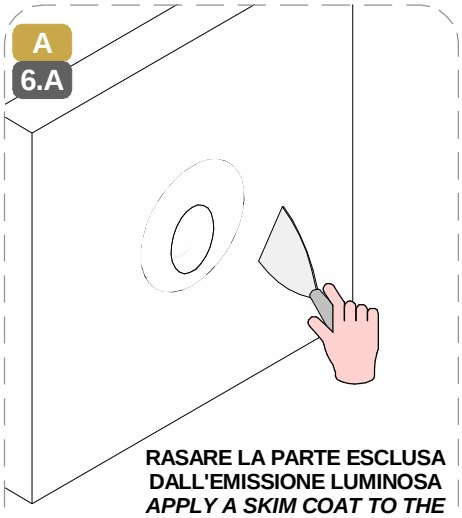

B 1.B

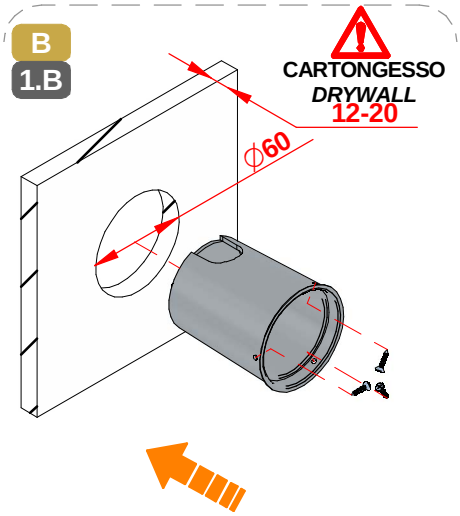

B 2.B

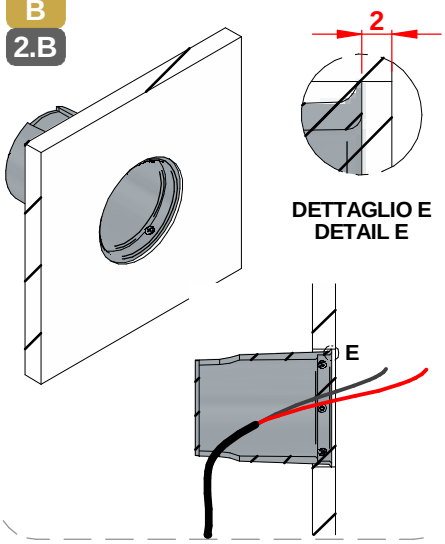

B 3.B

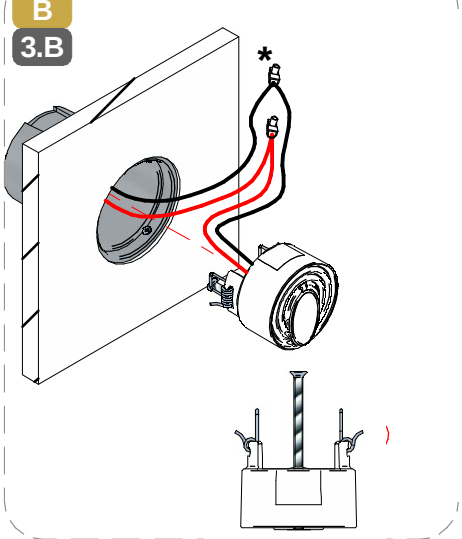

SERIE / *SERIES*: QUARA_F

BRAND: i-LèD

B 4.B

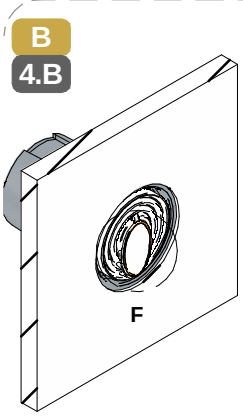



DETTAGLIO F
DETAIL F

PARTE EVIDENZIATE A FILO CON LA SUPERFICIE
HIGHLIGHTED PART FLUSH WITH THE SURFACE

B 5.B

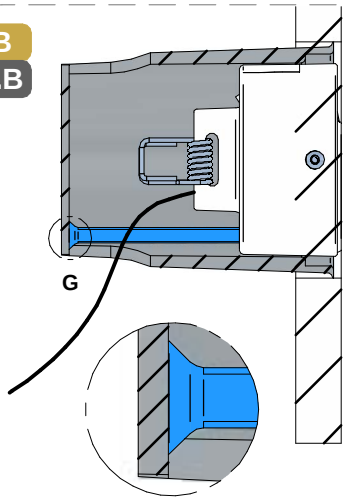

DETTAGLIO G
DETAIL G

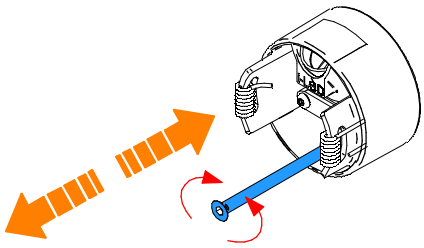

LA VITE EVIDENZIATA DEVE APPOGGIARSI AL FONDO DELLA CONTROCASSA PER GARANTIRE LA PROFONDITA' CORRETTA DI INSTALLAZIONE. SE COSI NON FOSSE, AGIRE SULLA VITE SVITANDOLA O AVVITANDOLA

THE HIGHLIGHTED SCREW MUST REST AGAINST THE BOTTOM OF THE RECESSED HOUSING TO ENSURE THE CORRECT INSTALLATION DEPTH. IF THIS IS NOT THE CASE, ADJUST THE SCREW BY TIGHTENING OR LOOSENING IT.

RIPARAZIONE | REPLACEMENT

B 5.B

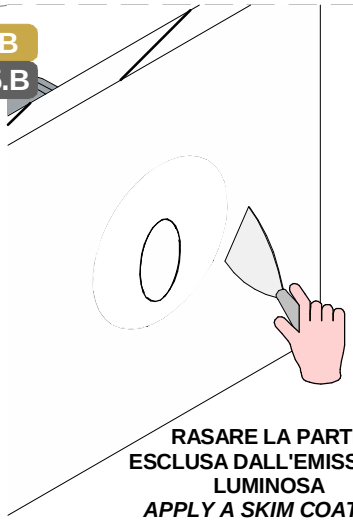

RASARE LA PARTE ESCLUSA DALL'EMISSIONE LUMINOSA
APPLY A SKIM COAT TO THE AREA OUTSIDE THE LIGHT-EMITTING SECTION.

B 6.B

PER L'INSTALLAZIONE SU CARTONGESSO UTILIZZARE LE MOLLE PIU LUNGHE INCLUSE

FOR INSTALLATION ON DRYWALL, USE THE LONGER SPRINGS INCLUDED.

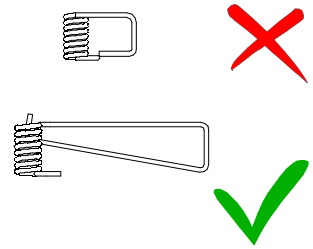

A 1.C

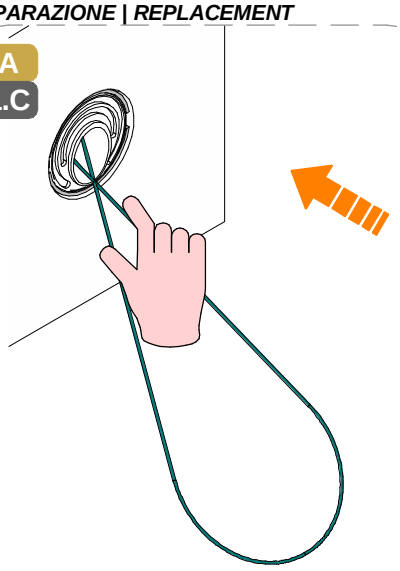

A 2.C

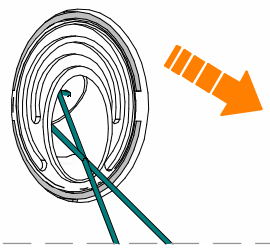

A 3.C

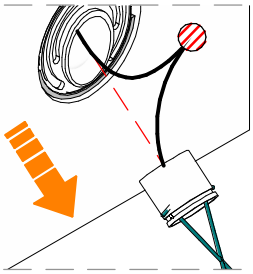

A 4.C

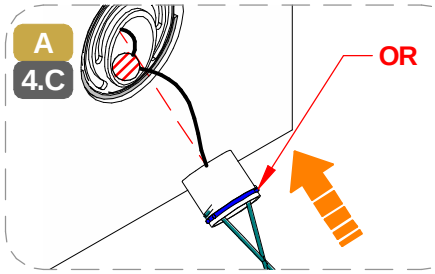

A 5.C



B 1.D

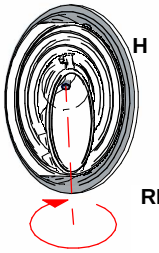

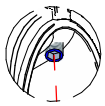

DETTAGLIO H
DETAIL H

RIMUOVERE IL GRANO
REMOVE THE SET SCREW

B 2.D

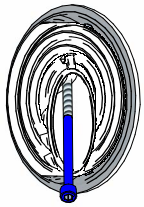

AVVITARE LA VITE INCLUSA
SET THE PROVIDED SCREW

SERIE / *SERIES*: QUARA_F

BRAND: i-LED

MARRONE / BROWN = LINEA / *LINE*
AZZURRO / LIGHT BLUE = NEUTRO / *NEUTRAL*
GIALLO-VERDE / YELLOW-GREEN = TERRA / EARTH CPC | PE

B 3.D

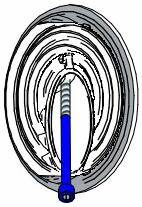

B 4.D

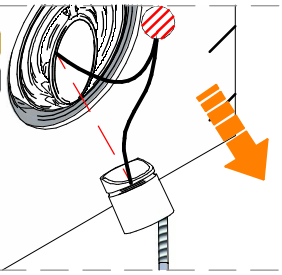

B 5.D

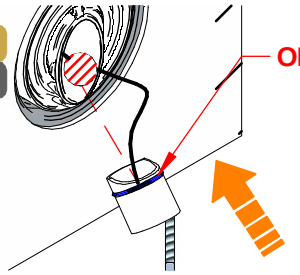

B 6.D



RIMUOVERE LA VITE
REMOVE THE SCREW

Per ridurre il rischio di strangolamento, il cavo flessibile collegato all'apparecchio deve essere efficacemente fissato alla parete, se si trova all'interno del volume di accessibilità.
To reduce the risk of strangulation, the flexible cable connected to the device must be securely fixed to the wall if it is located within the accessible area.

CC

N° DI PRODOTTI PER ALIMENTATORE **N° MAX** ***DEVICES***

N° OF LIGHT FITTINGS PER DRIVER

CODICE *CODE*	*TIPO TYPE*	MIN	MAX
89149	ON-OFF	1	2
89421	ON-OFF	3	6
C-E200006	ON-OFF	6	12
C-E200004	DALI 2 -PUSH	2	12

CABLAGGIO / *WIRING*

1

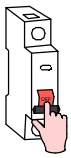

TUTTE LE OPERAZIONI DI COLLEGAMENTO ALLA RETE ELETTRICA DEVONO ESSERE CONDOTTE IN MANCANZA DI TENSIONE

ALL THE WIRING OPERATION MUST BE PERFORMED WITH MCB IN OFF POSITION

2



SE IL PRODOTTO E' DEFINITO IN CLASSE 1, IL CONDUTTORE DI MESSA A TERRA DI PROTEZIONE DEVE ESSERE SEMPRE COLLEGATO

IF THE FITTING IS CLASS 1 RATED, THE CPC | EARTH | PE CONDUCTOR MUST BE CONNECTED

3

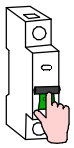

SE L'IMPIANTO E' STATO COMPLETATO ED E' IN SICUREZZA, PUO' ESSERE ALIMENTATO

WHEN THE CIRCUIT IS COMPLETED AND SAFE, MCB CAN BE SET IN ON POSITION

SE IL PRODOTTO E' DEFINITO IN CLASSE 3, IL CIRCUITO SECONDARIO A BASSA TENSIONE DEVE ESSERE COLLEGATO ALL'ALIMENTATORE PRIMA CHE QUESTO SIA SOTTO TENSIONE

IF THE FITTING IS CLASS 3 RATED, THE LOW VOLTAGE CIRCUIT MUST BE WIRED BEFORE THE POWER SUPPLY IS POWERED ON

SE IL CARICO VENISSE COLLEGATO AD ALIMENTATORE SOTTO TENSIONE, I PRODOTTI POTREBBERO DANNEGGIARSI, SUBENDO UN DANNO DA SOVRATENSIONE

IF THE LOAD IS WIRED TO AN ALREADY ON POWER SUPPLY, THE FITTINGS COULD BE DAMAGED BY VOLTAGE SURGE

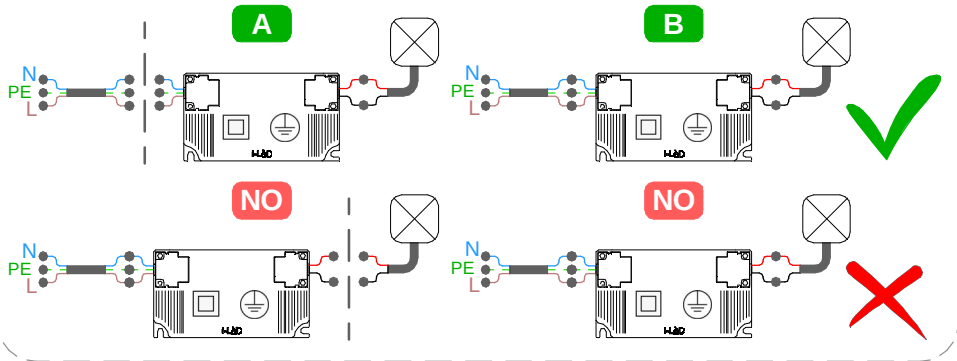

TIPO DI CONNESSIONE
TYPE OF CONNECTION

X: Se il cavo flessibile esterno di questo apparecchio è danneggiato, deve essere sostituito da un cavo speciale, disponibile esclusivamente presso il fabbricante, o il suo servizio di assistenza.
X: If the external flexible cable of this appliance is dameged, it must be replaced with a special cable, which is only avaible from the manufacturer or its service department.

Y: Se il cavo flessibile esterno di questo apparecchio è danneggiato, deve essere sostituito esclusivamente dal fabbricante, dal suo servizio di assistenza o da personale qualificato equivalente, al fine di evitare pericoli.
Y: If the external flexible cable of this appliance is dameged, it must only be replaced by the manufacturer, its service department or equivalent qualified personell in order to avoid danger.

Z: Il cavo flessibile esterno di questo apparecchio non può essere sostituito; se il cavo è danneggiato l'apparecchio deve essere distrutto.
Z: The external flexible cable fo this appliance cannot be replaced; if the cable is dameged, the appliance must be destroyed.

CABLAGGIO IN SERIE | CORRENTE COSTANTE
SERIES WIRING | CONSTANT CURRENT

CC ON-OFF

N° MAX ***DEVICES***

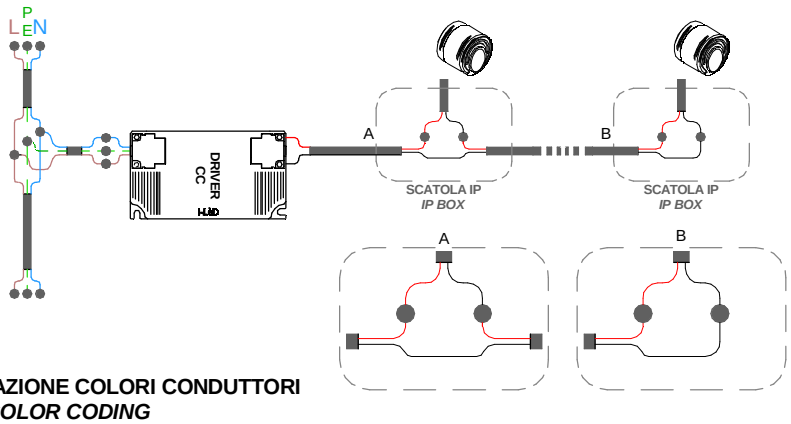

COMBINAZIONE COLORI CONDUTTORI
CABLE COLOR CODING

NERO/*BLACK* = **NEGATIVO - /** ***NEGATIVE -***
ROSSO/*RED* = **POSITIVO + /** ***POSITIVE +***