	ISTRUZIONI DI MONTAGGIO *MOUNTING INSTRUCTIONS*	REVISIONE N°. *REVISION N°.*	DATA	FGI00410
		Rev. 4	10/2/2026	

SERIE | *SERIES:* PORTIK_R, _Q

BRAND: i-LèD

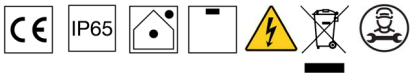

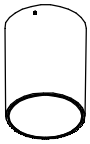

PORTIK-R Ø70

A

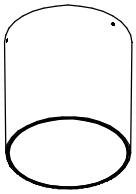

PORTIK-R Ø110

B

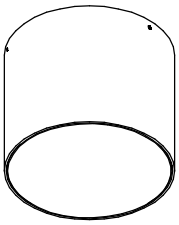

PORTIK-R Ø150

C

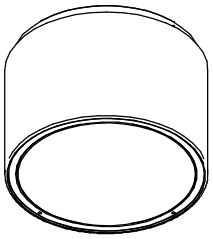

PORTIK-R Ø180

D

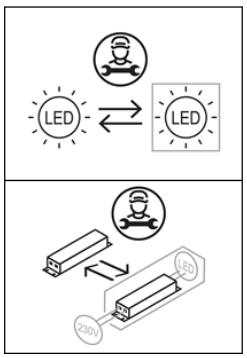

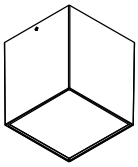

PORTIK-Q □80

E

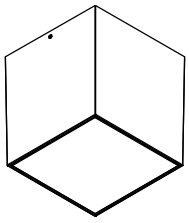

PORTIK-Q □110

F

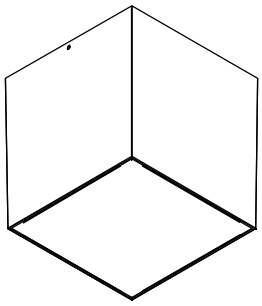

PORTIK-Q □160

G

ACCESSORI INCLUSI / *INCLUDED ACCESSORIES*

A. VITERIA x2
A. SCREWS x2

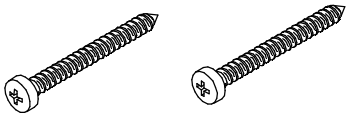

B. TASSELLI x2
B. ANCHORS x2

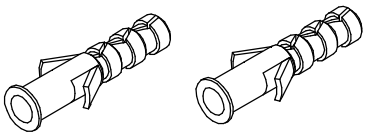

C. RONDELLE x2
C. WASHERS x2

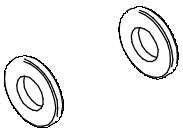

D. O-RING x2
D. O-RING x2

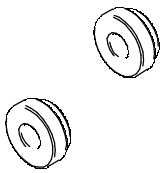

E. PRESSACAVO x2
E. GROMMET x2

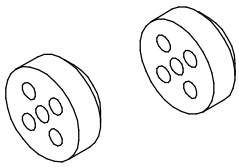

ACCESSORI NON INCLUSI / *NOT INCLUDED ACCESSORIES*

F. STAFFA PER INSTALLAZIONE SU TESATA
F. CABLE INSTALLATION BRACKET

B
F

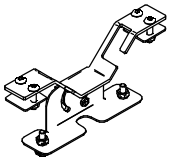

C-F100018

SERIE | *SERIES:* PORTIK_R, _Q

BRAND: i-LèD

PUNTI DI FISSAGGIO *ANCHOR POINTS* — **INGRESSO CAVI** *CABLES ENTRY*

CODICI | *CODES*

CODE	Dimensions (LxWxH / Ø x H mm)	Protection Class	POWER (W)	CLASS I / II INPUT (V)	CLASS I / II FREQUENCY (Hz)	CLASS III VOLTAGE (V)	CLASS III CURRENT (mA)	WEIGHT (Kg)	CRI	IK	Energy class light source – Temperature color LED (K) 2700	3000	4000	No. light source	Optic Control	Type	Wiring Diagram
C00467	Ø72x95	1	7,5	220-240	50/60			0,488	80	8	E	E	E	1		ON-OFF	#1
C00480		1	7,5	220-240	50/60			0,488		8	E	E	E	1	HC	ON-OFF	#1
C00468		3	6,5			18	350	0,475		8	E	E	E	1		-	#3
C00481		3	6,5			18	350	0,475		8	E	E	E	1	HC	-	#3
C00471	Ø112x120	1	15,8	220-240	50/60			1,083		8	E	E	E	1		ON-OFF	#1
C00482		1	15,8	220-240	50/60			1,083		8	E	E	E	1	HC	ON-OFF	#1
C00483		1	15,8	220-240	50/60			1,13		8	E	E	E	1		DALI	#2
C00484		1	15,8	220-240	50/60			1,13		8	E	E	E	1	HC	DALI	#2
C01516	Ø150x127	1	32,5	220-240	50/60			1,9		8	E	E	E	1	HC	ON-OFF	#1
C01517		1	32,5	220-240	50/60			1,9		8	E	E	E	1		ON-OFF	#1
C01518		1	32,5	220-240	50/60			1,9		8	E	E	E	1	HC	DALI	#2
C01519		1	32,5	220-240	50/60			1,9		8	E	E	E	1		DALI	#2
81877	Ø180x125	1	28	220-240	50/60			2,9		8	E	E	E	1		ON-OFF	#1
81878		1	28	220-240	50/60			2,9		8	E	E	E	1		ON-OFF	#1
81879		1	28	220-240	50/60			2,9		8	E	E	E	1		ON-OFF	#1
81880		1	28	220-240	50/60			2,9		8	E	E	E	1		ON-OFF	#1
81371		1	39	220-240	50/60			2,9		8	E	E	E	1		ON-OFF	#1
81372		1	39	220-240	50/60			2,9		8	E	E	E	1		ON-OFF	#1
81373		1	39	220-240	50/60			2,9		8	E	E	E	1		ON-OFF	#1
81374		1	39	220-240	50/60			2,9		8	E	E	E	1		ON-OFF	#1
81885		1	36	220-240	50/60			2,9		8	E	E	E	1		DALI	#2
81886		1	36	220-240	50/60			2,9		8	E	E	E	1		DALI	#2
81887		1	36	220-240	50/60			2,9		8	E	E	E	1		DALI	#2
81888		1	36	220-240	50/60			2,9		8	E	E	E	1		DALI	#2
C00726	□82x92	1	8,5	220-240	50/60			0,7		7	E	E	E	1		ON-OFF	#1
C00727		1	8,5	220-240	50/60			0,7		7	E	E	E	1	HC	ON-OFF	#1
C00728		3	6,5			36	200	0,7		7	E	E	E	1		-	#3
C00729		3	6,5			36	200	0,7		7	E	E	E	1	HC	-	#3
C00746	□112x120	1	15,8	220-240	50/60			1,58		7	E	E	E	1		ON-OFF	#1
C00747		1	15,8	220-240	50/60			1,58		7	E	E	E	1	HC	ON-OFF	#1
C00748		1	15,8	220-240	50/60			1,58		7	E	E	E	1		DALI	#2
C00749		1	15,8	220-240	50/60			1,58		7	E	E	E	1	HC	DALI	#2
C00756	□158x165	1	28	220-240	50/60			3,2		7	E	E	E	1		ON-OFF	#1
C00757		1	28	220-240	50/60			3,2		7	E	E	E	1	HC	ON-OFF	#1
C00758		1	36	220-240	50/60			3,2		7	E	E	E	1		ON-OFF	#1
C00759		1	36	220-240	50/60			3,2		7	E	E	E	1	HC	ON-OFF	#1
C00760		1	36	220-240	50/60			3,2		7	E	E	E	1		DALI	#2
C00761		1	36	220-240	50/60			3,2		7	E	E	E	1	HC	DALI	#2

Ta -20°C ÷ 50°C

NON FISSARE LA SORGENTE LUMINOSA | *DO NOT STARE AT THE LIGHT SOURCE.

DIMENSIONI | *DIMENSIONS*

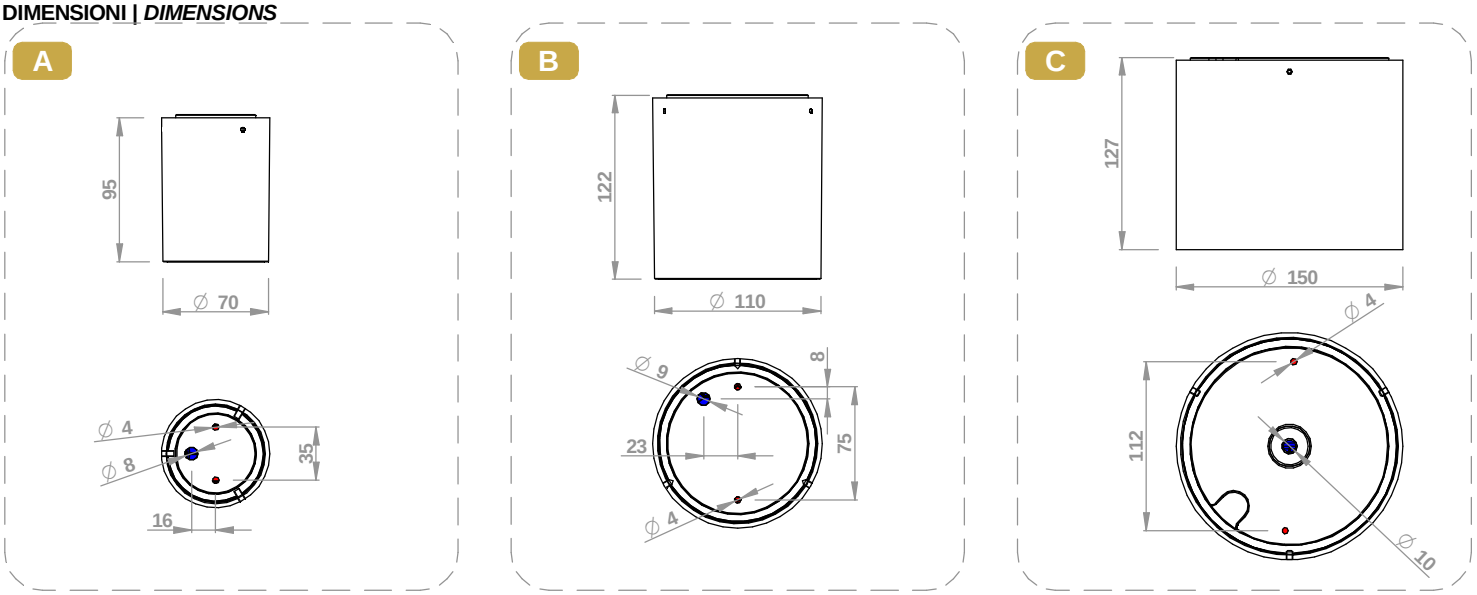

SERIE | *SERIES:* PORTIK_R, _Q
BRAND: i-LèD

D

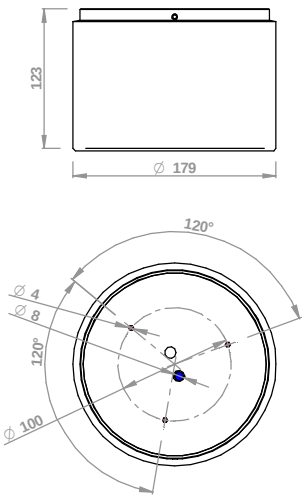

E

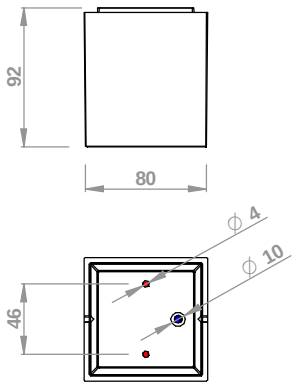

F

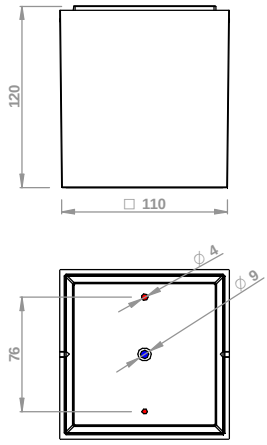

G

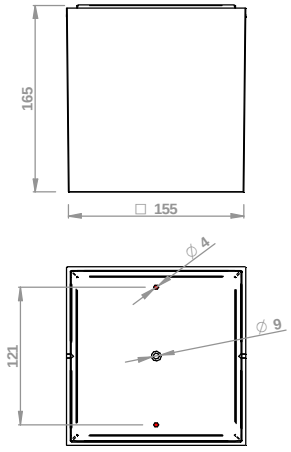

INSTALLAZIONE CAVO MULTIPOLARE | *MULTI-CONDUCTOR CABLE INSTALLATION*

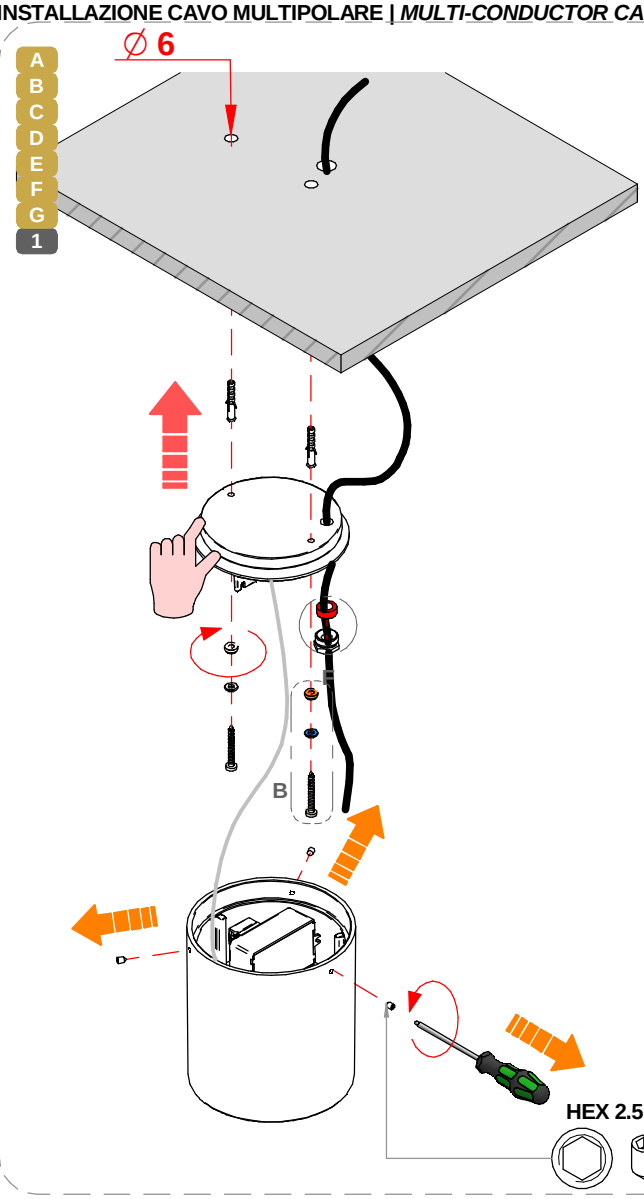

RIMUOVERE LA MINUTERIA DI BLOCCO DEL OR E FAR PASSARE IL CAVO *ALL'INTERNO*

REMOVE THE OR'S LOCKING HARDWARE AND ROUTE THE CABLES THROUGH IT



DETTAGLIO F
DETAIL F

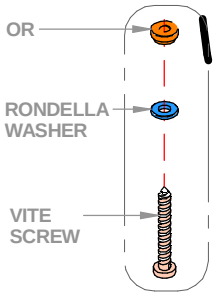

DETTAGLIO B
DETAIL B

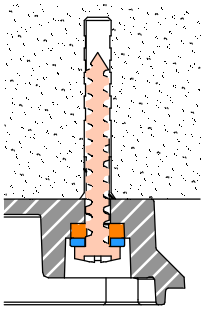

LA PRESENZA DELL'O-RING E LA CORRETTA SEQUENZA DI VITE+RONDELLA+O-RING GARANTISCONO L'IP65. NON POSSONO ESSERE EFFETTUATE ALTRE TIPOLOGIE D'INSTALLAZIONE.

O-RING ENSURES IP65 RATING. THE CORRECT POSITIONING OF SCRW+WASHER+O-RING IS VERY IMPORTANT, OTHER TYPE OF INSTALLATION ARE NOT ALLOWED

SERIE | *SERIES:* PORTIK_R, _Q

BRAND: i-LèD

INSTALLAZIONE CAVO MULTIPOLARE | *MULTI-CONDUCTOR CABLE INSTALLATION*

E' NECESSARIO SPELLARE IL CAVO PER 11mm E INSERIRLO FINO IN FONDO SENZA ARROTOLARLO

PEEL THE CABLE FOR 11mm AND INSERT IT ALL THE WAY IN WITHOUT TWISTING IT

COLORI CAVI POSSIBILI / *ALL CABLE COLORS*

- GIALLO-VERDE / ***YELLOW-GREEN*** = TERRA / ***GROUND***
- MARRONE / ***BROWN*** = FASE / ***LINE***
- BLU / *BLUE* = **NEUTRO / NEUTRAL**
- NERO / *BLACK* = **NEGATIVO - / *NEGATIVE -***
- ROSSO / *RED* = **POSITIVO + / *POSITIVE +***
- NERO / *BLACK* = **DALI 1**
- BIANCO / *WHITE* = **DALI 2**

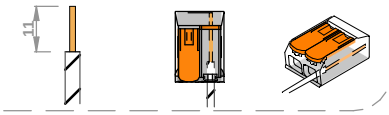

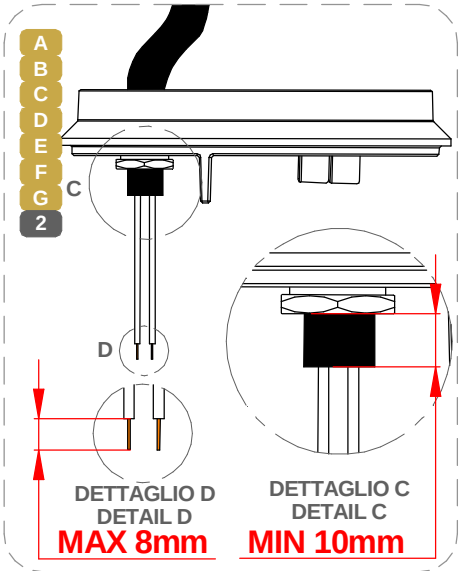

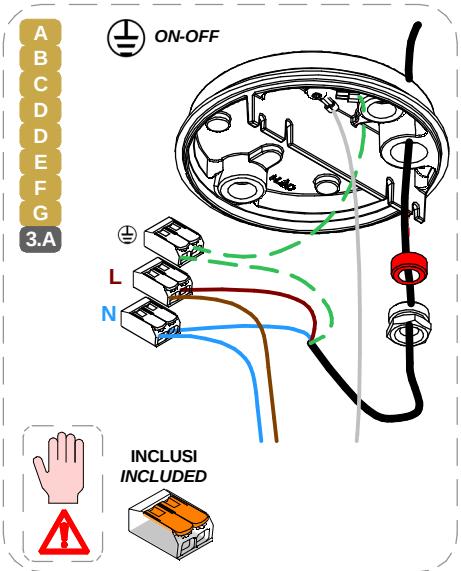

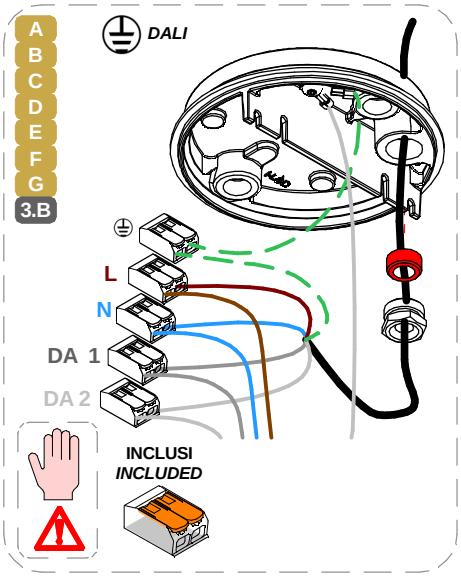

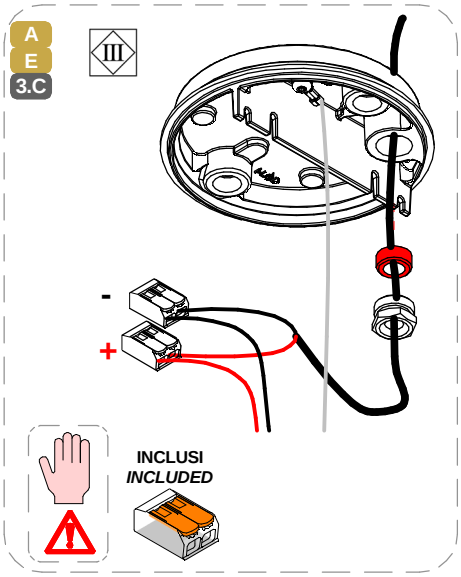

INSTALLAZIONE CAVI SINGOLI | *SINGLE STRANDED CONDUCTORS INSTALLATION*

SOSTITUIRE IL PRESSACAVO PRESENTE CON L'ACCESSORIO "E"; POSIZIONARLO COME NELLA VISTA

REPLACE THE EXISTING GROMMET WITH THE "E" ACCESSORY; LOCATE IT AS IN THE PICTURE

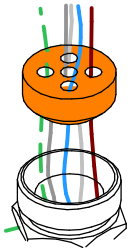

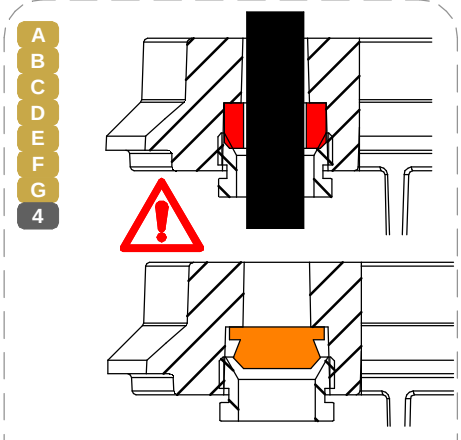

RIPOSIZIONARE IL PRESSACAVO NELLA POSIZIONE CORRETTA COME NELLA VISTA

SET THE GROMMET IN THE CORRECT POSITION AS IN THE VIEW

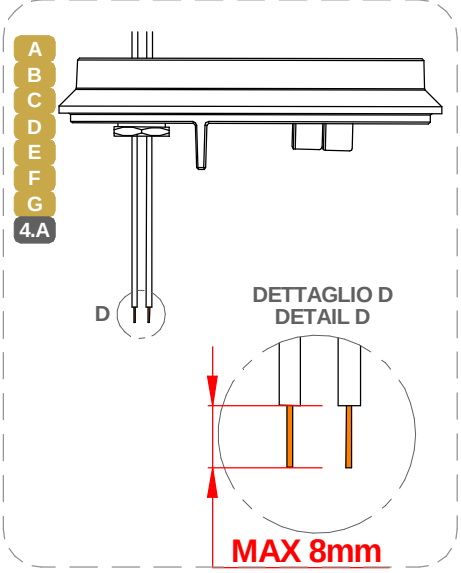

SERIE | *SERIES:* PORTIK_R, _Q

BRAND: i-LèD

A B C D E F G 5.A

ON-OFF

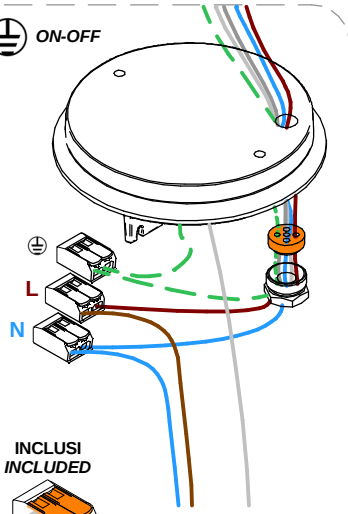

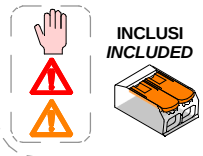

INCLUSI
INCLUDED

A B C D E F G 5.B

DALI

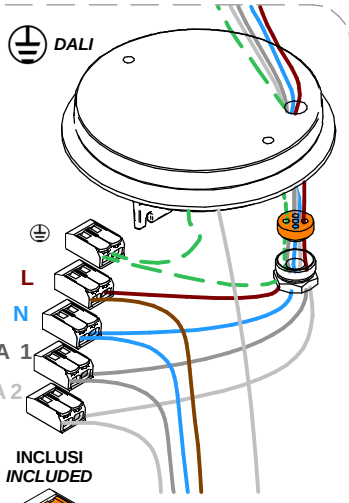

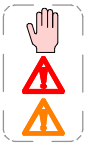

INCLUSI
INCLUDED



A E 5.C

III

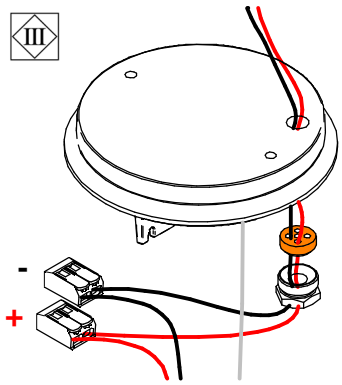

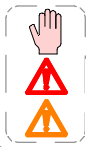

INCLUSI
INCLUDED



CHIUSURA ARTICOLO | *ITEM CLOSURE*

A B C D E F G 6

ATTENZIONE: NON PIZZICARE IL CAVO DI SICUREZZA DURANTE LA CHIUSURA DEL TAPPO

CAUTION: DO NOT SNAP THE SAFETY CORD ON CLOSING THE CAP

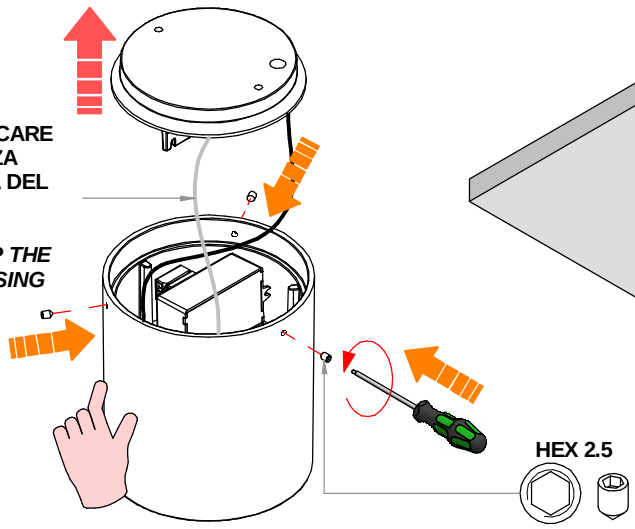

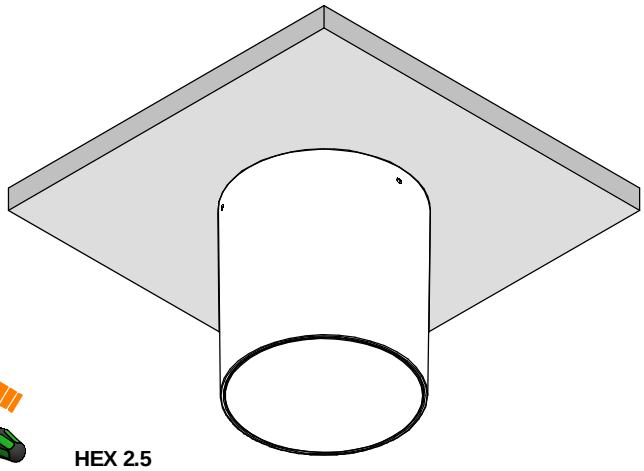

INSTALLAZIONE ACCESSORIO C-F100018 | *ACCESSORIE C-F100018 INSTALLATION*

B F 1.F

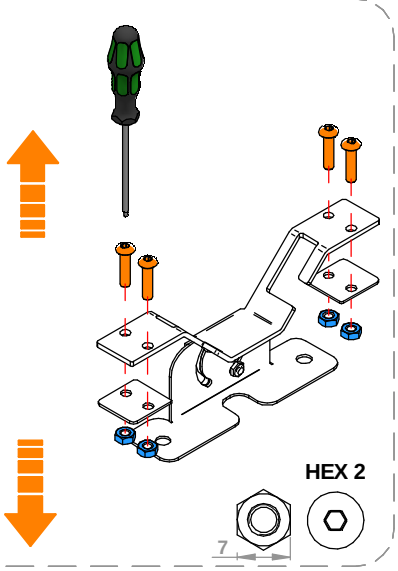

B F 2.F

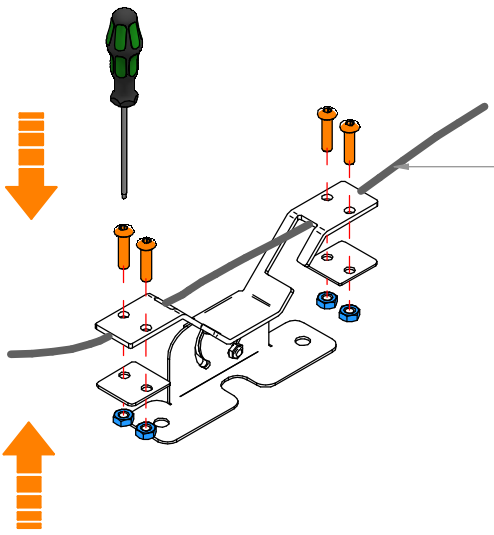



CAVO IN ACCIAO MASSIMO Ø8mm, NON SONO AMMESSI CAVI DI ALIMENTAZIONE O IN ALTRI MATERIALI

STEEL CABLE MAX Ø8mm. POWER CABLES OR CABLES MADE OF OTHER MATERIALS ARE NOT ALLOWED

SERIE | *SERIES:* PORTIK_R, _Q

BRAND: i-LèD

B F 3.F

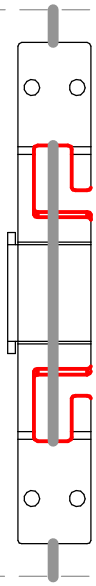

B F 4.F

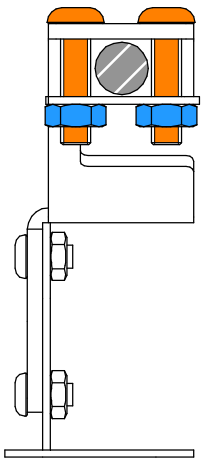

B F 5.F

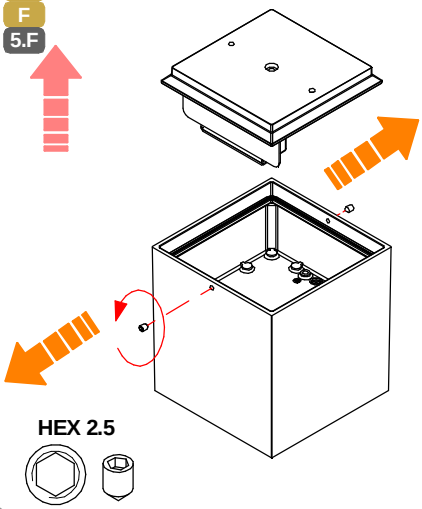

B F 6.F

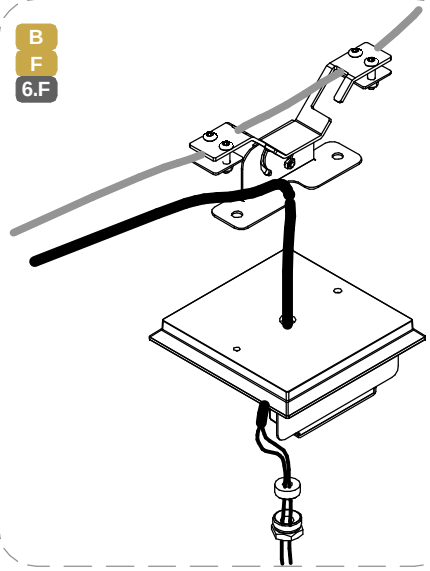

B F 7.F

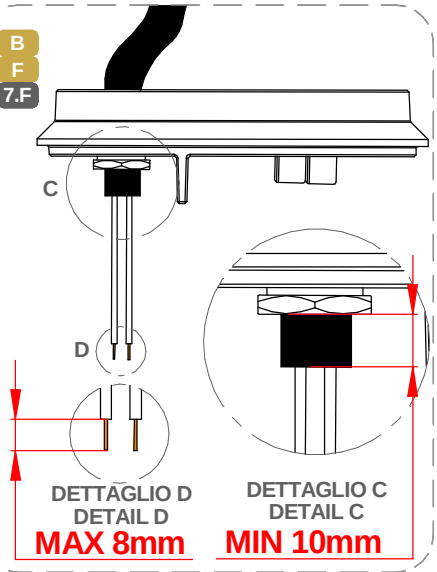

B F 8.F

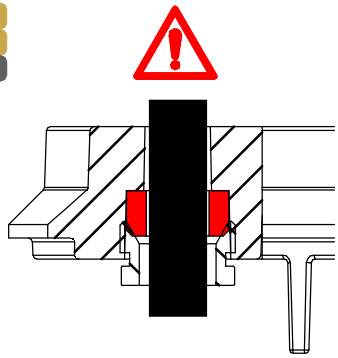

RIPOSIZIONARE IL PRESSACAVO NELLA POSIZIONE CORRETTA COME NELLA VISTA

SET THE GROMMET IN THE CORRECT POSITION AS IN THE VIEW

B F 9.F

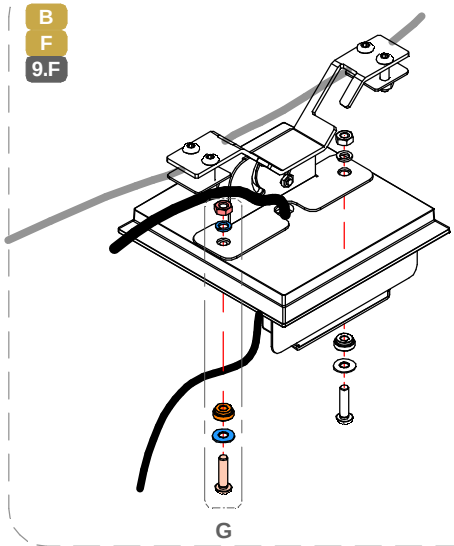

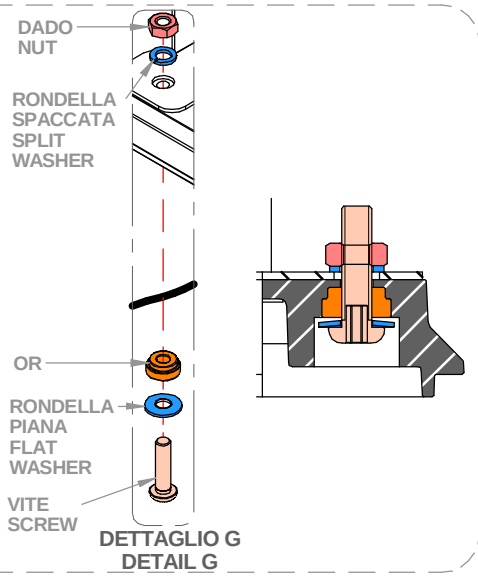

B F 10.F

LA PRESENZA DELL'O-RING E LA CORRETTA SEQUENZA DI VITE+RONDELLA+O-RING GARANTISCONO L'IP65. NON POSSONO ESSERE EFFETTUATE ALTRE TIPOLOGIE D'INSTALLAZIONE.

O-RING ENSURES IP65 RATING. THE CORRECT POSITIONING OF SCRW+WASHER+O-RING IS VERY IMPORTANT, OTHER TYPE OF INSTALLATION ARE NOT ALLOWED

SERIE | *SERIES:* PORTIK_R, _Q

BRAND: i-LèD

B F 11.F

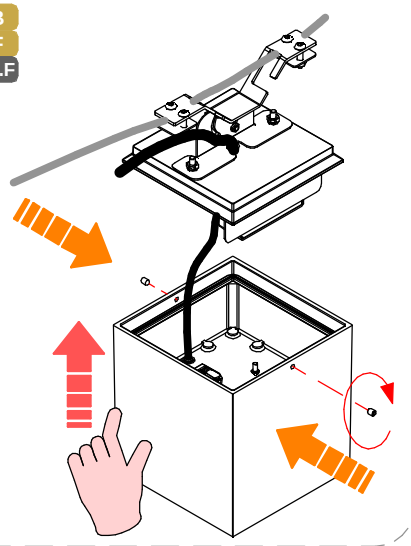

B F 12.F

REGOLAZIONE
ADJUSTMENT

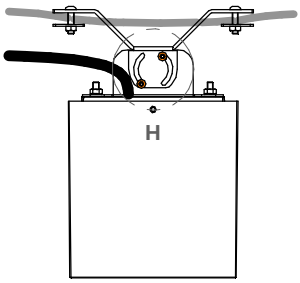

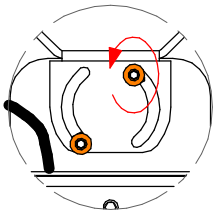

DETTAGLIO H
DETAIL H

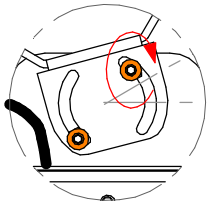

DETTAGLIO I
DETAIL I

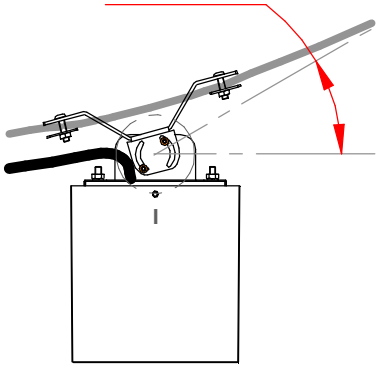

B F 13.F

SILICONE CONSIGLIATO PER MITIGARE IL RISTAGNO D'ACQUA
RECOMMENDED SILICONE TO AVOID WATER POOLING

8h

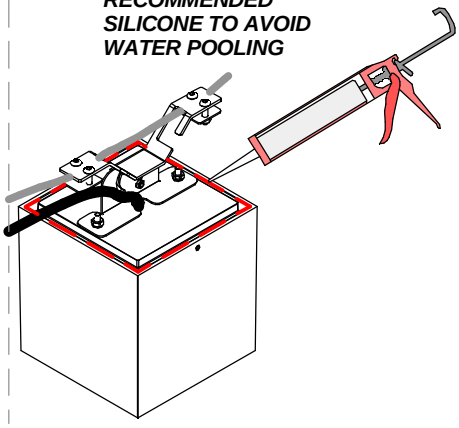

CABLAGGIO / *WIRING*

1

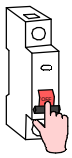

TUTTE LE OPERAZIONI DI COLLEGAMENTO ALLA RETE ELETTRICA DEVONO ESSERE CONDOTTE IN MANCANZA DI TENSIONE

ALL THE WIRING OPERATION MUST BE PERFORMED WITH MCB IN OFF POSITION

2



SE IL PRODOTTO E' DEFINITO IN CLASSE 1, IL CONDUTTORE DI MESSA A TERRA DI PROTEZIONE DEVE ESSERE SEMPRE COLLEGATO

IF THE FITTING IS CLASS 1 RATED, THE CPC | EARTH | PE CONDUCTOR MUST BE CONNECTED

3

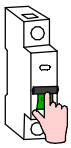

SE L'IMPIANTO E' STATO COMPLETATO ED E' IN SICUREZZA, PUO' ESSERE ALIMENTATO

WHEN THE CIRCUIT IS COMPLETED AND SAFE, MCB CAN BE SET IN ON POSITION

SE IL PRODOTTO E' DEFINITO IN CLASSE 3, IL CIRCUITO SECONDARIO A BASSA TENSIONE DEVE ESSERE COLLEGATO ALL'ALIMENTATORE PRIMA CHE QUESTO SIA SOTTO TENSIONE

IF THE FITTING IS CLASS 3 RATED, THE LOW VOLTAGE CIRCUIT MUST BE WIRED BEFORE THE POWER SUPPLY IS POWERED ON

SE IL CARICO VENISSE COLLEGATO AD ALIMENTATORE SOTTO TENSIONE, I PRODOTTI POTREBBERO DANNEGGIARSI, SUBENDO UN DANNO DA SOVRATENSIONE
IF THE LOAD IS WIRED TO AN ALREADY ON POWER SUPPLY, THE FITTINGS COULD BE DAMAGED BY VOLTAGE SURGE

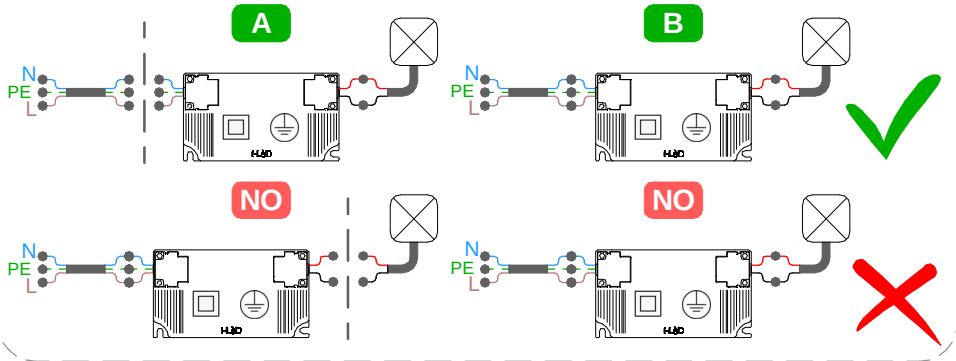

N° MAX *DEVICES* MCB **AC**

N° DI PRODOTTI PER MAGNETORTERMICO
N° OF LIGHT FITTINGS PER MCB

CODICE *CODE*	B10	B16	B20	C10	C16	C20
C00467	40	64	20	64	102	128
C00480	40	64	20	64	102	128
C00471	8	15	18	14	24	30
C00482	8	15	18	14	24	30
C00483	44	71	89	71	144	142
C00484	44	71	89	71	144	142
C01516	16	25	31	25	40	50
C01517	16	25	31	25	40	50
C01518	16	25	31	25	40	50
C01519	16	25	31	25	40	50
81877	22	36	44	37	59	74
81878	22	36	44	37	59	74
81879	22	36	44	37	59	74
81880	22	36	44	37	59	74
81371	22	36	44	37	59	74
81372	22	36	44	37	59	74
81373	22	36	44	37	59	74
81374	22	36	44	37	59	74
81885	25	39	50	29	46	58
81886	25	39	50	29	46	58
81887	25	39	50	29	46	58
81888	25	39	50	29	46	58
C00726	17	28	36	29	48	60
C00727	17	28	36	29	48	60
C00746	8	15	18	14	24	30
C00747	8	15	18	14	24	30
C00748	50	79	99	58	92	115
C00749	50	79	99	58	92	115
C00756	22	36	45	37	60	75
C00757	22	36	45	37	60	75
C00758	11	18	22	18	30	37
C00759	11	18	22	18	30	37
C00760	30	47	59	34	55	70
C00761	30	47	59	34	55	70

SERIE | *SERIES:* PORTIK_R, _Q

BRAND: i-LèD

MARRONE / BROWN = LINEA / *LINE*
AZZURRO / LIGHT BLUE = NEUTRO / *NEUTRAL*
GIALLO-VERDE / YELLOW-GREEN = TERRA / EARTH CPC | PE

CABLAGGIO IN PARALLELO | *PARALLEL WIRING*
TENSIONE DI RETE | *MAINS VOLTAGE*

AC #1

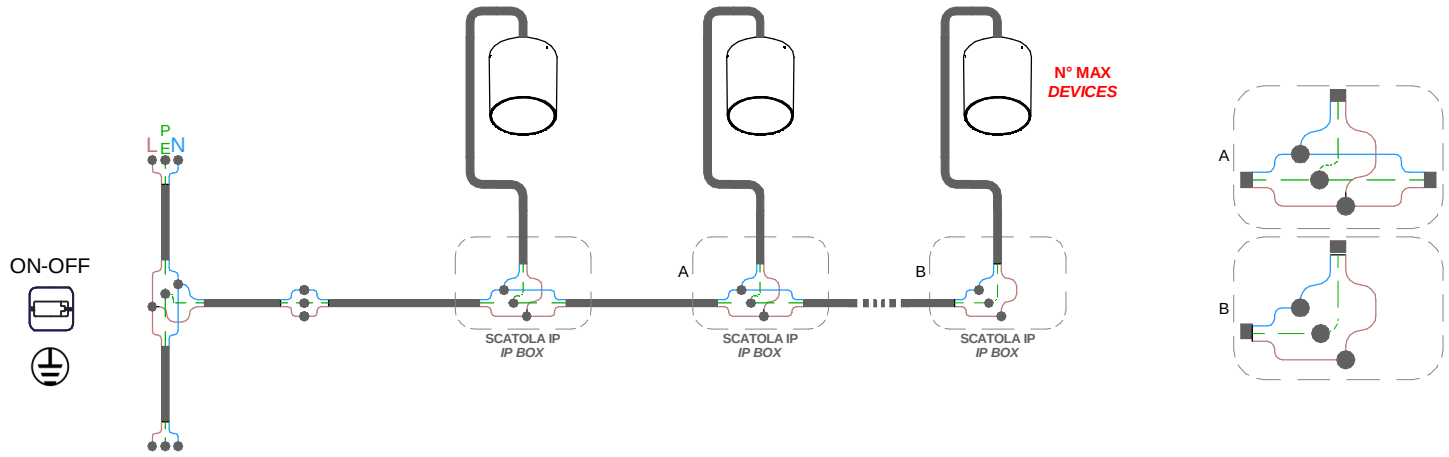

CABLAGGIO IN PARALLELO | *PARALLEL WIRING*
TENSIONE DI RETE | *MAINS VOLTAGE*

AC #2

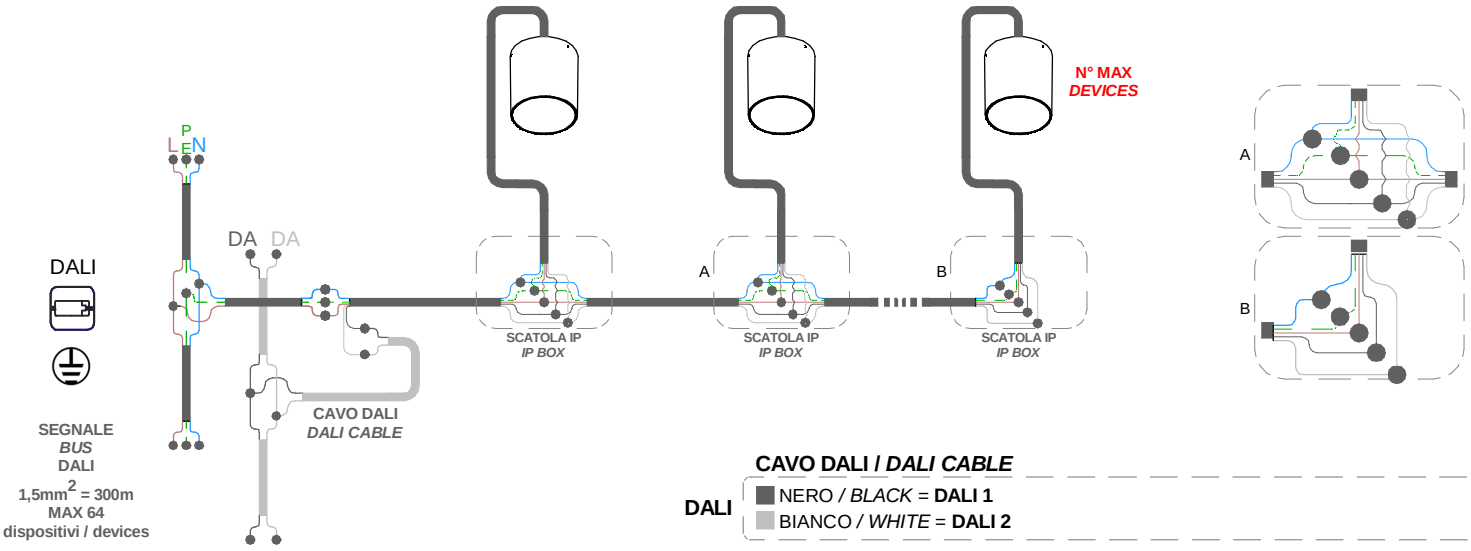

CAVO DALI / *DALI CABLE*

DALI
NERO / *BLACK* = **DALI 1**
BIANCO / *WHITE* = **DALI 2**

CABLAGGIO IN SERIE | CORRENTE COSTANTE
SERIES WIRING* | *CONSTANT CURRENT

CC #3

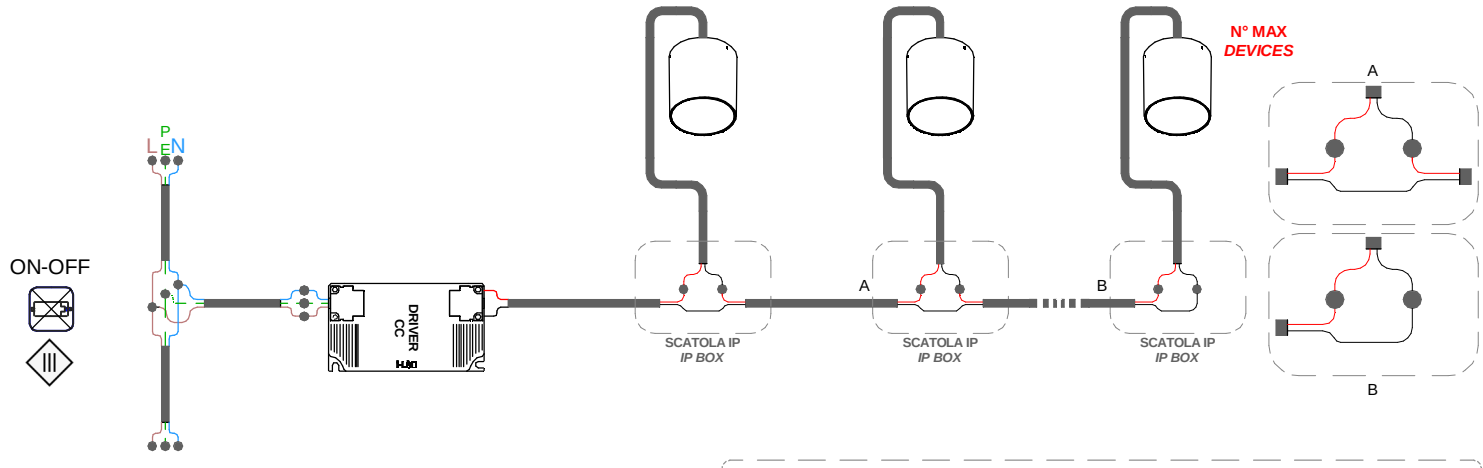

NERO/*BLACK* = **NEGATIVO - / *NEGATIVE* -**
ROSSO/*RED* = **POSITIVO + / *POSITIVE* +**

SERIE | *SERIES:* PORTIK_R, _Q

BRAND: i-LèD

CABLAGGIO IN SERIE | CORRENTE COSTANTE
SERIES WIRING | CONSTANT CURRENT

CC #3

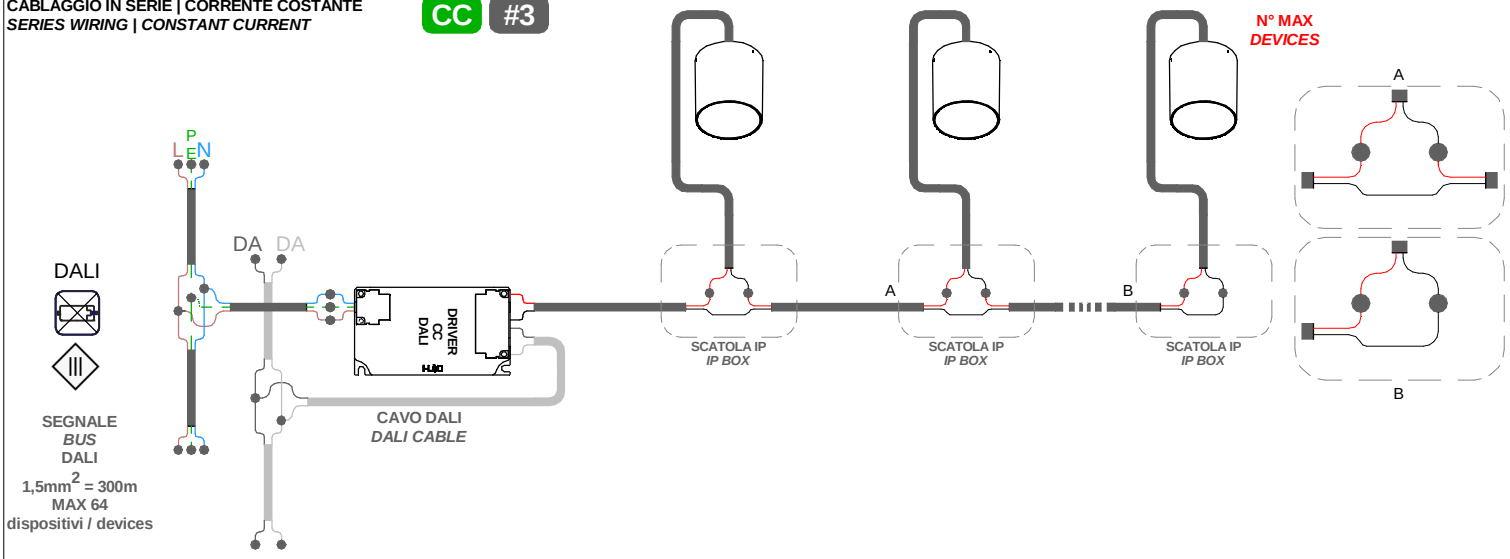

CABLAGGIO IN SERIE | CORRENTE COSTANTE
SERIES WIRING | CONSTANT CURRENT

CC #3

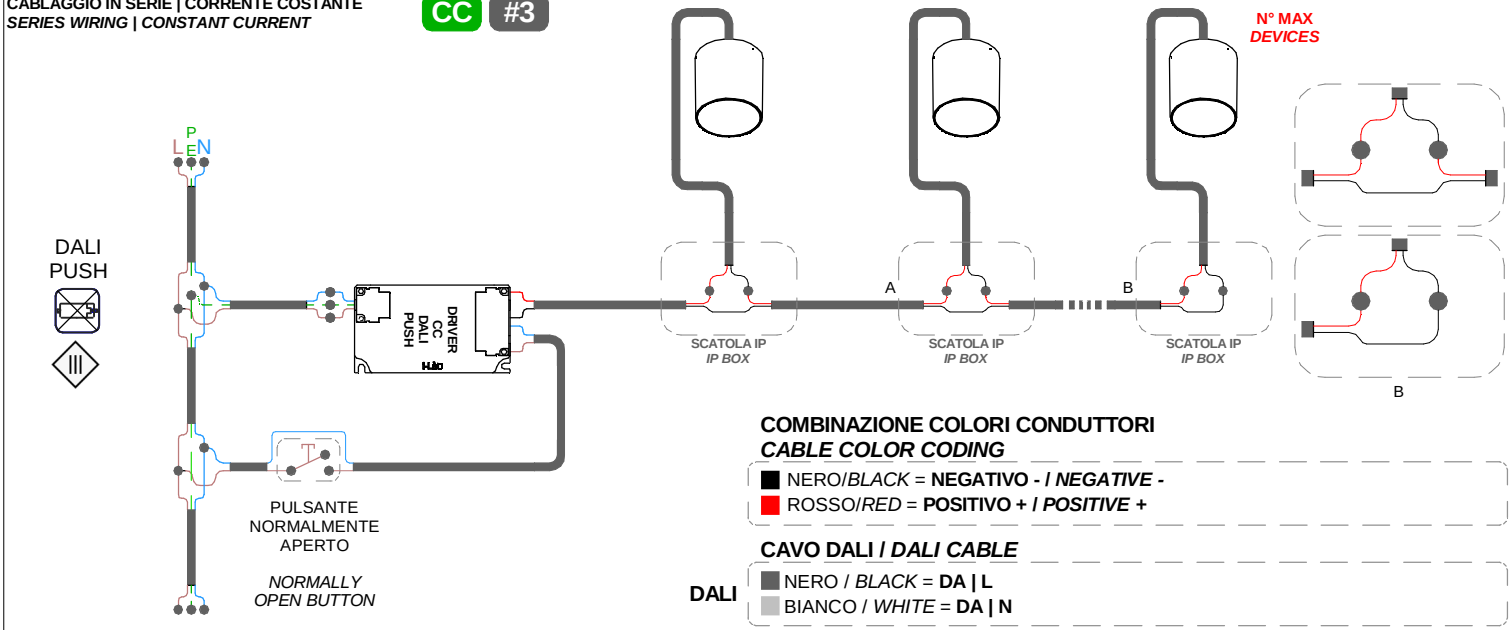

COMBINAZIONE COLORI CONDUTTORI
CABLE COLOR CODING

- NERO/*BLACK* = **NEGATIVO - / *NEGATIVE* -**
- ROSSO/*RED* = **POSITIVO + / *POSITIVE* +**

CAVO DALI / *DALI CABLE*

DALI
- NERO / *BLACK* = **DA | L**
- BIANCO / *WHITE* = **DA | N**

N° MAX *DEVICES* **CC** **N° MAX SERIES DEVICES**

	DRIVER				
	ON | OFF	ON | OFF	DALI | PUSH	ON | OFF	DALI | PUSH
CODICE *CODE*	**89421**	**C-E200006**	**C-E200004**	**99342**	**C-E200005**
C00468	1	1-2	1-2	-	-
C00481	1	1-2	1-2	-	-
C00728	-	-	-	1	1
C00729	-	-	-	1	1

ISTRUZIONI DI MONTAGGIO - MOUNTING INSTRUCTIONS

Rif. : LED-FGI452

Serie : PORTIK

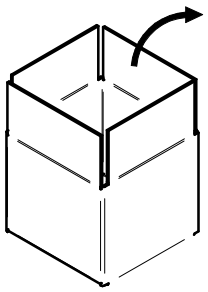

PORTIK - R	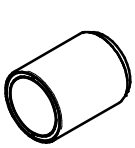	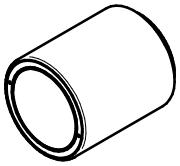	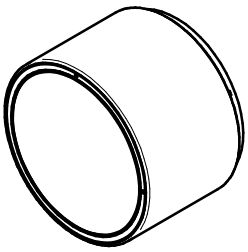
PORTIK - Q	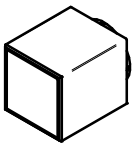	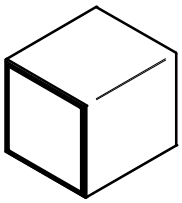	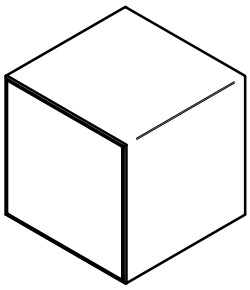
	8W AC	13W AC	28W AC / 36W AC / 39W AC





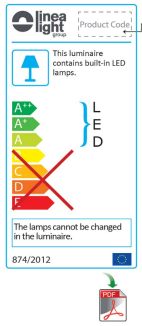

Etichetta energetica scaricabile dal sito
www.linealight.com
Energy label downloaded from the website
www.linealight.com

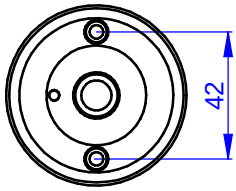

8W AC
Q / R

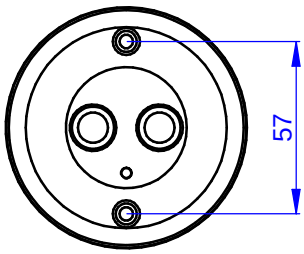

13W AC
Q / R

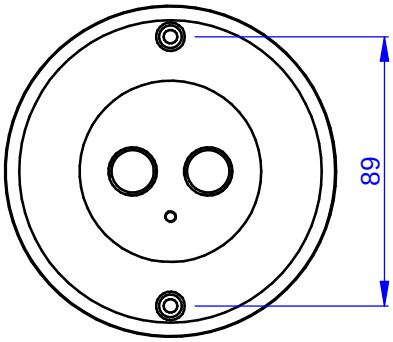

28W AC / 36W AC / 39W AC
SOLO PER -Q / ONLY FOR -Q

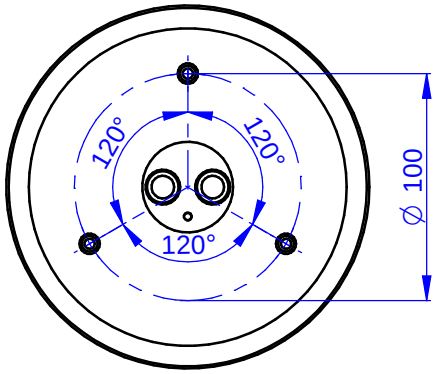

28W AC / 36W AC / 39W AC
SOLO PER -R / ONLY FOR -R

1

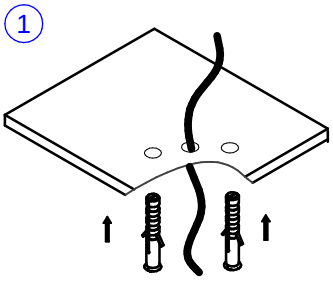

2

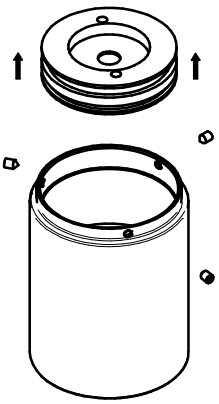

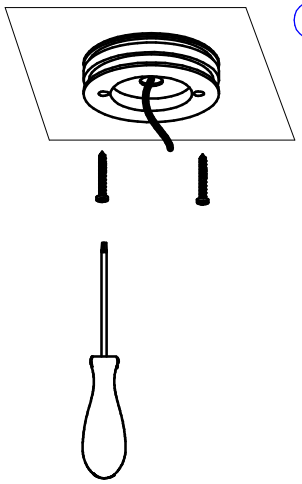

3

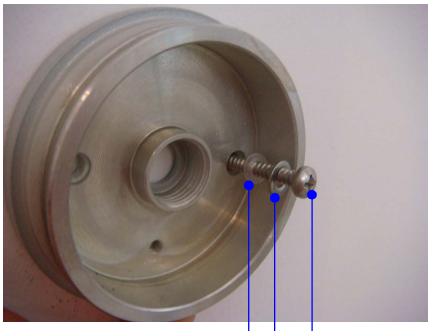

1 **PER ARTICOLI CON DRIVER NON INCLUSO / FOR ARTICLE WITHOUT DRIVER**

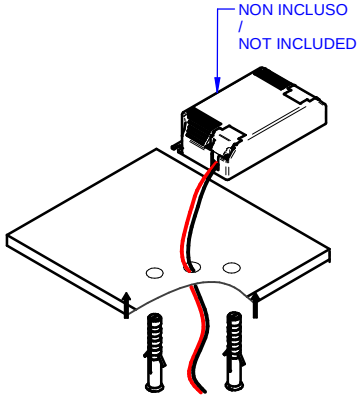

ISTRUZIONI DI MONTAGGIO - MOUNTING INSTRUCTIONS

Rif. : LED-FGI452

Serie : PORTIK

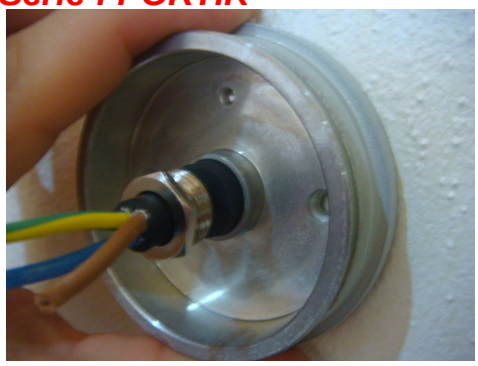

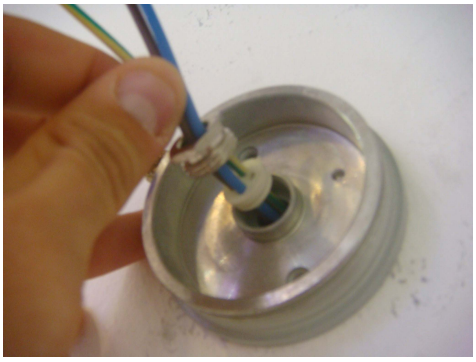

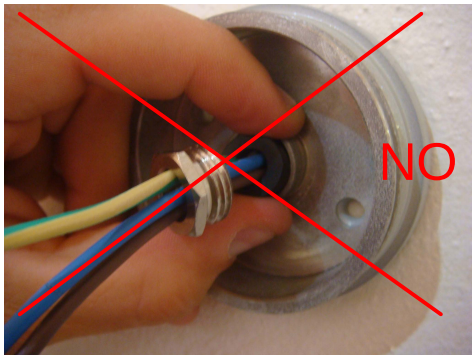

SE IL CAVO ESCE DALLA PARETE USARE IL GOMMINO NERO IN DOTAZIONE.
IF THE CABLE IS BROUGHT OUT USE THE RUBBER CLAMP SHOWN IN FIG (A)

IN CASO DI USCITA CON I DUE FILI USARE IL PASSACAVO BIANCO.
IF TWO WIRES ARE BROUGHT OUT,USE THE WIRE CLAMP SHOWN IN FIG (B)

4

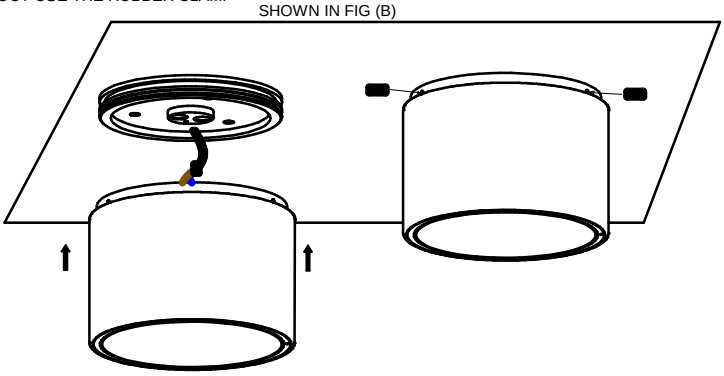

I	GB	F	D	E
Procedura di cablaggio	**Wiring procedure**	**Procédure de câblage**	**Anleitung zur Verkabelung**	**Procedimiento de cableado**
1 Chiudere l' interuttore generale OFF 2 Collegare i faretti all' alimentatore 3 Collegare l' alimentatore alla rete 4 Aprire l' interuttore generale ON	1 Switch off the main switch OFF 2 Connect the spotlights to the power supply unit. 3 Connect the power supply unit to the network 4 Switch on the main switch ON	1 Couper le disjoncteur OFF 2 Relier les spots au driver 3 Relier le driver au réseau 4 Connecter le disjoncteur ON	1 Schalten Sie den Hauptschalter aus OFF 2 Schliessen Sie die Strahler an dem Stromversorgungsgeraet an 3 Schliessen Sie das Stromversorgungsgeraet ans Netz an 4 Schalten Sie den Hauptschalter ein ON	1 Cerrar el interruptor general OFF 2 Conectar los focos al alimentador 3 Conectar el alimentador a la red 4 Abrir el interruptor general ON
N.B Tutte le operazioni di manutenzione ed installazione vanno eseguite con l' interuttore generale in posizione OFF Non collegare più faretti in parallelo all' uscita dello stesso alimentatore I faretti necessitano di corrente costante stabilizzata Per il N° di led collegabili all' alimentatore seguire le indicazioni sull'etichetta dello stesso IL FARETTO RISULTA GARANTITO SOLO CON ALIMENTATORI DISTRIBUITI DA i-LèD	N.B All the maintenance and installation procedures must be carried out with the main switch in position OFF Do not connect too many parallel spotlights to the output of the same power supply unit Use stabilized constant current for the spotlights Follow the instructions on the label of the power supply unit for the number of spotlights that can be connected to it SPOTLIGHTS ARE GUARANTEED ONLY IF POWER SUPPLY UNITS DISTRIBUTED BY i-LèD ARE USED	N.B. Toutes les opérations de maintenance et d'installation seront effectuées avec le disjoncteur sur la position OFF Ne pas relier plusieurs spots en parallèle sur la sortie du même driver Les spots nécessitent d'un courant constant stabilisé Pour le N° de leds reliables au driver, suivre les indications reportées sur son étiquette LE SPOT EST GARANTI SEULEMENT AVEC LES DRIVERS DISTRIBUES PAR i-LèD	N.B Die Wartungs - und Instandhaltungsvorgänge müssen mit Hauptschalter in Position durchgeführt werden OFF Schalten Sie weiterhin keinen Strahler mehr parallel am Ausgang desselben Stromversorgungsgeräts Die Strahler brauchen Konstantstrom Beachten Sie die Etikette des Stromversorgungsgeräts, um die Anzahl der am Stromversorgungsgerät anzuschliessenden LED zu erfahren. DIE GARANTIE IST GÜLTIG NUR FÜR STRAHLER, DIE MIT i-LèD STROMVERSORGUNGSGERÄTEN EINGESPEIST WERDEN.	N.B Todas las operaciones de mantenimiento e instalación se tendrán que llevar a cabo con el interruptor general en posición OFF No conectar má focos en paralelo a la salida del mismo alimentador Los focos necesitan corriente constante estabilizada Sobre el N° de leds conectables al alimentador seguir las indicaciones indicadas en la etiqueta del mismo EL FOCO SÓLO ESTÁ GARANTIZADO CON ALIMENTADORES DISTRIBUIDOS POR i-LèD

***(ITA)** - I prodotti devono essere installati tassativamente con alimentazioni, cablaggi e accessori originali del Gruppo Linea Light, o eventualmente approvati dall'azienda. L'utilizzo di accessori non originali, o non approvati, determina il decadimento di ogni garanzia sul prodotto. **(ENG)** - All power supply, wiring and accessories used for product installation shall be original Linea Light Group parts or approved by the company. The warranty will become void if non original or non approved parts are used. **(FRA)** - Les produits doivent impérativement être installés avec des alimentations, des câblages et des accessoires Linea Light Group, ou qui ont été approuvés par l'entreprise. L'utilisation d'accessoires non d'origine, ou non approuvés, entraîne la déchéance de toute garantie sur le produit. **(ESP)** - Los productos se han de instalar obligatoriamente con alimentaciones, cableados y accesorios originales de Linea Light Group o, de otra forma, deben ser aprobados por la empresa misma. El uso de accesorios no originales, o no aprobados, anula todas las garantías del producto. **(GER)** Die Produkte müssen obligatorisch mit Originalstromversorgung, Originalkabeln und Originalzubehör der Linea Light Group oder mit Teilen, die von der Linea Light Group ausdrücklich empfohlen sind, installiert werden. Die Verwendung von nicht originalem oder nicht vom Hersteller empfohlenem Zubehör führt zu einem sofortigen Verfall vom Garantieanspruch für das Produkt.*

ON / OFF CONNECTION

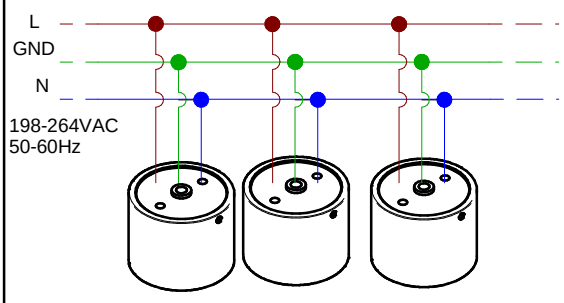

DALI CONNECTION

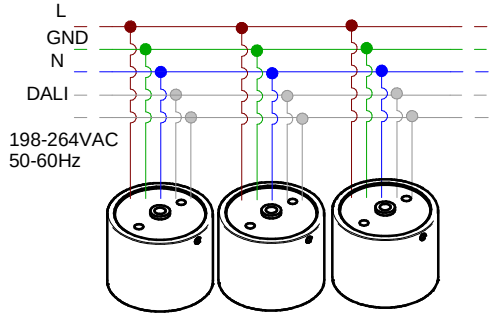

198-264VAC
50-60Hz

