	ISTRUZIONI DI MONTAGGIO *MOUNTING INSTRUCTIONS*	REVISIONE N°. *REVISION N°.*	DATA	LED-FGI758
		Rev. 4	8/24/2026	

SERIES: GUARDIAN | GUARDIAN_J

BRAND: i-LèD

IP67

GUARDIAN;_J | ϕ 110

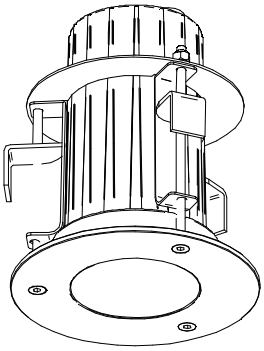

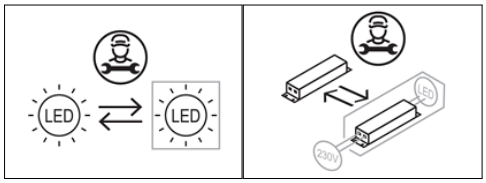

ACCESSORI NON INCLUSI
NOT INCLUDED ACCESSORIES

CONTROCASSA CEMENTO
CONCRETE OUTERCASING

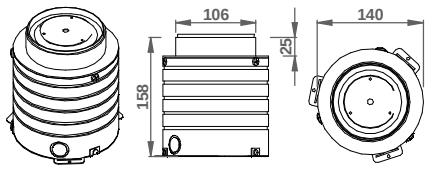

99673

DIMENSIONI | *DIMENSIONS*

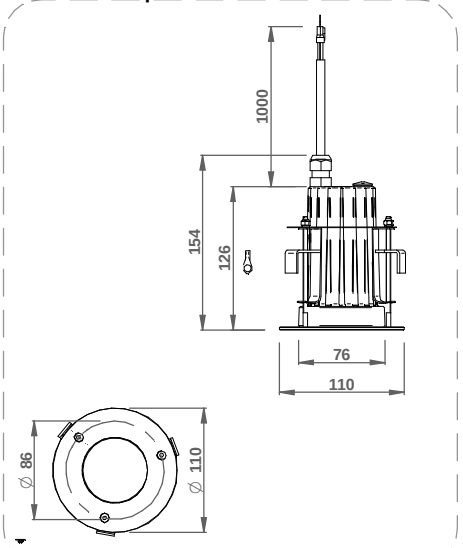

SPECIFICHE PRODOTTI - CODICI | *PRODUCTS SPECIFICATION - CODES*

CODE	Type	Dimensions (LxWxH / Ø x H mm)	Electrical Insulation Class	POWER AC (W)	VOLTAGE [V]	FREQUENCY [hZ]	WEIGHT (Kg)	IP	IK	CRI	Energy class light source CCT(°K)			No. light source	Conn. Type
											2700	3000	4000		
C01903		157 x Ø110	1	9	220-240AC	50/60	0,65	67	10	80	E	E	E	1	Y
C01904	HONEYCOMB	157 x Ø110	1	9	220-240AC	50/60	0,65	67	10	80	E	E	E	1	Y
C01905	ADJUSTABLE	157 x Ø110	1	8.5	220-240AC	50/60	0,65	67	10	80	E	E	E	1	Y

Ta -20°C ÷ +50°C

PRE-INSTALLAZIONE | *PRE-INSTALLATION*

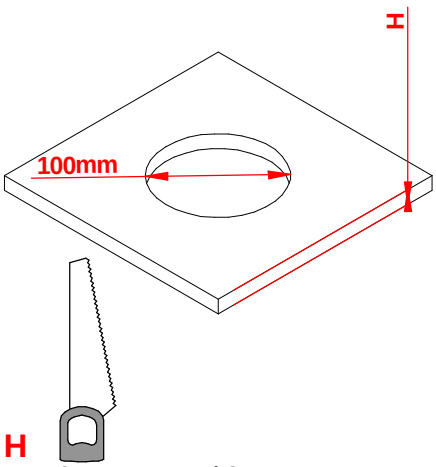

MIN= 2mm LAMIERA | *SHEET METAL*
MIN= 10mm CARTONGESSO | *DRYWALL*
MAX= 50mm

INSTALLAZIONE SU CONTROSOFFITTO | *FALSE CEILING INSTALLATION*

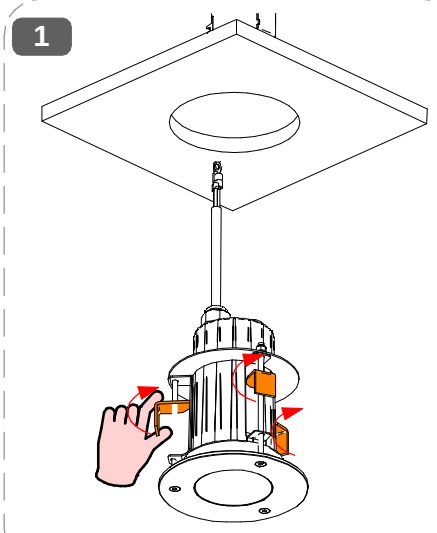

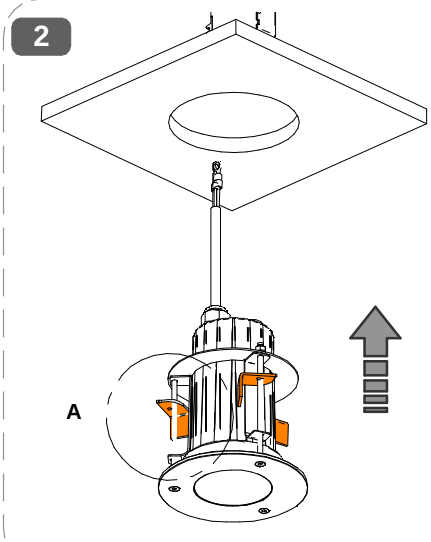

DETTAGLIO A
DETAIL A

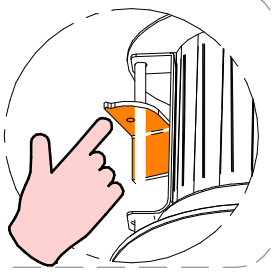

SERIES: GUARDIAN | GUARDIAN_J

BRAND: i-LèD

3

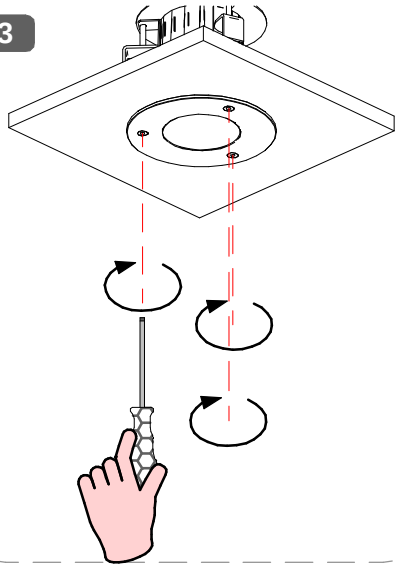

4

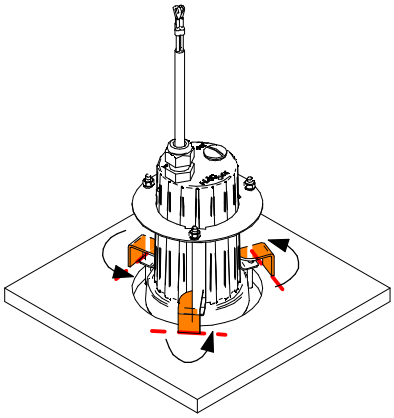

5

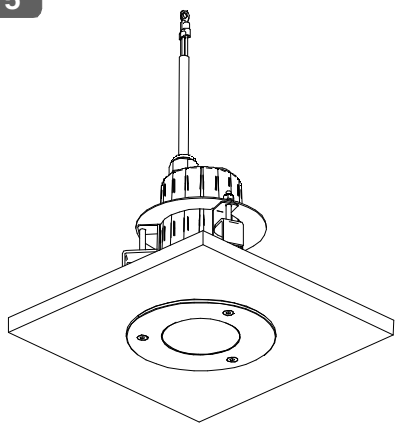

INSTALLAZIONE CON COTROCASSA | *OUTERCASING INSTALL* 99673

1.A

EGEGUIRE IL FORO
DRILL THE HOLE



2.A

FISSARE LA CONTROCASSA ALL'ALTEZZA DESIDERATA
FIX THE OUTERCASING AT THE DESIRED HEIGHT



3.A

FISSARE ALL'ARMATURA E GETTARE IL CEMENTO
FIX TO THE REBARS AND POUR THE CONCRETE



4.A

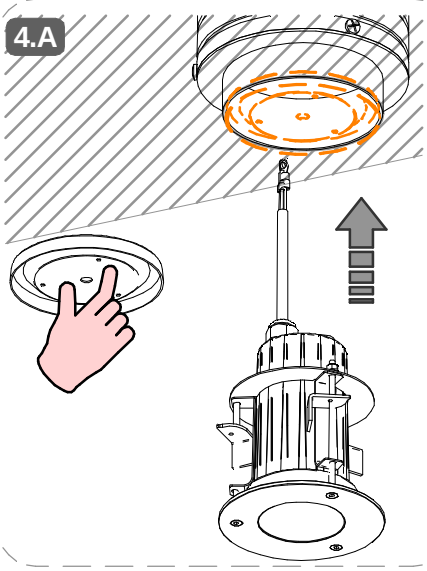

5.A

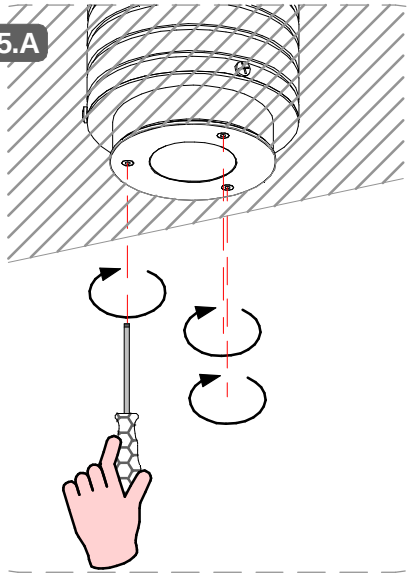

6.A

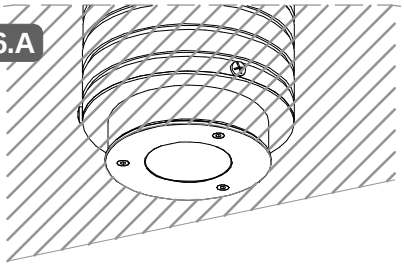

SERIES: GUARDIAN | GUARDIAN_J

BRAND: i-LèD

BASCULAZIONE OTTICA / *OPTIC ADJUSTMENT*

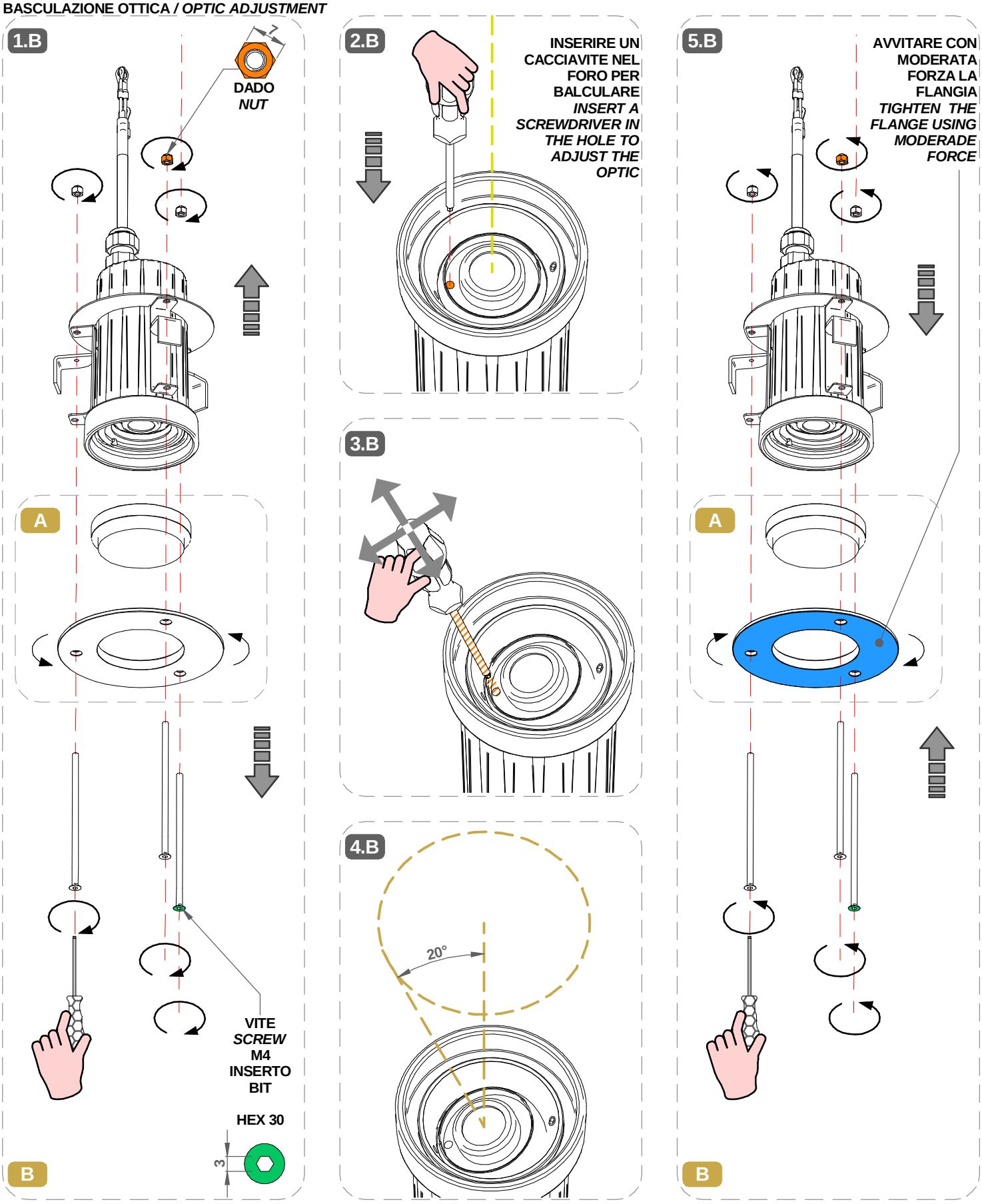

SERIES: GUARDIAN | GUARDIAN_J

BRAND: i-LED

MARRONE / BROWN = LINEA / *LINE*
AZZURRO / LIGHT BLUE = NEUTRO / *NEUTRAL*
GIALLO-VERDE / YELLOW-GREEN = TERRA / EARTH CPC | PE

CABLAGGIO / *WIRING*

1

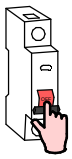

TUTTE LE OPERAZIONI DI COLLEGAMENTO ALLA RETE ELETTRICA DEVONO ESSERE CONDOTTE IN MANCANZA DI TENSIONE

ALL THE WIRING OPERATION MUST BE PERFORMED WITH MCB IN OFF POSITION

2



SE IL PRODOTTO E' DEFINITO IN CLASSE 1, IL CONDUTTORE DI MESSA A TERRA DI PROTEZIONE DEVE ESSERE SEMPRE COLLEGATO

IF THE FITTING IS CLASS 1 RATED, THE CPC | EARTH | PE CONDUCTOR MUST BE CONNECTED

3

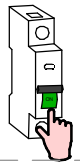

SE L'IMPIANTO E' STATO COMPLETATO ED E' IN SICUREZZA, PUO' ESSERE ALIMENTATO

WHEN THE CIRCUIT IS COMPLETED AND SAFE, MCB CAN BE SET IN ON POSITION

SI PREGA SEGUIRE LE BUONE PRATICHE DI DIMENSIONAMENTO E SEZIONAMENTO DELL'IMPIANTO ELETTRICO, TENENDO PRESENTE: LE CARATTERISTICHE DELL' INTERRUTTORE DIFFERENZIALE ED IL NUMERO DI ARTICOLI COLLEGATI ALLA LINEA ELETTRICA; QUESTO PER AGEVOLARE L'IDENFICAZIONE DI EVENTUALI ANOMALIE SULLA LINEA ELETTRICA

PLEASE FOLLOW THE BEST PRACTICES IN ELECTRICAL SYSTEM DESIGN, PAING ATTENTION TO THE RCCB SWITCH CHARACTERISTICSAND THE NUMBER OF FITTINGS CONNECTED TO THE ELETRICAL LINE; THIS HELPS TO INDETIFY POSSIBLE ANOMALIES ON THE ELETRICAL LINE

MCB

N° DI PRODOTTI PER MAGNETORTERMICO
N° OF LIGHT FITTINGS PER MCB

CODICE *CODE*	B10	B16	B20	C10	C16	C20
C01903	54	88	110	91	147	184
C01904	54	88	110	91	147	184
C01905	54	88	110	91	147	184

AC

CORRENTE ALTERNATA
MAX. DISTANZA TRA DRIVER ED ULTIMO PRODOTTO | SEZIONE CAVO
ALTERNATE CURRENT
DRIVER TO LAST LIGHT FITTING MAX DISTANCE | WIRE SECTION

SEZIONE *SECTION* [mm2]	1	1.5	2.5
LUNGHEZZA *LENGHT* [m]	50	75	130

* Distanza massima dal driver all'ultimo articolo della linea a massimo carico.
Per lunghezze massime dei cavi effettive,fare riferimento a support@linealight.com
* *Maximum distance between LED driver and last device at full load.*
For effective maximum cable lengths,please refer to support@linealight.com

DISTANZA MINIMA DA SOFFITTO / ISOLANTE
MINIMUM DISTANCE FROM CEILING INSULATION [mm]

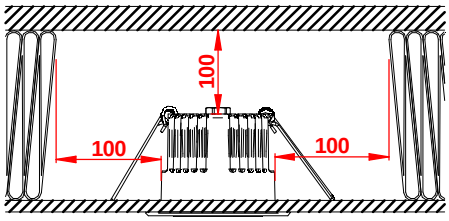

NON COPRIRE L'ARTICOLO CON MATERIALE ISOLANTE
DO NOT COVER THE PRODUCT WITH INSULATING MATERIAL

CABLAGGIO IN PARALLELO | *PARALLEL WIRING*
TENSIONE DI RETE | *MAINS VOLTAGE*
AC

N° MAX PRODOTTI *DEVICES*
VEDERE TABELLA *SEE TABLE*
MCB

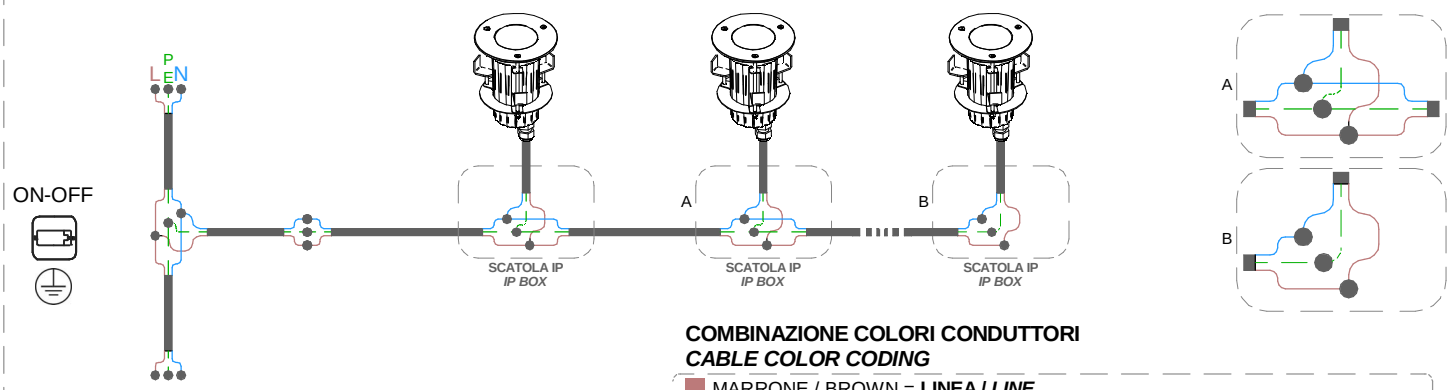

COMBINAZIONE COLORI CONDUTTORI
CABLE COLOR CODING

MARRONE / BROWN = **LINEA / *LINE***
AZZURRO / LIGHT BLUE = **NEUTRO / *NEUTRAL***
GIALLO-VERDE / YELLOW-GREEN = **TERRA / EARTH CPC | PE**

linea light group	**ISTRUZIONI DI MONTAGGIO** *MOUNTING INSTRUCTIONS*	**REVISIONE N°.** *REVISION N°.*	**DATA**
		Rev. 1	**11/16/2026**

FGI01063

SERIE | *SERIES*: GUARDIAN, _J d.160mm

BRAND: i-LèD

IP67 IK09

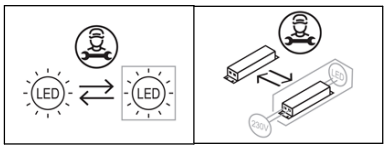

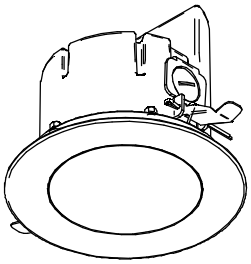

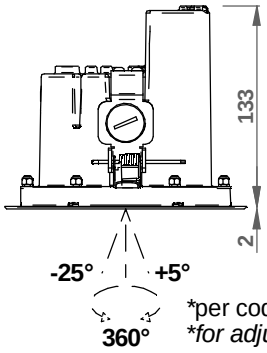

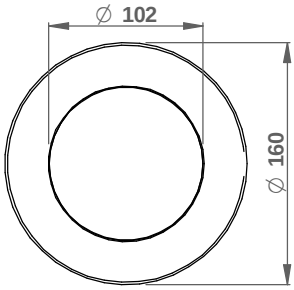

*per codici adjustable (vedere tabella)
**for adjustable codes (see table)*

SPECIFICHE PRODOTTI - CODICI | *PRODUCTS SPECIFICATION - CODES*

CODE	Type		Tilt	Installation Hole [mm]	Input AC [V] Frequency [Hz]	Dimensions [mm]	Power [W]	Voltage [V]	Current [mA]	Weight [Kg]	Safety Class	IP	IK	CRI	CCT [°K] - Energy Class			N° Light Source	Type of Conn.
															2700	3000	4000		
C01777	-	Standard	-	ø140	220-240 | 50/60	ø160x133	16 W AC	-	-	1,4	1	67	9	80	F	F	E	1	Y
C01779	-	DALI2 PUSH	-	ø140	220-240 | 50/61	ø160x133	16 W AC	-	-	1,4	1	67	9	80	F	F	E	1	Y
C01778	-	HC	-	ø140	220-240 | 50/62	ø160x133	16 W AC	-	-	1,4	1	67	9	80	F	F	E	1	Y
C01780	-	DALI2 PUSH HC	-	ø140	220-240 | 50/63	ø160x133	16 W AC	-	-	1,4	1	67	9	80	F	F	E	1	Y
C01785	-	Standard	-	ø140	-	ø160x133	13 W DC	36	300	1,4	3	67	9	80	F	F	E	1	Y
C01786	-	HC	-	ø140	-	ø160x133	13 W DC	36	300	1,4	3	67	9	80	F	F	E	1	Y
C01781	_J	Standard	+5° | -25°	ø140	220-240 | 50/60	ø160x133	10,5 W AC	-	-	1,4	1	67	9	80	F	F	E	1	Y
C01783	_J	DALI2 PUSH HC	+5° | -25°	ø140	220-240 | 50/60	ø160x133	10,5 W AC	-	-	1,4	1	67	9	80	F	F	E	1	Y
C01782	_J	HC	+5° | -25°	ø140	220-240 | 50/60	ø160x133	10,5 W AC	-	-	1,4	1	67	9	80	F	F	E	1	Y
C01784	_J	DALI2 PUSH HC	+5° | -25°	ø140	220-240 | 50/60	ø160x133	10,5 W AC	-	-	1,4	1	67	9	80	F	F	E	1	Y
C01787	_J	Standard	+5° | -25°	ø140	-	ø160x133	13 W DC	36	300	1,4	3	67	9	80	F	F	E	1	Y
C01788	_J	HC	+5° | -25°	ø140	-	ø160x133	13 W DC	36	300	1,4	3	67	9	80	F	F	E	1	Y

Ta: -20°C ÷ 40°C

ACCESSORI NON INCLUSI | *NOT INCLUDED ACCESSORIES*

DALI Power Supply



99309
99310
C-E300002

Scene COM EVO



83146

OPTI Touch 7"



C-E700020 + 83009 (driver)

OPTI Touch 4"



C-E700019 + 83009 (driver)

DALI XC

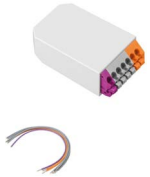

99311

SERIE | *SERIES*: GUARDIAN, _J d.160mm

BRAND: i-LèD

CONNESSIONE IP *IP CONNECTION*

PRE-INSTALLAZIONE | *PRE-INSTALLATION*

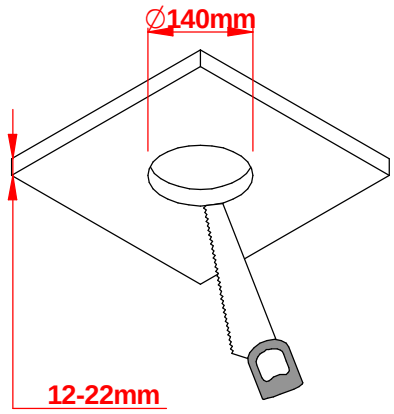

1.A **AC**

TENSIONE DI RETE *MAIN VOLTAGE*

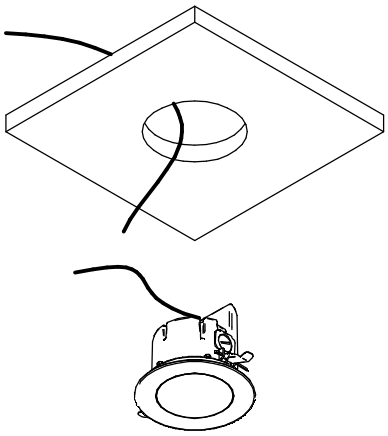

1.B **CC**

TENSIONE DI RETE *MAIN VOLTAGE*

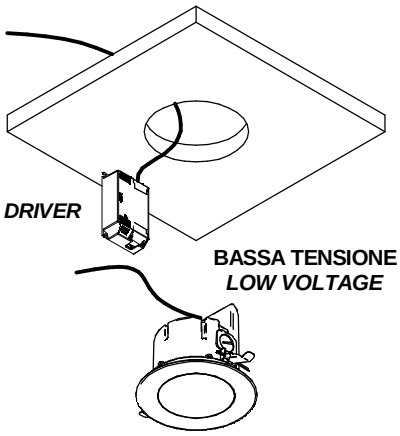

2.A **AC**

TENSIONE DI RETE *MAIN VOLTAGE*

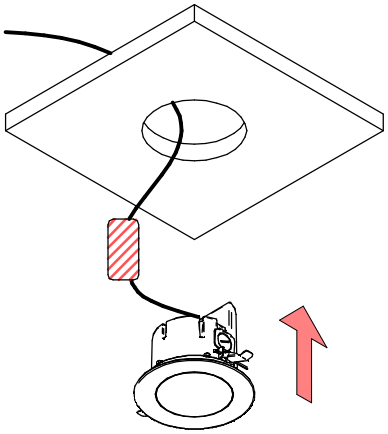

2.B **CC**

TENSIONE DI RETE *MAIN VOLTAGE*

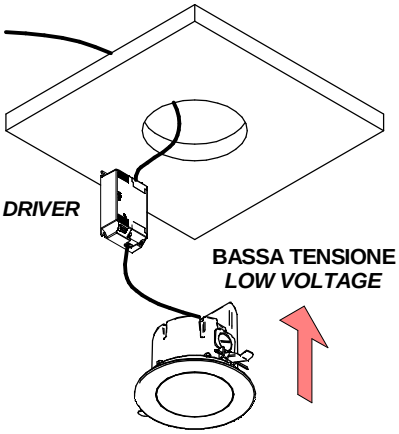

3

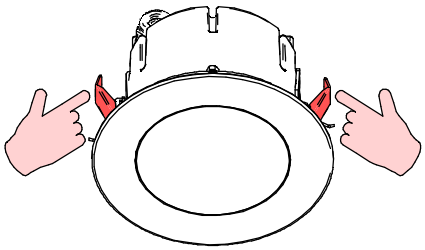

4

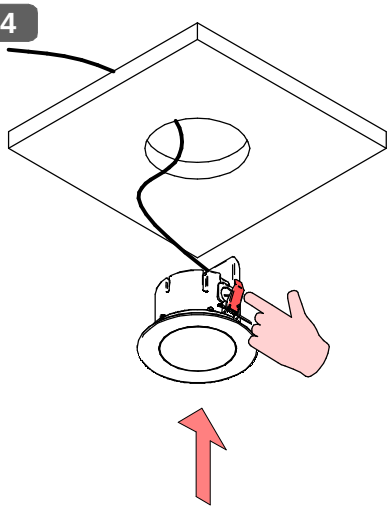

5

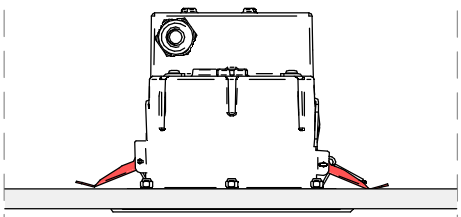

6

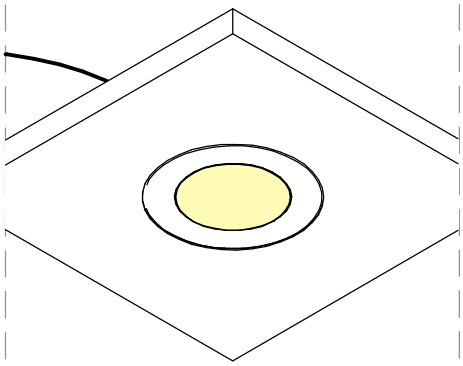

SERIE | *SERIES*: GUARDIAN, _J d.160mm

BRAND: i-LèD

PROCEDURA DI REGOLAZIONE | *ADJUSTMENT PROCEDURE*

7

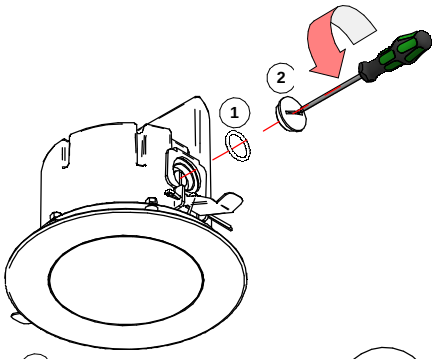

1 OR

2 TAPPO | *CAP*

8

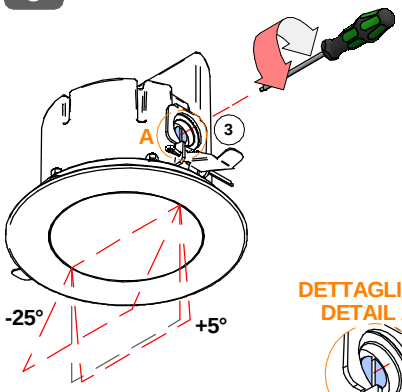

DETTAGLIO A
DETAIL A

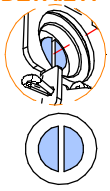

3 PERNO PER LA REGOLAZIONE *ADJUSTMENT PIN*

9

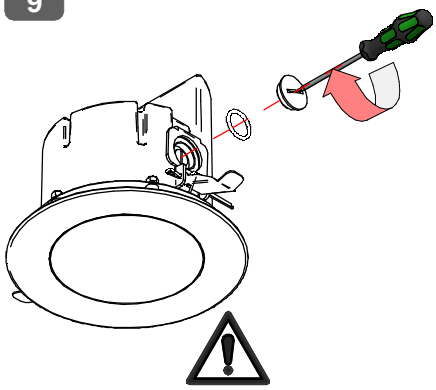

CHIUDERE ADEGUATAMENTE OD IL GRADO IP NON SARA' MANTENUTO

ENSURE PROPER CLOSURE, OTHERWISE THE IP RATING WILL NOT BE MAINTAINED

10

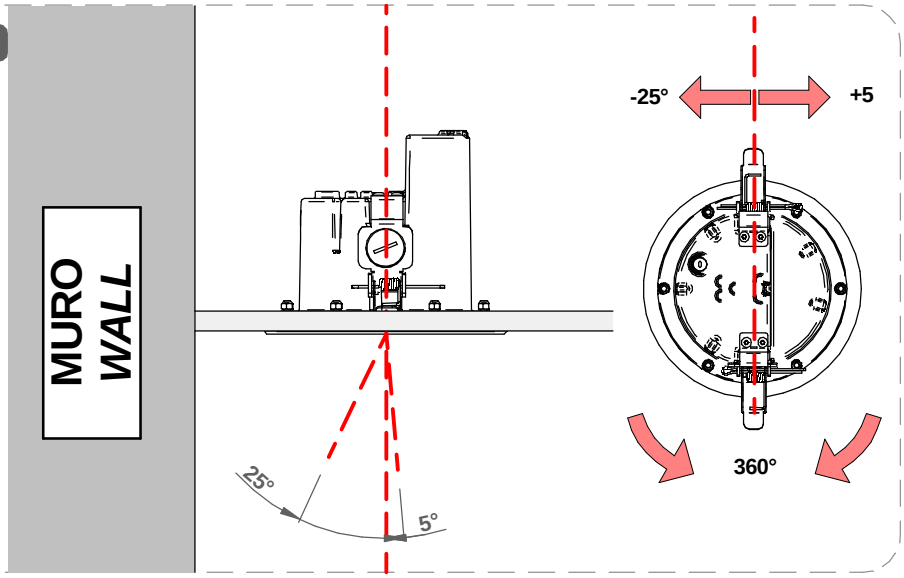



PER UN'INSTALLAZIONE SICURA, E' OBBLIGATORIO SEGUIRE LE DISTANZE SPECIFICATE

IT'S MANDATORY TO FOLLOW THESE DIMENSIONS FOR A SAFE INSTALLATION

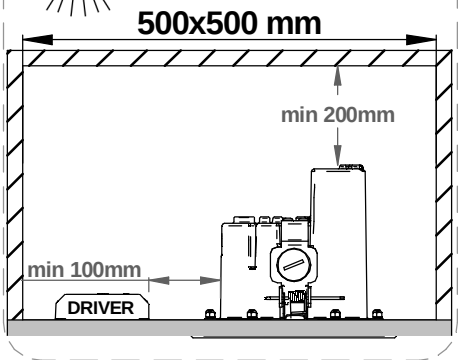

SERIE | *SERIES*: GUARDIAN, _J d.160mm

BRAND: i-LèD

CABLAGGIO / *WIRING*

1 TUTTE LE OPERAZIONI DI COLLEGAMENTO ALLA RETE ELETTRICA DEVONO ESSERE CONDOTTE IN MANCANZA DI TENSIONE

ALL THE WIRING OPERATION MUST BE PERFORMED WITH MCB IN OFF POSITION

2 SE IL PRODOTTO E' DEFINITO IN CLASSE 1, IL CONDUTTORE DI MESSA A TERRA DI PROTEZIONE DEVE ESSERE SEMPRE COLLEGATO

IF THE FITTING IS CLASS 1 RATED, THE CPC | EARTH | PE CONDUCTOR MUST BE CONNECTED

3 SE L'IMPIANTO E' STATO COMPLETATO ED E' IN SICUREZZA, PUO' ESSERE ALIMENTATO

WHEN THE CIRCUIT IS COMPLETED AND SAFE, MCB CAN BE SET IN ON POSITION

SE IL PRODOTTO E' DEFINITO IN CLASSE 3, IL CIRCUITO SECONDARIO A BASSA TENSIONE DEVE ESSERE COLLEGATO ALL'ALIMENTATORE PRIMA CHE QUESTO SIA SOTTO TENSIONE

IF THE FITTING IS CLASS 3 RATED, THE LOW VOLTAGE CIRCUIT MUST BE WIRED BEFORE THE POWER SUPPLY IS POWERED ON

SE IL CARICO VENISSE COLLEGATO AD ALIMENTATORE SOTTO TENSIONE, I PRODOTTI POTREBBERO DANNEGGIARSI, SUBENDO UN DANNO DA SOVRATENSIONE

IF THE LOAD IS WIRED TO AN ALREADY ON POWER SUPPLY, THE FITTINGS COULD BE DAMAGED BY VOLTAGE SURGE

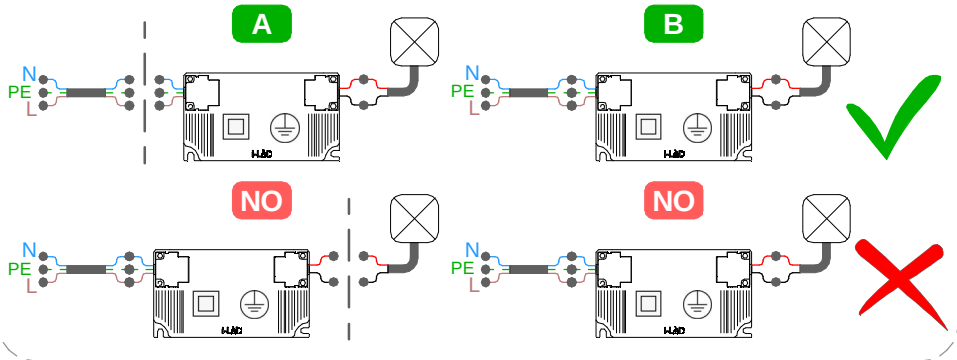

SI PREGA SEGUIRE LE BUONE PRATICHE DI DIMENSIONAMENTO E SEZIONAMENTO DELL'IMPIANTO ELETTRICO, TENENDO PRESENTE: LE CARATTERISTICHE DELL' INTERRUTTORE DIFFERENZIALE ED IL NUMERO DI ARTICOLI COLLEGATI ALLA LINEA ELETTRICA; QUESTO PER AGEVOLARE L'IDENFICAZIONE DI EVENTUALI ANOMALIE SULLA LINEA ELETTRICA

PLEASE FOLLOW THE BEST PRACTICES IN ELECTRICAL SYSTEM DESIGN, PAING ATTENTION TO THE RCCB SWITCH CHARACTERISTICSAND THE NUMBER OF FITTINGS CONNECTED TO THE ELETRICAL LINE; THIS HELPS TO INDETIFY POSSIBLE ANOMALIES ON THE ELETRICAL LINE

AC

CORRENTE ALTERNATA
MAX. DISTANZA TRA DRIVER ED ULTIMO PRODOTTO | SEZIONE CAVO
ALTERNATE CURRENT
DRIVER TO LAST LIGHT FITTING MAX DISTANCE | WIRE SECTION

SEZIONE *SECTION* [mm2]	1	1,5	2,5
LUNGHEZZA *LENGHT* [m]	50	75	130

* Distanza massima dal driver all'ultimo articolo della linea a massimo carico.
Per lunghezze massime dei cavi effettive,fare riferimento a support@linealight.com
* *Maximum distance between LED driver and last device at full load.*
For effective maximum cable lengths,please refer to support@linealight.com

CC

CORRENTE COSTANTE
MAX. LUNGHEZZA INTERO ANELLO CIRCUITO | SEZIONE CAVO
CONSTANT CURRENT
LIGHT FITTING MAX LENGHT CIRCUIT LOOP | WIRE SECTION

SEZIONE *SECTION* [mm2]	0,5	0,75	1	1,5	2,5
LUNGHEZZA *LENGHT* [m]	20	30	40	50	100

* Distanza massima dal driver all'ultimo articolo della linea a massimo carico.
Per lunghezze massime dei cavi effettive,fare riferimento a support@linealight.com
* *Maximum distance between LED driver and last device at full load.*
For effective maximum cable lengths,please refer to support@linealight.com

N° MAX *DEVICES* — MCB

N° DI PRODOTTI PER MAGNETORTERMICO
N° OF LIGHT FITTINGS PER MCB

CODICE *CODE*	B10	B16	B20	C10	C16	C20
C01777	43	69	86	69	111	138
C01779	46	74	93	74	119	149
C01778	43	69	86	69	111	138
C01780	46	74	93	74	119	149
C01781	36	58	72	60	96	120
C01783	46	74	93	74	119	149
C01782	36	58	72	60	96	120
C01784	46	74	93	74	119	149

N° MAX *DEVICES* — CC

N° DI PRODOTTI PER ALIMENTATORE
N° OF LIGHT FITTINGS PER DRIVER

CODICE *CODE*	ON-OFF C-E200006	DALI 2 PUSH C-E200004
C01785	1	1
C01786	1	1
C01787	1	1
C01788	1	1

TIPO DI CONNESSIONE
TYPE OF CONNECTION

Y: Se il cavo flessibile esterno di questo apparecchio è danneggiato, deve essere sostituito esclusivamente dal fabbricante, dal suo servizio di assistenza o da personale qualificato equivalente, al fine di evitare pericoli.
Y: If the external flexible cable of this appliance is dameged, it must only be replaced by the manufacturer, its service department or equivalent qualified personell in order to avoid danger.

Per ridurre il rischio di strangolamento, il cavo flessibile collegato all'aparecchio deve essere efficacemente fissato alla parete, se si trova all'interno del volume di accessibilità.
To reduce the risk of strangulation, the flexible cable connected to the device must be securely fixed to the wall if it is located within the accessible area.

SERIE | *SERIES*: GUARDIAN, _J d.160mm

BRAND: i-LèD

CABLAGGIO IN SERIE | CORRENTE COSTANTE
SERIES WIRING | CONSTANT CURRENT

CC

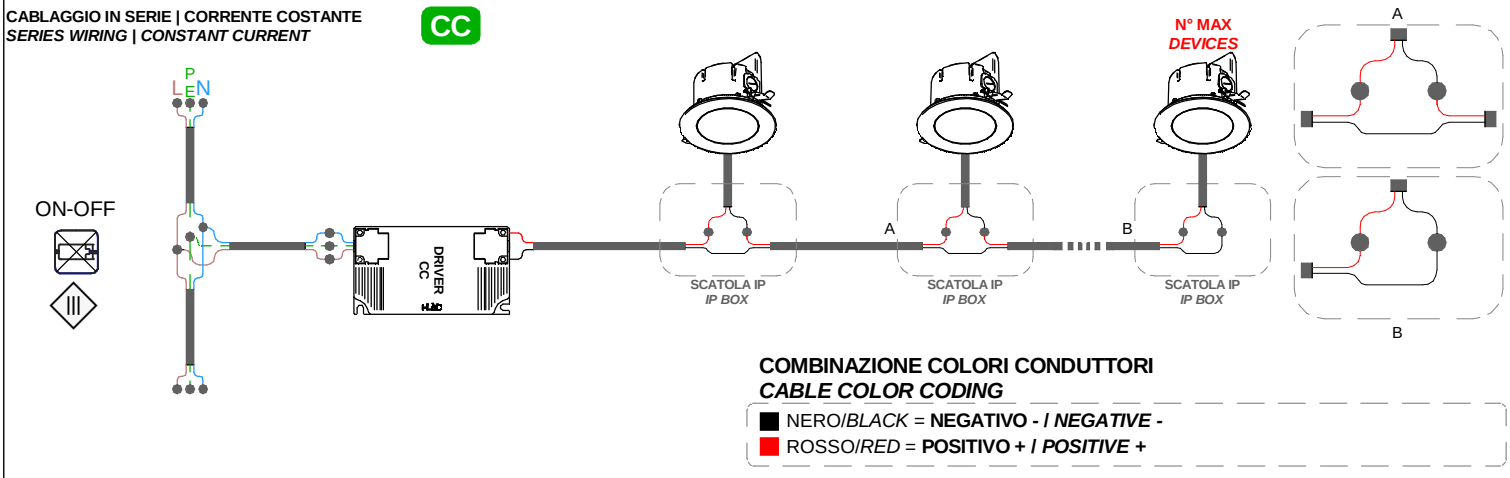

COMBINAZIONE COLORI CONDUTTORI
CABLE COLOR CODING

- NERO/*BLACK* = **NEGATIVO - / *NEGATIVE* -**
- ROSSO/*RED* = **POSITIVO + / *POSITIVE* +**

CABLAGGIO IN SERIE | CORRENTE COSTANTE
SERIES WIRING | CONSTANT CURRENT

CC

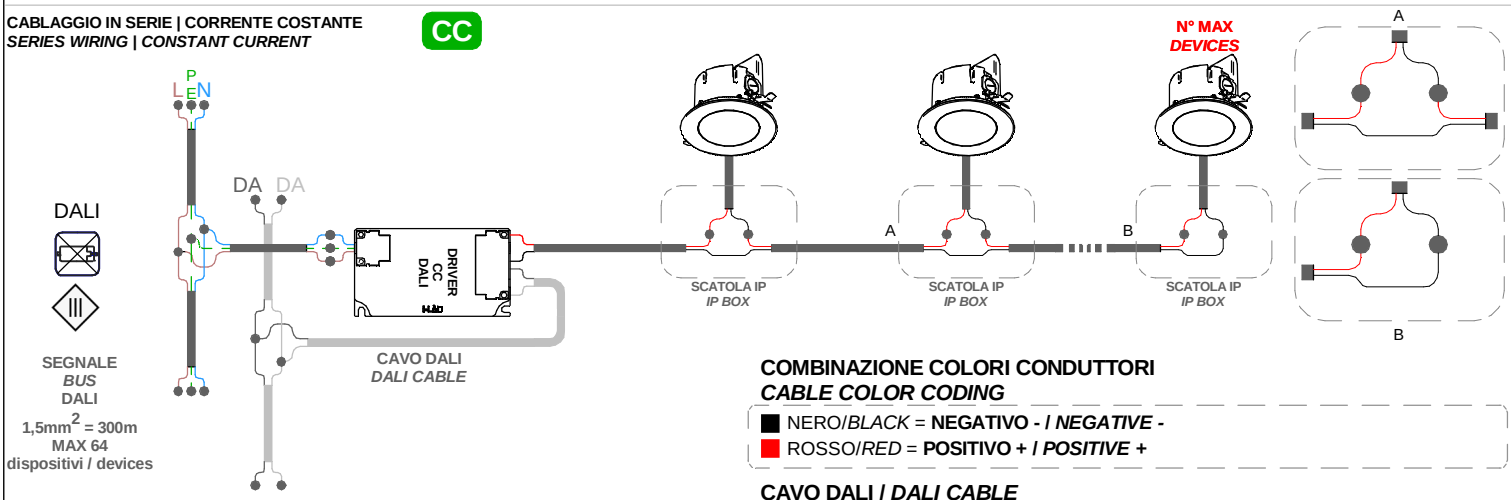

COMBINAZIONE COLORI CONDUTTORI
CABLE COLOR CODING

- NERO/*BLACK* = **NEGATIVO - / *NEGATIVE* -**
- ROSSO/*RED* = **POSITIVO + / *POSITIVE* +**

CAVO DALI / *DALI CABLE*

DALI

- NERO / *BLACK* = **DALI 1**
- BIANCO / *WHITE* = **DALI 2**

CABLAGGIO IN SERIE | CORRENTE COSTANTE
SERIES WIRING | CONSTANT CURRENT

CC

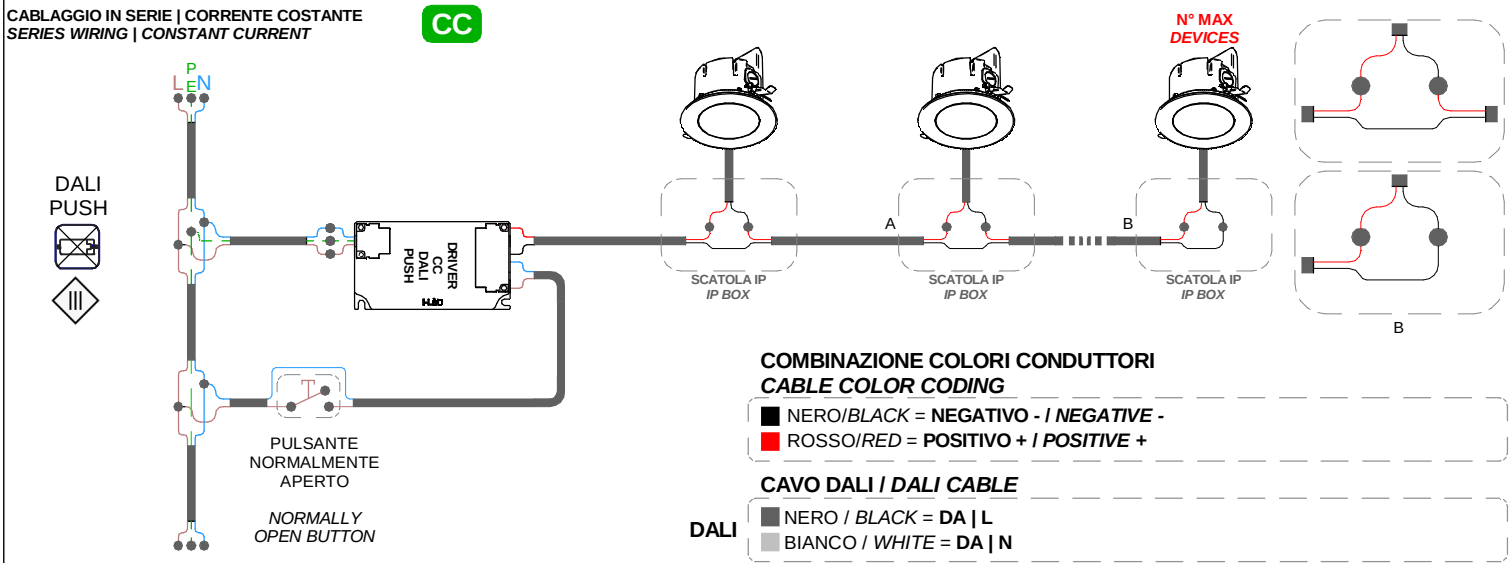

COMBINAZIONE COLORI CONDUTTORI
CABLE COLOR CODING

- NERO/*BLACK* = **NEGATIVO - / *NEGATIVE* -**
- ROSSO/*RED* = **POSITIVO + / *POSITIVE* +**

CAVO DALI / *DALI CABLE*

DALI

- NERO / *BLACK* = **DA | L**
- BIANCO / *WHITE* = **DA | N**

SERIE | *SERIES*: GUARDIAN, _J d.160mm

BRAND: i-LèD

CABLAGGIO IN PARALLELO | *PARALLEL WIRING*
TENSIONE DI RETE | *MAINS VOLTAGE*

AC

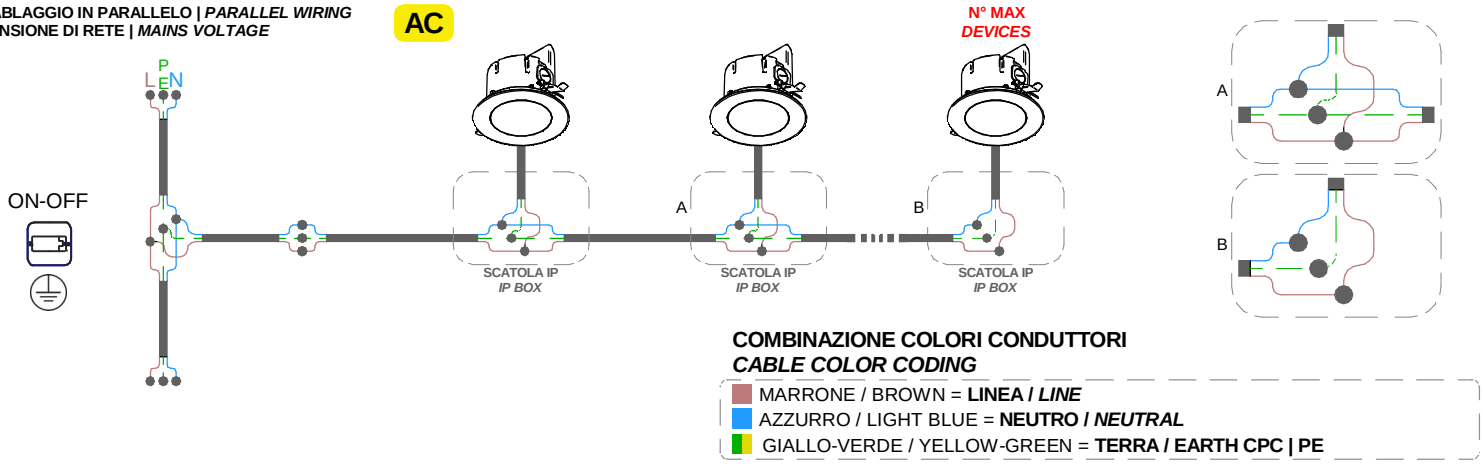

COMBINAZIONE COLORI CONDUTTORI
CABLE COLOR CODING

- MARRONE / BROWN = **LINEA / *LINE***
- AZZURRO / LIGHT BLUE = **NEUTRO / *NEUTRAL***
- GIALLO-VERDE / YELLOW-GREEN = **TERRA / EARTH CPC | PE**

CABLAGGIO IN PARALLELO | *PARALLEL WIRING*
TENSIONE DI RETE | *MAINS VOLTAGE*

AC

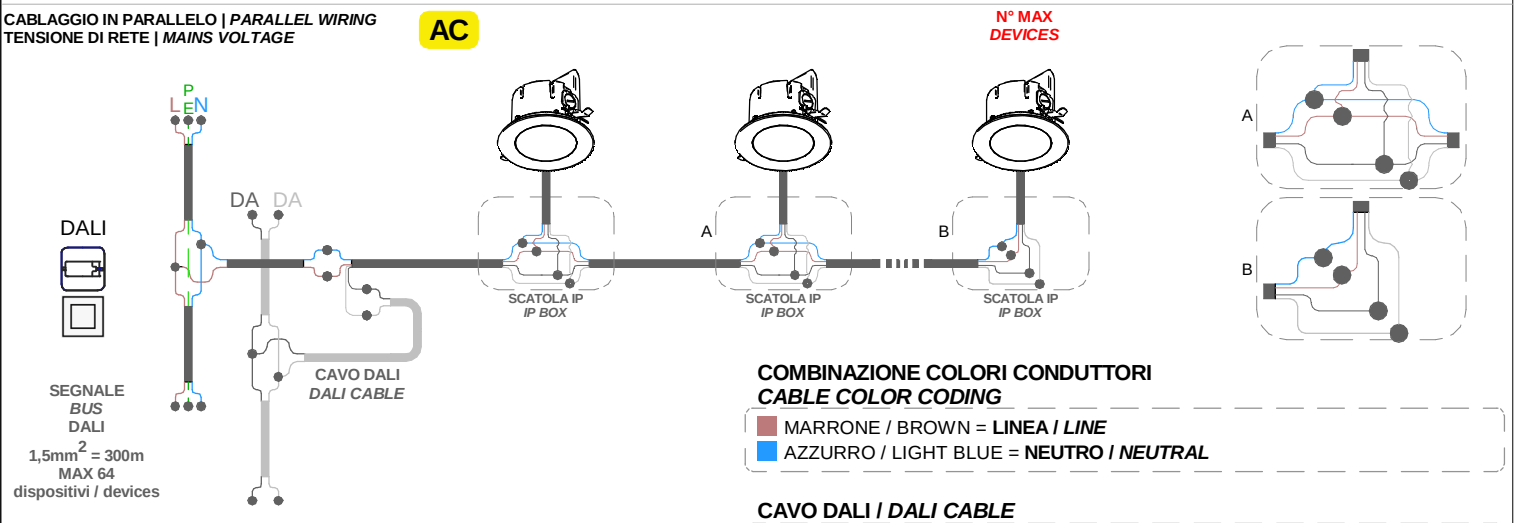

COMBINAZIONE COLORI CONDUTTORI
CABLE COLOR CODING

- MARRONE / BROWN = **LINEA / *LINE***
- AZZURRO / LIGHT BLUE = **NEUTRO / *NEUTRAL***

CAVO DALI / *DALI CABLE*

DALI

- NERO / *BLACK* = **DALI 1**
- BIANCO / *WHITE* = **DALI 2**

CABLAGGIO IN PARALLELO | *PARALLEL WIRING*
TENSIONE DI RETE | *MAINS VOLTAGE*

AC

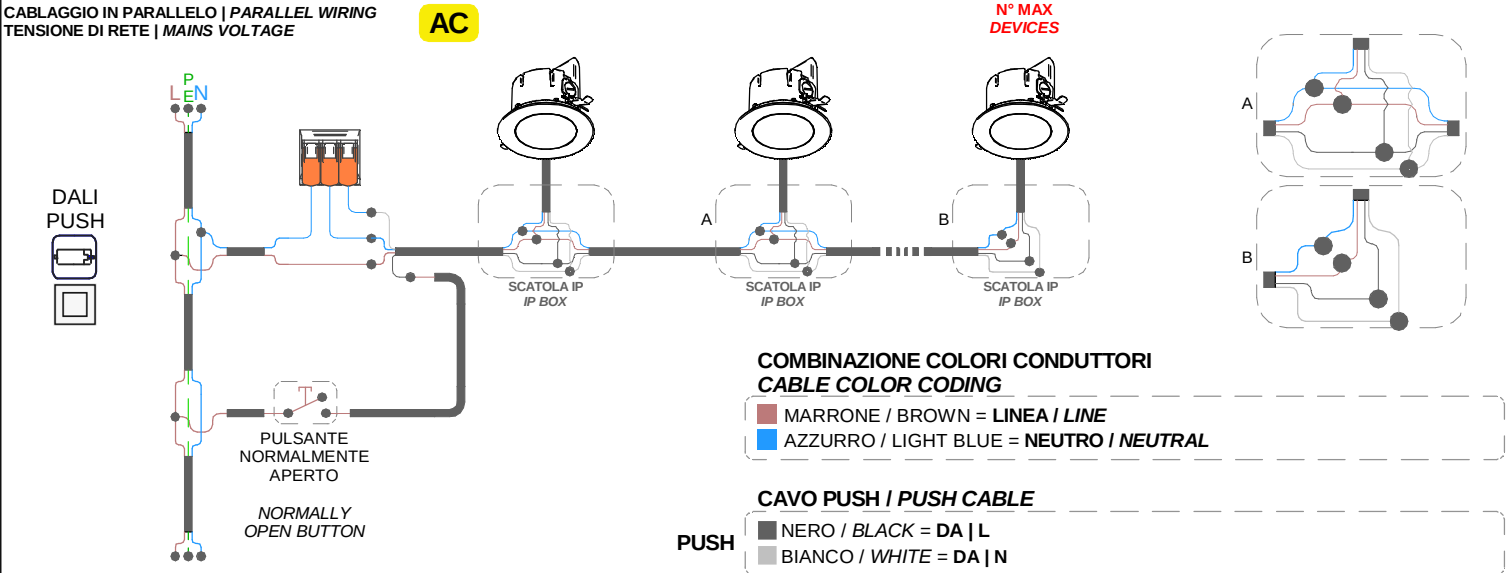

COMBINAZIONE COLORI CONDUTTORI
CABLE COLOR CODING

- MARRONE / BROWN = **LINEA / *LINE***
- AZZURRO / LIGHT BLUE = **NEUTRO / *NEUTRAL***

CAVO PUSH / *PUSH CABLE*

PUSH

- NERO / *BLACK* = **DA | L**
- BIANCO / *WHITE* = **DA | N**