	ISTRUZIONI DI MONTAGGIO *MOUNTING INSTRUCTIONS*	REVISIONE N°. *REVISION N°.*	DATA	LED-FGI758
		Rev. 4	8/24/2026	

SERIES: GUARDIAN | GUARDIAN_J

BRAND: i-LèD

IP67

GUARDIAN;_J | ϕ 110

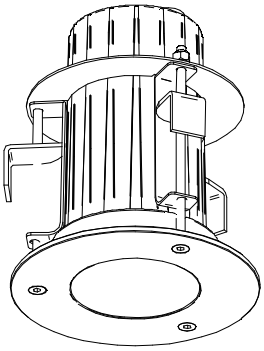

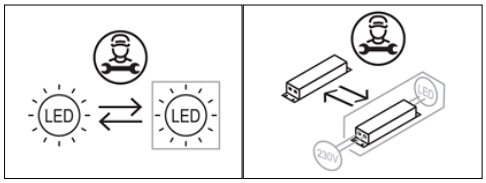

ACCESSORI NON INCLUSI
NOT INCLUDED ACCESSORIES

CONTROCASSA CEMENTO
CONCRETE OUTERCASING

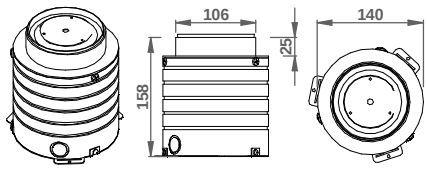

99673

DIMENSIONI | *DIMENSIONS*

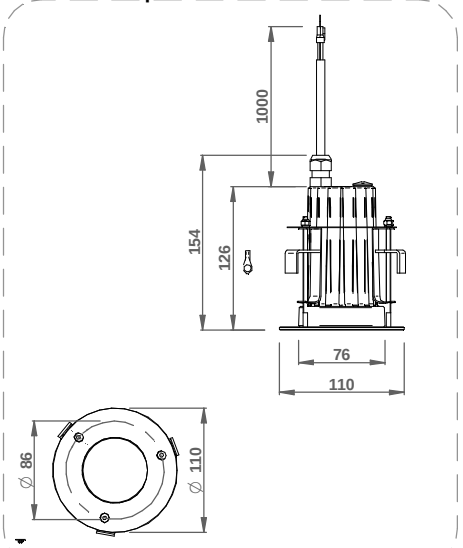

SPECIFICHE PRODOTTI - CODICI | *PRODUCTS SPECIFICATION - CODES*

CODE	Type	Dimensions (LxWxH / Ø x H mm)	Electrical Insulation Class	POWER AC (W)	VOLTAGE [V]	FREQUENCY [hZ]	WEIGHT (Kg)	IP	IK	CRI	Energy class light source CCT(°K)			No. light source	Conn. Type
											2700	3000	4000		
C01903		157 x Ø110	1	9	220-240AC	50/60	0,65	67	10	80	E	E	E	1	Y
C01904	HONEYCOMB	157 x Ø110	1	9	220-240AC	50/60	0,65	67	10	80	E	E	E	1	Y
C01905	ADJUSTABLE	157 x Ø110	1	8.5	220-240AC	50/60	0,65	67	10	80	E	E	E	1	Y

Ta -20°C ÷ +50°C

PRE-INSTALLAZIONE | *PRE-INSTALLATION*

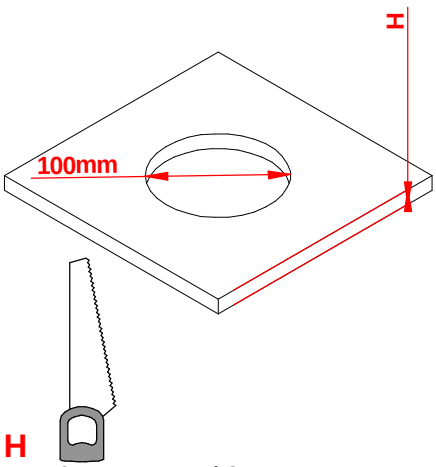

MIN= 2mm LAMIERA | *SHEET METAL*
MIN= 10mm CARTONGESSO | *DRYWALL*
MAX= 50mm

INSTALLAZIONE SU CONTROSOFFITTO | *FALSE CEILING INSTALLATION*

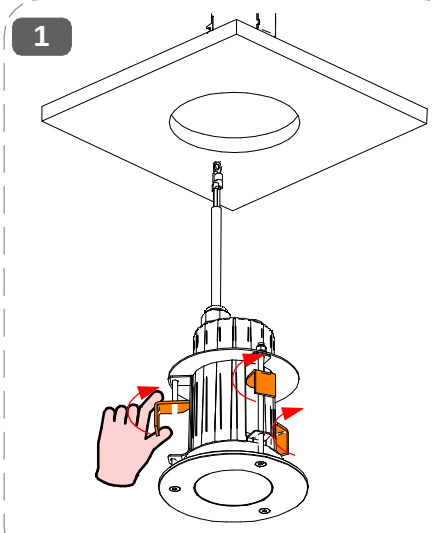

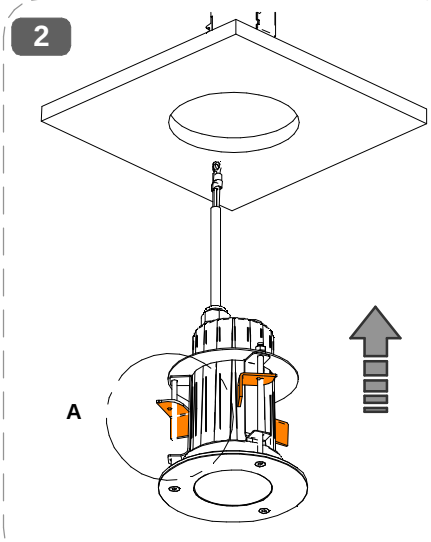

DETTAGLIO A
DETAIL A

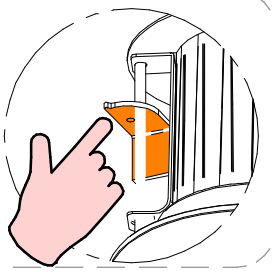

SERIES: GUARDIAN | GUARDIAN_J

BRAND: i-LèD

3

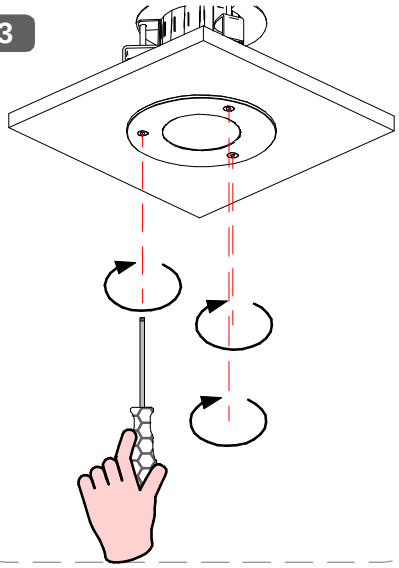

4

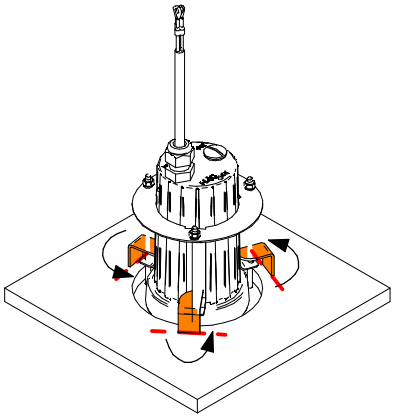

5

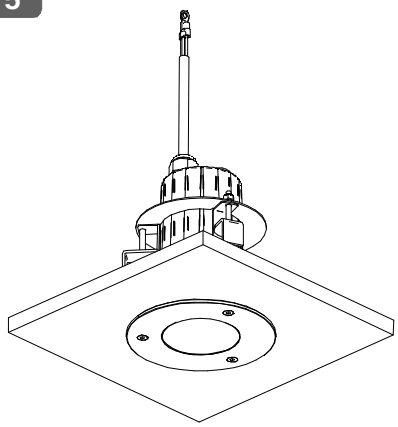

INSTALLAZIONE CON COTROCASSA | *OUTERCASING INSTALL* 99673

1.A

EGEGUIRE IL FORO
DRILL THE HOLE



2.A

FISSARE LA CONTROCASSA ALL'ALTEZZA DESIDERATA
FIX THE OUTERCASING AT THE DESIRED HEIGHT



3.A

FISSARE ALL'ARMATURA E GETTARE IL CEMENTO
FIX TO THE REBARS AND POUR THE CONCRETE



4.A

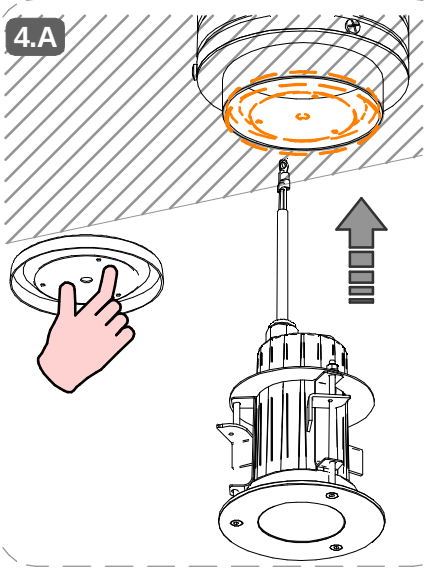

5.A

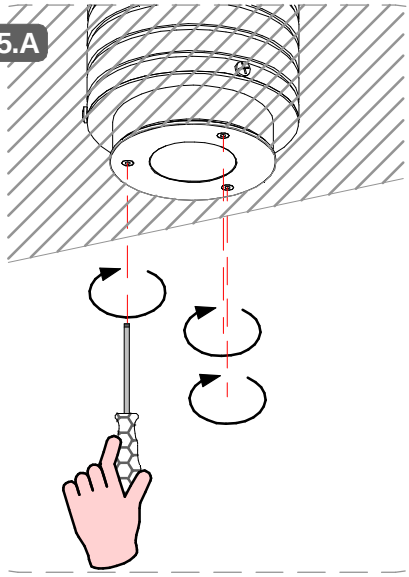

6.A

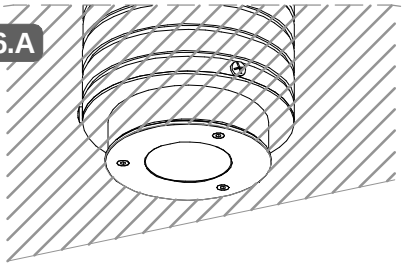

SERIES: GUARDIAN | GUARDIAN_J

BRAND: i-LèD

BASCULAZIONE OTTICA / *OPTIC ADJUSTMENT*

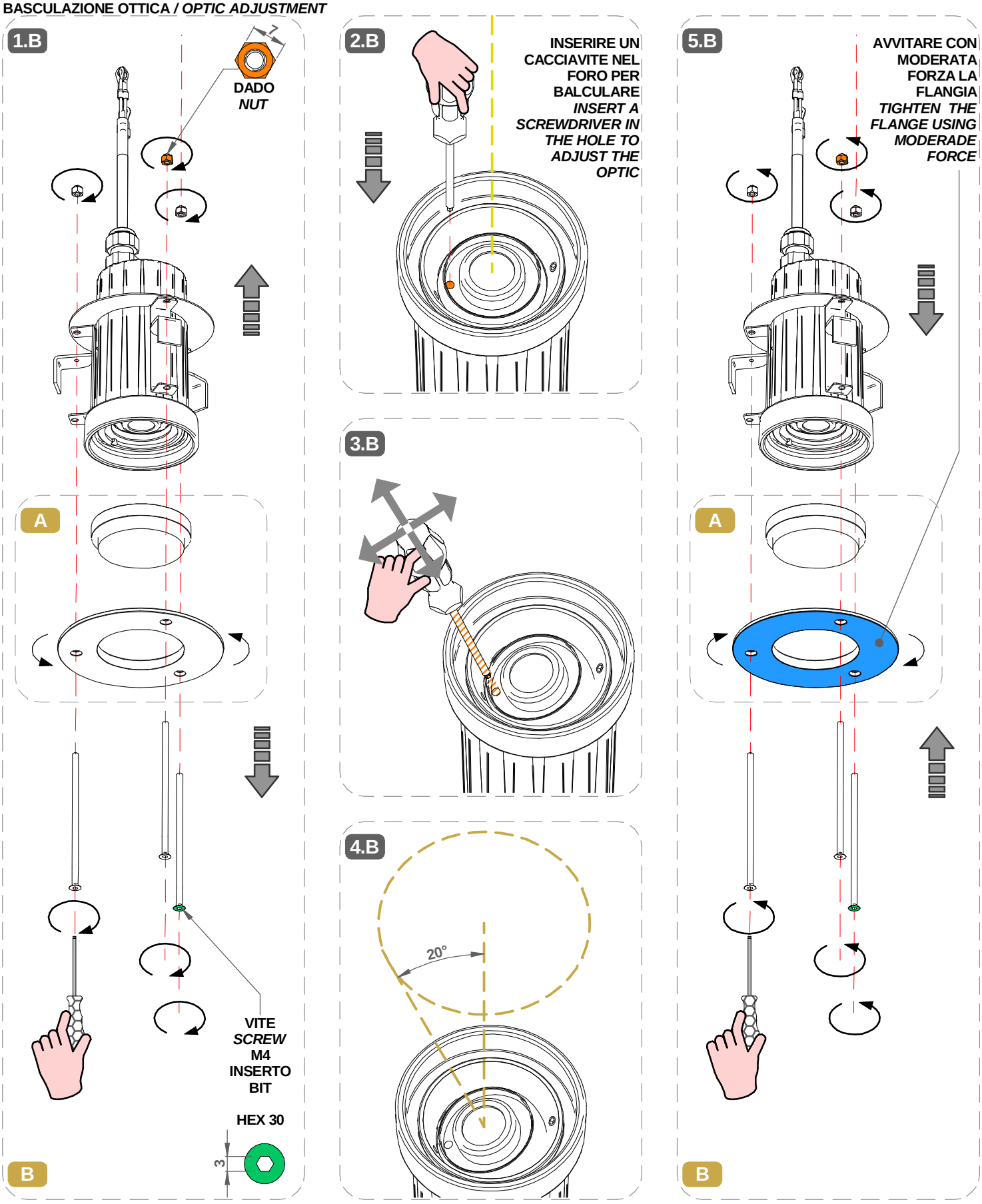

SERIES: GUARDIAN | GUARDIAN_J

BRAND: i-LED

MARRONE / BROWN = LINEA / *LINE*
AZZURRO / LIGHT BLUE = NEUTRO / *NEUTRAL*
GIALLO-VERDE / YELLOW-GREEN = TERRA / EARTH CPC | PE

CABLAGGIO / *WIRING*

1

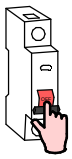

TUTTE LE OPERAZIONI DI COLLEGAMENTO ALLA RETE ELETTRICA DEVONO ESSERE CONDOTTE IN MANCANZA DI TENSIONE

ALL THE WIRING OPERATION MUST BE PERFORMED WITH MCB IN OFF POSITION

2



SE IL PRODOTTO E' DEFINITO IN CLASSE 1, IL CONDUTTORE DI MESSA A TERRA DI PROTEZIONE DEVE ESSERE SEMPRE COLLEGATO

IF THE FITTING IS CLASS 1 RATED, THE CPC | EARTH | PE CONDUCTOR MUST BE CONNECTED

3

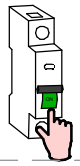

SE L'IMPIANTO E' STATO COMPLETATO ED E' IN SICUREZZA, PUO' ESSERE ALIMENTATO

WHEN THE CIRCUIT IS COMPLETED AND SAFE, MCB CAN BE SET IN ON POSITION

SI PREGA SEGUIRE LE BUONE PRATICHE DI DIMENSIONAMENTO E SEZIONAMENTO DELL'IMPIANTO ELETTRICO, TENENDO PRESENTE: LE CARATTERISTICHE DELL' INTERRUTTORE DIFFERENZIALE ED IL NUMERO DI ARTICOLI COLLEGATI ALLA LINEA ELETTRICA; QUESTO PER AGEVOLARE L'IDENFICAZIONE DI EVENTUALI ANOMALIE SULLA LINEA ELETTRICA

PLEASE FOLLOW THE BEST PRACTICES IN ELECTRICAL SYSTEM DESIGN, PAING ATTENTION TO THE RCCB SWITCH CHARACTERISTICSAND THE NUMBER OF FITTINGS CONNECTED TO THE ELETRICAL LINE; THIS HELPS TO INDETIFY POSSIBLE ANOMALIES ON THE ELETRICAL LINE

MCB

N° DI PRODOTTI PER MAGNETORTERMICO
N° OF LIGHT FITTINGS PER MCB

CODICE *CODE*	B10	B16	B20	C10	C16	C20
C01903	54	88	110	91	147	184
C01904	54	88	110	91	147	184
C01905	54	88	110	91	147	184

AC

CORRENTE ALTERNATA
MAX. DISTANZA TRA DRIVER ED ULTIMO PRODOTTO | SEZIONE CAVO
ALTERNATE CURRENT
DRIVER TO LAST LIGHT FITTING MAX DISTANCE | WIRE SECTION

SEZIONE *SECTION* [mm2]	1	1.5	2.5
LUNGHEZZA *LENGHT* [m]	50	75	130

* Distanza massima dal driver all'ultimo articolo della linea a massimo carico.
Per lunghezze massime dei cavi effettive,fare riferimento a support@linealight.com
* *Maximum distance between LED driver and last device at full load.*
For effective maximum cable lengths,please refer to support@linealight.com

DISTANZA MINIMA DA SOFFITTO / ISOLANTE
MINIMUM DISTANCE FROM CEILING INSULATION [mm]

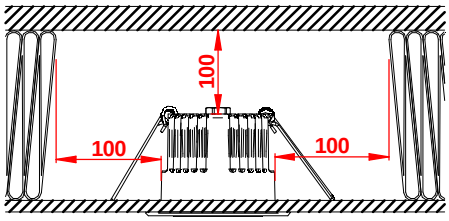

NON COPRIRE L'ARTICOLO CON MATERIALE ISOLANTE
DO NOT COVER THE PRODUCT WITH INSULATING MATERIAL

CABLAGGIO IN PARALLELO | *PARALLEL WIRING*
TENSIONE DI RETE | *MAINS VOLTAGE*
AC

N° MAX PRODOTTI *DEVICES*
VEDERE TABELLA *SEE TABLE*
MCB

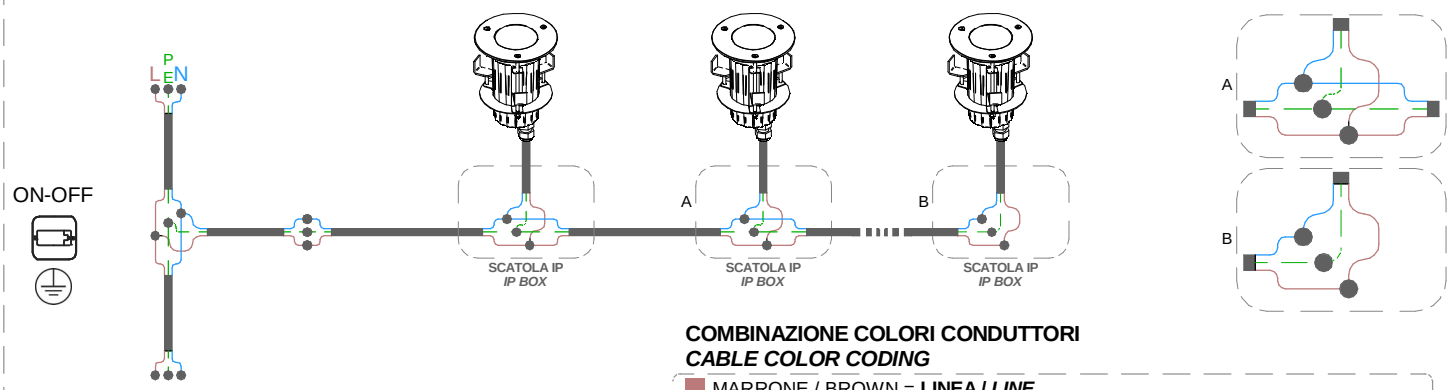

COMBINAZIONE COLORI CONDUTTORI
CABLE COLOR CODING

MARRONE / BROWN = **LINEA / *LINE***
AZZURRO / LIGHT BLUE = **NEUTRO / *NEUTRAL***
GIALLO-VERDE / YELLOW-GREEN = **TERRA / EARTH CPC | PE**