	ISTRUZIONI DI MONTAGGIO *MOUNTING INSTRUCTIONS*	REVISIONE N°. *REVISION N°.*	DATA
linea light group		Rev. 3	10/2/2026

LED-FGI271

SERIE / *SERIES*: CLIP_R, CLIP_X, PETIT_R, PETIT_Q, PICROL, SAND_R, SAND_Q

BRAND: i-LèD



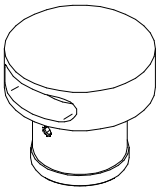

CLIP_R
A

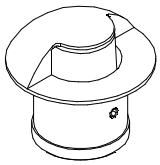

CLIP_X
B

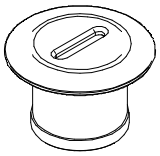

PETIT_R
C

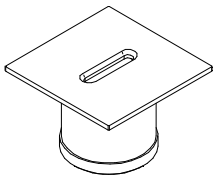

PETIT_Q
D

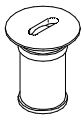

PETIT_R 1W
G



PETIT_Q 1W
H

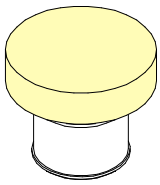

SAND_R
E

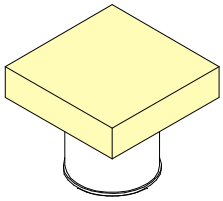

SAND_R
F

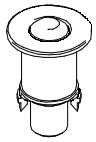

I

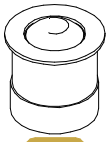

L

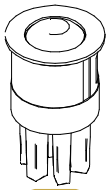

M
PICROL

CODICI / *CODES*

CODE	Dimensions [mm]	Power [W]	Voltage [V]	Current [mA]	Weight [Kg]	Safety Class	IP	CRI	CCT [K°] - Energy Class 2700	3000	4000	5000	N° Light Source	Cable Type
92260	⌀40x33	1	3	350	0,085	**3**	65	80	E	E	E	E	1	Y
92262	⌀40x33	1	3	350	0,085	**3**	65	80	E	E	E	E	1	Y
92271	⌀40x36	2	3	630	0,127	**3**	66	80		E	E	E	1	Y
92272	⌀40x36	2	3	630	0,127	**3**	66	80		E	E	E	1	Y
92273	⌀40x36	2	3	630	0,127	**3**	66	80	E	E	E	E	1	Y
92281	⌀40x36	2	6	350	0,108	**3**	66	80	E	E	E	E	1	Y
92282	⌀40x36	2	6	350	0,108	**3**	66	80		E	E	E	1	Y
92283	⌀40x36	2	6	350	0,108	**3**	66	80	E	E	E	E	1	Y
92311	⌀40x36	2	3	630	0,075	**3**	66	80	E	E	E	E	1	Y
92312	⌀40x36	2	3	630	0,075	**3**	66	80		E	E	E	1	Y
92313	⌀40x36	2	3	630	0,075	**3**	66	80		E	E	E	1	Y
C00230	⌀20x23	1	3	350	0,015	**3**	20	90	E	E	E		1	Y
C00231	⌀20x23	1	3	350	0,015	**3**	20	90	E	E	E		1	Y
C00232	⌀40x26	1	3	350	0,051	**3**	44	90	E	E	E		1	Y
C00233	□40x26	1	3	350	0,058	**3**	44	90	E	E	E		1	Y
C00278	⌀25x34	1	3	350	0,017	**3**	20	90	E	E	E		1	Y
C00280	⌀30x26	1	3	350	0.061	**3**	44	90	E	E	E		1	Y
C00281	⌀30x50	1,5	3	500	0.12	**3**	44	90	E	E	E		1	Y

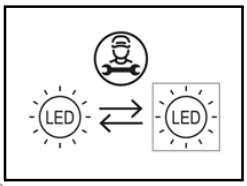

ACCESSORI INCLUSI | *INCLUDED ACCESSORIES*

MOLLA PER INSTALLAZIONE SU CARTONGESSO
DRYWALL SPRING INSTALLATION

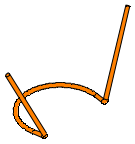

MOLLA PER INSTALLAZIONE SU CONTROCASSA
OUTER CASING SPRING INSTALLATION

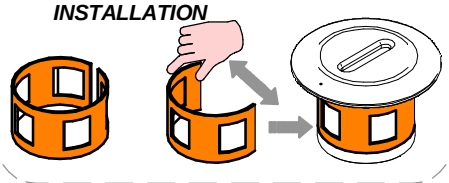

ACCESSORI NON INCLUSI | *NOT INCLUDED ACCESSORIES*

A B C D E F L

CONTROCASSA
OUTERCASING
SMALL

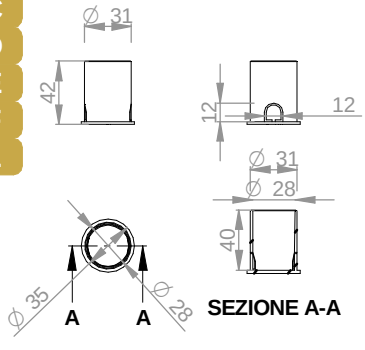

84336

A B C D E F

CONTROCASSA
OUTERCASING
BIG

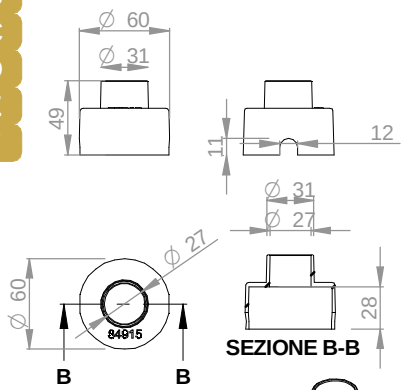

84915

SERIE / *SERIES*: CLIP_R, CLIP_X, PETIT_R, PETIT_Q, PICROL, SAND_R, SAND_Q

BRAND: i-LèD

G H CONTROCASSA *OUTERCASING*

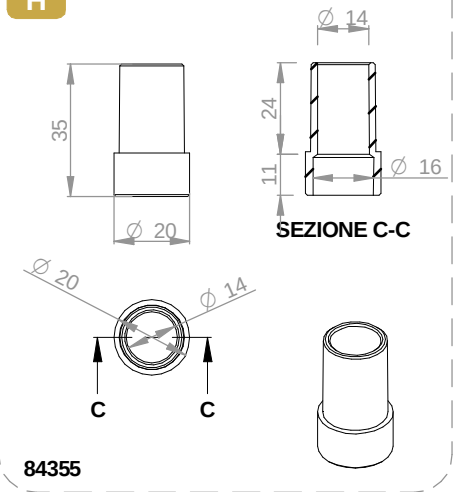

84355

I CONTROCASSA *OUTERCASING*

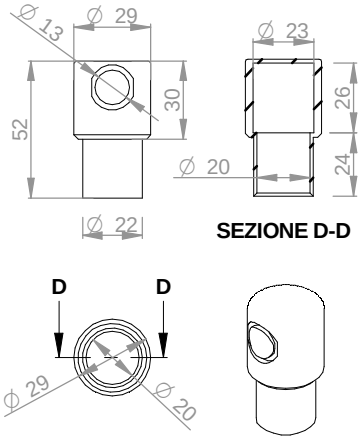

98049

M CONTROCASSA *OUTERCASING*

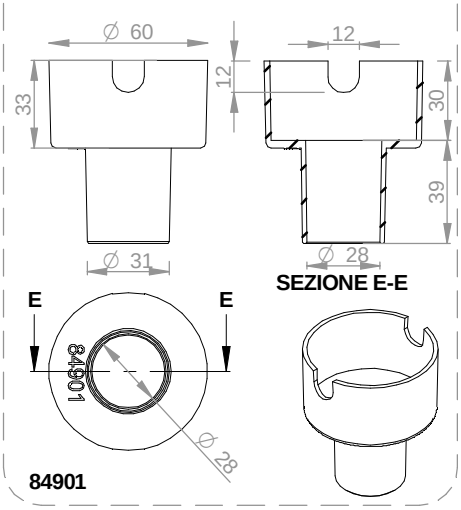

84901

L CONTROCASSA *OUTERCASING*

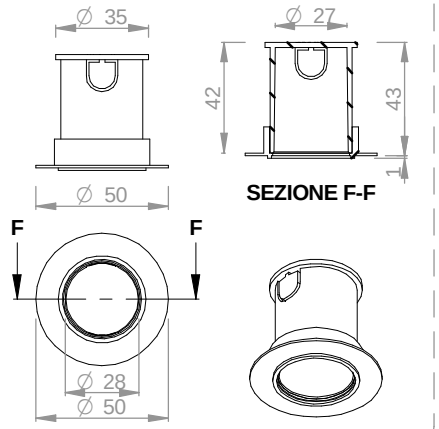

84955

M CONTROCASSA *OUTERCASING*

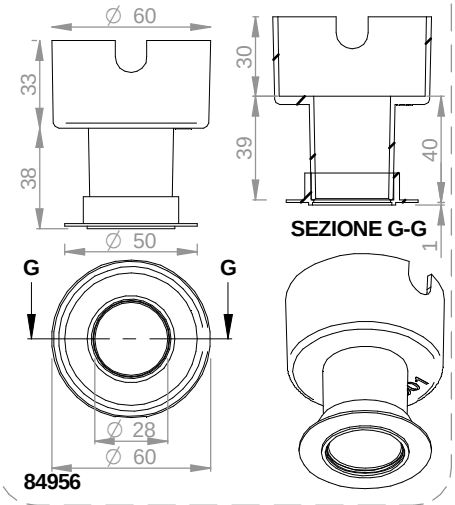

84956

DIMENSIONI | *DIMENSIONS*

A

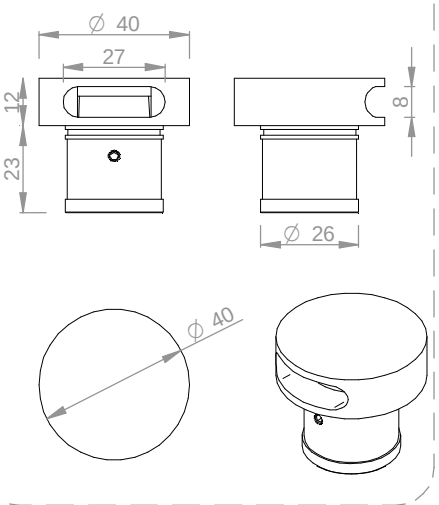

B

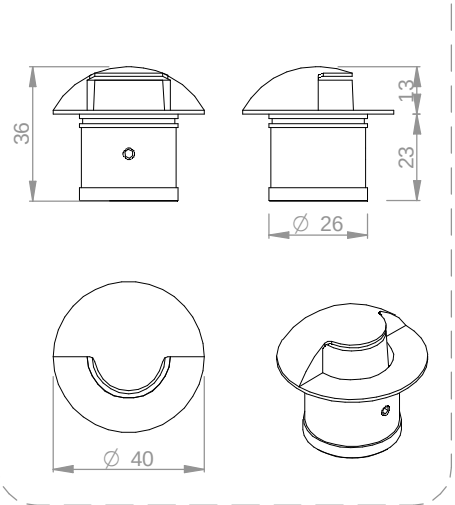

C

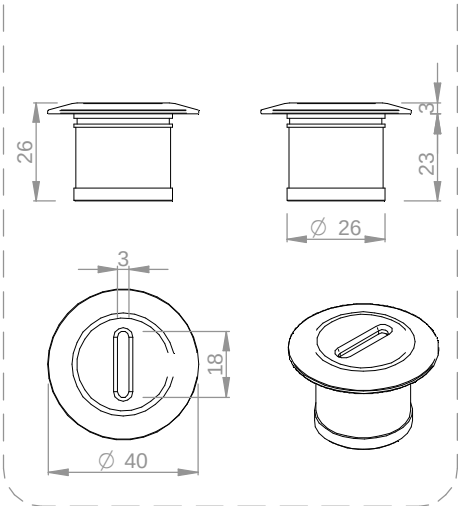

SERIE / *SERIES*: CLIP_R, CLIP_X, PETIT_R, PETIT_Q, PICROL, SAND_R, SAND_Q

BRAND: i-LèD

D

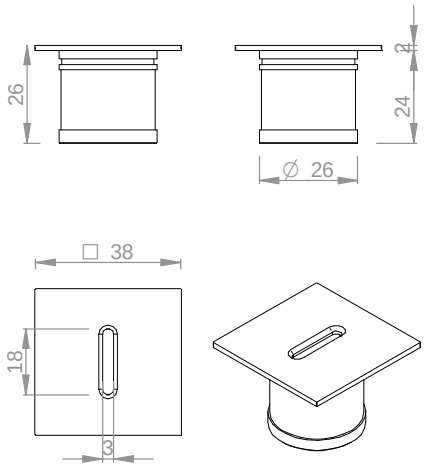

E

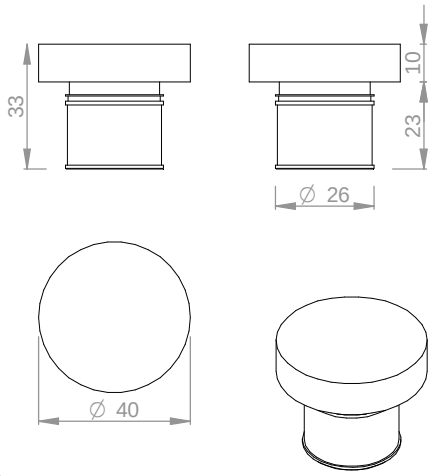

F

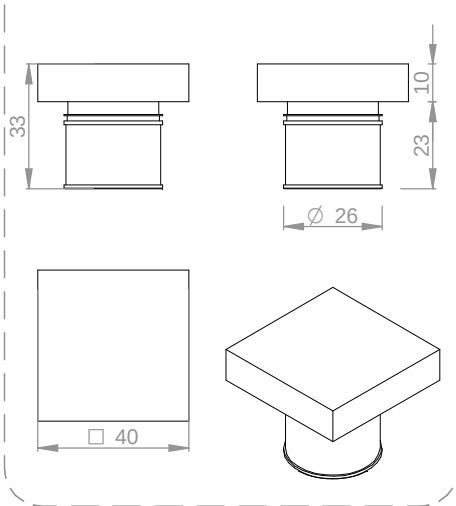

G

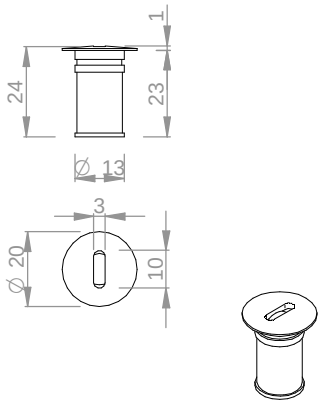

H

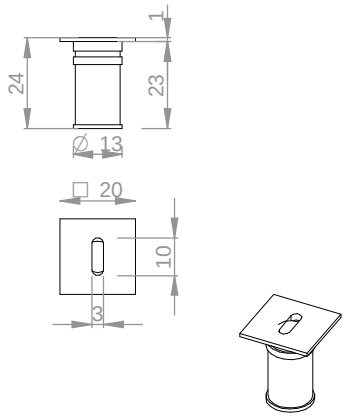

I

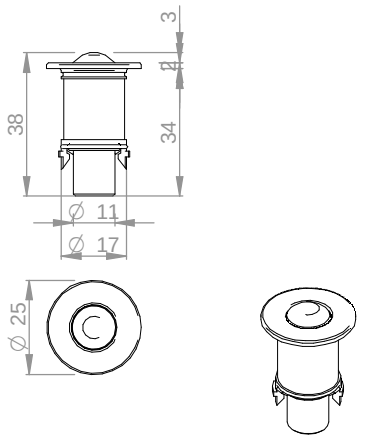

L

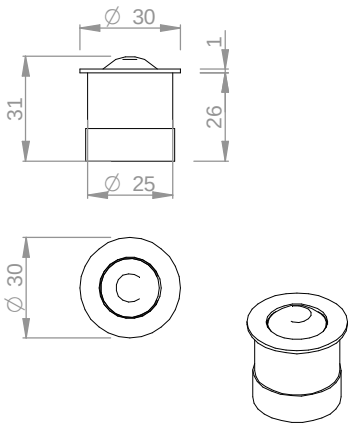

M

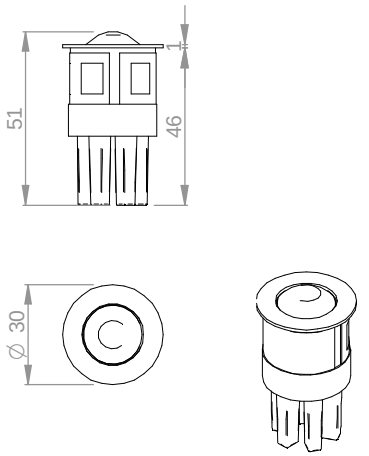

SERIE / *SERIES*: CLIP_R, CLIP_X, PETIT_R, PETIT_Q, PICROL, SAND_R, SAND_Q

BRAND: i-LèD

INSTALLAZIONE SU CARTONGESSO | *DRYWALL INSTALLATION*

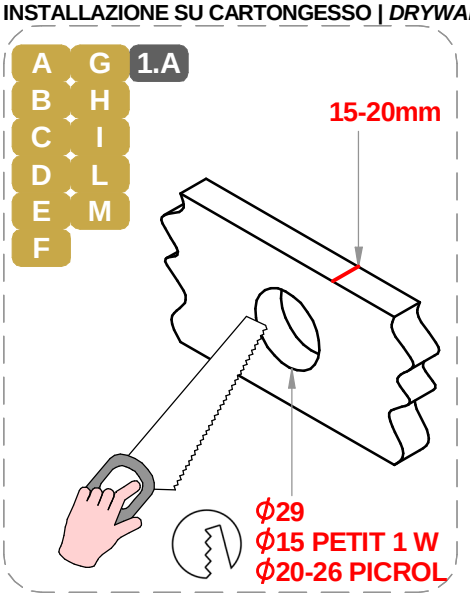

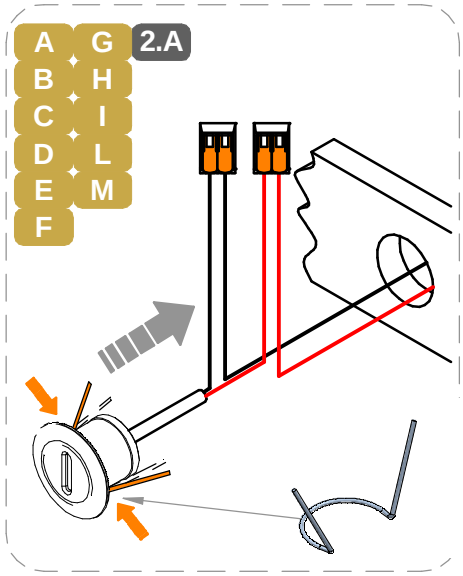

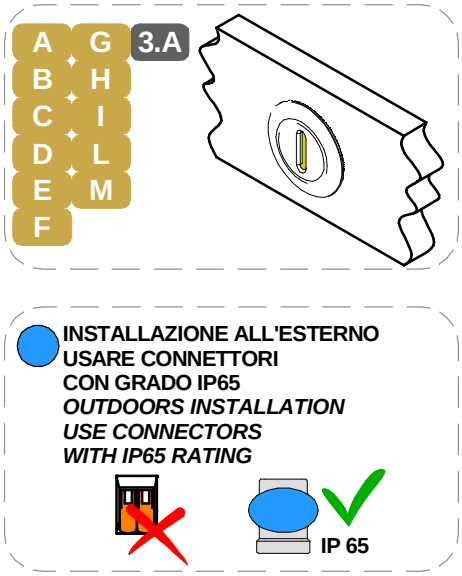

INSTALLAZIONE ALL'ESTERNO
USARE CONNETTORI
CON GRADO IP65
OUTDOORS INSTALLATION
USE CONNECTORS
WITH IP65 RATING

INSTALLAZIONE SU MURATURA CON CONTROCASSA SMALL | *WALL INSTALLATION WITH SMALL OUTERCASING*

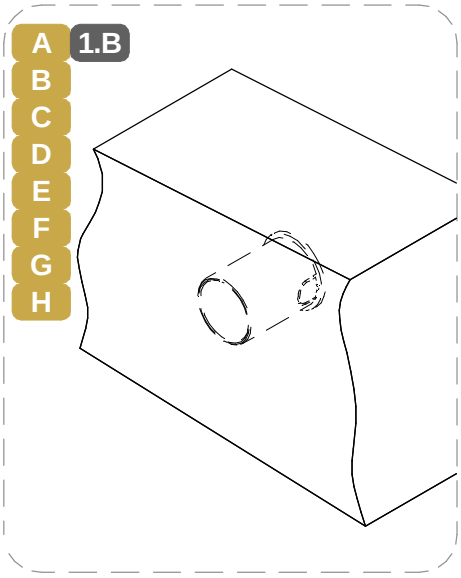

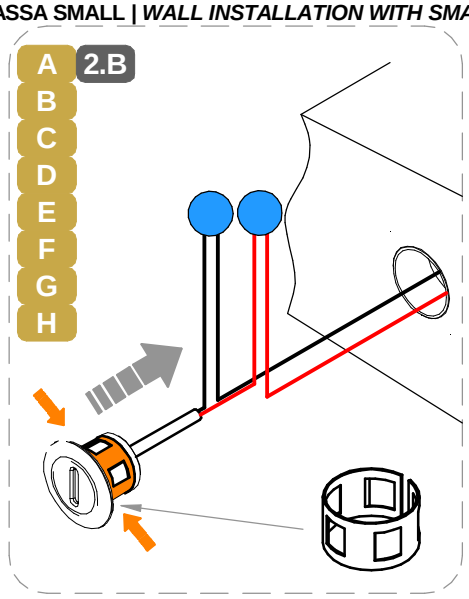

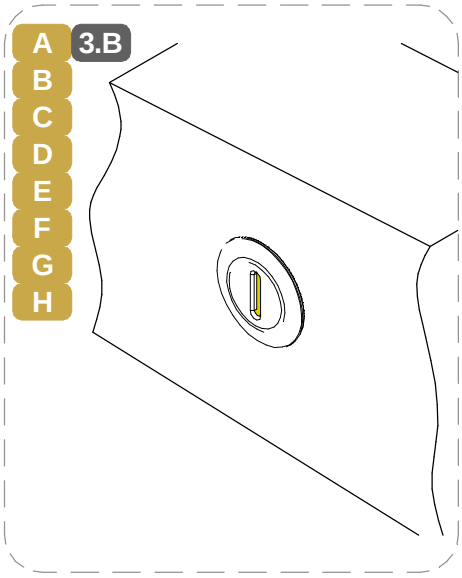

INSTALLAZIONE SU MURATURA CON CONTROCASSA BIG | *WALL INSTALLATION WITH BIG OUTERCASING*

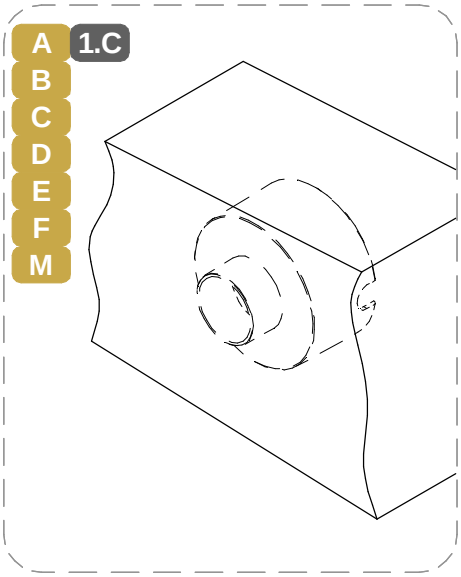

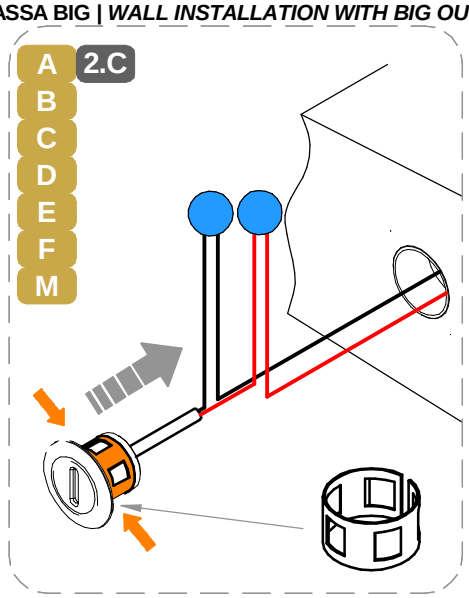

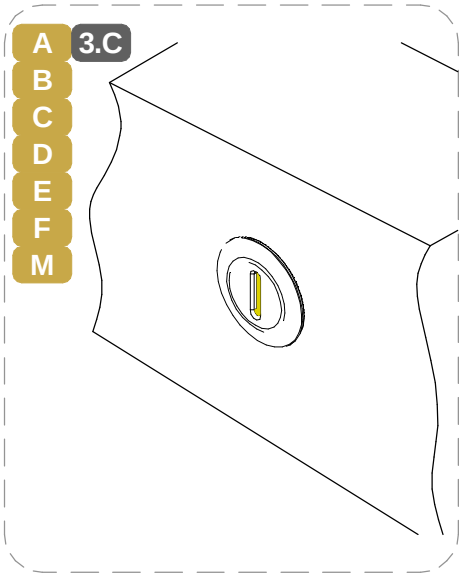

SERIE / *SERIES*: CLIP_R, CLIP_X, PETIT_R, PETIT_Q, PICROL, SAND_R, SAND_Q

BRAND: i-LèD

RASARE | *SKIM COAT*

MARRONE / BROWN = LINEA / *LINE*
AZZURRO / LIGHT BLUE = NEUTRO / *NEUTRAL*
GIALLO-VERDE / YELLOW-GREEN = TERRA / EARTH CPC | PE

INSTALLAZIONE SU MURATURA A SOFFITTO CON CONTROCASSA SMALL| *CEILING INSTALLATION WITH SMALL OUTERCASING*

I 1.D

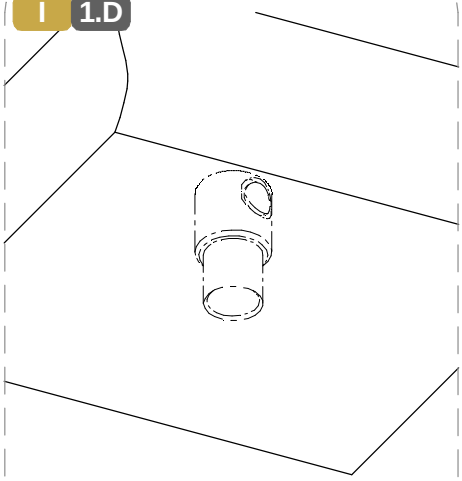

I 2.D

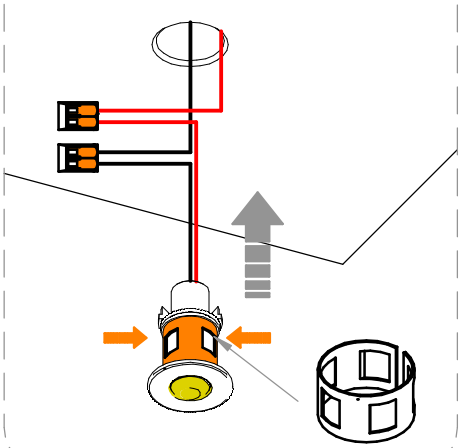

I 3.D

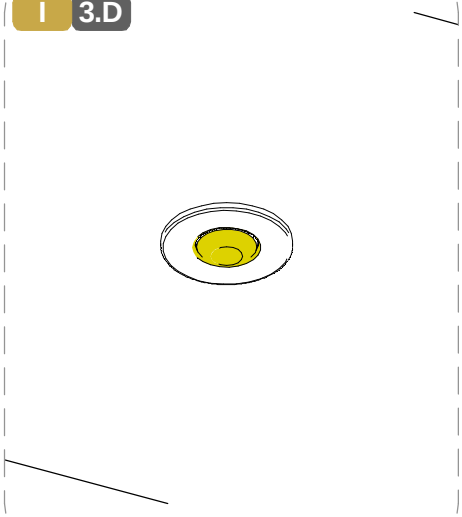

L M 1.E

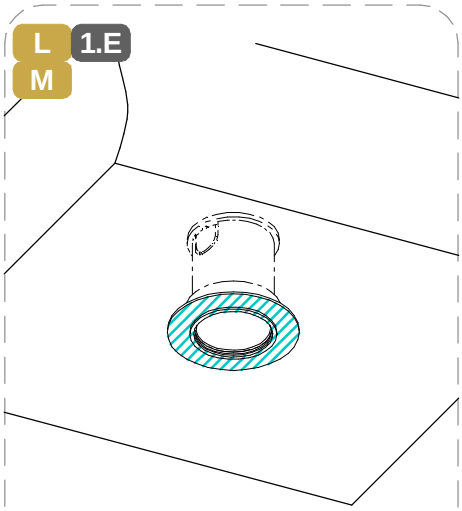

L M 2.E

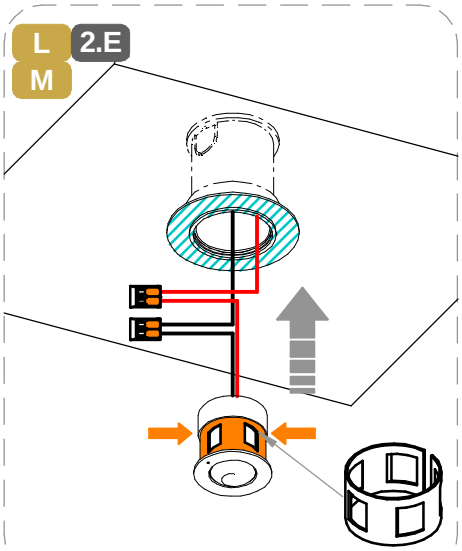

L M 3.E

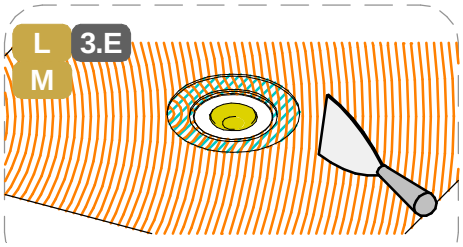

L M 4.E

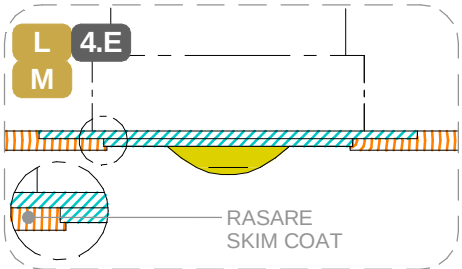

CABLAGGIO / *WIRING*

1

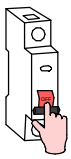

TUTTE LE OPERAZIONI DI COLLEGAMENTO ALLA RETE ELETTRICA DEVONO ESSERE CONDOTTE IN MANCANZA DI TENSIONE

ALL THE WIRING OPERATION MUST BE PERFORMED WITH MCB IN OFF POSITION

2



SE IL PRODOTTO E' DEFINITO IN CLASSE 1, IL CONDUTTORE DI MESSA A TERRA DI PROTEZIONE DEVE ESSERE SEMPRE COLLEGATO

IF THE FITTING IS CLASS 1 RATED, THE CPC | EARTH | PE CONDUCTOR MUST BE CONNECTED

3

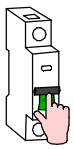

SE L'IMPIANTO E' STATO COMPLETATO ED E' IN SICUREZZA, PUO' ESSERE ALIMENTATO

WHEN THE CIRCUIT IS COMPLETED AND SAFE, MCB CAN BE SET IN ON POSITION



SE IL PRODOTTO E' DEFINITO IN CLASSE 3, IL CIRCUITO SECONDARIO A BASSA TENSIONE DEVE ESSERE COLLEGATO ALL'ALIMENTATORE PRIMA CHE QUESTO SIA SOTTO TENSIONE

IF THE FITTING IS CLASS 3 RATED, THE LOW VOLTAGE CIRCUIT MUST BE WIRED BEFORE THE POWER SUPPLY IS POWERED ON

SE IL CARICO VENISSE COLLEGATO AD ALIMENTATORE SOTTO TENSIONE, I PRODOTTI POTREBBERO DANNEGGIARSI, SUBENDO UN DANNO DA SOVRATENSIONE

IF THE LOAD IS WIRED TO AN ALREADY ON POWER SUPPLY, THE FITTINGS COULD BE DAMAGED BY VOLTAGE SURGE

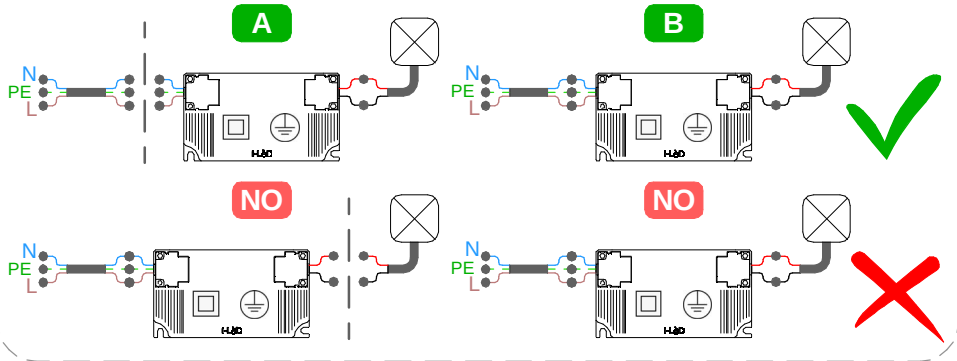

SERIE / *SERIES*: CLIP_R, CLIP_X, PETIT_R, PETIT_Q, PICROL, SAND_R, SAND_Q

BRAND: i-LèD

MARRONE / BROWN = LINEA / *LINE*
AZZURRO / LIGHT BLUE = NEUTRO / *NEUTRAL*
GIALLO-VERDE / YELLOW-GREEN = TERRA / EARTH CPC | PE

SI PREGA SEGUIRE LE BUONE PRATICHE DI DIMENSIONAMENTO E SEZIONAMENTO DELL'IMPIANTO ELETTRICO, TENENDO PRESENTE: LE CARATTERISTICHE DELL' INTERRUTTORE DIFFERENZIALE ED IL NUMERO DI ARTICOLI COLLEGATI ALLA LINEA ELETTRICA; QUESTO PER AGEVOLARE L'IDENFICAZIONE DI EVENTUALI ANOMALIE SULLA LINEA ELETTRICA

PLEASE FOLLOW THE BEST PRACTICES IN ELECTRICAL SYSTEM DESIGN, PAING ATTENTION TO THE RCCB SWITCH CHARACTERISTICSAND THE NUMBER OF FITTINGS CONNECTED TO THE ELETRICAL LINE; THIS HELPS TO INDETIFY POSSIBLE ANOMALIES ON THE ELETRICAL LINE

AC

CORRENTE ALTERNATA
MAX. DISTANZA TRA DRIVER ED ULTIMO PRODOTTO | SEZIONE CAVO
ALTERNATE CURRENT
DRIVER TO LAST LIGHT FITTING MAX DISTANCE | WIRE SECTION

SEZIONE *SECTION* [mm2]	1	1.5	2.5
LUNGHEZZA *LENGHT* [m]	50	75	130

* Distanza massima dal driver all'ultimo articolo della linea a massimo carico.
Per lunghezze massime dei cavi effettive,fare riferimento a support@linealight.com
** Maximum distance between LED driver and last device at full load.*
For effective maximum cable lengths,please refer to support@linealight.com

CC

CORRENTE COSTANTE
MAX. LUNGHEZZA INTERO ANELLO CIRCUITO | SEZIONE CAVO
CONSTANT CURRENT
LIGHT FITTING MAX LENGHT CIRCUIT LOOP | WIRE SECTION

SEZIONE *SECTION*	0.75 mm^2	1.5 mm^2	2.5 mm^2
LUNGHEZZA *LENGHT*	30 m	60 m	100 m

* Distanza massima dal driver all'ultimo articolo della linea a massimo carico.
Per lunghezze massime dei cavi effettive,fare riferimento a support@linealight.com
** Maximum distance between LED driver and last device at full load.*
For effective maximum cable lengths,please refer to support@linealight.com

CC **N° DI PRODOTTI PER ALIMENTATORE**
N° OF LIGHT FITTINGS PER DRIVER

	ON | OFF											0/1-10V		DALI 2 | PUSH			
CODICE *CODE*	89419	89421	C-E200006	89420	C-E200008	99186	89144	89145	99375	99195	89146	C-E100010	C-E100004	C-E100005	C-E100011	C-E200002	C-E200004
92260	1-2	3-6	6-12														3-12
92262	1-2	3-6	6-12														3-12
92271				1-2	3-6	6-12										3-12	
92272				1-2	3-6	6-12										3-12	
92273				1-2	3-6	6-12										3-12	
92281	1-2	3-6	6-12														3-12
92282	1-2	3-6	6-12														3-12
92283	1-2	3-6	6-12														3-12
92311				1-2	3-6	6-12										3-12	
92312				1-2	3-6	6-12										3-12	
92313				1-2	3-6	6-12										3-12	
C00230							1-2	3-6	6-12			3-4			3-4		
C00231							1-2	3-6	6-12			3-4			3-4		
C00232							1-2	3-6	6-12			3-4			3-4		
C00233							1-2	3-6	6-12			3-4			3-4		
C00278							1-2	3-6	6-12			3-4			3-4		
C00280							1-2	3-6	6-12			3-4			3-4		
C00281										1-2	2-3		3-4	3-4			

TIPO DI CONNESSIONE
TYPE OF CONNECTION

X: Se il cavo flessibile esterno di questo apparecchio è danneggiato, deve essere sostituito da un cavo speciale, disponibile esclusivamente presso il fabbricante, o il suo servizio di assistenza.
X: If the external flexible cable of this appliance is dameged, it must be replaced with a special cable, which is only avaible from the manufacturer or its service department.

Y: Se il cavo flessibile esterno di questo apparecchio è danneggiato, deve essere sostituito esclusivamente dal fabbricante, dal suo servizio di assistenza o da personale qualificato equivalente, al fine di evitare pericoli.
Y: If the external flexible cable of this appliance is dameged, it must only be replaced by the manufacturer, its service department or equivalent qualified personell in order to avoid danger.

Z: Il cavo flessibile esterno di questo apparecchio non può essere sostituito; se il cavo è danneggiato l'apparecchio deve essere distrutto.
Z: The external flexible cable fo this appliance cannot be replaced; if the cable is dameged, the appliance must be destroyed.

Per ridurre il rischio di strangolamento, il cavo flessibile collegato all'aparecchio deve essere efficacemente fissato alla parete, se si trova all'interno del volume di accessibilità.
To reduce the risk of strangulation, the flexible cable connected to the device must be securely fixed to the wall if it is located within the accessible area.

SERIE / *SERIES*: CLIP_R, CLIP_X, PETIT_R, PETIT_Q, PICROL, SAND_R, SAND_Q

BRAND: i-LèD

MARRONE / BROWN = LINEA / *LINE*
AZZURRO / LIGHT BLUE = NEUTRO / *NEUTRAL*
GIALLO-VERDE / YELLOW-GREEN = TERRA / EARTH CPC | PE

CABLAGGIO IN SERIE | CORRENTE COSTANTE
SERIES WIRING | CONSTANT CURRENT

CC

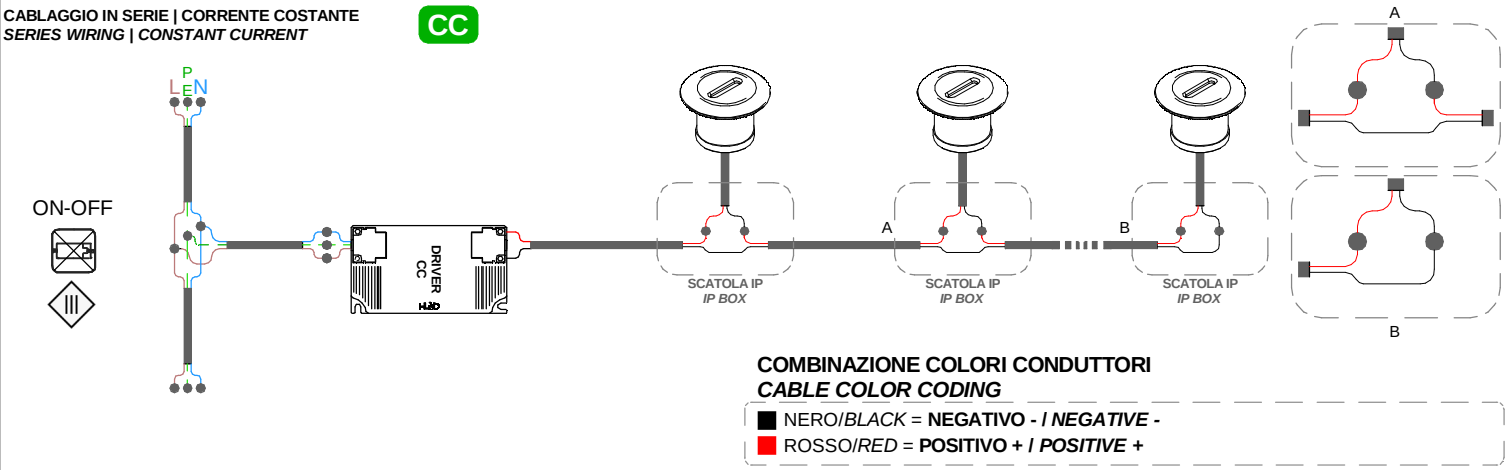

COMBINAZIONE COLORI CONDUTTORI
CABLE COLOR CODING

- NERO/*BLACK* = **NEGATIVO - / *NEGATIVE* -**
- ROSSO/*RED* = **POSITIVO + / *POSITIVE* +**

CABLAGGIO IN SERIE | CORRENTE COSTANTE
SERIES WIRING | CONSTANT CURRENT

CC

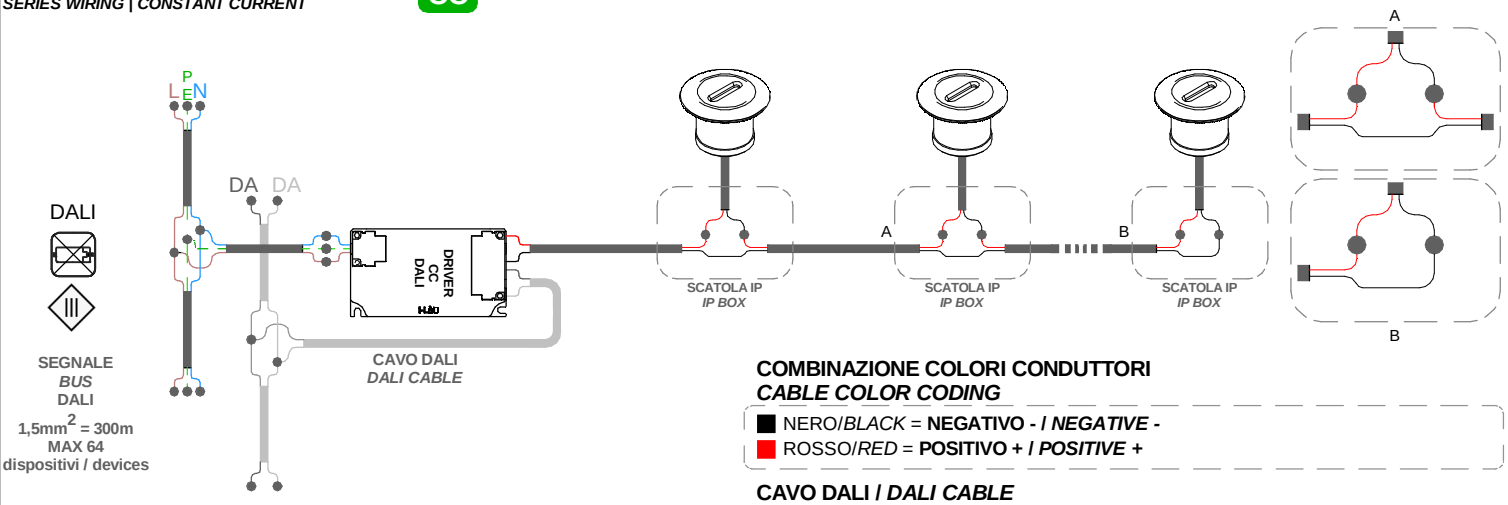

COMBINAZIONE COLORI CONDUTTORI
CABLE COLOR CODING

- NERO/*BLACK* = **NEGATIVO - / *NEGATIVE* -**
- ROSSO/*RED* = **POSITIVO + / *POSITIVE* +**

CAVO DALI / *DALI CABLE*

DALI

- GRIGIO/ *GREY* = **DALI 1**
- GRIGIO CHIARO / *LIGHT GREY* = **DALI 2**

CABLAGGIO IN SERIE | CORRENTE COSTANTE
SERIES WIRING | CONSTANT CURRENT

CC

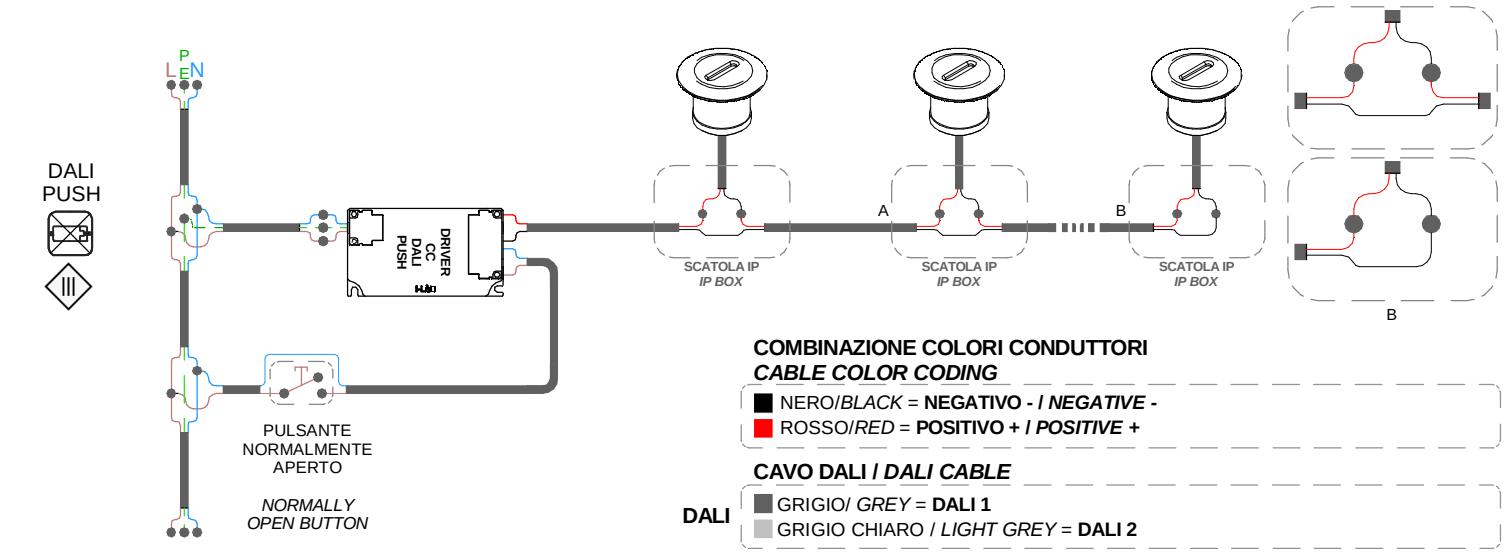

COMBINAZIONE COLORI CONDUTTORI
CABLE COLOR CODING

- NERO/*BLACK* = **NEGATIVO - / *NEGATIVE* -**
- ROSSO/*RED* = **POSITIVO + / *POSITIVE* +**

CAVO DALI / *DALI CABLE*

DALI

- GRIGIO/ *GREY* = **DALI 1**
- GRIGIO CHIARO / *LIGHT GREY* = **DALI 2**