ISTRUZIONI DI MONTAGGIO - MOUNTING INSTRUCTIONS Q1416

1 2

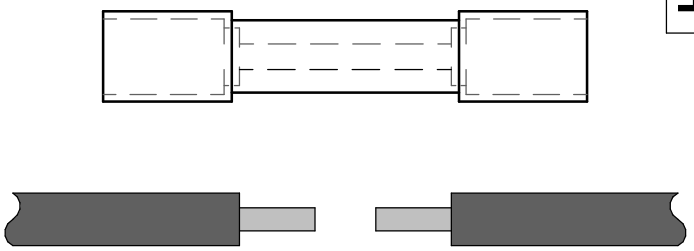

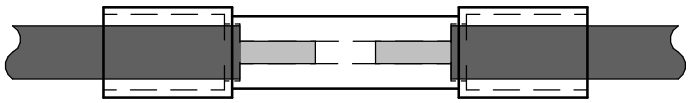

3

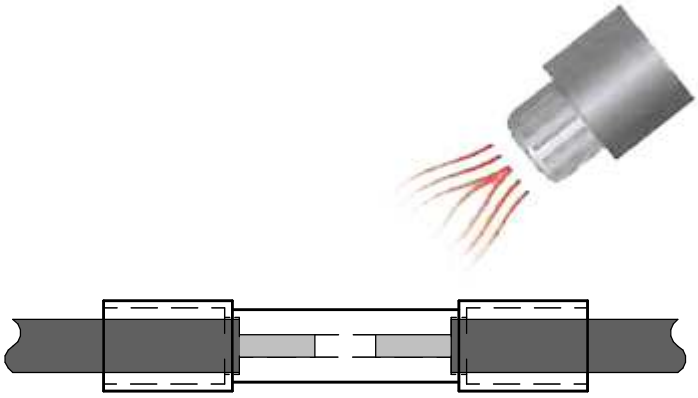

ITALIANO

ISTRUZIONI PER IL CORRETTO MONTAGGIO, UTILIZZO E MANUTENZIONE

ATTENZIONE: Queste istruzioni devono essere consultate e conservate dal personale specializzato nell'installazione e successiva manutenzione ordinaria e straordinaria. L'installazione e la manutenzione vanno effettuate ad apparecchio scollegato dalla rete dell'alimentazione. Tutte le operazioni devono essere effettuate da un tecnico specializzato. Modifiche o manomissioni del prodotto e il non rispetto delle indicazioni di seguito riportate annullano la garanzia possono rendere l'apparecchio pericoloso. L'apparecchio può raggiungere temperature elevate durante l'esercizio e pertanto occorre evitare il contatto con persone, animali o cose. I prodotti devono essere installati tassativamente con alimentazioni, cablaggi e accessori originali del Gruppo Linea Light, o eventualmente approvati dall'azienda. L'utilizzo di accessori non originali, o non approvati, determina il decadimento di ogni garanzia sul prodotto. La ditta LINEA LIGHT declina ogni responsabilità per i danni causati da un proprio prodotto montato in modo non conforme alle istruzioni.

[1]: Sguainare i cavi per 7,5 mm.
[2]: Crimpare il connettore con attrezzo idoneo.
[3]: Riscaldare il connettore con un generatore d'aria calda o piccola fiamma dolce fino al completo restringimento della guaina e la fusione dell'adesivo.

ATTENZIONE: NON INDIRIZZARE IL GENERATORE D'ARIA CALDA O PICCOLA FIAMMA VERSO IL PROFILO IN EPS.

ENGLISH

INSTRUCTIONS FOR CORRECT ASSEMBLY, USE AND MAINTENANCE

WARNING: This instruction sheet must be consulted and retained by the person responsible for installation and ordinary and extraordinary maintenance. Before beginning installation or maintenance operations switch off the mains supply. All these operations must be carried out by a specialised technician. Tampering or modifying the product or failing to comply with the instructions below will void the guarantee and could render the product dangerous. Given that this fixture may reach high temperatures it is important to ensure that persons, animals or other objects do not come into direct contact with it. All power supply, wiring and accessories used for product installation shall be original Linea Light Group parts or approved by the company. The warranty will become void if non original or non-approved parts are used. LINEA LIGHT disclaims all responsibility for damage caused by products that have been not been assembled in compliance with the instructions.

[1]: Strip back the cable by 7.5 mm.
[2]: Crimp the connector with a suitable crimping tool.
[3]: Heat the connector with a heat gun or a small flame until the sheath is completely tightened and the glue has fused.

WARNING: DO NOT DIRECT THE HEAT GUN OR SMALL FLAME TOWARDS THE PROFILE IN EPS.

FRANÇAIS

NOTICE DE MONTAGE, UTLISATION ET MAINTENANCE

ATTENTION: Ces instructions doivent être consultées et conservées par le personnel spécialisé dans l'installation et la maintenance successive, ordinaire et extraordinaire. L'installation et la maintenance seront effectuées avec l'appareil débranché du réseau d'alimentation. Toutes les opérations doivent être effectuées par un technicien expert. Toute modification ou détérioration du produit et le non-respect des indications reportées ci-après annule la garantie et peut rendre l'appareil dangereux. L'appareil peut atteindre des températures élevées durant le fonctionnement et donc il faut éviter le contact avec personnes, animaux ou objets. Les produits doivent impérativement être installés avec des alimentations, des câblages et des accessoires Linea Light Group, ou qui ont été approuvés par l'entreprise. L'utilisation d'accessoires non d'origine, ou non approuvés, entraîne la déchéance de toute garantie sur le produit. La maison LINEA LIGHT décline toute responsabilité pour les dommages provoqués par un de ses produits monté de façon non conforme aux instructions.

[1]: Dénuder les câbles sur 7,5 mm.
[2]: Sertir le connecteur avec l'outil adapté.
[3]: Réchauffer le connecteur avec un générateur d'air chaud ou une petite flamme douce jusqu'au rétrécissement complet de la gaine et la fonte de l'adhésif.

ATTENTION : NE PAS DIRIGER LE GÉNÉRATEUR D'AIR CHAUD OU UNE PETITE FLAMME VERS LE PROFILÉ EN EPS.

ESPAÑOL

INSTRUCCIONES PARA UN MONTAJE, UNA UTILIZACIÓN Y UN MANTENIMIENTO CORRECTOS

ATENCIÓN: el personal especializado en la instalación y en el posterior mantenimiento ordinario y extraordinario ha de consultar y guardar estas instrucciones. La instalación y el mantenimiento han de realizarse con el equipo desconectado de la corriente. Un técnico especializado deberá realizar todas las operaciones. El equipo puede ser peligroso y la garantía queda anulada en caso de modificaciones o alteraciones de éste y cuando se incumplen las indicaciones facilitadas a continuación. El equipo puede alcanzar temperaturas elevadas durante el funcionamiento y, por consiguiente, se ha de evitar el contacto con personas, animales o cosas. Los productos se han de instalar obligatoriamente con alimentaciones, cableados y accesorios originales de Linea Light Group o, de otra forma, deben ser aprobados por la empresa misma. El uso de accesorios no originales, o no aprobados, anula todas las garantías del producto. La empresa LINEA LIGHT queda eximida de toda responsabilidad por los daños causados por uno de sus productos no montado en cumplimiento de las instrucciones.

[1]: Pelar los cables de 7.5 mm.
[2]: Unir el conector con una herramienta adecuada.
[3]: Calentar el conector con un generador de aire caliente o una pequeña llama suave hasta el completo estrechamiento de la funda y la fusión del adhesivo.

ADVERTENCIA: NO DIRIGIR EL GENERADOR DE AIRE CALIENTE O DE PEQUEÑA LLAMA HACIA EL PERFIL EPS.

DEUTSCH

ANWEISUNGEN FÜR DIE KORREKTE MONTAGE, GEBRAUCH UND WARTUNG

ACHTUNG: Diese Anweisungen müssen von qualifizierten Elektrikern gelesen und aufbewahrt werden, die für die Installation und die anschließende ordentliche und außerordentliche Wartung zuständig sind. Die Installation und Wartung der Leuchte darf nur dann durchgeführt werden, wenn die Leuchte vom Stromnetz getrennt ist. Alle Eingriffe dürfen nur von einem qualifizierten Elektriker durchgeführt werden. Die Durchführung von Änderungen am Produkt und die Nichtbeachtung der unten stehenden Anweisungen führen zu einem sofortigen Verfall vom Garantieanspruch und beeinträchtigen die Gerätesicherheit! Die Leuchte kann sehr heiß werden, wenn sie eingeschaltet ist. Den Kontakt mit Personen, Tieren und Gegenständen vermeiden. Die Produkte müssen obligatorisch mit Originalstromversorgung, Originalkabeln und Originalzubehör der Linea Light Group oder mit Teilen, die von der Linea Light Group ausdrücklich empfohlen sind, installiert werden. Die Verwendung von nicht originalem oder nicht vom Hersteller empfohlenem Zubehör führt zu einem sofortigen Verfall vom Garantieanspruch für das Produkt. Die Firma LINEA LIGHT übernimmt keine Haftung für Schäden, die durch ein Produkt verursacht worden sind, bei dessen Montage die Anweisungen nicht beachtet worden sind.

[1]: Die Kabel auf 7,5 mm abmanteln.
[2]: Verbindung mit einem geeigneten Werkzeug crimpen.
[3]: Verbindung mit Heißlufterzeuger oder kleiner, schwacher Flamme erwärmen, bis die Ummantelung vollständig zusammengezogen und der Klebstoff geschmolzen ist.

ACHTUNG! HEISSLUFTERZEUGER ODER KLEINE FLAMME NIE ZUM EPS-PROFIL RICHTEN.

Q1390

i-LED a brand of linea light group
LINEA LIGHT S.R.L VIA DELLA FORNACE, 59 Z.I. 31023 CASTELMINIO DI RESANA (TV) TEL: +39 04237868

FIG. 1

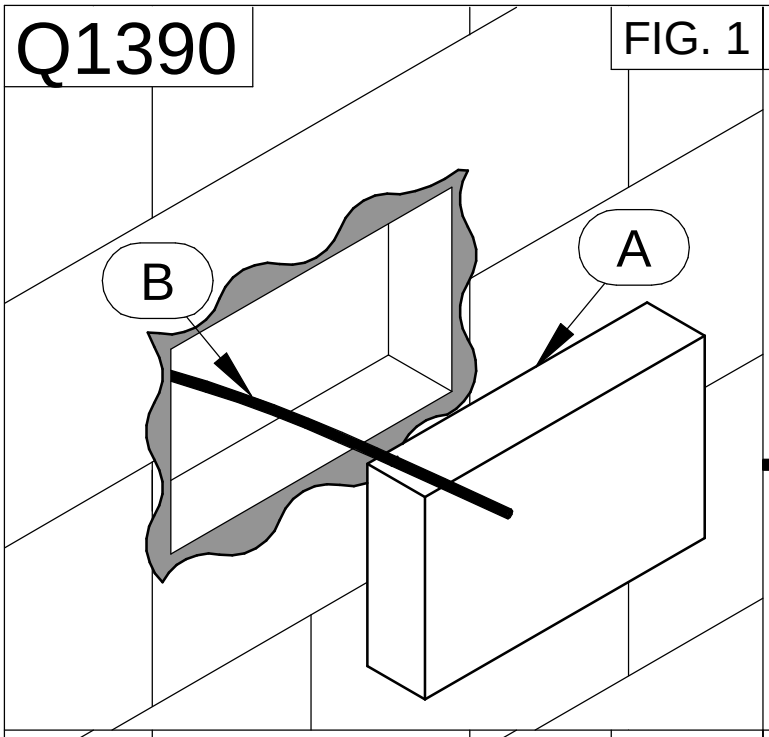

FIG. 2

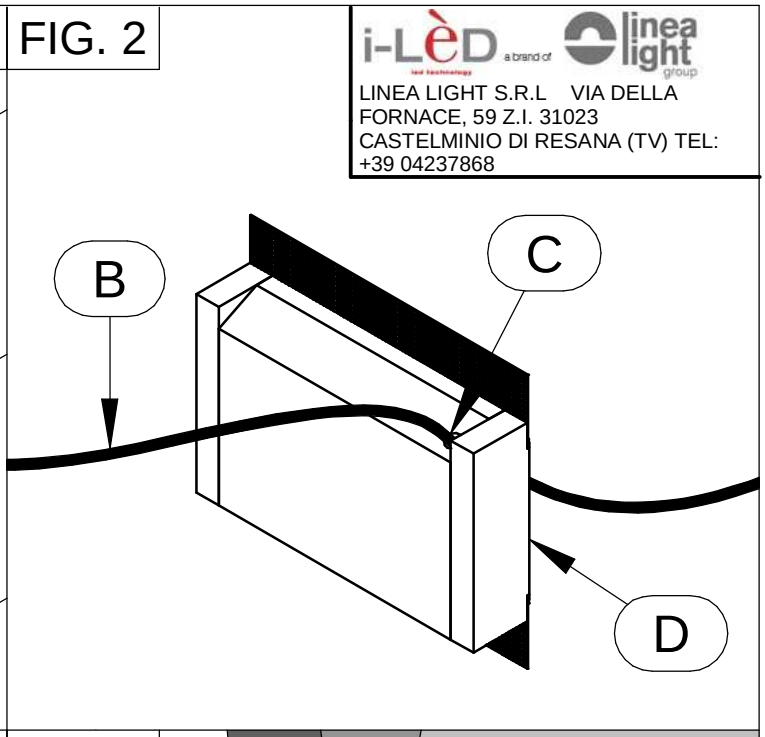

FIG. 3

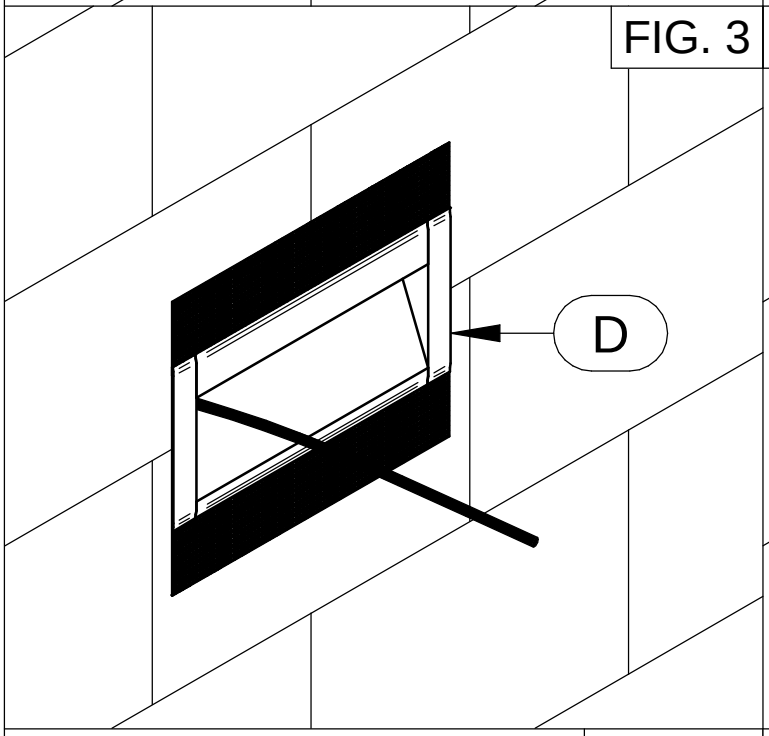

FIG. 4

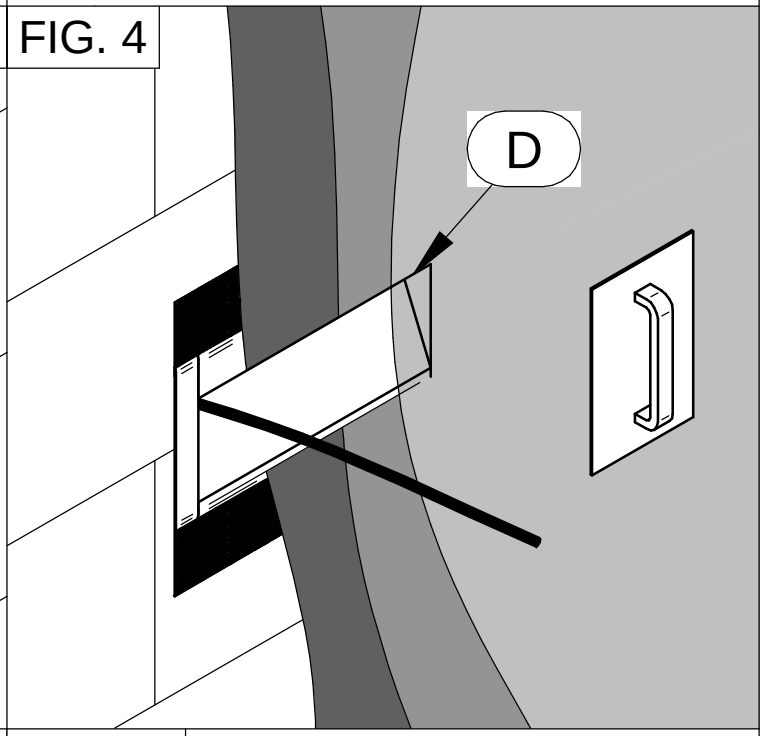

FIG. 5A

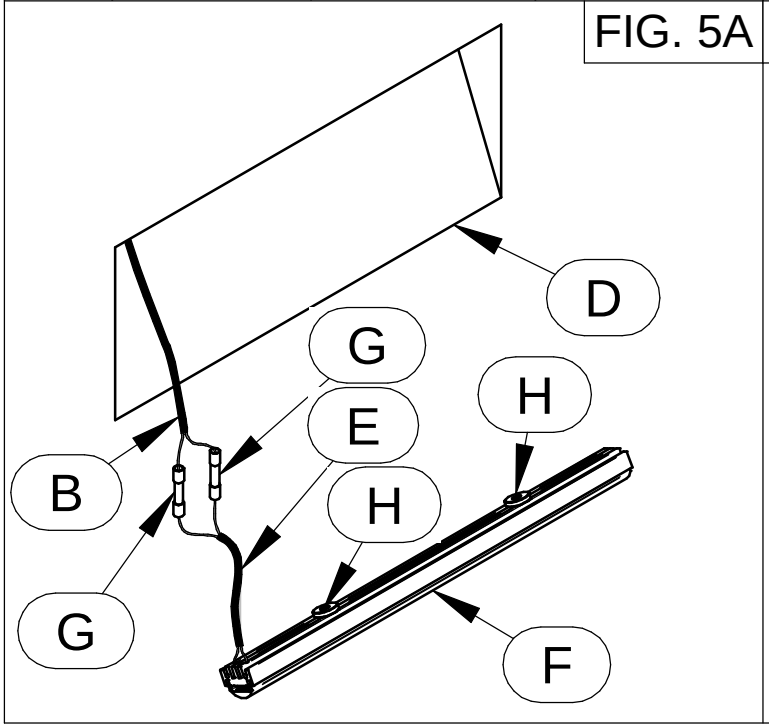

FIG. 5B

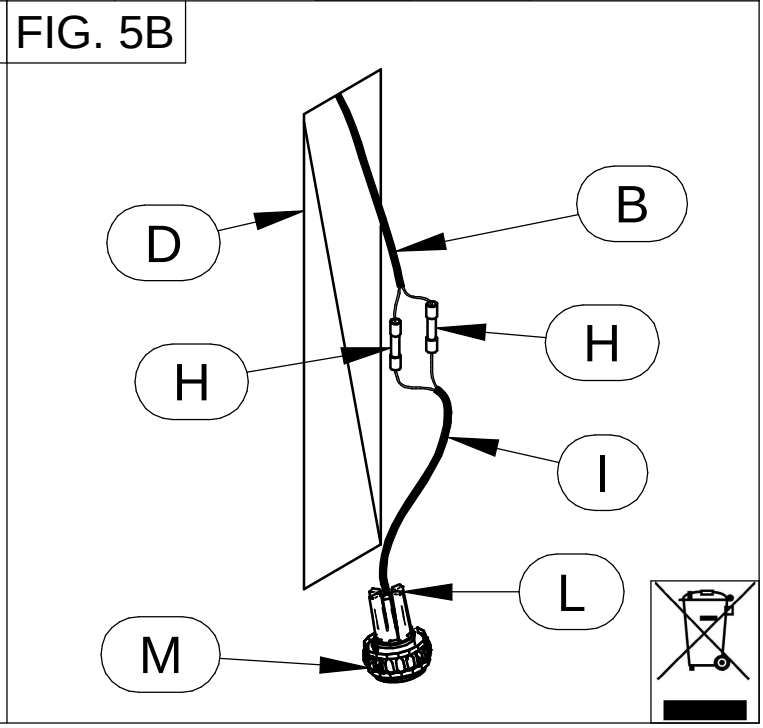

LINEA LIGHT S.R.L VIA DELLA FORNACE, 59 Z.I. 31023 CASTELMINIO DI RESANA (TV) TEL: +39 04237868

ISTRUZIONI DI MONTAGGIO - MOUNTING INSTRUCTIONS

ITALIANO

ISTRUZIONI PER IL CORRETTO MONTAGGIO, UTILIZZO E MANUTENZIONE

ATTENZIONE: Queste istruzioni devono essere consultate e conservate dal personale specializzato nell'installazione e successiva manutenzione ordinaria e straordinaria. L'installazione e la manutenzione vanno effettuate ad apparecchio scollegato dalla rete dell'alimentazione. Tutte le operazioni devono essere effettuate da un tecnico specializzato. Modifiche o manomissioni del prodotto e il non rispetto delle indicazioni di seguito riportate annullano la garanzia possono rendere l'apparecchio pericoloso. L'apparecchio può raggiungere temperature elevate durante l'esercizio e pertanto occorre evitare il contatto con persone, animali o cose. La ditta LINEA LIGHT declina ogni responsabilità per i danni causati da un proprio prodotto montato in modo non conforme alle istruzioni.

[1]: Estrarre le controcasse (A) dall'incavo della muratura.

[2]: Realizzare il foro (C) nell'articolo (D) in corrispondenza della partenza della sorgente luminosa e far passare il cavo di rete (B).

[3]: Inserire l'articolo (D) in modo tale che la sua superficie esterna sia sullo stesso livello dell'intonaco finale.

[4]: Completare l'installazione con vari strati di intonaco assicurandosi di far aderire la rete al primo strato.

ENGLISH

INSTRUCTIONS FOR CORRECT ASSEMBLY, USE AND MAINTENANCE

WARNING: This instruction sheet must be consulted and retained by the person responsible for installation and ordinary and extraordinary maintenance. Before beginning installation or maintenance operations switch off the mains supply. All these operations must be carried out by a specialised technician. Tampering or modifying the product or failing to comply with the instructions below will void the guarantee and could render the product dangerous. Given that this fixture may reach high temperatures it is important to ensure that persons, animals or other objects do not come into direct contact with it. LINEA LIGHT disclaims all responsibility for damage caused by products that have been not been assembled in compliance with the instructions.

[1]: Extract the outer casing (A) from the cavity in the wall.

[2]: Drill hole (C) into item (D) in correspondence to where the light source begins and pass the network cable through it (B).

[3]: Insert item (D) so that its external surface is flush with the final plasterwork.

[4]: Complete the installation with various layers of plastering making sure that the network adheres to the first layer.

FRANÇAIS

NOTICE DE MONTAGE, UTLISATION ET MAINTENANCE

ATTENTION: Ces instructions doivent être consultées et conservées par le personnel spécialisé dans l'installation et la maintenance successive, ordinaire et extraordinaire. L'installation et la maintenance seront effectuées avec l'appareil débranché du réseau d'alimentation. Toutes les opérations doivent être effectuées par un technicien expert. Toute modification ou détérioration du produit et le non respect des indications reportées ci-après annule la garantie et peut rendre l'appareil dangereux. L'appareil peut atteindre des températures élevées durant le fonctionnement et donc il faut éviter le contact avec personnes, animaux ou objets. La maison LINEA LIGHT décline toute responsabilité pour les dommages provoqués par un de ses produits monté de façon non conforme aux instructions.

[1]: Extraire les boîtier d'encastrement (A) de la saignée de la maçonnerie.

[2]: Réaliser l'orifice (C) dans l'article (D) en correspondance du départ de la source lumineuse et faire passer le câble de secteur (B).

[3]: Insérer l'article (D) de manière à ce que sa superficie externe soit au même niveau que l'enduit final.

[4]: Compléter l'installation avec les différentes couches d'enduit en s'assurant de faire adhérer la grille à la première couche.

ESPAÑOL

INSTRUCCIONES PARA UN MONTAJE, UNA UTILIZACIÓN Y UN MANTENIMIENTO CORRECTOS

ATENCIÓN: el personal especializado en la instalación y en el posterior mantenimiento ordinario y extraordinario ha de consultar y guardar estas instrucciones. La instalación y el mantenimiento han de realizarse con el equipo desconectado de la corriente. Un técnico especializado deberá realizar todas las operaciones. El equipo puede ser peligroso y la garantía queda anulada en caso de modificaciones o alteraciones de éste y cuando se incumplen las indicaciones facilitadas a continuación. El equipo puede alcanzar temperaturas elevadas durante el funcionamiento y, por consiguiente, se ha de evitar el contacto con personas, animales o cosas. La empresa LINEA LIGHT queda eximida de toda responsabilidad por los daños causados por uno de sus productos no montado en cumplimiento de las instrucciones.

[1]: Retirar las carcasas (A) del hueco de la pared.

[2]: Hacer el agujero (C) en el artículo (D) al inicio de la fuente de luz y pasar el cable de red (B).

[3]: Colocar el artículo (D), de tal manera que su superficie exterior esté al mismo nivel del yeso final.

[4]: Complete la instalación con varias capas de yeso asegurándose de unir la red a la primera capa.

DEUTSCH

ANWEISUNGEN FÜR DIE KORREKTE MONTAGE, GEBRAUCH UND WARTUNG

ACHTUNG: Diese Anweisungen müssen von qualifizierten Elektrikern gelesen und aufbewahrt werden, die für die Installation und die anschließende ordentliche und außerordentliche Wartung zuständig sind. Die Installation und Wartung der Leuchte darf nur dann durchgeführt werden, wenn die Leuchte vom Stromnetz getrennt ist. Alle Eingriffe dürfen nur von einem qualifizierten Elektriker durchgeführt werden. Die Durchführung von Änderungen am Produkt und die Nichtbeachtung der unten stehenden Anweisungen führen zu einem sofortigen Verfall vom Garantieanspruch und beeinträchtigen die Gerätesicherheit! Die Leuchte kann sehr heiß werden, wenn sie eingeschaltet ist. Den Kontakt mit Personen, Tieren und Gegenständen vermeiden. Die Firma LINEA LIGHT übernimmt keine Haftung für Schäden, die durch ein Produkt verursacht worden sind, bei dessen Montage die Anweisungen nicht beachtet worden sind.

[1]: Die Gehäuse (A) aus der Mauervertiefung nehmen.

[2]: Bohrung (C) am Artikel (D) in Übereinstimmung mit dem Beginn der Lichtquelle vornehmen und Netzkabel (B) durchführen.

[3]: Artikel (D) so einführen, dass die Außenseite auf gleicher Höhe mit dem endgültigen Verputz liegt.

[4]: Einbau mit mehreren Schichten Verputz vervollständigen. Darauf achten, dass das Netz an der ersten Schicht angebracht wird.