ISTRUZIONI DI MONTAGGIO - MOUNTING INSTRUCTIONS

LED-FGI515

Serie : IRIS67 - IRIS67 ELLIPTIC

I

L'APPARECCHIO DEVE ESSERE INSTALLATO DA PERSONALE QUALIFICATO.

L'AZIENDA DECLINA OGNI RESPONSABILITÀ QUALORA L'INSTALLAZIONE NON AVVENGA SECONDO LE NORME VIGENTI.

LASCIARE UNA COPIA DI QUESTE ISTRUZIONI AL RESPONSABILE DELLA MANUTENZIONE.

CONSERVARE L'ETICHETTA DELL'IMBALLO ORIGINALE PER EVENTUALI RECLAMI FUTURI.

GB

THIS FICTURE MUST BE INSTALLED BY A QUALIFICATED ELECTRICIAN.

LINEA LIGHT IS NOT RESPONSIBLE IF ITS FIXTURES ARE NOT INSTALLED ACCORDING TO LOCAL SAFETY STANDARDS.

PLEASE LEAVE A COPY OF THESE INSTRUCTIONS TO THE PERSON RESPONSABLE FOR THE MAINTENANCE OF THE INSTALLATION.

KEEP THE LABEL OF THE ORIGINAL PACKING FOR THE EVENTUAL FUTURE CLAIMS.

F

L'APPEREIL DOIT ETRE INSTALLE PAR ELECTRICIENS QUALIFIES.

LINEA LIGHT NE PEUT PAS ETRE RESPONSABLE POUR TOUTES INSTALLATIONS QUI NE RESPECTENT PAS LES NORMES DE SECURITE EN VIGUER.

LAISSER UNE COPIE DE CES INSTRUCTIONS AU RESPONSABLE DE L'ENTRETIEN DU SYSTEME.

GARDER L'ETIQUETTE DE L'EMBALLAGE ORIGINAL POUR EVENTUELLES RECLAMATIONS FUTURES.

D

DAS GERÄT MUSS VON ELEKTROINSTALLATEUREN MONTIERT WERDEN.

LINEA LIGHT IST NICHT VERANTWORTLICHT WENN DIE MONTAGE NICHT GEMAß DER SICHERHEITSVORSCHRIFTEN STATTFINDETT.

DIESES HINWEISBLATT MUß VOM INSTANDHALTUNGSLEITER AUFBEWAHRT WERDEN.

BEI REKLAMATIONEN BITTE DEN ARTIKELAUFKLEBER AUS DER LEUCHTENVERPACKUNG BEIFÜGEN.

E

EL APARATO DEBE SER INSTALADO POR ELECTRICISTAS CUALIFICADOS.

LINEA LIGHT NO SE RESPONSABILIZARA DE TODAS LAS INSTALLACIONES QUE NO RESPETEN LAS NORMAS DA SEGURIDAD EN VIGOR.

ENTREGAR UNA COPIA DE ESTAS INSTRUCCIONES AL RESPONSABLE DE LA INSTALACION.

CONSERVAR LA ETIQUETA DEL EMBALAJE ORIGINAL PARA POSIBLES RECLAMACIONES.

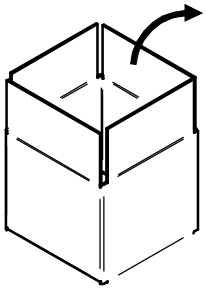

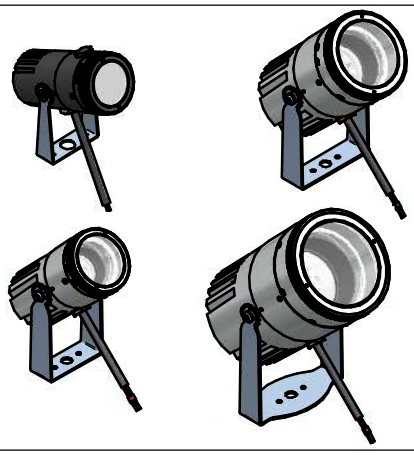



NON INCLUSO
NOT INCLUDED

COD.	L.
84890	250mm
98112	700mm

INCLUSO
INCLUDED



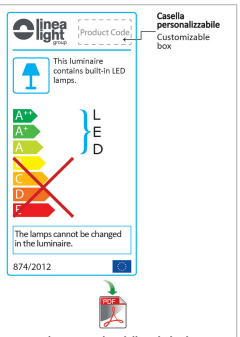

Etichetta energetica scaricabile dal sito
www.linealight.com
Energy label downloaded from the website
www.linealight.com

ISTRUZIONI / INSTRUCTIONS

1

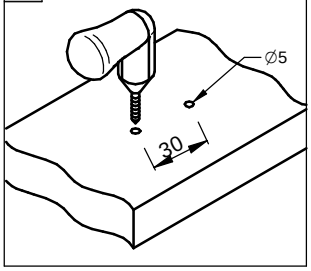

2

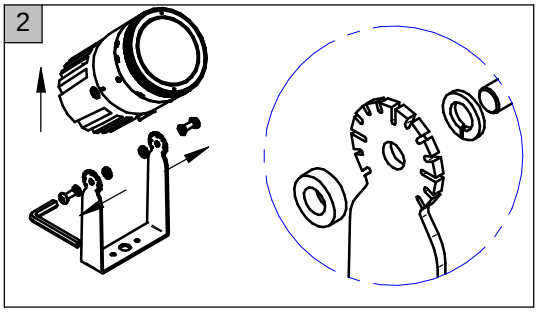

3

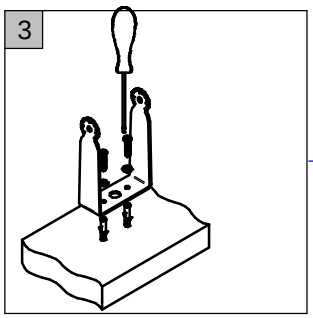



4

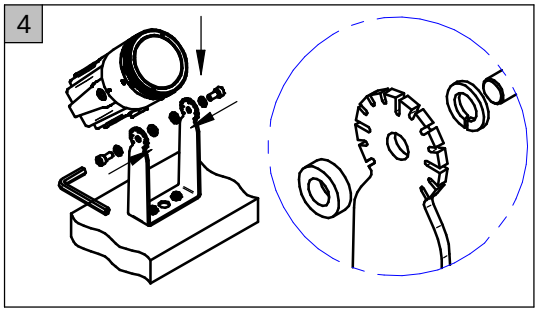

5

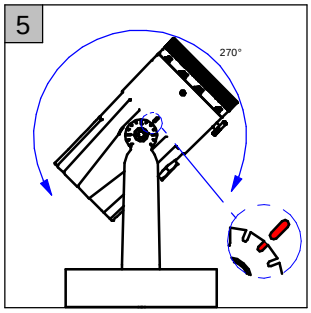

6

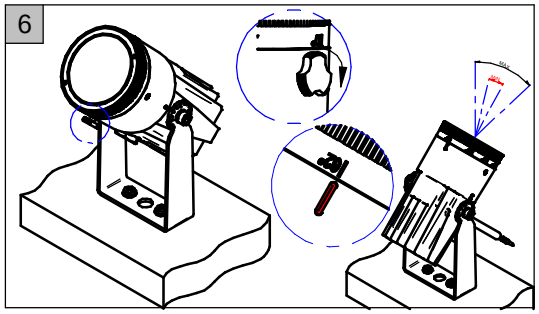

IRIS67 +(84890-98112)

A1

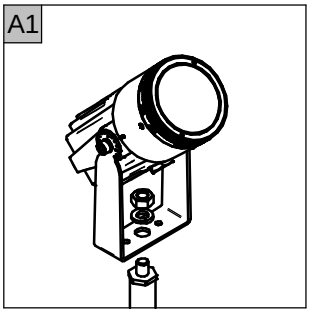

A2

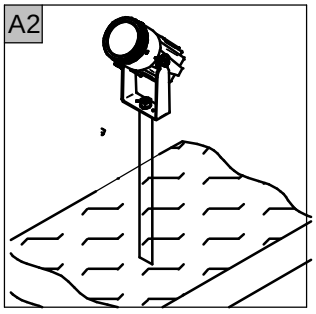

A3 = 5

A4 = 6

Revisione: - Data di creazione :09/01/2015 - Data ultima modifica : 08/10/2019

ISTRUZIONI DI MONTAGGIO - MOUNTING INSTRUCTIONS

LED-FGI515

Serie : IRIS67 - IRIS67 ELLIPTIC

IRIS67 ELLIPTIC

B1

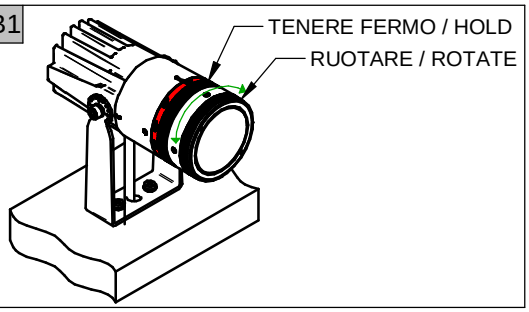

B2

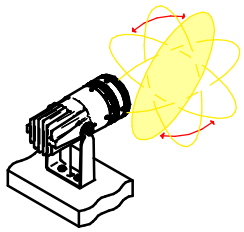

I

Procedura di cablaggio

1 Chiudere l' interuttore generale OFF
2 Collegare i faretti all' alimentatore
3 Collegare l' alimentatore alla rete
4 Aprire l' interuttore generale ON

N.B
Tutte le operazioni di manutenzione ed installazione vanno eseguite con l' interuttore generale in posizione OFF

Non collegare più faretti in parallelo all' uscita dello stesso alimentatore

I faretti necessitano di corrente costante stabilizzata

IL FARETTO RISULTA GARANTITO SOLO CON ALIMENTATORI DISTRIBUITI DA i-LèD

GB

Wiring procedure

1 Switch off the main switch OFF
2 Connect the spotlights to the power supply unit.
3 Connect the power supply unit to the network
4 Switch on the main switch ON

N.B
All the maintenance and installation procedures must be carried out with the main switch in position OFF

Do not connect too many parallel spotlights to the output of the same power supply unit

Use stabilized constant current for the spotlights

SPOTLIGHTS ARE GUARANTEED ONLY IF POWER SUPPLY UNITS DISTRIBUTED BY i-LèD ARE USED

F

Procédure de câblage

1 Couper le disjoncteur OFF
2 Relier les spots au driver
3 Relier le driver au réseau
4 Connecter le disjoncteur ON

N.B.
Toutes les opérations de maintenance et d'installation seront effectuées avec le disjoncteur sur la position OFF

Ne pas relier plusieurs spots en parallèle sur la sortie du même driver

Les spots nécessitent d'un courant constant stabilisé

LE SPOT EST GARANTI SEULEMENT AVEC LES DRIVERS DISTRIBUES PAR i-LèD

D

Anleitung zur Verkabelung

1 Schalten Sie den Hauptschalter aus OFF
2 Schliessen Sie die Strahler an dem Stromversorgungsgeraet an
3 Schliessen Sie das Stromversorgungsgeraet ans Netz an
4 Schalten Sie den Hauptschalter ein ON

N.B
Die Wartungs - und Instandhaltungsvorgänge müssen mit Hauptschalter in Position durchgeführt werden OFF

Schalten Sie weiterhin keinen Strahler mehr parallel am Ausgang desselben Stromversorgungsgeräts

Die Strahler brauchen Konstantstrom

DIE GARANTIE IST GÜLTIG NUR FÜR STRAHLER, DIE MIT i-LèD STROMVERSORGUNGSGERÄTEN EINGESPEIST WERDEN.

E

Procedimiento de cableado

1 Cerrar el interruptor general OFF
2 Conectar los focos al alimentador
3 Conectar el alimentador a la red
4 Abrir el interruptor general ON

N.B
Todas las operaciones de mantenimiento e instalación se tendrán que llevar a cabo con el interruptor general en posición OFF

No conectar má focos en paralelo a la salida del mismo alimentador

Los focos necesitan corriente constante estabilizada

EL FOCO SÓLO ESTÁ GARANTIZADO CON ALIMENTADORES DISTRIBUIDOS POR i-LèD

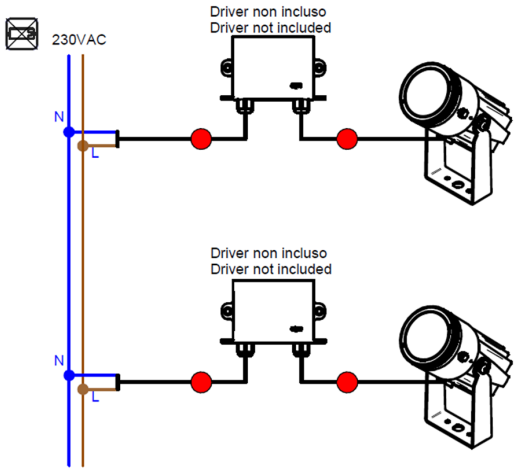

Connessione IP67
IP67 Connection

ACESSORI SUGGERITI PER LA CONNESSIONE / RECOMMENDED ACCESSORIES FOR THE CONNECTION

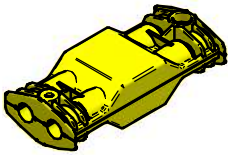

Cod. 84894
SCATAOLA DI CONNESSIONE IP68 4X1,5mm²
ADATTA PER SERRAGGIO CAVI Ø 6,5 - 9,5 mm
JUNCTION BOX IP68 4X1,5mm²
ADAPTERS TO BE USED FOR CABLE Ø 6,5 - 9,5 mm

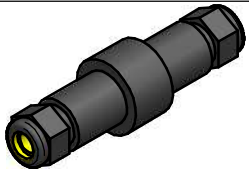

Cod. 84893
CONNESSIONE PRESA-SPINA IP68 3X1,5mm²
ADATTA PER SERRAGGIO CAVI Ø 5 - 14 mm
3 PLOLES PLUG-SOCKET CONNECTION IP68 3X1,5mm²
ADAPTERS TO BE USED FOR CABLE Ø 5 - 14 mm

***(ITA)** - I prodotti devono essere installati tassativamente con alimentazioni, cablaggi e accessori originali del Gruppo Linea Light, o eventualmente approvati dall'azienda. L'utilizzo di accessori non originali, o non approvati, determina il decadimento di ogni garanzia sul prodotto. **(ENG)** - All power supply, wiring and accessories used for product installation shall be original Linea Light Group parts or approved by the company. The warranty will become void if non original or non approved parts are used. **(FRA)** - Les produits doivent impérativement être installés avec des alimentations, des câblages et des accessoires Linea Light Group, ou qui ont été approuvés par l'entreprise. L'utilisation d'accessoires non d'origine, ou non approuvés, entraîne la déchéance de toute garantie sur le produit. **(ESP)** - Los productos se han de instalar obligatoriamente con alimentaciones, cableados y accesorios originales de Linea Light Group o, de otra forma, deben ser aprobados por la empresa misma. El uso de accesorios no originales, o no aprobados, anula todas las garantías del producto. **(GER)** Die Produkte müssen obligatorisch mit Originalstromversorgung, Originalkabeln und Originalzubehör der Linea Light Group oder mit Teilen, die von der Linea Light Group ausdrücklich empfohlen sind, installiert werden. Die Verwendung von nicht originalem oder nicht vom Hersteller empfohlenem Zubehör führt zu einem sofortigen Verfall vom Garantieanspruch für das Produkt.*

Revisione: - Data di creazione :09/01/2015 - Data ultima modifica : 08/10/2019