	ISTRUZIONI DI MONTAGGIO *MOUNTING INSTRUCTIONS*	REVISIONE N°. *REVISION N°.*	DATA	Q1473
		Rev.2	10/23/2025	

SERIE / *SERIES*: PEAK MAXI

BRAND: i-LèD

A **PEAK-MAXI, PEAK-MAXI_L**

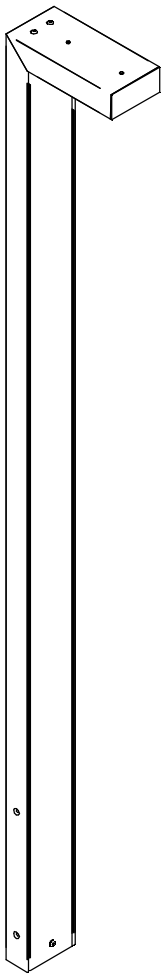

B **PEAK-MAXI_DL**

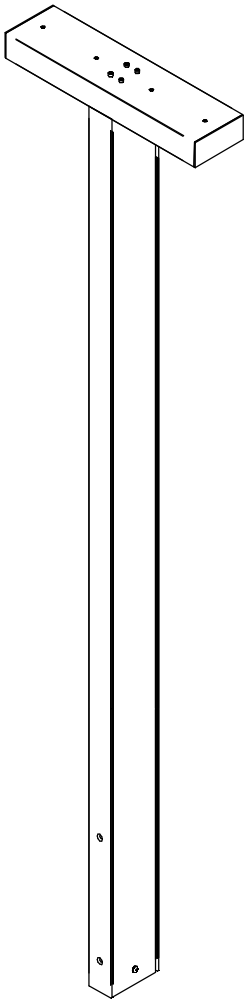

CODICI / CODES

CODE	Input [V]	Dimensions [mm]	Power [W]	Weight [Kg]	Walk Over	Drive Over [Kg]	Safety Class	IP	CRI	CCT [K°] - Energy Class			N° Light Source
										2700	3000	4000	
C00379	220-240	3008x180x396	38	27,8	No	0	**2**	66	80	E	E	E	1
C00380	220-240	3008x180x396	38	27,8	No	0	**2**	66	80	E	E	E	1
C00381	220-240	4500x180x396	45	38	No	0	**2**	66	80	E	E	E	1
C00384	220-240	4500x180x396	56	38	No	0	**1**	66	80	E	E	E	1
C00382	220-240	4500x180x396	90	38	No	0	**2**	66	80	E	E	E	1
C00385	220-240	4500x180x396	90	38	No	0	**1**	66	80	E	E	E	1

Ta -20°C ÷ +50°C

SERIE / *SERIES*: PEAK MAXI
BRAND: i-LèD

Aw **AREA ESPOSTA AL VENTO** *WIND EXPOSED AREA*

DIMENSIONI / DIMENSIONS

A PEAK-MAXI, PEAK-MAXI_L

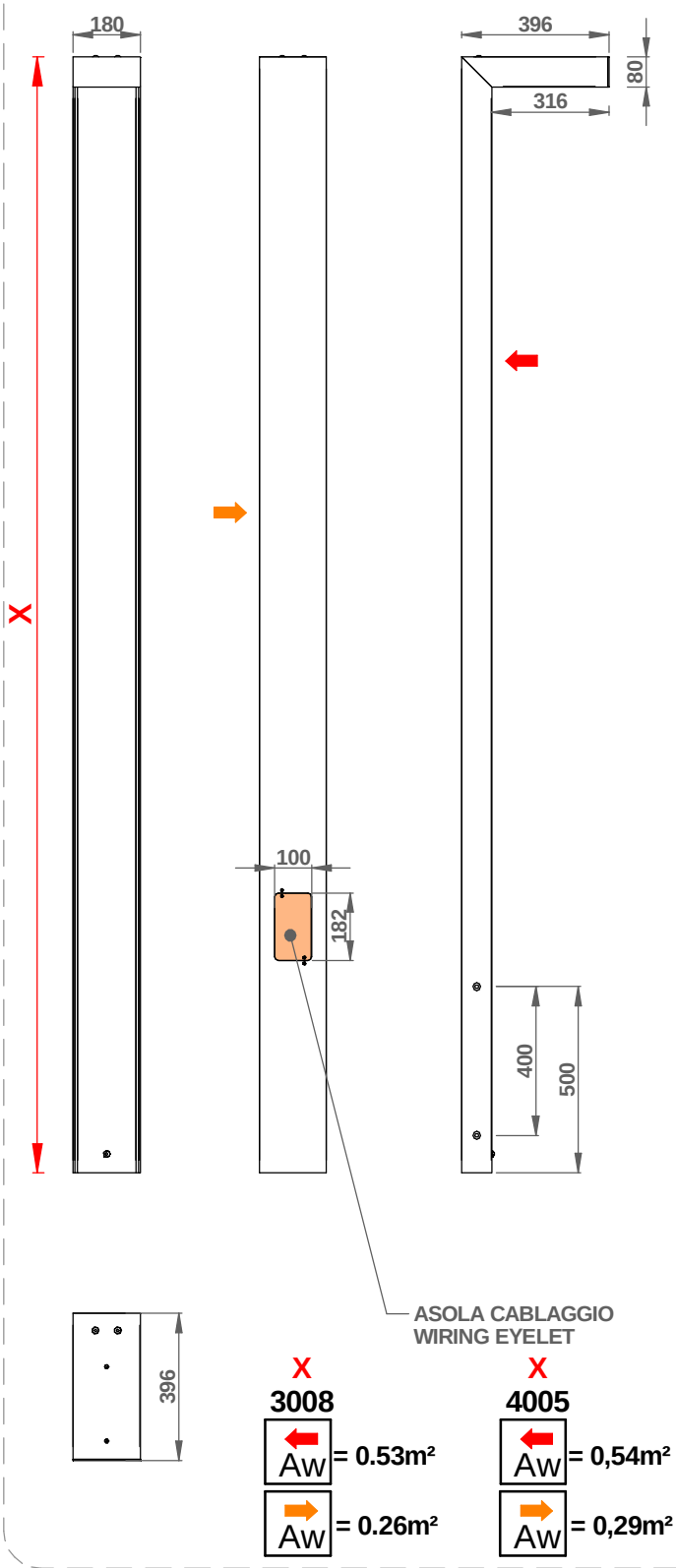

X	Aw	Aw
3008	= 0.53m²	= 0.26m²
4005	= 0,54m²	= 0,29m²

B PEAK-MAXI_DL

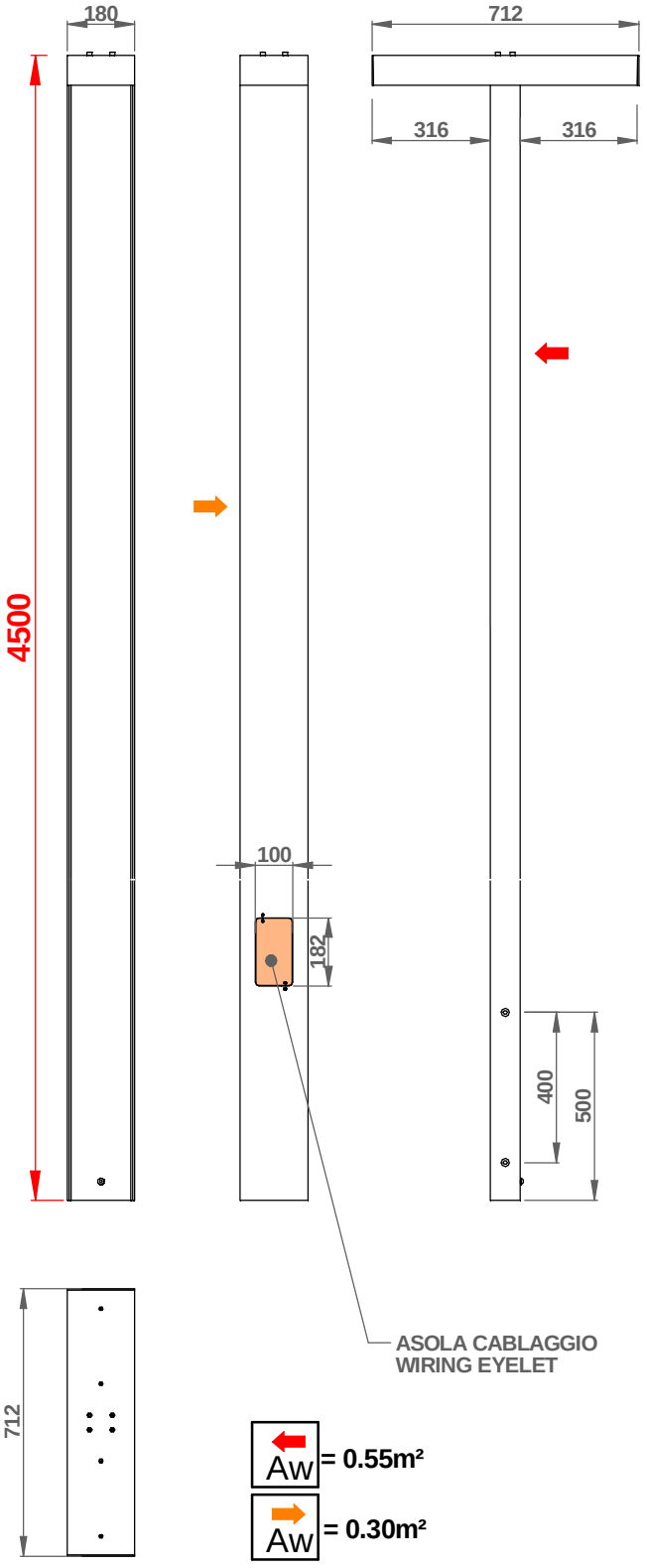

Aw	Aw
= 0.55m²	= 0.30m²

SERIE / *SERIES*: PEAK MAXI

BRAND: i-LèD

ACCESSORI NON INCLUSI / *NOT INCLUDED ACCESSORIES*

Per ridurre il rischio di strangolamento, il cavo flessibile collegato all'aparecchio deve essere efficacemente fissato alla parete, se si trova all'interno del volume di accessibilità.
To reduce the risk of strangulation, the flexible cable connected to the device must be securely fixed to the wall if it is located within the accessible area.

VITI, TASSELLI
SCREWS, ANCHORS

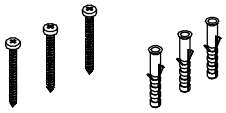

BASE FISSAGGIO
BASE PLATE
C

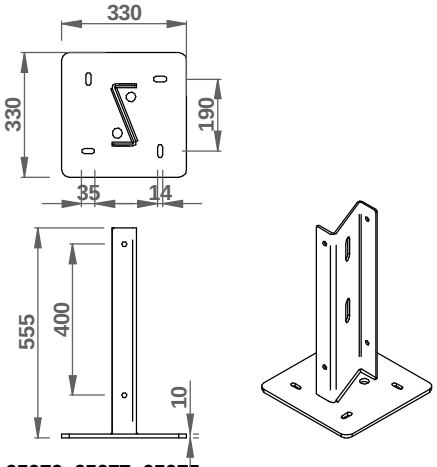

65076, 65077, 65075

BASE FISSAGGIO PER PLINTO
BASE BRACKET CONCRETE
D

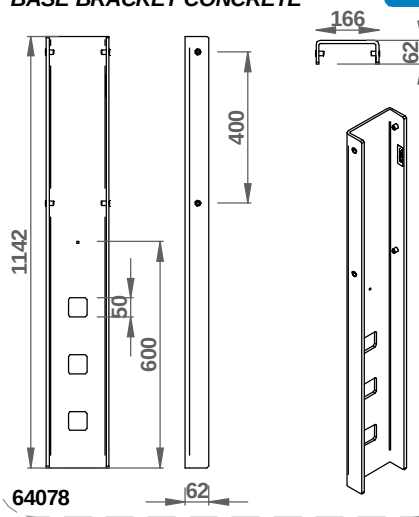

64078

A 1

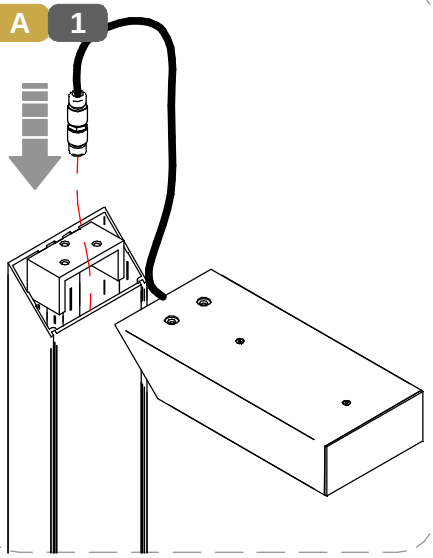

A 2

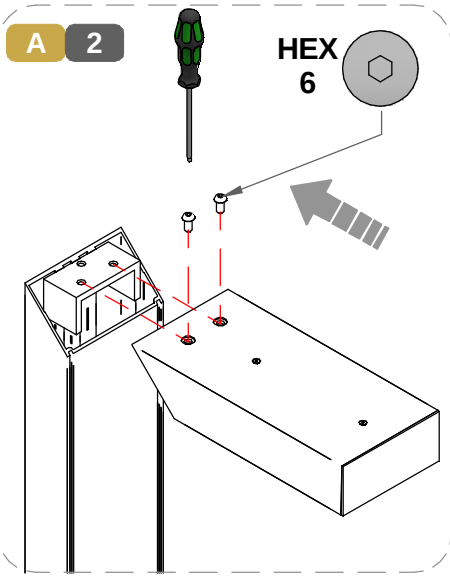

A 3

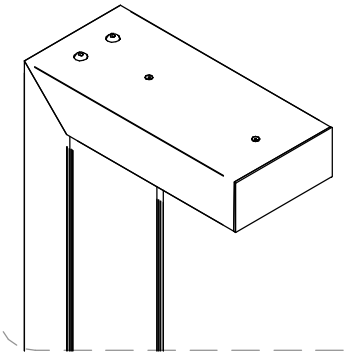

B 1

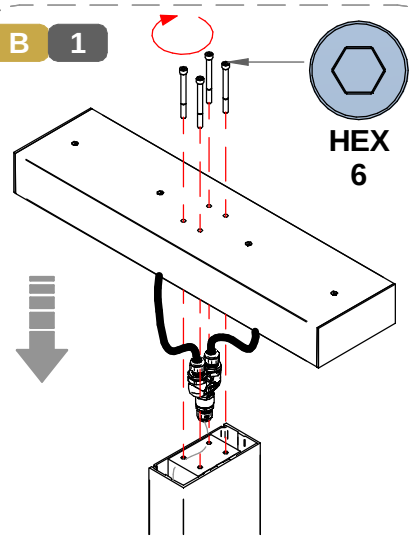

B 2

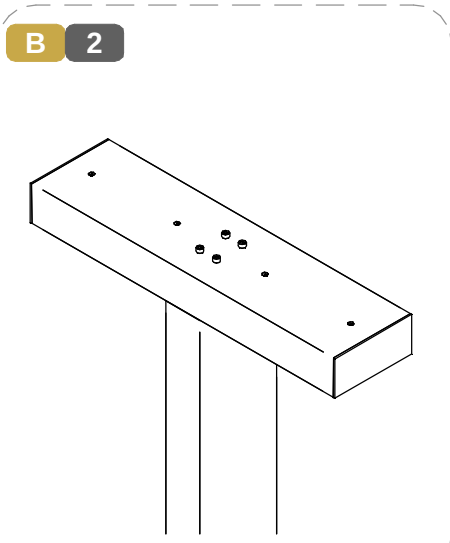

A 1
B

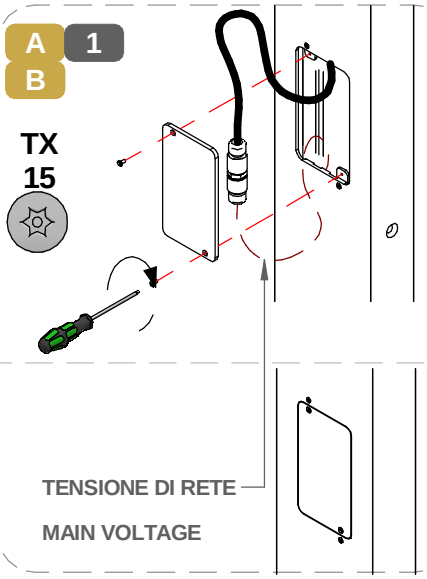

SERIE / *SERIES*: PEAK MAXI

BRAND: i-LèD

C 1

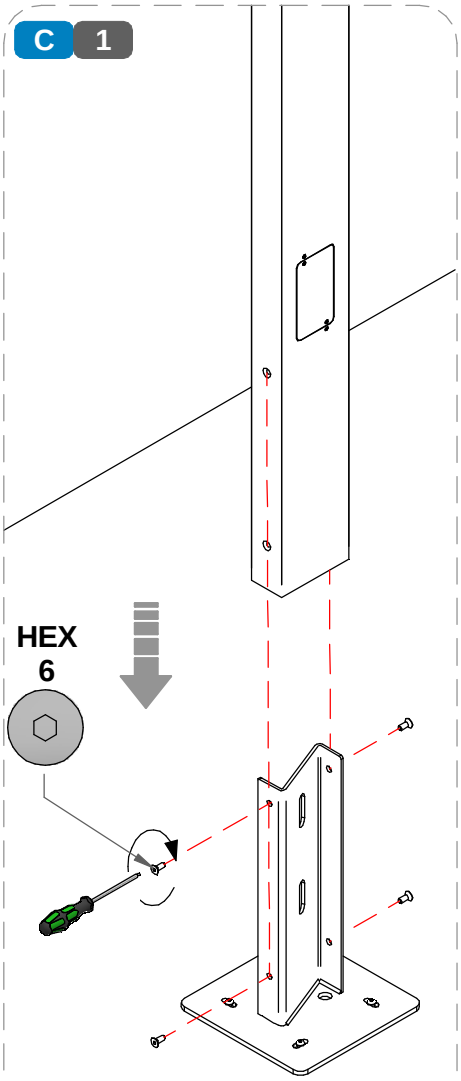

C 2

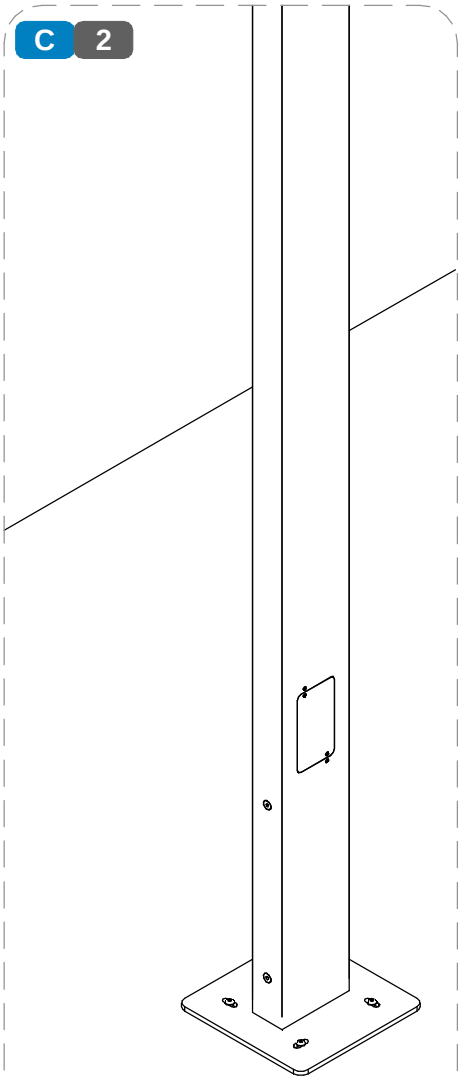

D 1

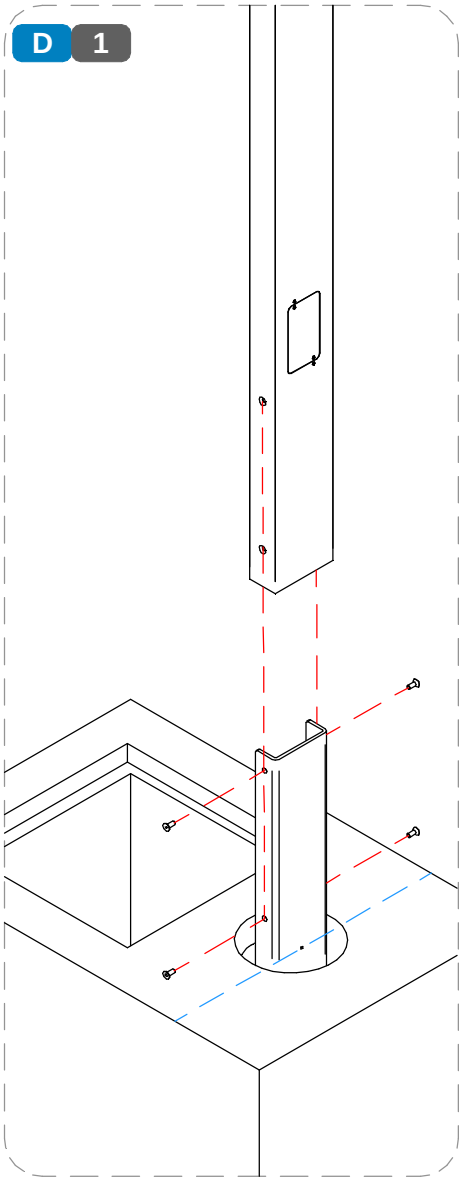

D 2

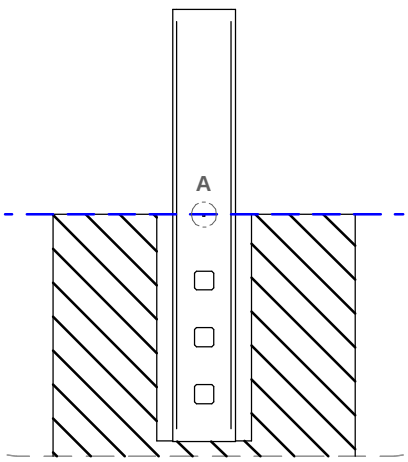

D 3

IL QUADRATO SEGNA LA QUOTA CORRETTA DI INSTALLAZIONE DELLA STAFFA PER CEMENTO

THE SQUARE INDICATES THE CORRECT ELEVATION FOR INSTALLING THE CONCRETE BRACKET

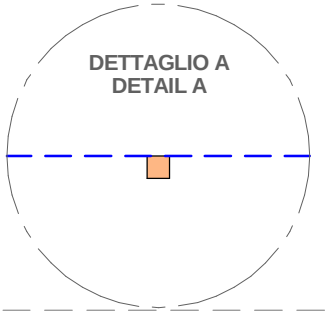

D 4

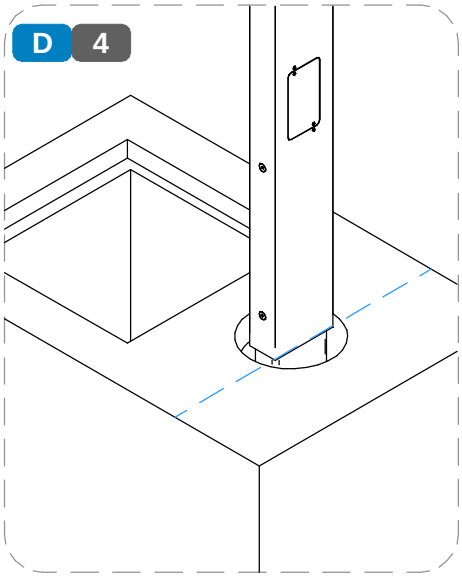

SERIE / *SERIES*: PEAK MAXI

BRAND: i-LèD

MARRONE / BROWN = LINEA / *LINE*
AZZURRO / LIGHT BLUE = NEUTRO / *NEUTRAL*
GIALLO-VERDE / YELLOW-GREEN = TERRA / EARTH CPC | PE

SI RICORDA CHE IL DIMENSIONAMENTO E LA VERIFICA STRUTTURALE DEL PALO E DELLA SUA FONDAZIONE NON SONO IN CARICO A LINEALIGHT MA DEVONO ESSERE COMMISSIONATE AD UN TECNICO/ENTE ABILITATO

PLEASE NOTE THAT STRUCTURAL DESIGN CALCULATIONS AND VERIFICATION OF THE POLE AND ITS FOUNDATION ARE NOT WITHIN LINEALIGHT'S SCOPE OF RESPONSIBILITY. THESE CRITICAL ASSESSMENTS MUST BE PERFORMED BY A QUALIFIED PROFESSIONAL

CABLAGGIO / *WIRING*

1 **TUTTE LE OPERAZIONI DI COLLEGAMENTO ALLA RETE ELETTRICA DEVONO ESSERE CONDOTTE IN MANCANZA DI TENSIONE**

ALL THE WIRING OPERATION MUST BE PERFORMED WITH MCB IN OFF POSITION

2 **SE IL PRODOTTO E' DEFINITO IN CLASSE 1, IL CONDUTTORE DI MESSA A TERRA DI PROTEZIONE DEVE ESSERE SEMPRE COLLEGATO**

IF THE FITTING IS CLASS 1 RATED, THE CPC | EARTH | PE CONDUCTOR MUST BE CONNECTED

3 **SE L'IMPIANTO E' STATO COMPLETATO ED E' IN SICUREZZA, PUO' ESSERE ALIMENTATO**

WHEN THE CIRCUIT IS COMPLETED AND SAFE, MCB CAN BE SET IN ON POSITION

MCB

N° DI PRODOTTI PER MAGNETORTERMICO
N° OF LIGHT FITTINGS PER MCB

CODICE *CODE*	B10	B16	B20	C10	C16	C20
C00379	11	19	23	19	31	39
C00380	30	50	32	51	83	104
C00381	11	19	23	19	31	39
C00384	30	50	32	51	83	104
C00382	11	19	23	19	31	39
C00385	18	30	37	31	50	62

CABLAGGIO IN PARALLELO | *PARALLEL WIRING*
TENSIONE DI RETE | *MAINS VOLTAGE*

AC

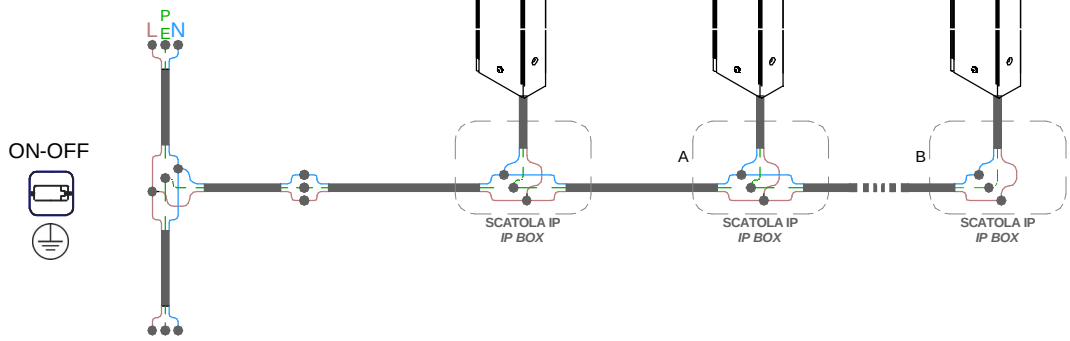

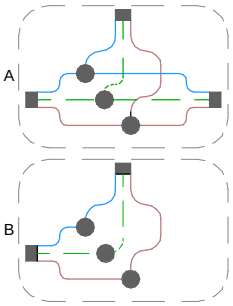

CABLAGGIO IN PARALLELO | *PARALLEL WIRING*
TENSIONE DI RETE | *MAINS VOLTAGE*

AC

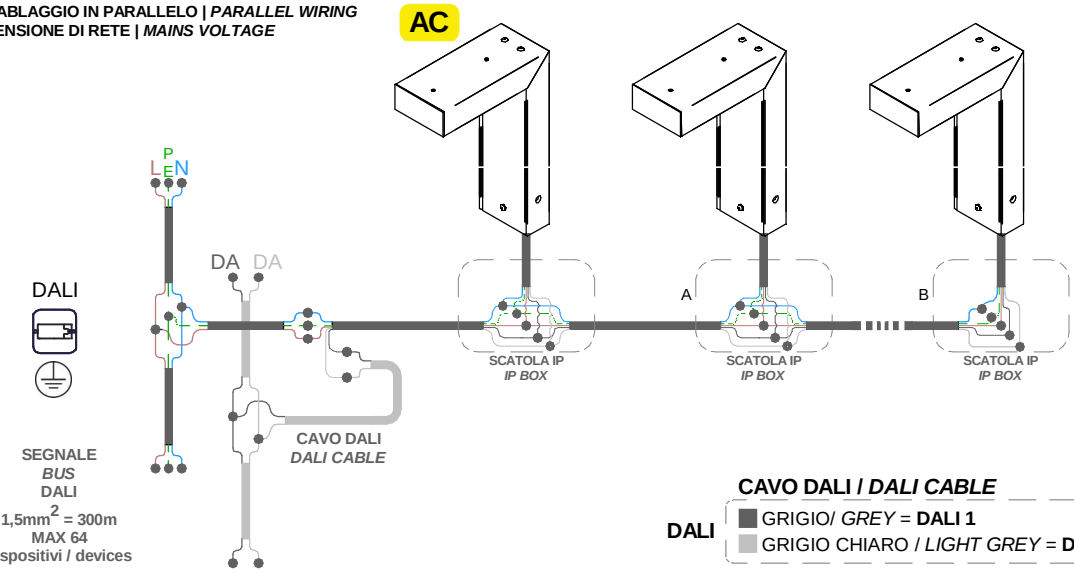

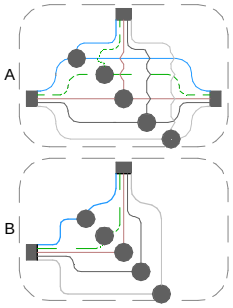

CAVO DALI / *DALI CABLE*

DALI
GRIGIO/ *GREY* = **DALI 1**
GRIGIO CHIARO / *LIGHT GREY* = **DALI 2**

SERIE / *SERIES*: PEAK MAXI

BRAND: i-LèD

CABLAGGIO IN PARALLELO | *PARALLEL WIRING*
TENSIONE DI RETE | *MAINS VOLTAGE*

AC

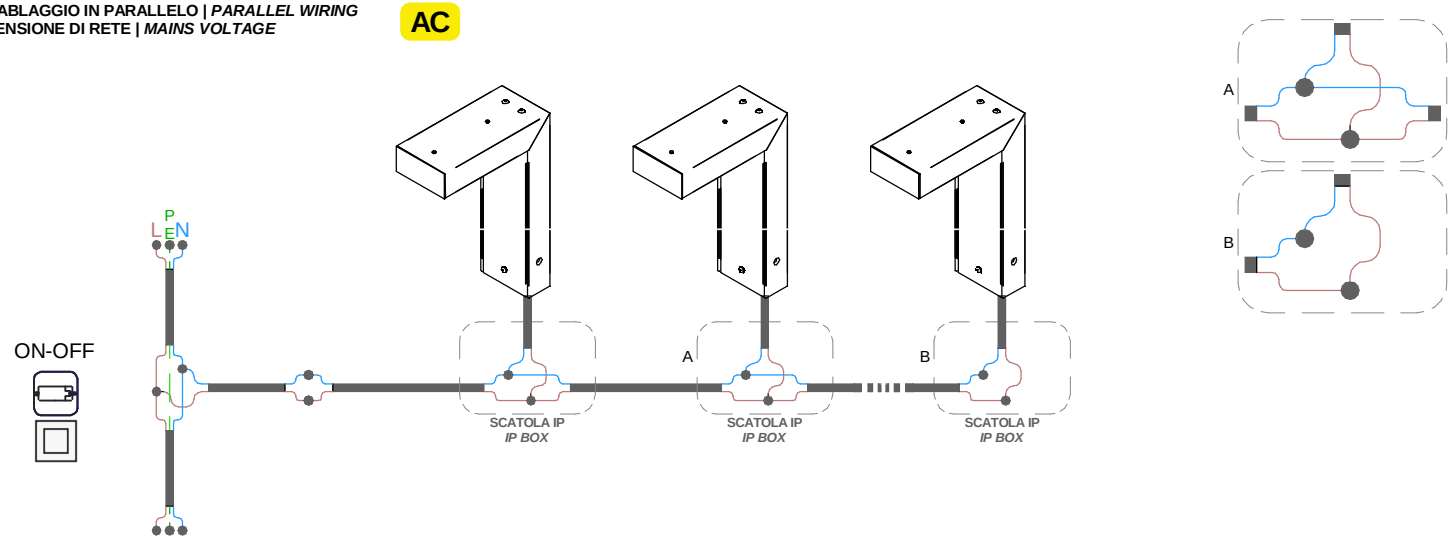

CABLAGGIO IN PARALLELO | *PARALLEL WIRING*
TENSIONE DI RETE | *MAINS VOLTAGE*

AC

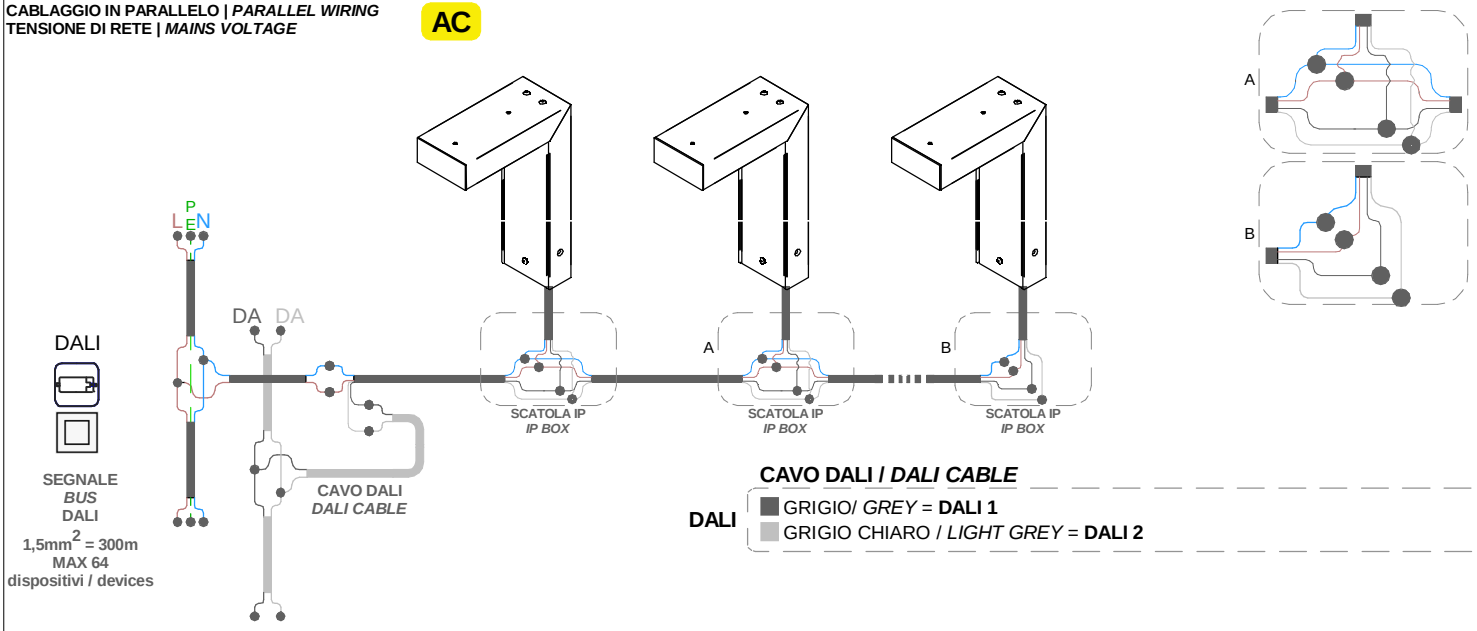

CAVO DALI / *DALI CABLE*

DALI
- GRIGIO/ *GREY* = **DALI 1**
- GRIGIO CHIARO / *LIGHT GREY* = **DALI 2**