linea light group	**ISTRUZIONI DI MONTAGGIO** *MOUNTING INSTRUCTIONS*	**REVISIONE N°.** *REVISION N°.*	**DATA**
		Rev.01	**23/05/2023**

Q1456

SERIE / *SERIES*: DIRIGO

BRAND: i-LED

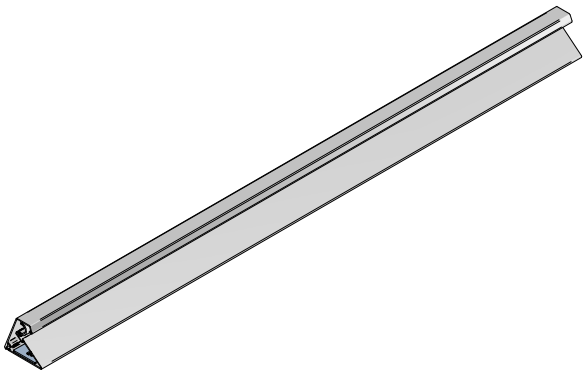

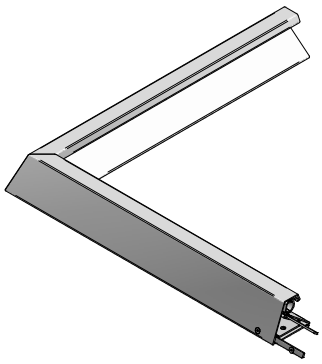

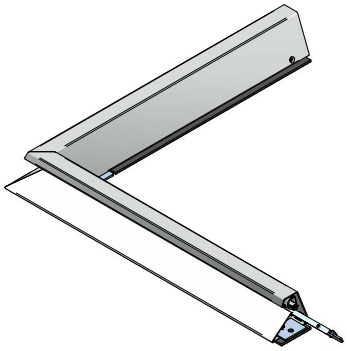

CODES / REFERENCES

CODE	*Dimensions (LxWxH / Ø x H mm)*	*WEIGHT (Kg)*
64645, 64644, 64595	1010x70x63	3
62400, 62401, 62402	1000x70x63	3
64647, 64646, 64597	2000x70x63	3
64664, 64665, 64666	500x500x63	1.7
64667, 64668, 64669	500x500x63	1.7

Ta -20°C ÷ +50°C

Installazione / Manutenzione

L'articolo dovrà essere installato da personale qualificato, **seguendo le normative d'installazione vigenti del paese di appartenenza**;
In caso di malfunzionamento o necessità di manutenzione dell'articolo contattare il servizio clienti Linea Light tramite la seguente mail: **support@linealight.com**.

SONO SEVERAMENTE VIETATE LE OPERAZIONI DI INSTALLAZIONE E MANUTENZIONE DELL'ARTICOLO MENTRE QUEST ULTIMO È IN FUNZIONE; !!! ATTENZIONE !!! DUARANTE IL FUNZIONAMENTO ALCUNE PARTI DELL'APPARECCHIO POSSONO RAGGIUNGERE TEMPERATURE ELEVATE.

Installation / Maintenance

*The article must be installed by qualified personnel, **following the installation regulations in force in your country;***
*In the event of malfunction or need for maintenance of the article, contact Linea Light customer service via the following e-mail: **support@linealight.com**.*

IT IS STRICTLY FORBIDDEN TO INSTALL AND MAINTAIN THE ARTICLE WHILE IT IS IN OPERATION; !!! WARNING !!! DURING OPERATION, CERTAIN PARTS OF THE APPLIANCE MAY REACH HIGH TEMPERATURES.

***LINEA LIGHT declines any kind of responsibility** if the instructions provided in the following instruction manual and in the main manual present in the article's packaging are not followed.*

UTILIZZO CONFORME:

L'apparecchio è garantito esclusivamente se l'articolo in questione sia stato installato seguendo le istruzioni riportate in questo manuale di istruzioni e da quello generale presenti all'interno dell'imballo e scaricabili dal sito: **www.linealight.com**; **In caso di mancata osservazione delle precedenti avvertenze, l'azienda LINEA LIGHT declinerà ogni tipologia di responsabilità.**
Un utilizzo scorretto dell'articolo può influire nella durata utile della lampada e/o potrebbe causarne un guasto precoce.
Evitare la pulizia dell'apparecchio utilizzando agenti chimici aggressivi, è sufficiente passare l'articolo con uno straccio inumidito con acqua.
Per ulteriori avvertenze e/o spiegazioni di eventuali simboli si prega di visionare il foglio istruzioni generale.

CONSERVARE LE PRESENTI ISTRUZIONI PER FUTURI LAVORI DI INSTALLAZIONE/MANUTENZIONE.

COMPLIANT USE:

*The luminaire is only guaranteed if the article in question has been installed in accordance with the instructions given in this instruction manual and the general manual found inside the packaging and downloadable from: **www.linealight.com**;* **In the event of failure to comply with the above warnings, LINEA LIGHT declines all liability.**
Incorrect use of the article may affect the service life of the lamp and/or cause it to fail prematurely.
Avoid cleaning the fixture using harsh chemicals, simply wipe the item with a cloth dampened with water.
For further warnings and/or explanations of possible symbols please refer to the general instruction sheet.

KEEP THESE INSTRUCTIONS FOR FUTURE INSTALLATION/MAINTENANCE WORK.

(ITA) *- I prodotti devono essere installati tassativamente con alimentazioni, cablaggi e accessori originali del Gruppo Linea Light, o eventualmente approvati dall'azienda. L'utilizzo di accessori non originali, o non approvati, determina il decadimento di ogni garanzia sul prodotto.* **(ENG)** *- All power supply, wiring and accessories used for product installation shall be original Linea Light Group parts or approved by the company. The warranty will become void if non original or non approved parts are used.* **(FRA)** *- Les produits doivent impérativement être installés avec des alimentations, des câblages et des accessoires Linea Light Group, ou qui ont été approuvés par l'entreprise. L'utilisation d'accessoires non d'origine, ou non approuvés, entraîne la déchéance de toute garantie sur le produit.* **(ESP)** *- Los productos se han de instalar obligatoriamente con alimentaciones, cableados y accesorios originales de Linea Light Group o, de otra forma, deben ser aprobados por la empresa misma. El uso de accesorios no originales, o no aprobados, anula todas las garantías del producto.* **(GER)** *Die Produkte müssen obligatorisch mit Originalstromversorgung, Originalkabeln und Originalzubehör der Linea Light Group oder mit Teilen, die von der Linea Light Group ausdrücklich empfohlen sind, installiert werden. Die Verwendung von nicht originalem oder nicht vom Hersteller empfohlenem Zubehör führt zu einem sofortigen Verfall vom Garantieanspruch für das Produkt.*

ACCESSORI NON INCLUSI
ACCESSORIES NOT INCLUDED

A. Tappi di chiusura
A. End Caps

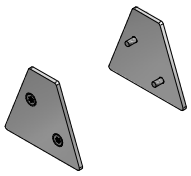

64641
64640
64589
64592

B. Angolo Interno
B. IN-Corner

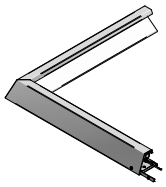

64664
64665
64666

C.Angolo Esterno
C. OUT-Corner



64667
64668
64669

D. Giunzione intermedia
D. Joining caps



64661
64663
64662
64593

E. Unità luminosa*
E. Light Source

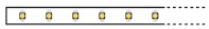

C00916
C00505

DIMENSIONI / *DIMENSIONS*

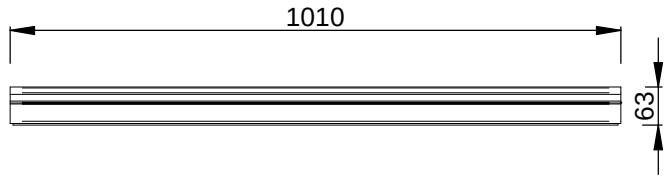

64645
64644
64595

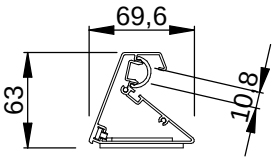

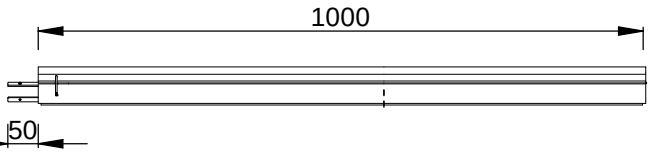

62400
62401
62402

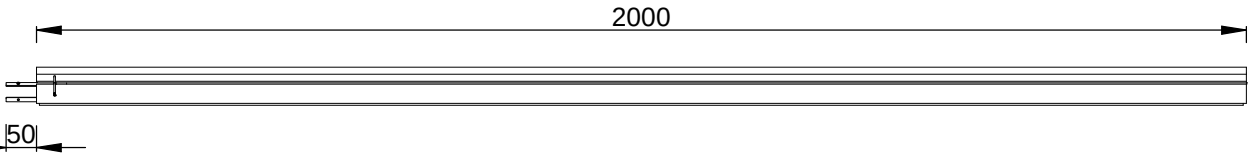

64647
64646
64597

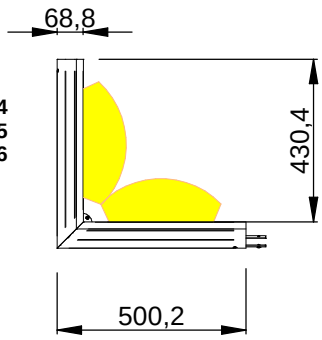

64664
64665
64666

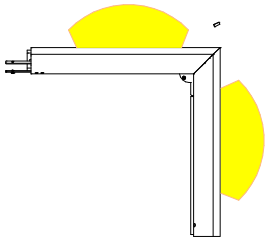

64667
64668
64669

1

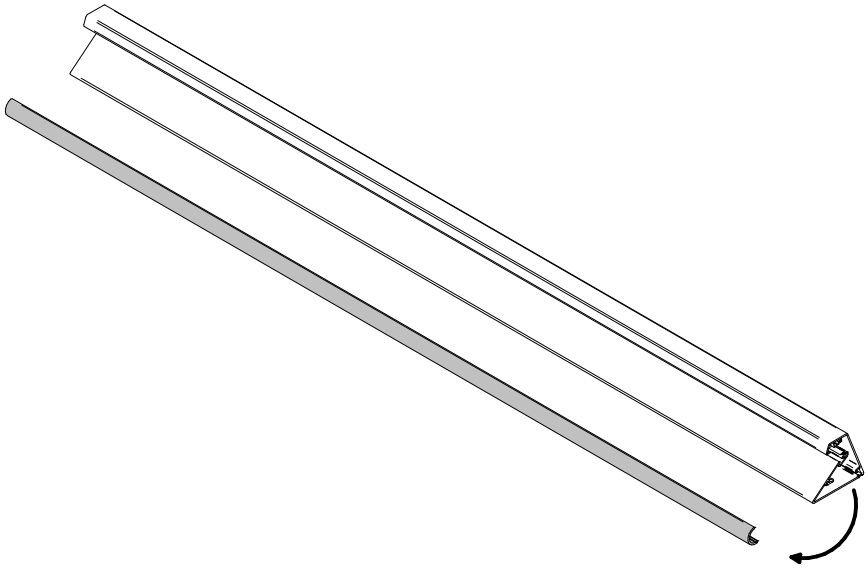

2

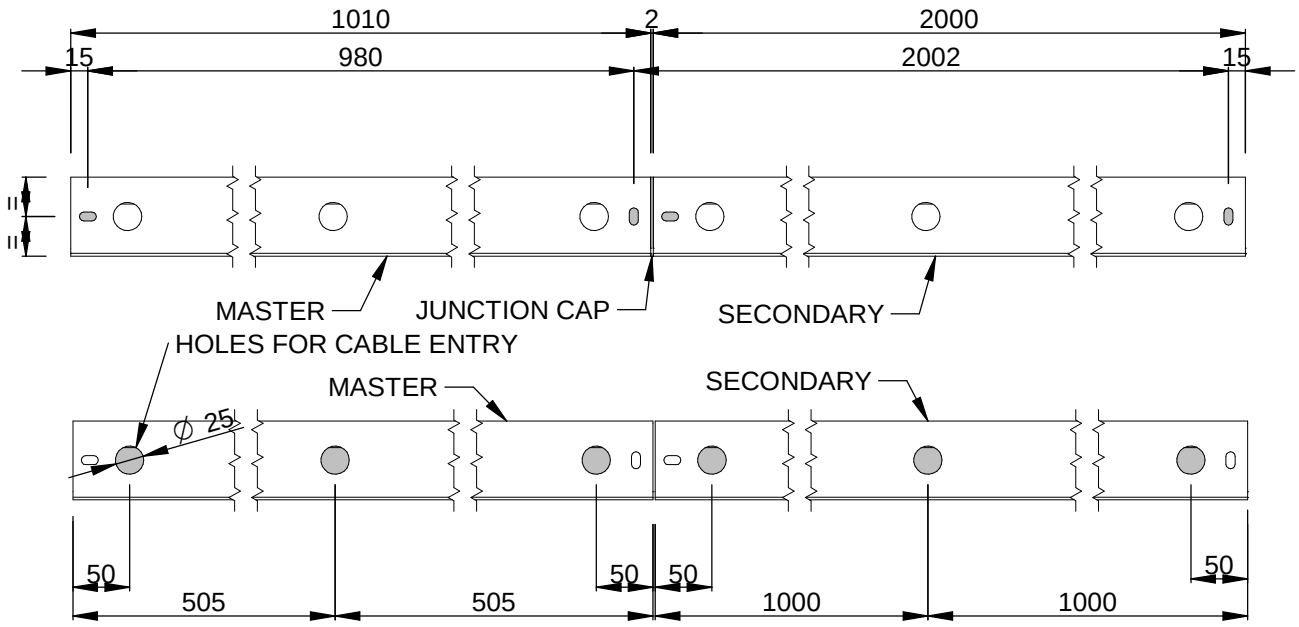

3

Unità luminosa*
Light Source
NON INCLUSA
NOT INCLUDED

C00916
C00505

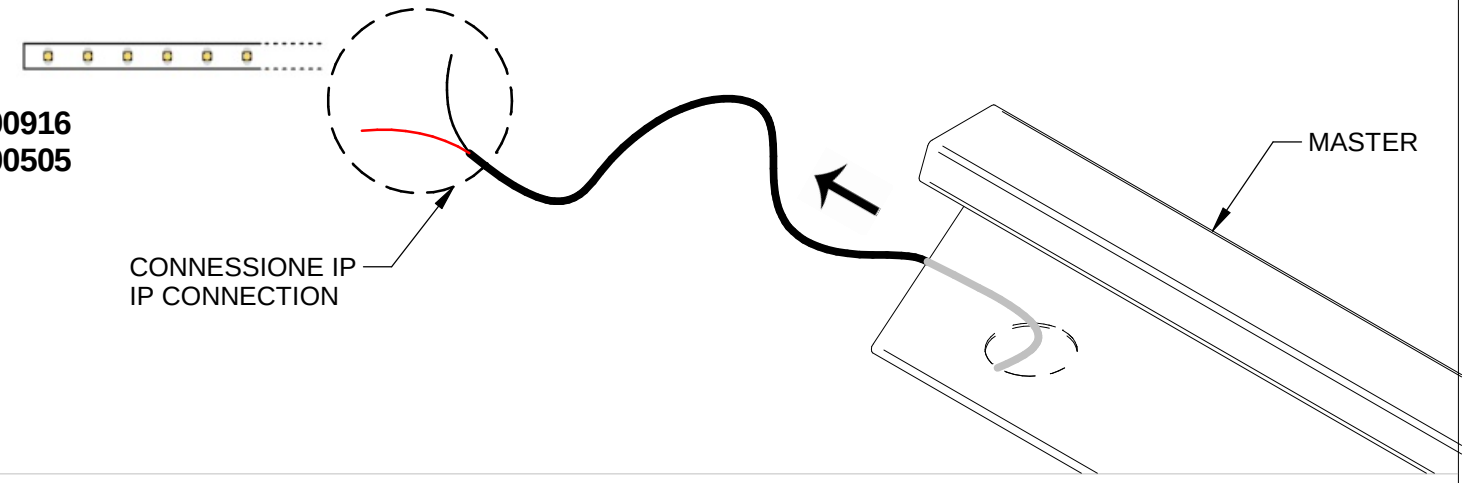

4

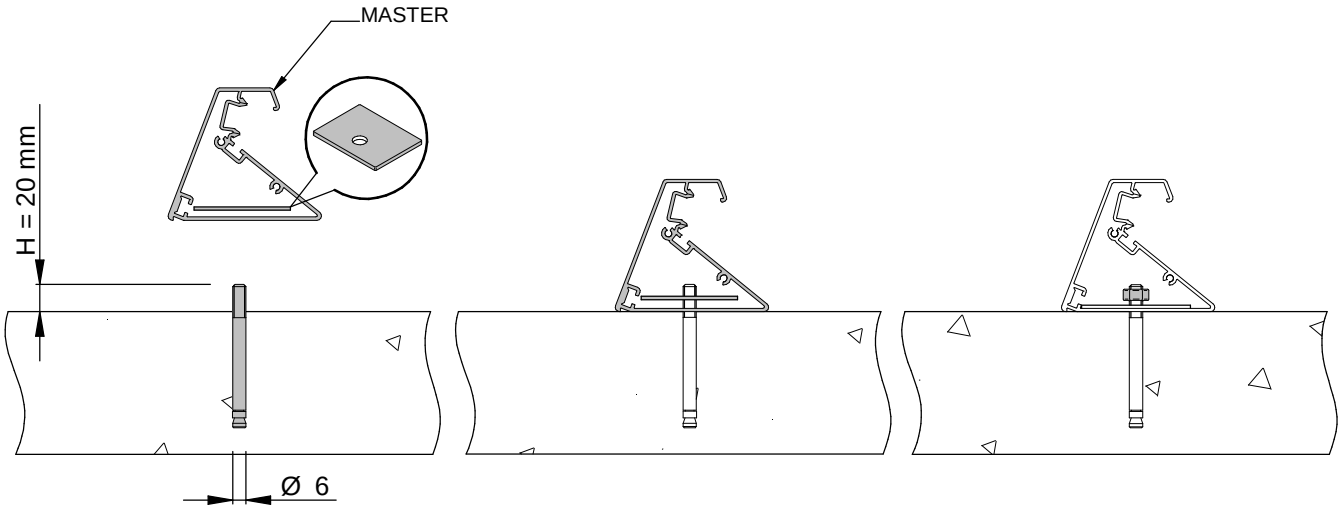
MASTER
H = 20 mm
Ø 6

5

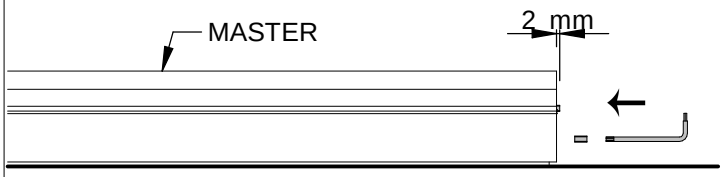
MASTER
2 mm

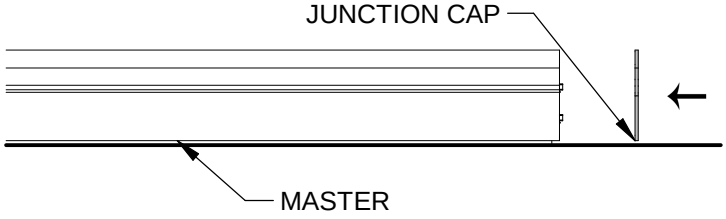
JUNCTION CAP
MASTER

6

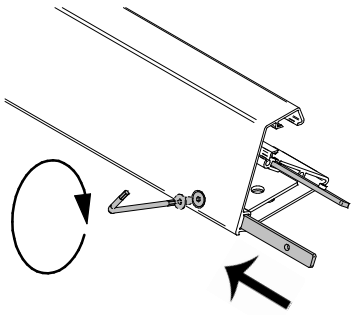

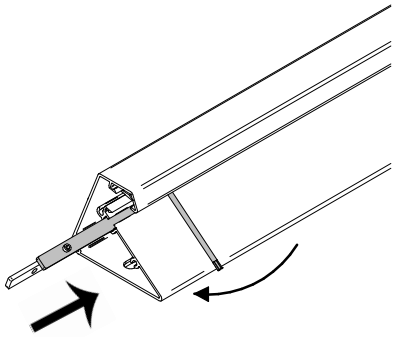

7a

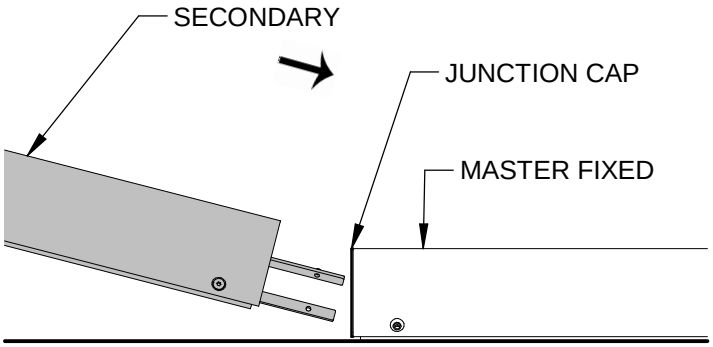
SECONDARY
JUNCTION CAP
MASTER FIXED

7b

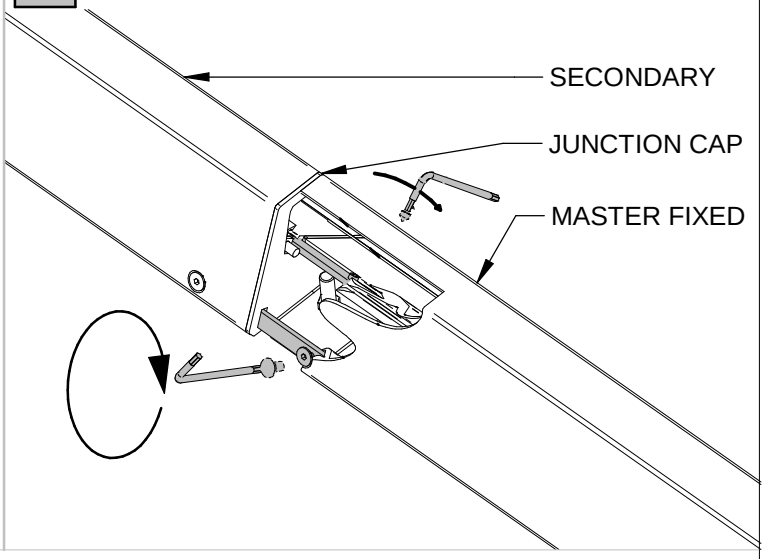
SECONDARY
JUNCTION CAP
MASTER FIXED

8

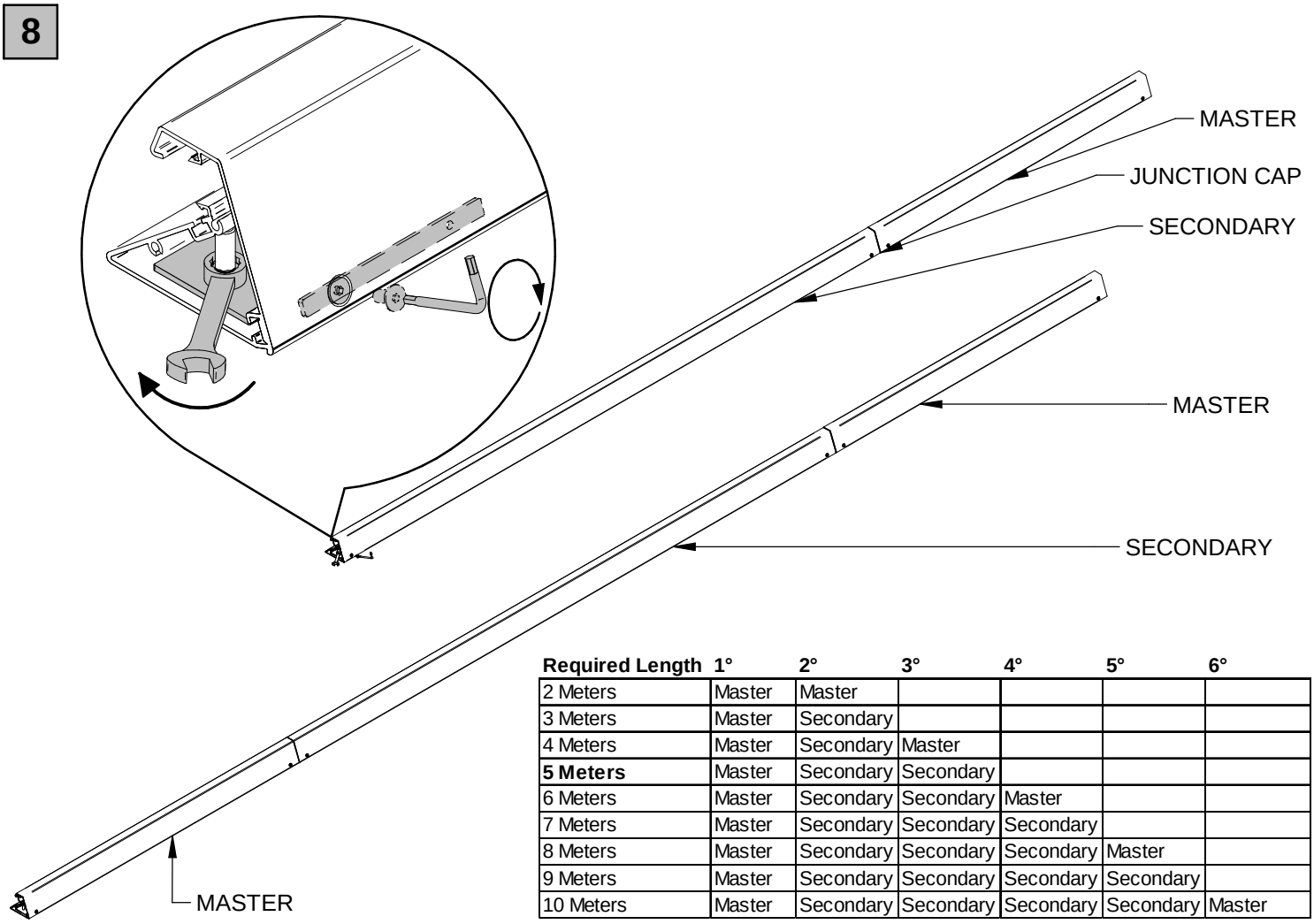

Required Length	1°	2°	3°	4°	5°	6°
2 Meters	Master	Master				
3 Meters	Master	Secondary				
4 Meters	Master	Secondary	Master			
5 Meters	Master	Secondary	Secondary			
6 Meters	Master	Secondary	Secondary	Master		
7 Meters	Master	Secondary	Secondary	Secondary		
8 Meters	Master	Secondary	Secondary	Secondary	Master	
9 Meters	Master	Secondary	Secondary	Secondary	Secondary	
10 Meters	Master	Secondary	Secondary	Secondary	Secondary	Master

9

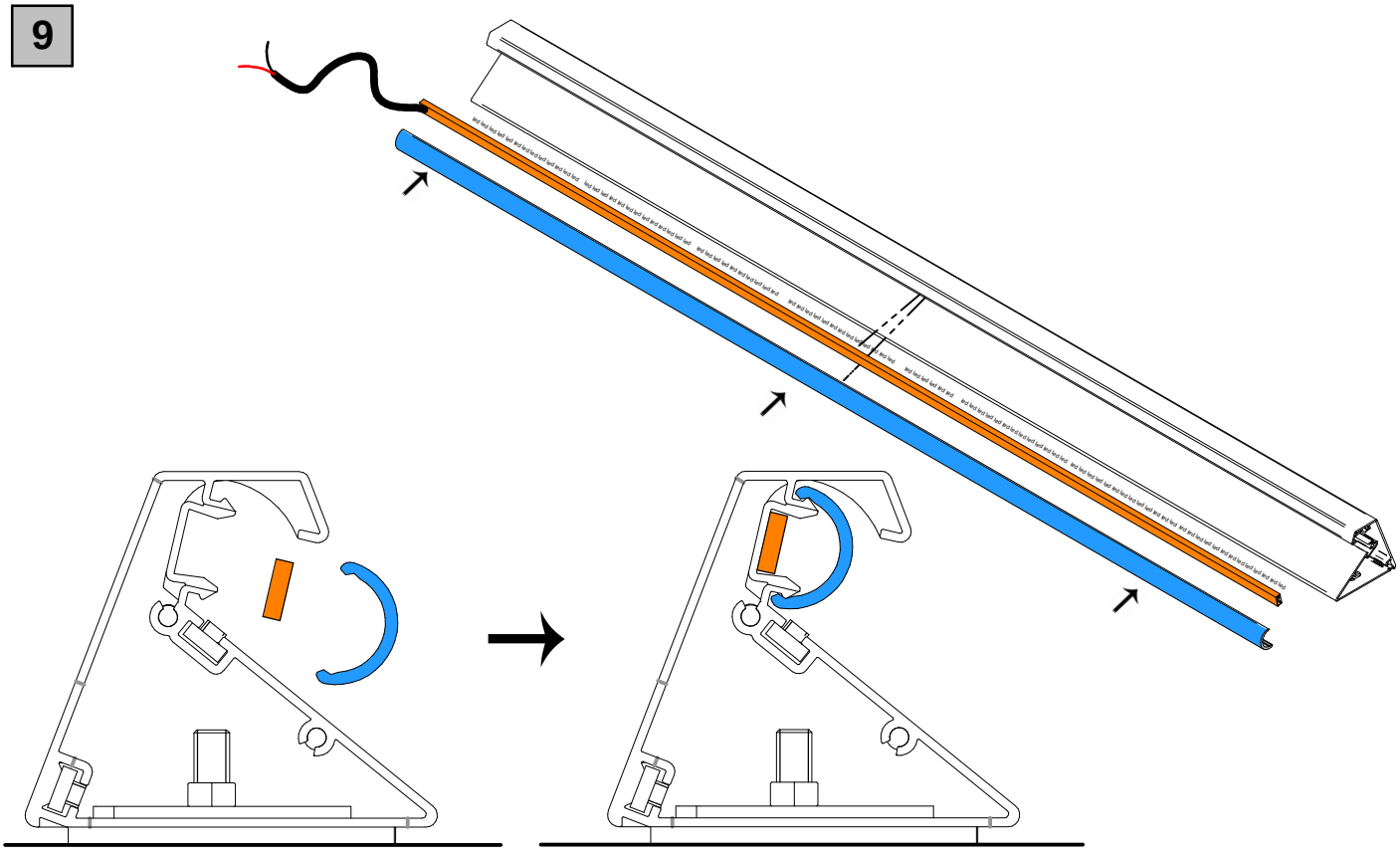

10

A

LED STRIP

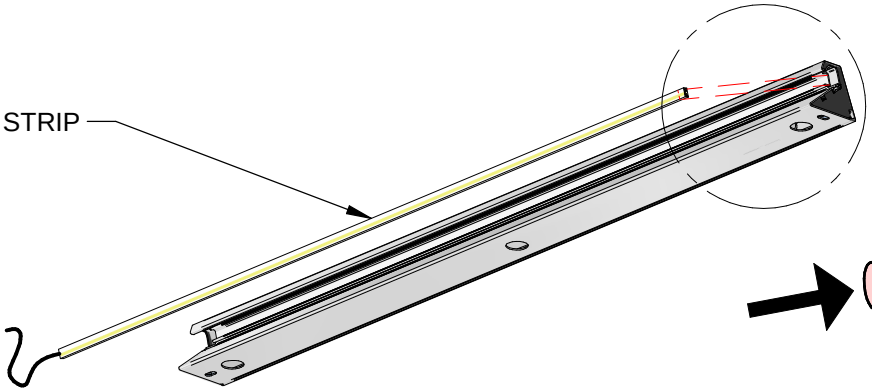

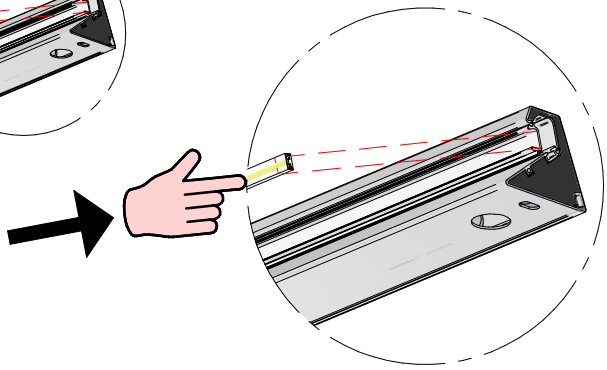

APPLICARE IL SIGILLANTE RIEMPENDO IL TAPPO

APPLY THE SEALANT FILLING THE ENDCAP

DETTAGLIO A
DETAIL A

TAPPO
ENDCAP

LED STRIP

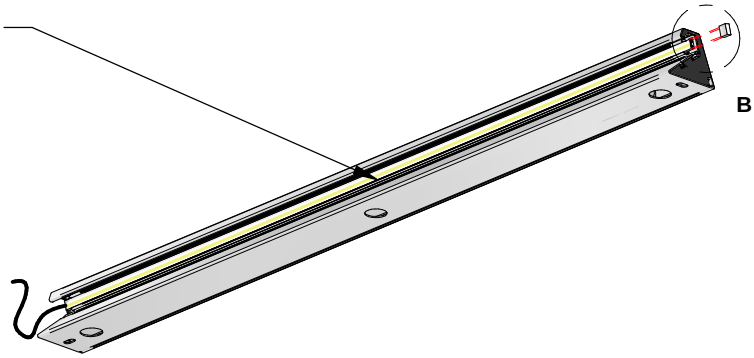

B

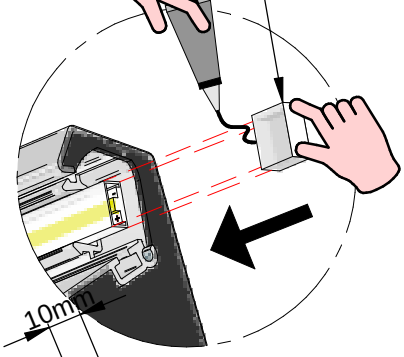

DETTAGLIO B
DETAIL B

LED STRIP

DIFFUSORE

DIFFUSER

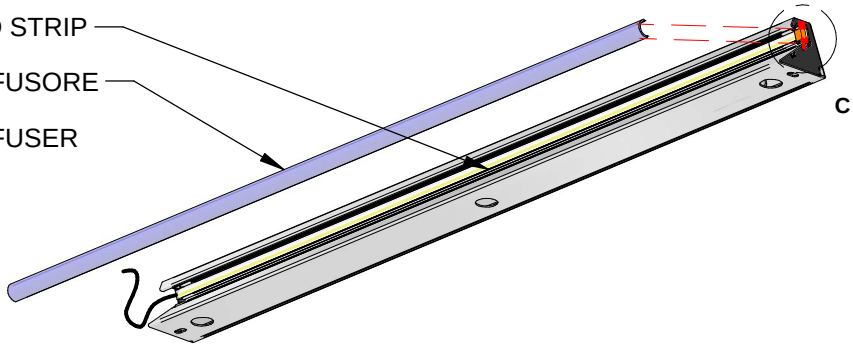

C

TAPPO
ENDCAP

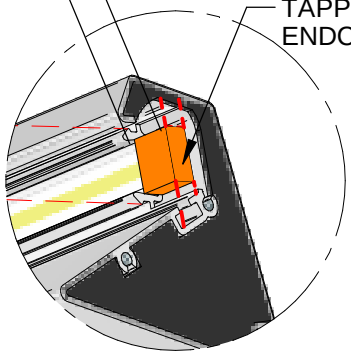

DETTAGLIO C
DETAIL C

DIFFUSORE

DIFFUSER

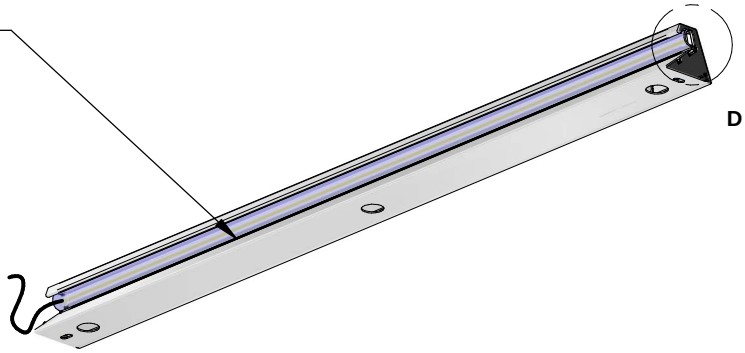

D

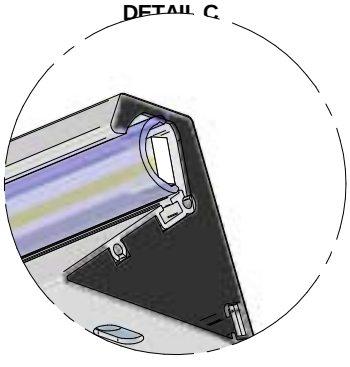

DETTAGLIO D
DETAIL D

11

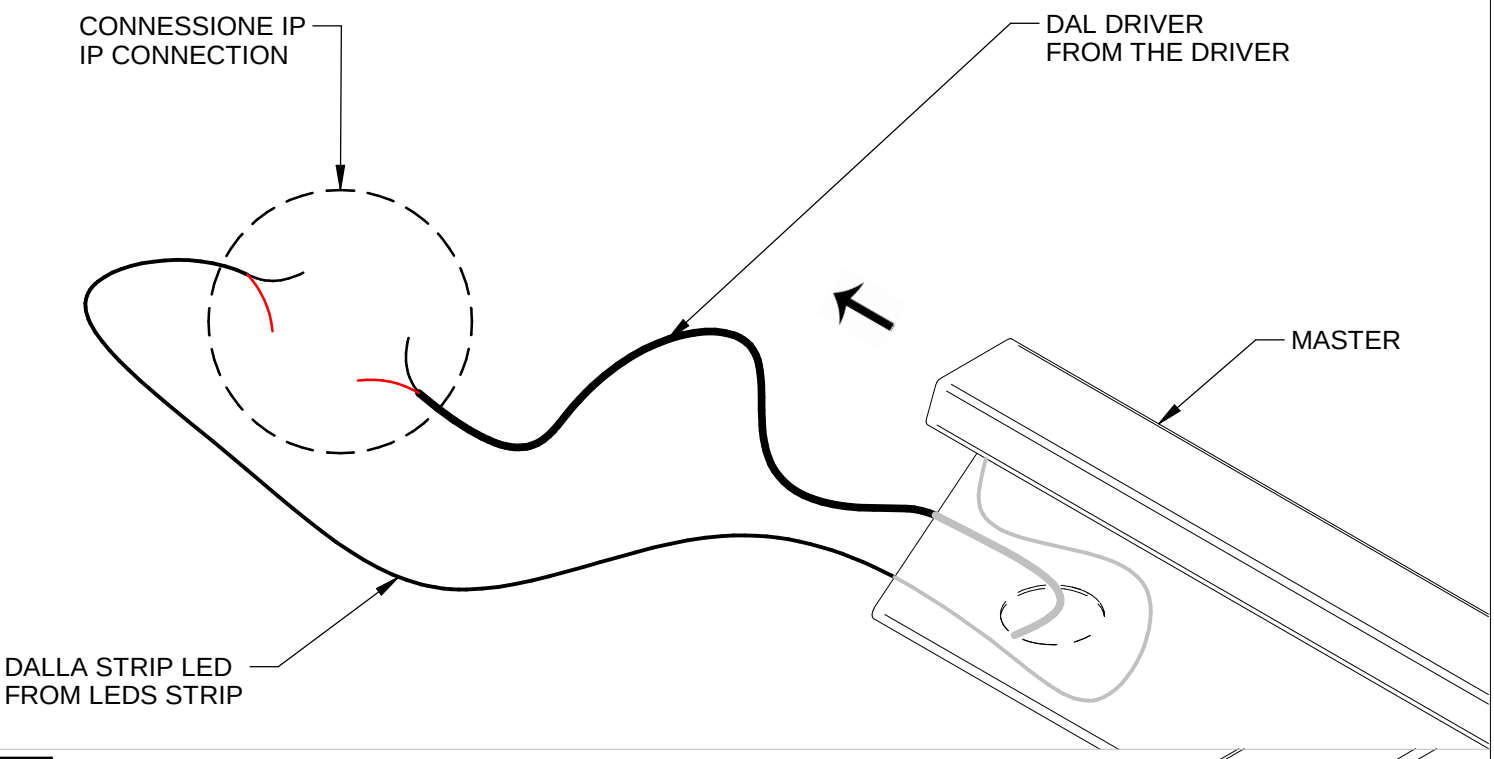
CONNESSIONE IP
IP CONNECTION
DAL DRIVER
FROM THE DRIVER
MASTER
DALLA STRIP LED
FROM LEDS STRIP

12

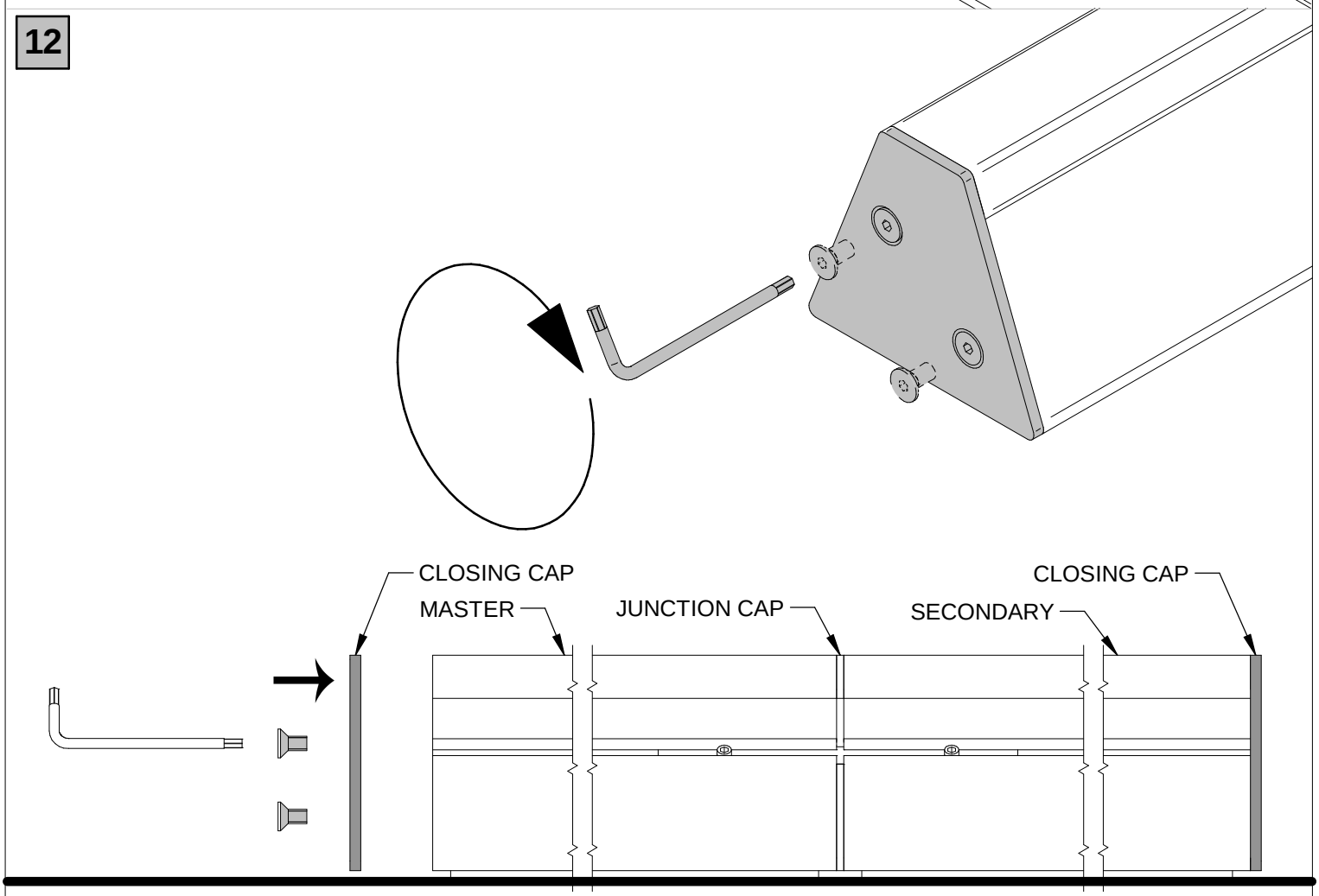
CLOSING CAP
MASTER
JUNCTION CAP
SECONDARY
CLOSING CAP