**SERIES | *SERIES:* ARCHILINE W**

**BRAND: i-LèD**

IP67

# ARCHILINE W

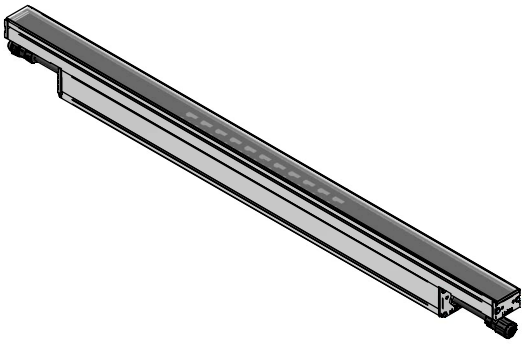

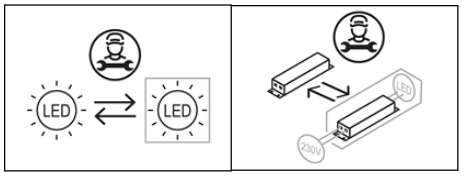


**SPECIFICHE PRODOTTI - CODICI | *PRODUCTS SPECIFICATION - CODES***

| CODE | Input [V] | Dimensions [mm] | Power [W] | Voltage [V] | Current [mA] | Weight [Kg] | Walk Over | Drive Over [Kg] | Safety Class | IP | CRI | Color Temp. [°K] | Energy Class | N° Light Source | Conn. Type |
|---|---|---|---|---|---|---|---|---|---|---|---|---|---|---|---|
| **81513** | 220-240 | 96x1520x80 | 65 | 93 | 700 | 4,20 | No | 0 | 1 | 67 | 80 | 2700 - 3000 - 4000 | E | 5 | |
| **81610** | 220-240 | 96x320x80 | 13.5 | 18 | 760 | 1.1 | No | 0 | 1 | 67 | 80 | 2700 - 3000 - 4000 | E | 1 | |
| **81611** | 220-240 | 96x620x80 | 25 | 33 | 760 | 2 | No | 0 | 1 | 67 | 80 | 2700 - 3000 - 4000 | E | 2 | |
| **81612** | 220-240 | 96x920x80 | 42 | 52 | 760 | 3 | No | 0 | 1 | 67 | 80 | 2700 - 3000 - 4000 | E | 3 | |
| **81613** | 220-240 | 96x1220x80 | 50 | 66 | 760 | 3.5 | No | 0 | 1 | 67 | 80 | 2700 - 3000 - 4000 | E | 4 | |
| **81614** | 220-240 | 96x1520x80 | 61.5 | 88 | 700 | 4,20 | No | 0 | 1 | 67 | 80 | 2700 - 3000 - 4000 | E | 5 | |
| **81615** | 220-240 | 96x320x80 | 12.5 | 36 | 350 | 1.1 | No | 0 | 1 | 67 | 80 | 2700 - 3000 - 4000 | E | 1 | |
| **81616** | 220-240 | 96x620x80 | 25 | 66 | 380 | 2 | No | 0 | 1 | 67 | 80 | 2700 - 3000 - 4000 | E | 2 | |
| **81617** | 220-240 | 96x920x80 | 37.5 | 99 | 380 | 3 | No | 0 | 1 | 67 | 80 | 2700 - 3000 - 4000 | E | 3 | |
| **81618** | 220-240 | 96x1220x80 | 50 | 66 | 760 | 3.5 | No | 0 | 1 | 67 | 80 | 2700 - 3000 - 4000 | E | 4 | |
| **92038** | 220-240 | 96x320x80 | 13.5 | 39 | 350 | 1.1 | No | 0 | 1 | 67 | 80 | 2700 - 3000 - 4000 | E | 1 | Y |
| **92040** | 220-240 | 96x620x80 | 26 | 69 | 380 | 2 | No | 0 | 1 | 67 | 80 | 2700 - 3000 - 4000 | E | 2 | |
| **92042** | 220-240 | 96x920x80 | 40 | 106 | 380 | 3 | No | 0 | 1 | 67 | 80 | 2700 - 3000 - 4000 | E | 3 | |
| **92044** | 220-240 | 96x1220x80 | 54 | 72 | 760 | 3.5 | No | 0 | 1 | 67 | 80 | 2700 - 3000 - 4000 | E | 4 | |
| **92070** | 220-240 | 96x320x80 | 14.5 | 39 | 380 | 1.1 | No | 0 | 1 | 67 | 80 | RGB-W 3000 - 4000 | E | 3 | |
| **92072** | 220-240 | 96x620x80 | 29 | 77 | 380 | 2 | No | 0 | 1 | 67 | 80 | RGB-W 3000 - 4000 | E | 6 | |
| **92074** | 220-240 | 96x920x80 | 43.5 | 115 | 380 | 3 | No | 0 | 1 | 67 | 80 | RGB-W 3000 - 4000 | E | 9 | |
| **92078** | 220-240 | 96x1220x80 | 58 | 153 | 380 | 3.5 | No | 0 | 1 | 67 | 80 | RGB-W 3000 - 4000 | E | 12 | |
| **92112** | 220-240 | 96x320x80 | 14.5 | 20 | 760 | 1.1 | No | 0 | 1 | 67 | 80 | 2700 - 3000 - 4000 | E | 1 | |
| **92114** | 220-240 | 96x620x80 | 27 | 36 | 760 | 2 | No | 0 | 1 | 67 | 80 | 2700 - 3000 - 4000 | E | 2 | |
| **92118** | 220-240 | 96x920x80 | 42 | 54 | 760 | 3 | No | 0 | 1 | 67 | 80 | 2700 - 3000 - 4000 | E | 3 | |
| **92120** | 220-240 | 96x1220x80 | 53.5 | 71 | 760 | 3.5 | No | 0 | 1 | 67 | 80 | 2700 - 3000 - 4000 | E | 4 | |

**Ta -20°C ÷ +50°C**

***NON FISSARE LA SORGENTE LUMINOSA.**
***DO NOT LOOK AT LIGHT SOURCE.**

**SERIES | *SERIES:* ARCHILINE W**

**BRAND: i-LèD**

**DIMENSIONI | *DIMENSIONS***

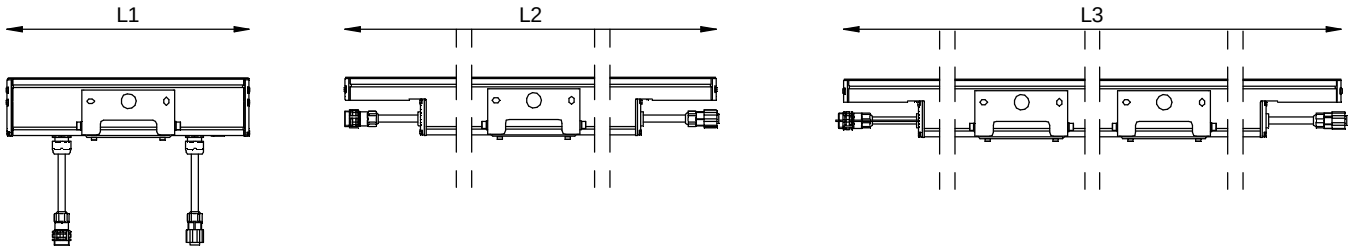


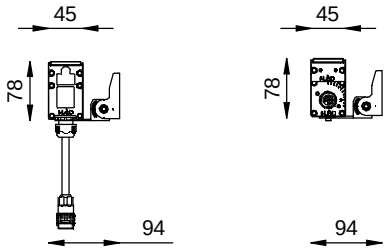


| CODICI \| REFS. | L1 [mm] | L2 [mm] | L3 [mm] | N° STAFFE BRACKET |
|---|---|---|---|---|
| **92112, 81610, 92038, 81615, 92070** | 320 | - | - | 1 |
| **92114, 81611, 92040, 81616, 92072** | - | 620 | - | 1 |
| **92118, 81612, 92042, 81617, 92074** | - | 920 | - | 1 |
| **92120, 81613, 92044, 81618, 92078** | - | - | 1220 | 2 |
| **81513, 81614** | - | - | 1520 | 2 |

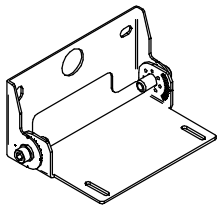

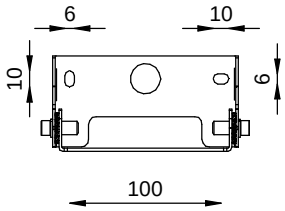


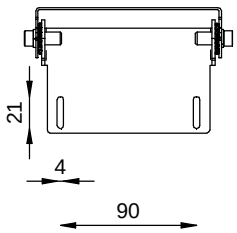


**ACCESSORI NON INCLUSI| *NOT INCLUDED ACCESSORIES***

**ANTIGLARE**

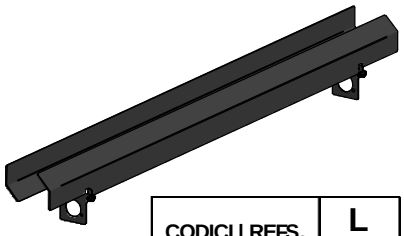

| CODICI \| REFS. | L [mm] |
|---|---|
| **98675** | 620 |
| **98676** | 920 |
| **98677** | 1220 |
| **99748** | 1520 |

**STAFFA WALL**
***WALL BRACKET***

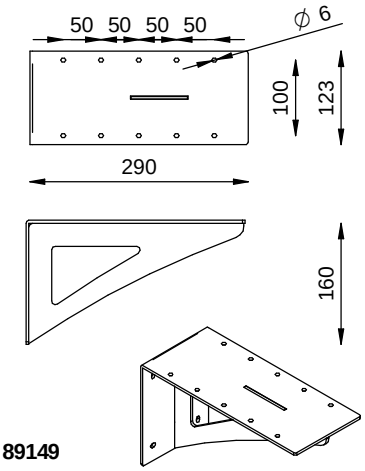


**89149**

**SERIES | *SERIES:*** ARCHILINE W

**BRAND:** i-LED

**INSTALLAZIONE | *INSTALLATION***

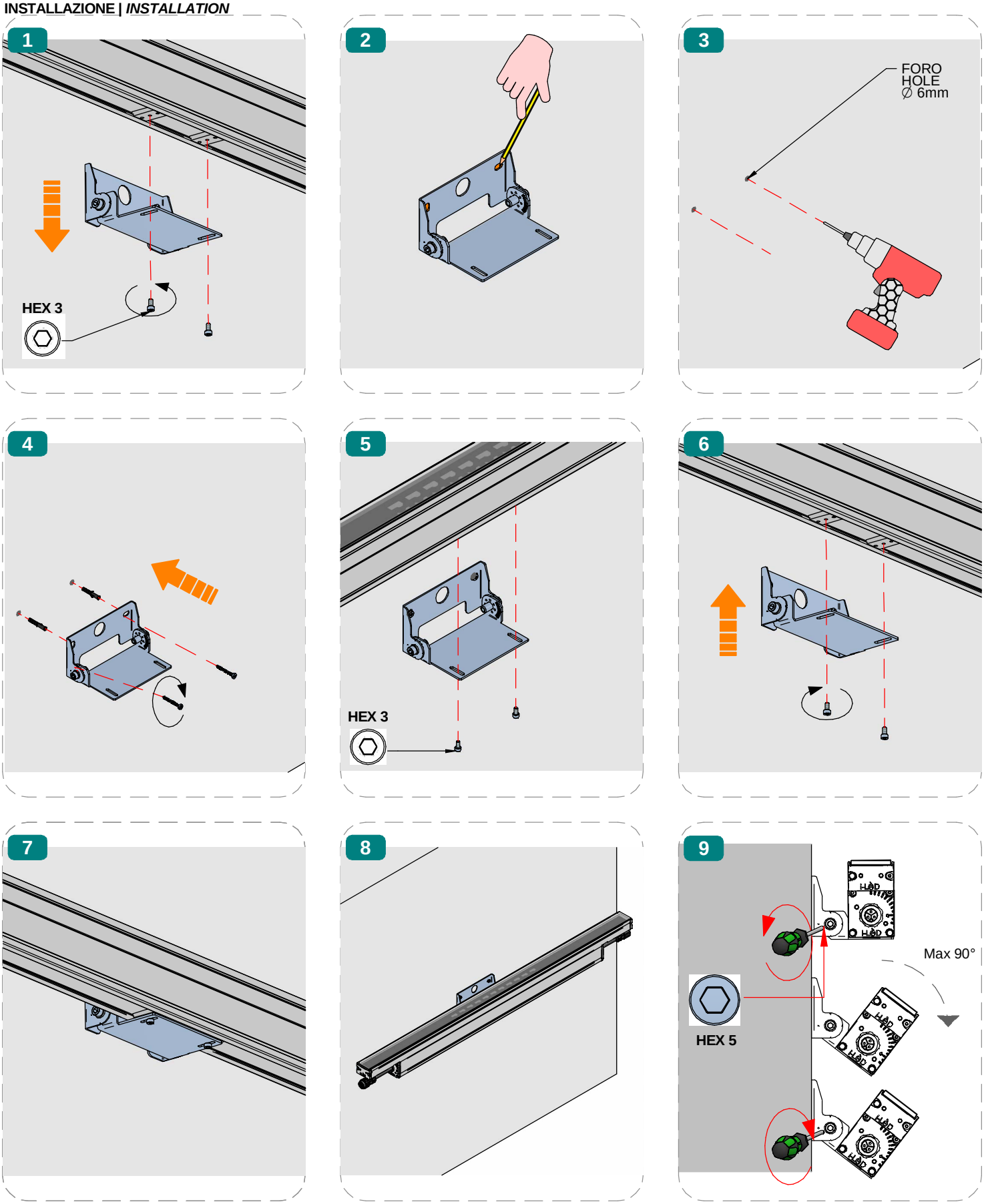

**SERIES | *SERIES:* ARCHILINE W**

**BRAND: i-LèD**

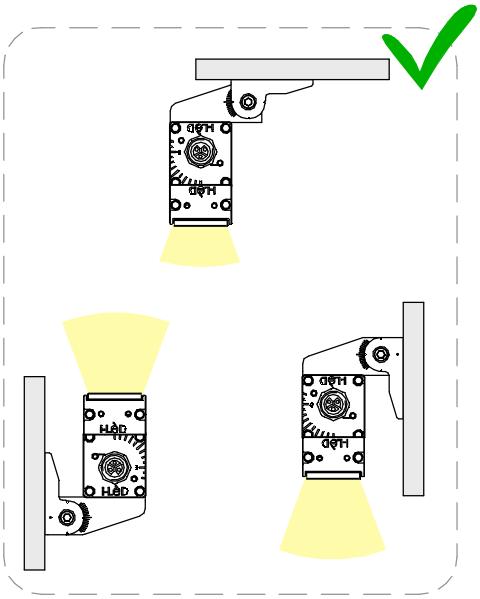

**INSTALLAZZIONE ANTIGLARE | *ANTIGLARE INSTALLATION***

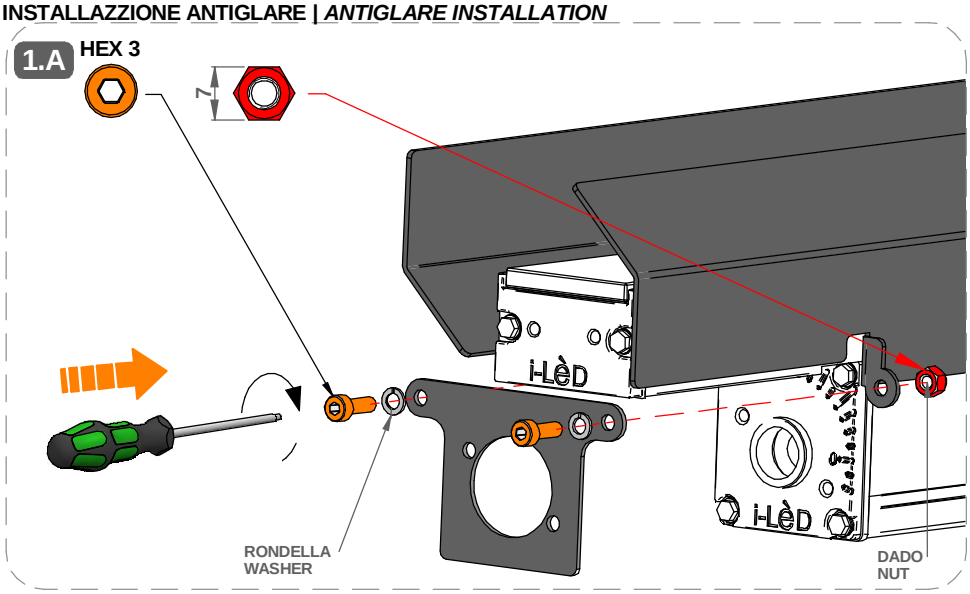


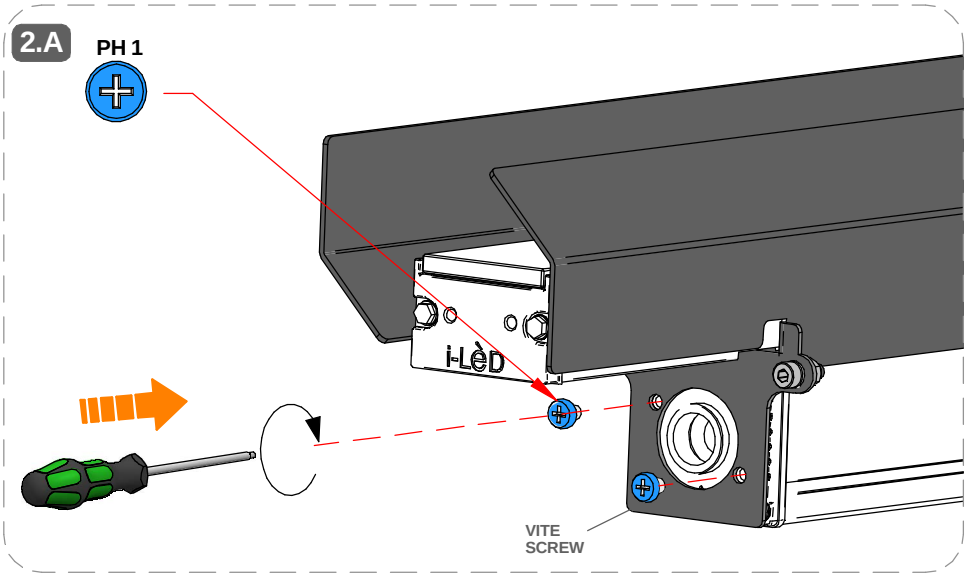


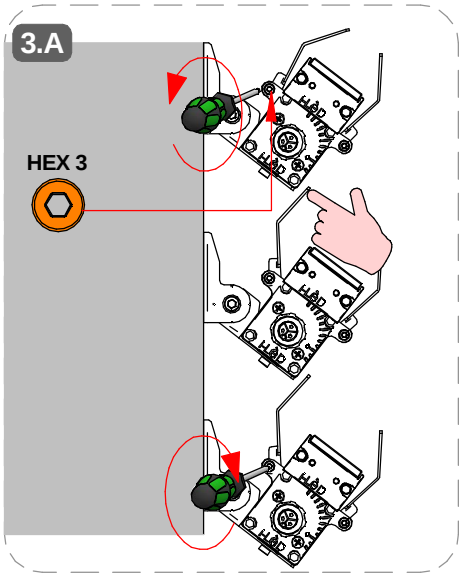


**INSTALLAZIONE STAFFA WALL | WALL BRACKET *INSTALLATION***

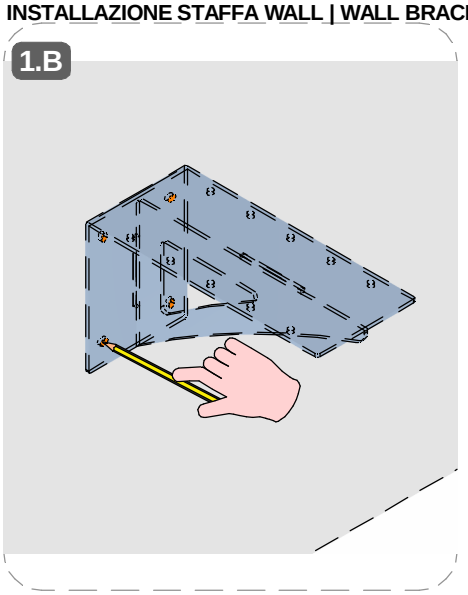


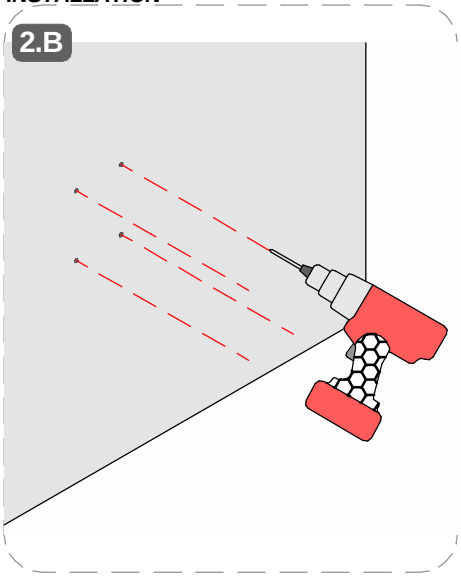


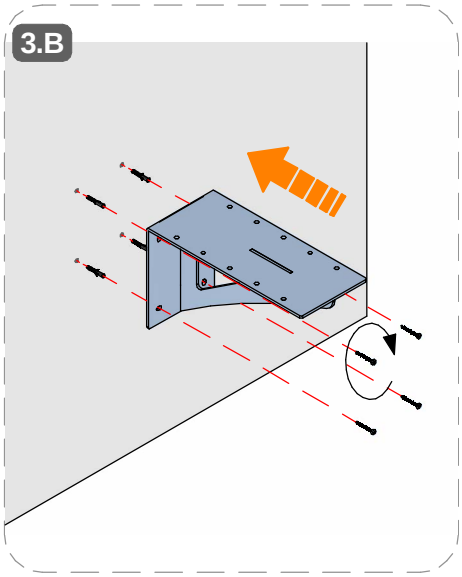

**SERIES | *SERIES:* ARCHILINE W**

**BRAND: i-LèD**

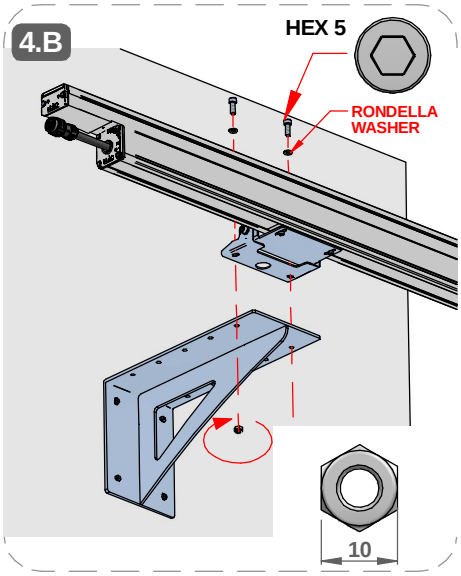


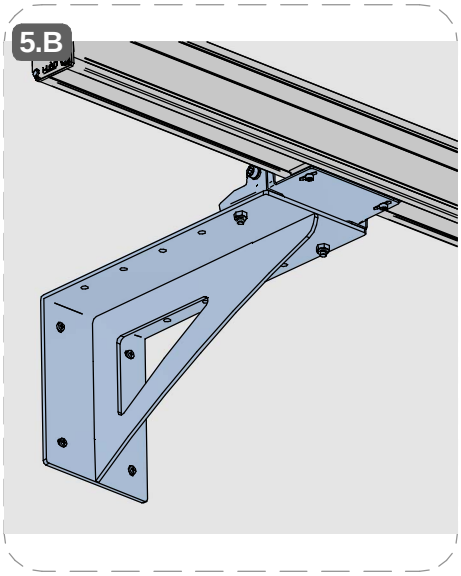


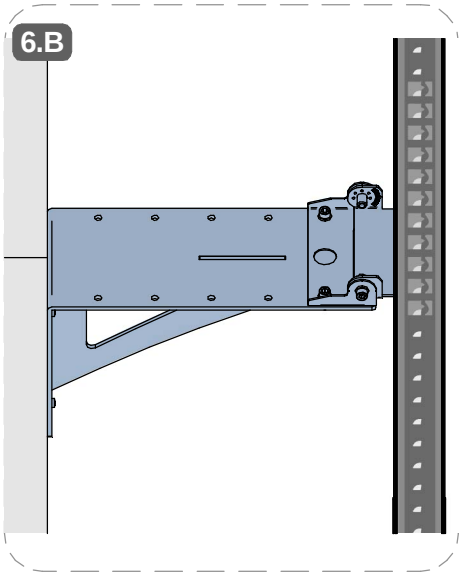


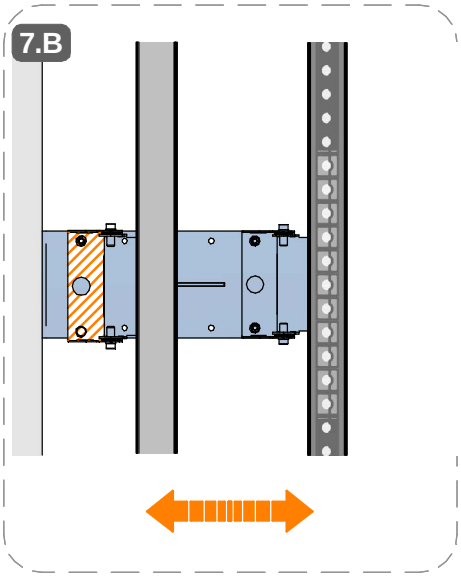


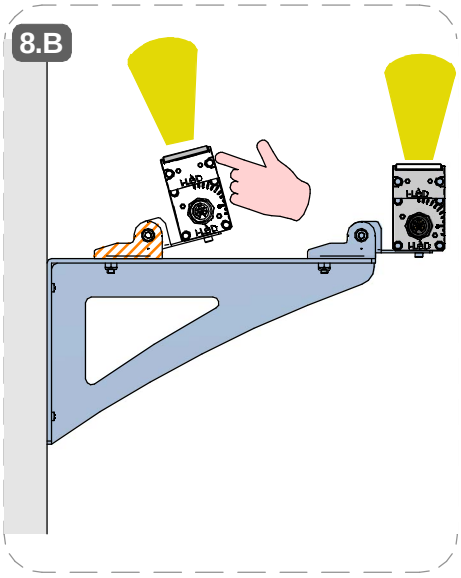

**SERIES | *SERIES:* ARCHILINE W**

**BRAND: i-LèD**

## ACCESSORI DALI | *DALI ACCESSORIES*

**DALI Power Supply**



**99309**
**99310**
**C-E300002**

**Scene COM EVO**



**83146**

**OPTI Touch 4"**



**C-E700019 + 83009 (driver)**

**OPTI Touch 7"**



**C-E700020 + 83009 (driver)**

**DALI XC**

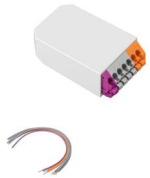

**99311**

## ACCESSORI DMX | *DMX ACCESSORIES*

**STICK DE3**



**99234/99235 + 99184 (driver)**
**98140 (controcassa/casing)**

**SLESA U11**



**83243 + 83244 (driver)**
**84869 (connettore/*connector* XLR 3 pin)**

**DINA DR1**



**83144**

## CAVI | *CABLES*

**Cavi Di Alimentazione**
***Power Cables***
**230V AC**



**99057 | 5m** F. 3pin

**Cavi Di Estensione Alim.**
***Power Cables Extentions***



**98147 | 5m**
**98146 | 10m** F. + M 3pin

**Cavi iniziali Alimetaz. + DALI**
***Power + DALI start Cables***
**230V AC**



**99826| 1m**
**99822 | 5m** F. 5pin

**Cavi Estensione Alimetaz. + DALI**
***Power + DALI Extension Cables***
**230V AC**



**99823 | 1m**
**99824 | 5m**
**99825 | 10m** F. + M 5pin

**Cavi Iniziale**
***Start Cables***
**All in One DMX + 230V AC**



**98660 | 1m**
**98661 | 5m** F. 6pin

**Cavi di Estensione**
***Extension Cables***
**All in One DMX + 230V AC**



**98660 | 1m**
**98661 | 5m** F. + M 6pin

**All In One**
**Splitter 230V AC + DMX**



**98985 | Start Splitter**
**99390 | Continuity Splitter**

**Tappo di Chiusura | All In ONE**
***End Cap All In One***
**230V AC + DMX**



**98986**

**SERIES | *SERIES:* ARCHILINE W**

**BRAND: i-LèD**

MARRONE / BROWN = LINEA / *LINE*
AZZURRO / LIGHT BLUE = NEUTRO / *NEUTRAL*
GIALLO-VERDE / YELLOW-GREEN = TERRA / EARTH CPC | PE

## CABLAGGIO / *WIRING*

**1**

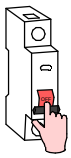

TUTTE LE OPERAZIONI DI COLLEGAMENTO ALLA RETE ELETTRICA DEVONO ESSERE CONDOTTE IN MANCANZA DI TENSIONE

*ALL THE WIRING OPERATION MUST BE PERFORMED WITH MCB IN OFF POSITION*

**2**



SE IL PRODOTTO E' DEFINITO IN CLASSE 1, IL CONDUTTORE DI MESSA A TERRA DI PROTEZIONE DEVE ESSERE SEMPRE COLLEGATO

*IF THE FITTING IS CLASS 1 RATED, THE CPC | EARTH | PE CONDUCTOR MUST BE CONNECTED*

**3**

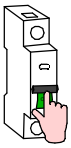

SE L'IMPIANTO E' STATO COMPLETATO ED E' IN SICUREZZA, PUO' ESSERE ALIMENTATO

*WHEN THE CIRCUIT IS COMPLETED AND SAFE, MCB CAN BE SET IN ON POSITION*



**SI PREGA SEGUIRE LE BUONE PRATICHE DI DIMENSIONAMENTO E SEZIONAMENTO DELL'IMPIANTO ELETTRICO, TENENDO PRESENTE: LE CARATTERISTICHE DELL' INTERRUTTORE DIFFERENZIALE ED IL NUMERO DI ARTICOLI COLLEGATI ALLA LINEA ELETTRICA; QUESTO PER AGEVOLARE L'IDENFICAZIONE DI EVENTUALI ANOMALIE SULLA LINEA ELETTRICA**

***PLEASE FOLLOW THE BEST PRACTICES IN ELECTRICAL SYSTEM DESIGN, PAING ATTENTION TO THE RCCB SWITCH CHARACTERISTICSAND THE NUMBER OF FITTINGS CONNECTED TO THE ELETRICAL LINE; THIS HELPS TO INDETIFY POSSIBLE ANOMALIES ON THE ELETRICAL LINE***

**AC**

**CORRENTE ALTERNATA**
**MAX. DISTANZA TRA DRIVER ED ULTIMO PRODOTTO | SEZIONE CAVO**
***ALTERNATE CURRENT***
***DRIVER TO LAST LIGHT FITTING MAX DISTANCE | WIRE SECTION***

| SEZIONE *SECTION* [ mm2] | 1 | 1.5 | 2.5 |
|---|---|---|---|
| LUNGHEZZA *LENGHT* [m] | 50 | 75 | 130 |

* Distanza massima dal driver all'ultimo articolo della linea a massimo carico.
Per lunghezze massime dei cavi effettive,fare riferimento a support@linealight.com
** Maximum distance between LED driver and last device at full load.*
*For effective maximum cable lengths,please refer to support@linealight.com*

## Archiline 230 V AC
**CABLAGGIO IN & OUT**
***IN & OUT WIRING***

**AC**

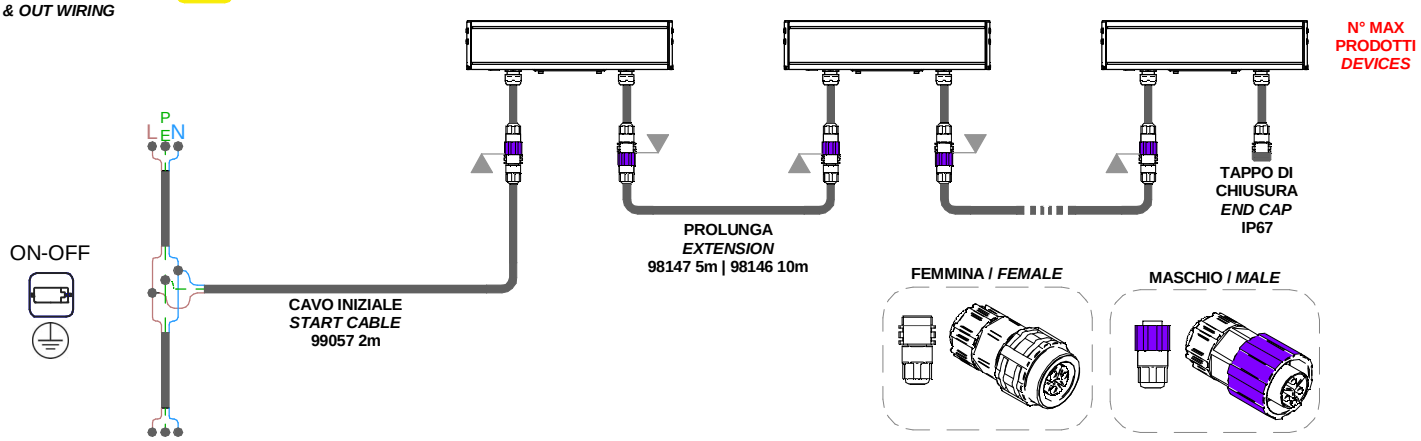


## Archiline 230 V AC All In One DALI
**CABLAGGIO IN & OUT**
***IN & OUT WIRING***

**AC**

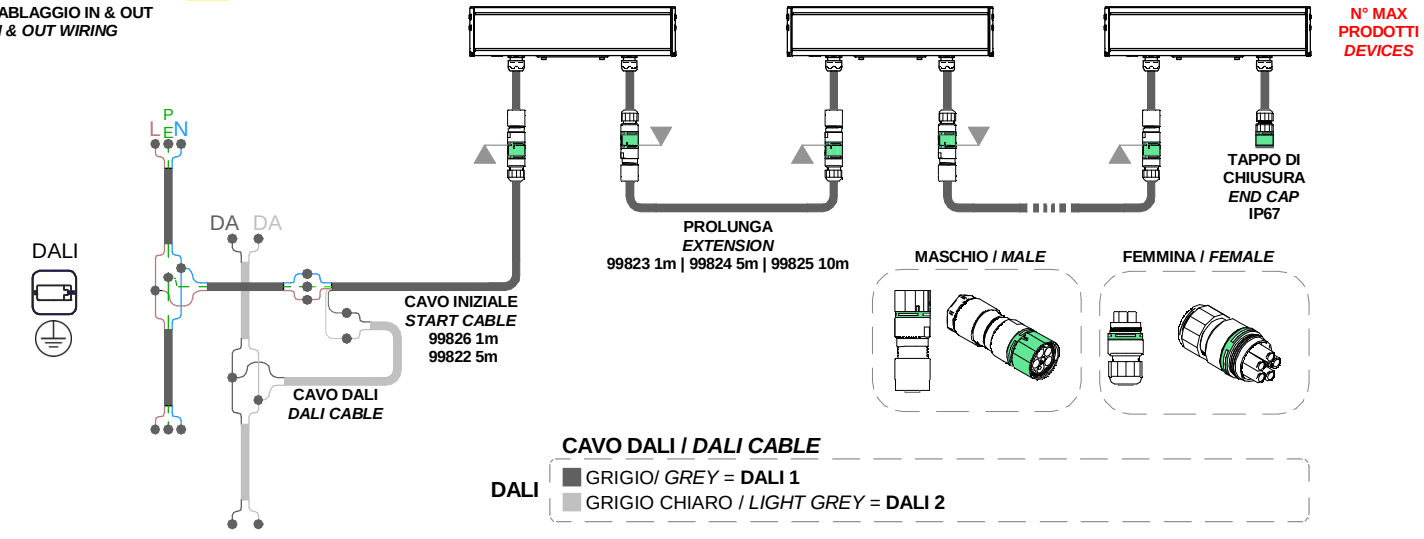


**CAVO DALI / *DALI CABLE***

**DALI**
GRIGIO/ *GREY* = **DALI 1**
GRIGIO CHIARO / *LIGHT GREY* = **DALI 2**

**SERIES | *SERIES:* ARCHILINE W**

**BRAND: i-LèD**

MARRONE / BROWN = LINEA / *LINE*
AZZURRO / LIGHT BLUE = NEUTRO / *NEUTRAL*
GIALLO-VERDE / YELLOW-GREEN = TERRA / EARTH CPC | PE

**DMX | RDM All in One**
**CABLAGGIO IN & OUT**
***IN & OUT WIRING***

**AC**

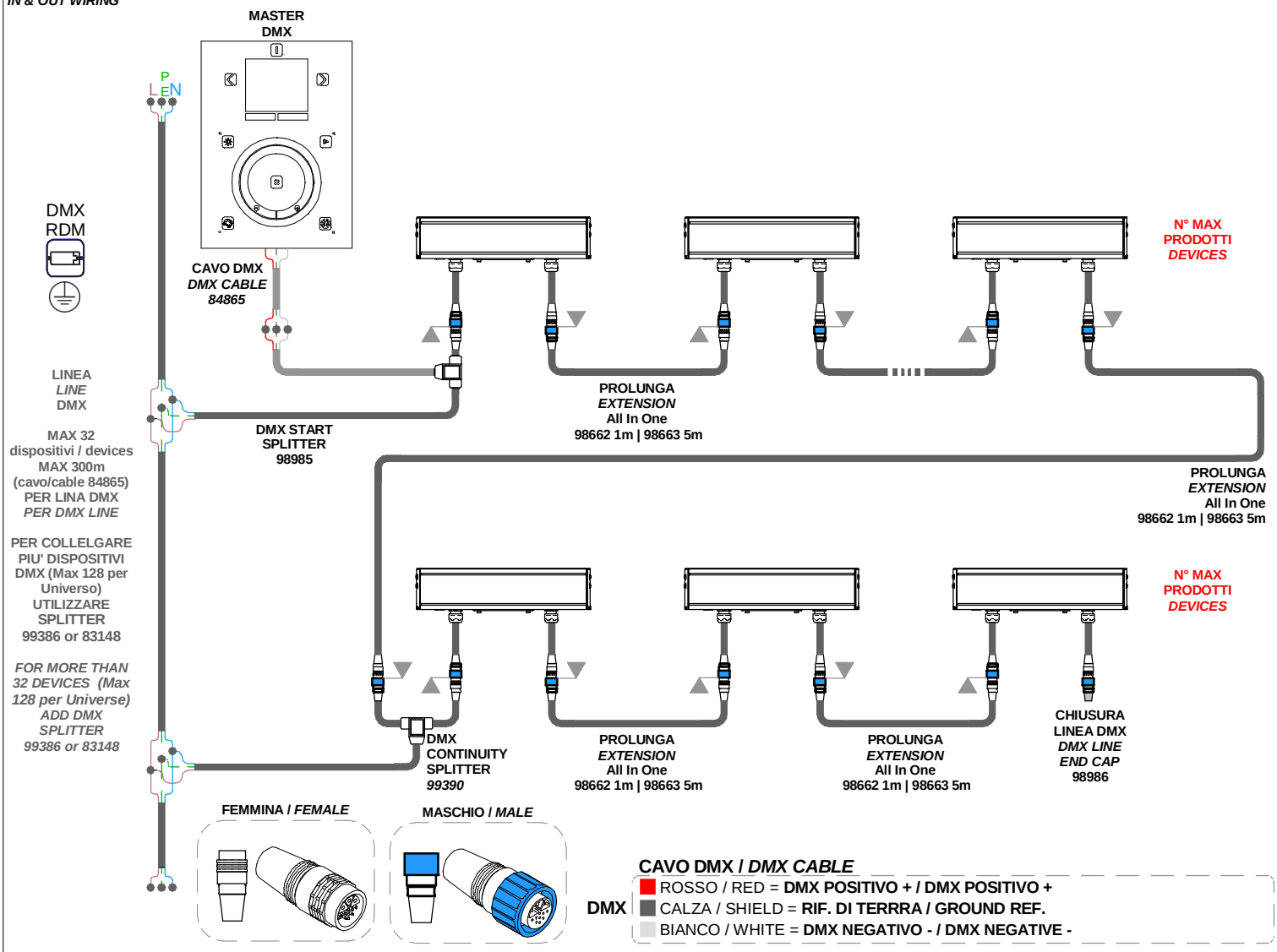


| CODICI \| REFS. | LUNGHEZZA LENGHT [mm] | MAX N° PRDOTTI *DEVICES* |
|---|---|---|
| **92112, 81610, 92038, 81615, 92070** | 320 | 75 |
| **92114, 81611, 92040, 81616, 92072** | 620 | 40 |
| **92118, 81612, 92042, 81617, 92074** | 920 | 27 |
| **92120, 81613, 92044, 81618, 92078** | 1220 | 20 |
| **81513, 81614** | 1520 | 16 |