SERIES | *SERIES:* ARCHILINE W

BRAND: i-LèD

IP67

ARCHILINE W

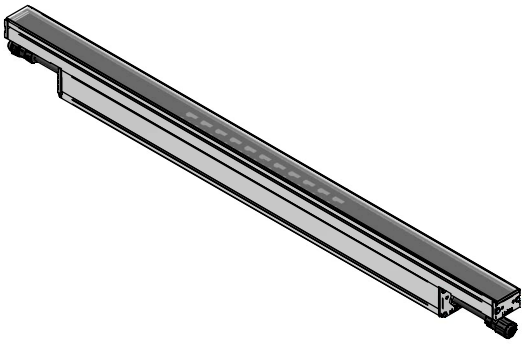

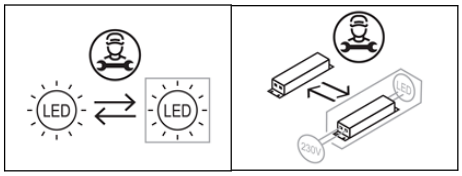

SPECIFICHE PRODOTTI - CODICI | *PRODUCTS SPECIFICATION - CODES*

CODE	Input [V]	Dimensions [mm]	Power [W]	Voltage [V]	Current [mA]	Weight [Kg]	Walk Over	Drive Over [Kg]	Safety Class	IP	CRI	Color Temp. [°K]	Energy Class	N° Light Source	Conn. Type
81513	220-240	96x1520x80	65	93	700	4,20	No	0	1	67	80	2700 - 3000 - 4000	E	5	
81610	220-240	96x320x80	13.5	18	760	1.1	No	0	1	67	80	2700 - 3000 - 4000	E	1	
81611	220-240	96x620x80	25	33	760	2	No	0	1	67	80	2700 - 3000 - 4000	E	2	
81612	220-240	96x920x80	42	52	760	3	No	0	1	67	80	2700 - 3000 - 4000	E	3	
81613	220-240	96x1220x80	50	66	760	3.5	No	0	1	67	80	2700 - 3000 - 4000	E	4	
81614	220-240	96x1520x80	61.5	88	700	4,20	No	0	1	67	80	2700 - 3000 - 4000	E	5	
81615	220-240	96x320x80	12.5	36	350	1.1	No	0	1	67	80	2700 - 3000 - 4000	E	1	
81616	220-240	96x620x80	25	66	380	2	No	0	1	67	80	2700 - 3000 - 4000	E	2	
81617	220-240	96x920x80	37.5	99	380	3	No	0	1	67	80	2700 - 3000 - 4000	E	3	
81618	220-240	96x1220x80	50	66	760	3.5	No	0	1	67	80	2700 - 3000 - 4000	E	4	
92038	220-240	96x320x80	13.5	39	350	1.1	No	0	1	67	80	2700 - 3000 - 4000	E	1	Y
92040	220-240	96x620x80	26	69	380	2	No	0	1	67	80	2700 - 3000 - 4000	E	2	
92042	220-240	96x920x80	40	106	380	3	No	0	1	67	80	2700 - 3000 - 4000	E	3	
92044	220-240	96x1220x80	54	72	760	3.5	No	0	1	67	80	2700 - 3000 - 4000	E	4	
92070	220-240	96x320x80	14.5	39	380	1.1	No	0	1	67	80	RGB-W 3000 - 4000	E	3	
92072	220-240	96x620x80	29	77	380	2	No	0	1	67	80	RGB-W 3000 - 4000	E	6	
92074	220-240	96x920x80	43.5	115	380	3	No	0	1	67	80	RGB-W 3000 - 4000	E	9	
92078	220-240	96x1220x80	58	153	380	3.5	No	0	1	67	80	RGB-W 3000 - 4000	E	12	
92112	220-240	96x320x80	14.5	20	760	1.1	No	0	1	67	80	2700 - 3000 - 4000	E	1	
92114	220-240	96x620x80	27	36	760	2	No	0	1	67	80	2700 - 3000 - 4000	E	2	
92118	220-240	96x920x80	42	54	760	3	No	0	1	67	80	2700 - 3000 - 4000	E	3	
92120	220-240	96x1220x80	53.5	71	760	3.5	No	0	1	67	80	2700 - 3000 - 4000	E	4	

Ta -20°C ÷ +50°C

***NON FISSARE LA SORGENTE LUMINOSA.**
***DO NOT LOOK AT LIGHT SOURCE.**

SERIES | *SERIES:* ARCHILINE W

BRAND: i-LèD

DIMENSIONI | *DIMENSIONS*

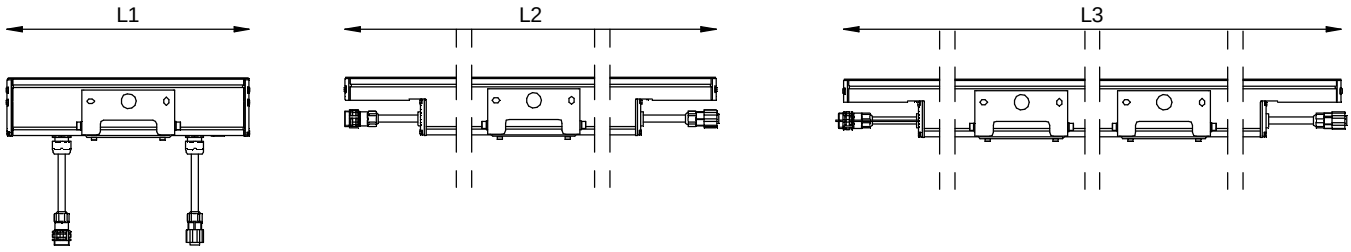

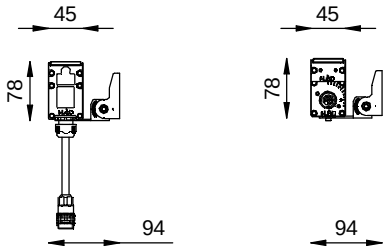

CODICI | REFS.	L1 [mm]	L2 [mm]	L3 [mm]	N° STAFFE BRACKET
92112, 81610, 92038, 81615, 92070	320	-	-	1
92114, 81611, 92040, 81616, 92072	-	620	-	1
92118, 81612, 92042, 81617, 92074	-	920	-	1
92120, 81613, 92044, 81618, 92078	-	-	1220	2
81513, 81614	-	-	1520	2

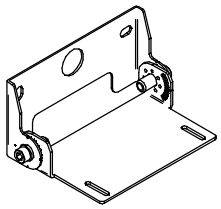

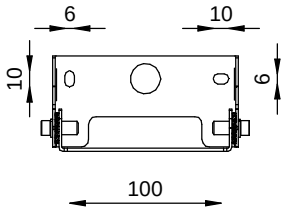

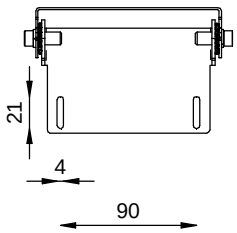

ACCESSORI NON INCLUSI| *NOT INCLUDED ACCESSORIES*

ANTIGLARE

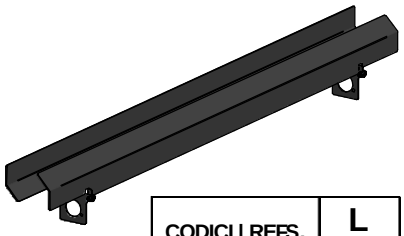

CODICI | REFS.	L [mm]
98675	620
98676	920
98677	1220
99748	1520

STAFFA WALL
WALL BRACKET

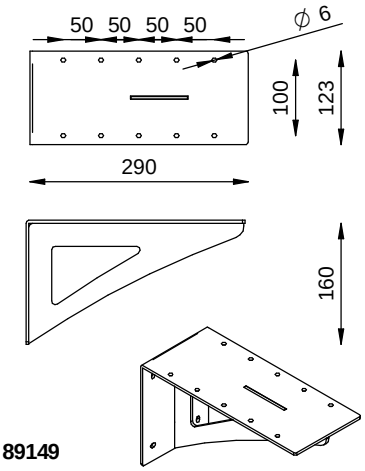

89149

SERIES | *SERIES:* ARCHILINE W

BRAND: i-LED

INSTALLAZIONE | *INSTALLATION*

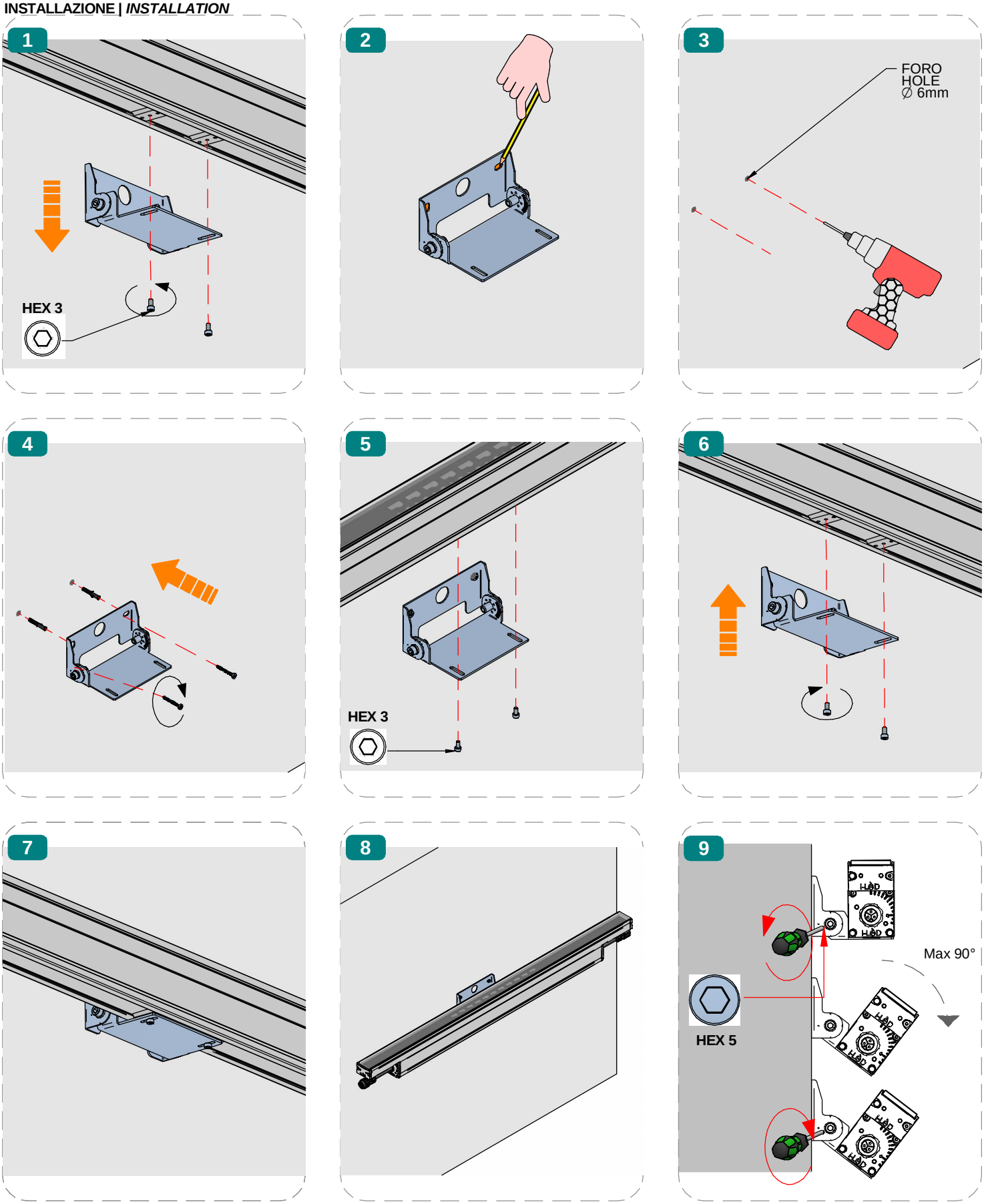

SERIES | *SERIES:* ARCHILINE W

BRAND: i-LèD

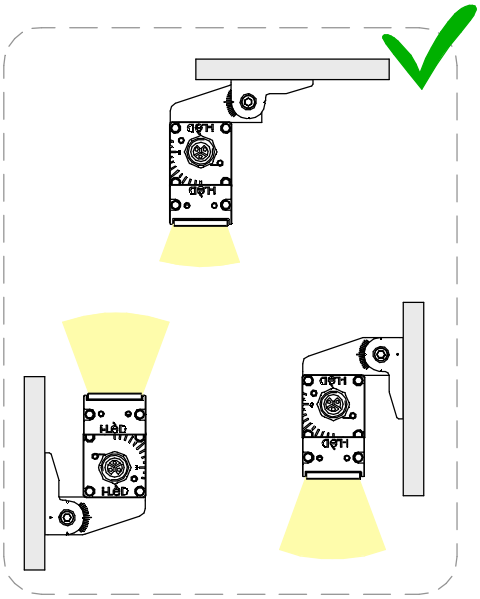

INSTALLAZZIONE ANTIGLARE | *ANTIGLARE INSTALLATION*

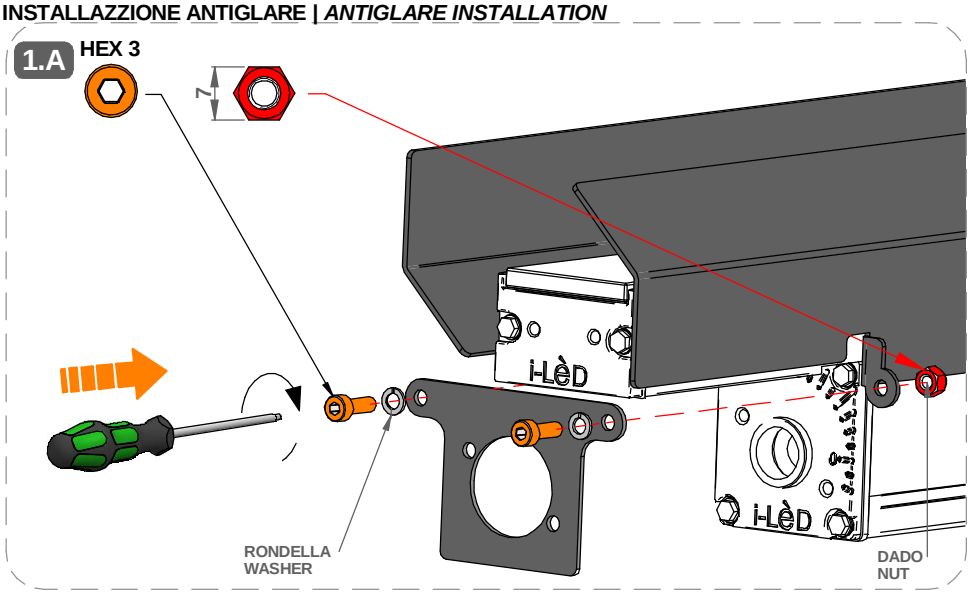

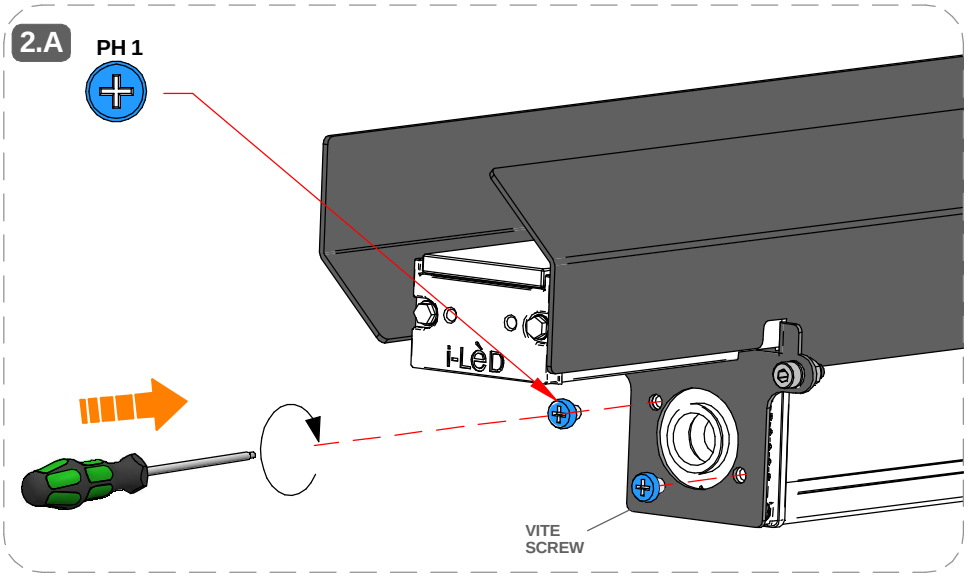

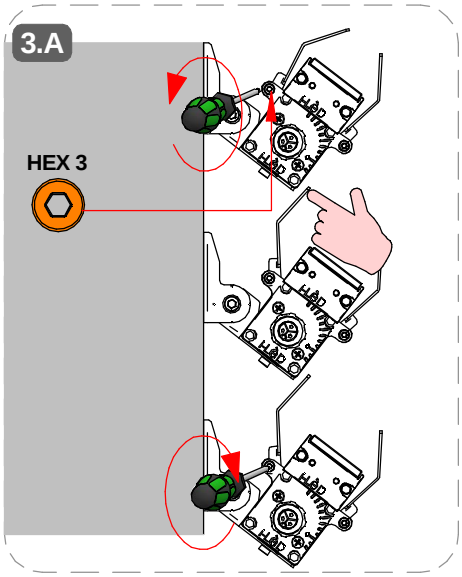

INSTALLAZIONE STAFFA WALL | WALL BRACKET *INSTALLATION*

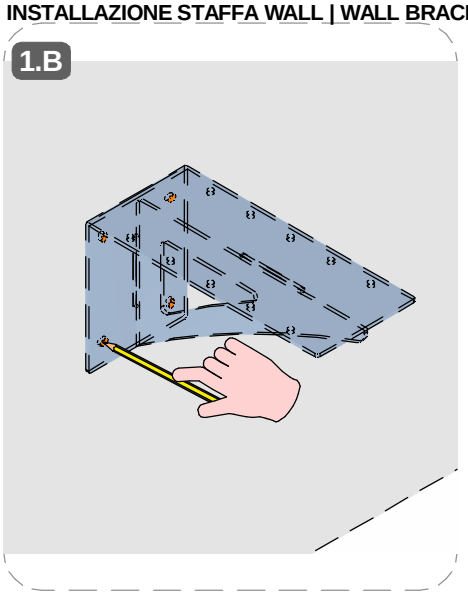

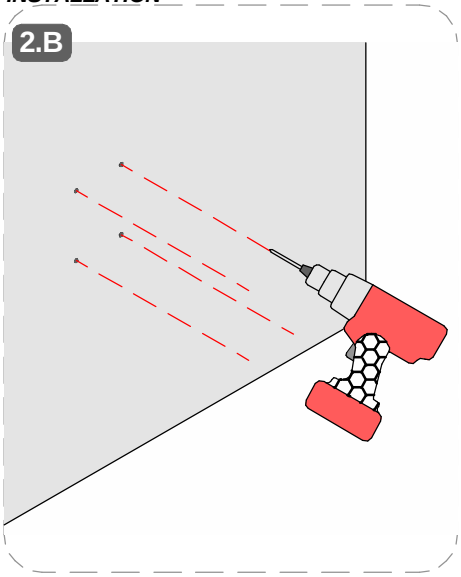

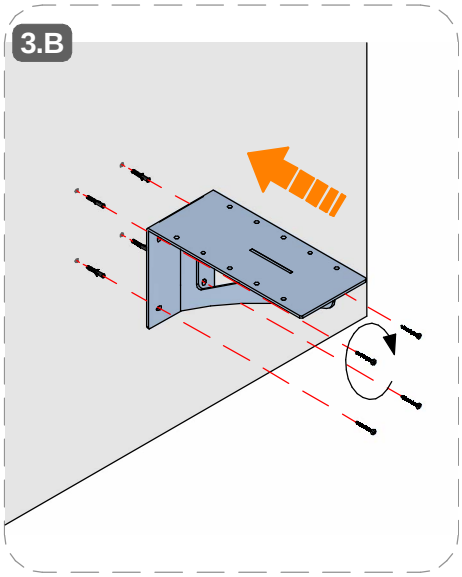

SERIES | *SERIES:* ARCHILINE W

BRAND: i-LèD

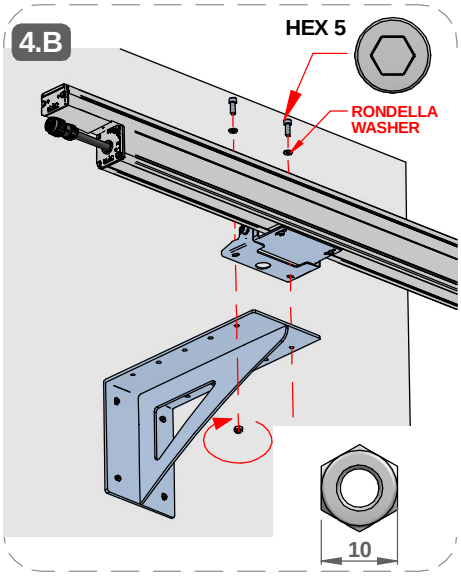

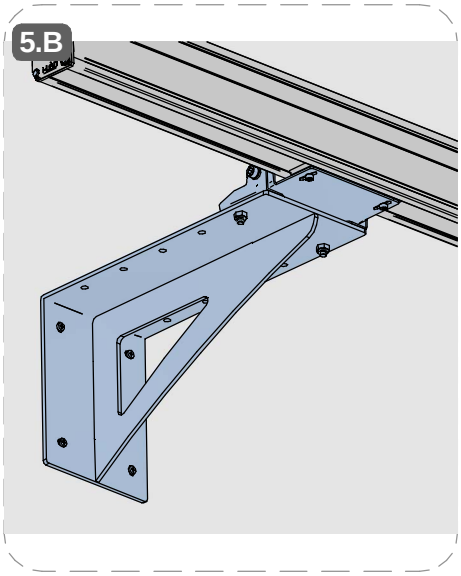

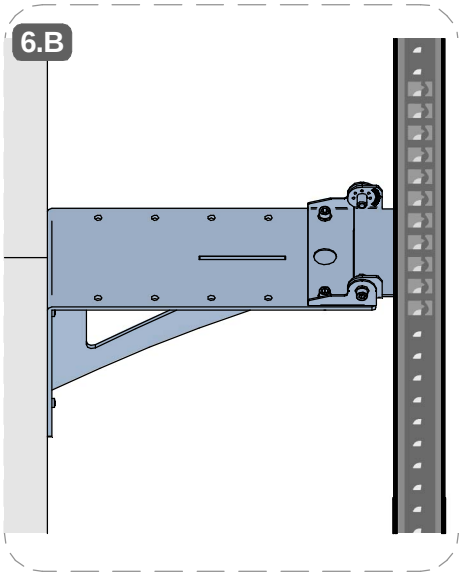

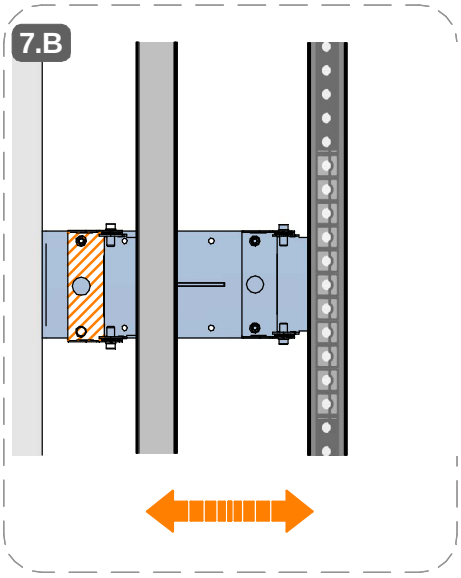

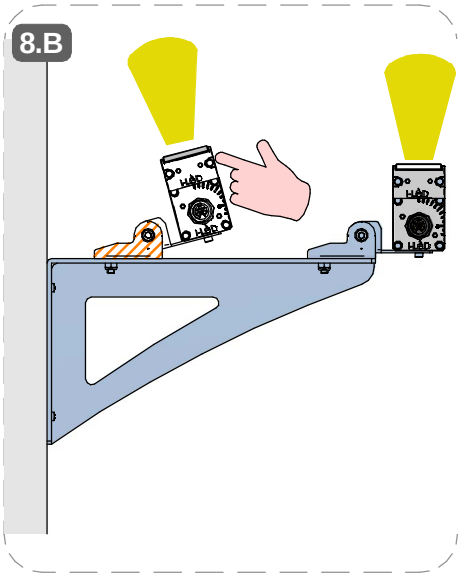

SERIES | *SERIES:* ARCHILINE W

BRAND: i-LèD

ACCESSORI DALI | *DALI ACCESSORIES*

DALI Power Supply



99309
99310
C-E300002

Scene COM EVO



83146

OPTI Touch 4"



C-E700019 + 83009 (driver)

OPTI Touch 7"



C-E700020 + 83009 (driver)

DALI XC

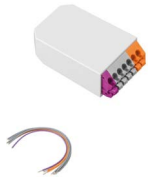

99311

ACCESSORI DMX | *DMX ACCESSORIES*

STICK DE3



99234/99235 + 99184 (driver)
98140 (controcassa/casing)

SLESA U11



83243 + 83244 (driver)
84869 (connettore/*connector* XLR 3 pin)

DINA DR1



83144

CAVI | *CABLES*

Cavi Di Alimentazione
Power Cables
230V AC



99057 | 5m F. 3pin

Cavi Di Estensione Alim.
Power Cables Extentions



98147 | 5m
98146 | 10m F. + M 3pin

Cavi iniziali Alimetaz. + DALI
Power + DALI start Cables
230V AC



99826| 1m
99822 | 5m F. 5pin

Cavi Estensione Alimetaz. + DALI
Power + DALI Extension Cables
230V AC



99823 | 1m
99824 | 5m
99825 | 10m F. + M 5pin

Cavi Iniziale
Start Cables
All in One DMX + 230V AC



98660 | 1m
98661 | 5m F. 6pin

Cavi di Estensione
Extension Cables
All in One DMX + 230V AC



98660 | 1m
98661 | 5m F. + M 6pin

All In One
Splitter 230V AC + DMX



98985 | Start Splitter
99390 | Continuity Splitter

Tappo di Chiusura | All In ONE
End Cap All In One
230V AC + DMX



98986

SERIES | *SERIES:* ARCHILINE W

BRAND: i-LèD

MARRONE / BROWN = LINEA / *LINE*
AZZURRO / LIGHT BLUE = NEUTRO / *NEUTRAL*
GIALLO-VERDE / YELLOW-GREEN = TERRA / EARTH CPC | PE

CABLAGGIO / *WIRING*

1

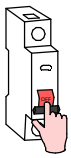

TUTTE LE OPERAZIONI DI COLLEGAMENTO ALLA RETE ELETTRICA DEVONO ESSERE CONDOTTE IN MANCANZA DI TENSIONE

ALL THE WIRING OPERATION MUST BE PERFORMED WITH MCB IN OFF POSITION

2



SE IL PRODOTTO E' DEFINITO IN CLASSE 1, IL CONDUTTORE DI MESSA A TERRA DI PROTEZIONE DEVE ESSERE SEMPRE COLLEGATO

IF THE FITTING IS CLASS 1 RATED, THE CPC | EARTH | PE CONDUCTOR MUST BE CONNECTED

3

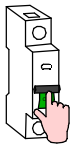

SE L'IMPIANTO E' STATO COMPLETATO ED E' IN SICUREZZA, PUO' ESSERE ALIMENTATO

WHEN THE CIRCUIT IS COMPLETED AND SAFE, MCB CAN BE SET IN ON POSITION



SI PREGA SEGUIRE LE BUONE PRATICHE DI DIMENSIONAMENTO E SEZIONAMENTO DELL'IMPIANTO ELETTRICO, TENENDO PRESENTE: LE CARATTERISTICHE DELL' INTERRUTTORE DIFFERENZIALE ED IL NUMERO DI ARTICOLI COLLEGATI ALLA LINEA ELETTRICA; QUESTO PER AGEVOLARE L'IDENFICAZIONE DI EVENTUALI ANOMALIE SULLA LINEA ELETTRICA

PLEASE FOLLOW THE BEST PRACTICES IN ELECTRICAL SYSTEM DESIGN, PAING ATTENTION TO THE RCCB SWITCH CHARACTERISTICSAND THE NUMBER OF FITTINGS CONNECTED TO THE ELETRICAL LINE; THIS HELPS TO INDETIFY POSSIBLE ANOMALIES ON THE ELETRICAL LINE

AC

CORRENTE ALTERNATA
MAX. DISTANZA TRA DRIVER ED ULTIMO PRODOTTO | SEZIONE CAVO
ALTERNATE CURRENT
DRIVER TO LAST LIGHT FITTING MAX DISTANCE | WIRE SECTION

SEZIONE *SECTION* [mm2]	1	1.5	2.5
LUNGHEZZA *LENGHT* [m]	50	75	130

* Distanza massima dal driver all'ultimo articolo della linea a massimo carico.
Per lunghezze massime dei cavi effettive,fare riferimento a support@linealight.com
** Maximum distance between LED driver and last device at full load.*
For effective maximum cable lengths,please refer to support@linealight.com

Archiline 230 V AC
CABLAGGIO IN & OUT
IN & OUT WIRING

AC

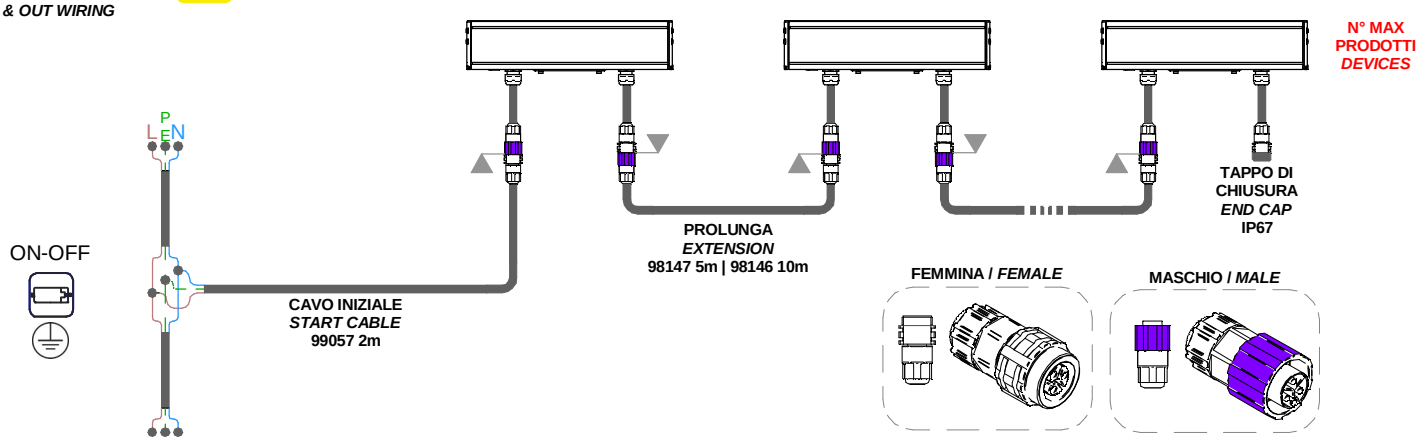

Archiline 230 V AC All In One DALI
CABLAGGIO IN & OUT
IN & OUT WIRING

AC

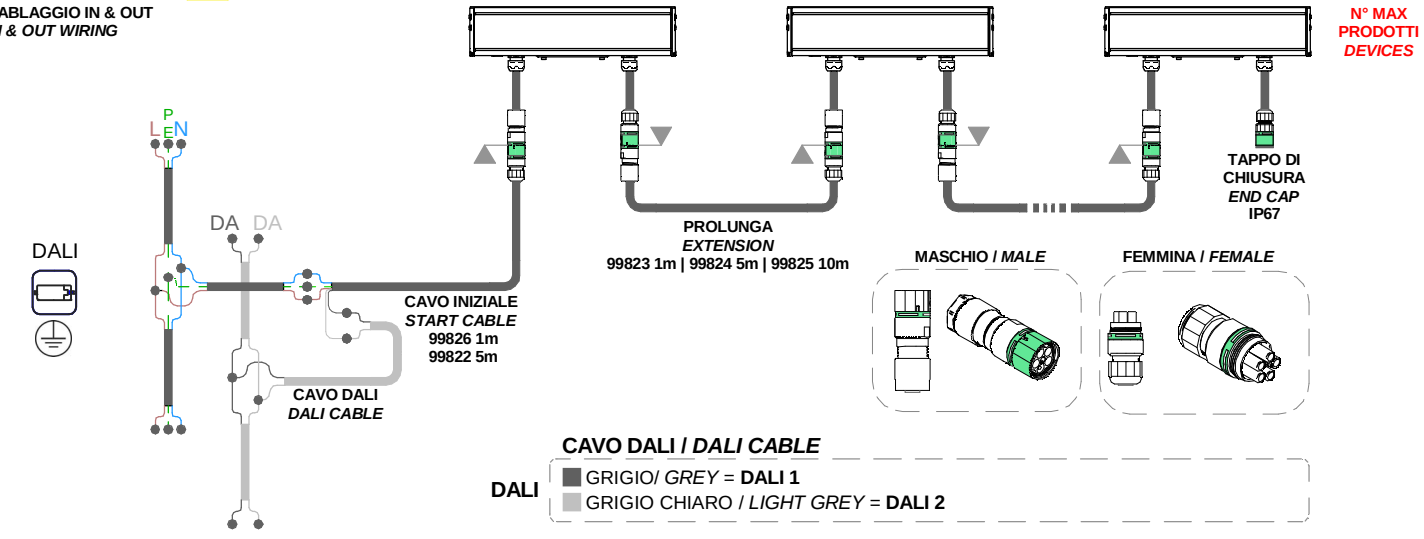

CAVO DALI / *DALI CABLE*

DALI
GRIGIO/ *GREY* = **DALI 1**
GRIGIO CHIARO / *LIGHT GREY* = **DALI 2**

SERIES | *SERIES:* ARCHILINE W

BRAND: i-LèD

MARRONE / BROWN = LINEA / *LINE*
AZZURRO / LIGHT BLUE = NEUTRO / *NEUTRAL*
GIALLO-VERDE / YELLOW-GREEN = TERRA / EARTH CPC | PE

DMX | RDM All in One
CABLAGGIO IN & OUT
IN & OUT WIRING

AC

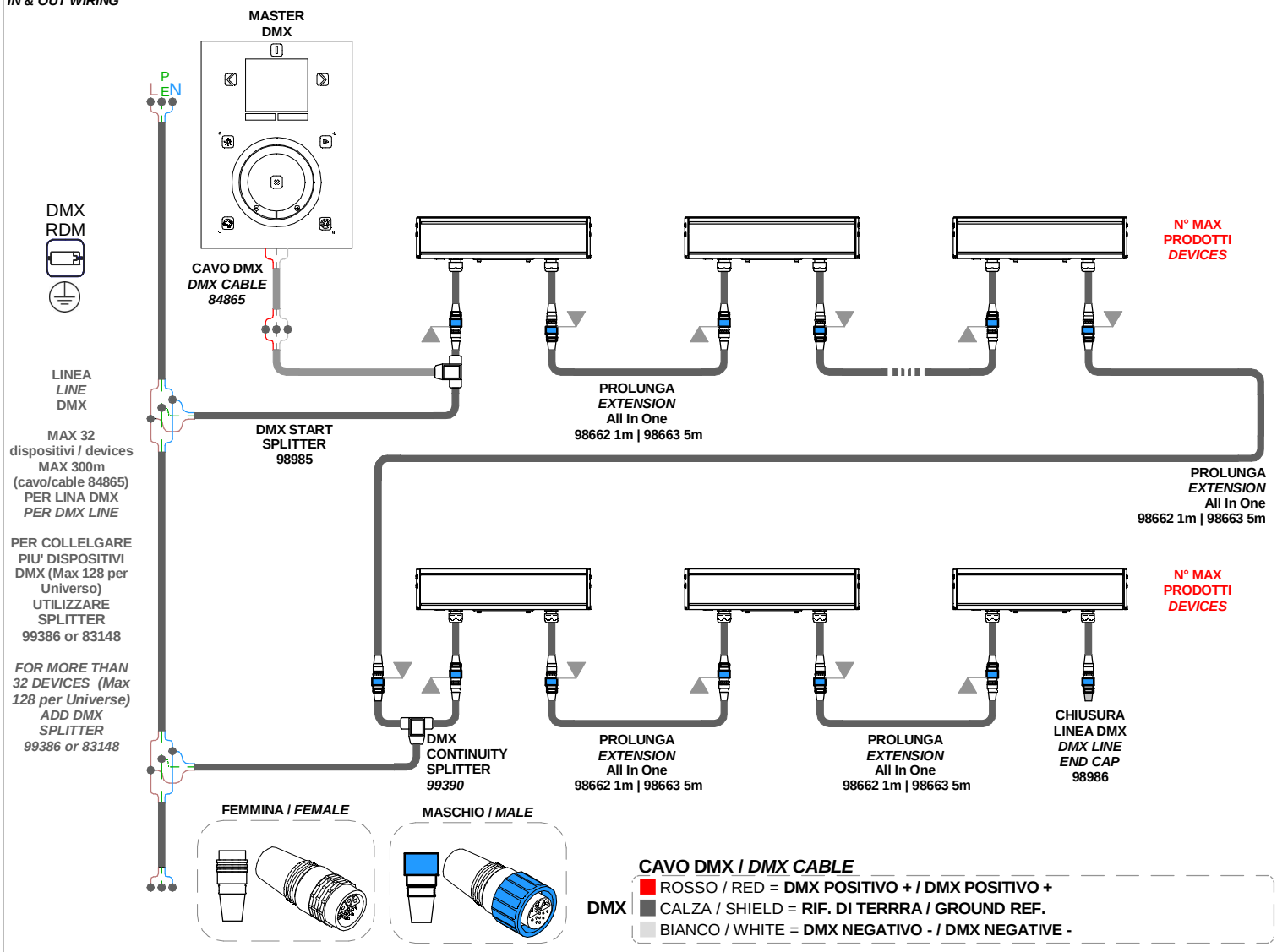

CODICI | REFS.	LUNGHEZZA LENGHT [mm]	MAX N° PRDOTTI *DEVICES*
92112, 81610, 92038, 81615, 92070	320	75
92114, 81611, 92040, 81616, 92072	620	40
92118, 81612, 92042, 81617, 92074	920	27
92120, 81613, 92044, 81618, 92078	1220	20
81513, 81614	1520	16