	ISTRUZIONI DI MONTAGGIO *MOUNTING INSTRUCTIONS*	REVISIONE N°. *REVISION N°.*	DATA	FGI00435
		Rev. 2	11/11/2026	

SERIE | *SERIES*: BLUM, BLUM PROJECTOR, BLUM SPIKE

BRAND: i-LED

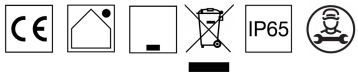

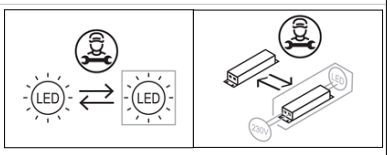

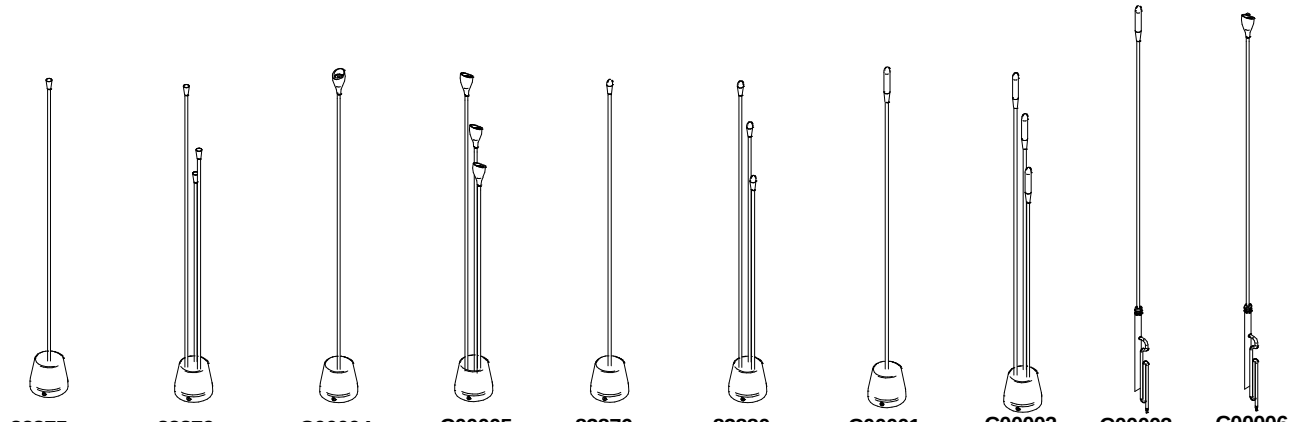

83875	83879	C00004	C00005	83876	83880	C00001	C00002	C00003	C00006
A	B	C	D	E	F	G	H	I	L

SPECIFICHE PRODOTTI - CODICI | *PRODUCTS SPECIFICATION - CODES*

CODE	*TYPE*	*No. light source*	*Dimensions (Lx W x H mm)*	*Electrical Insulation Class*	*POWER (W)*	*CLASS I / II* INPUT (V)	*CLASS I / II* FREQUENCY (Hz)	*CLASS III* VOLTAGE (V)	*CLASS III* CURRENT (mA)	*WEIGHT (Kg)*	*CRI CCT [K°]* 2200	*CRI CCT [K°]* 2700-4000	*Energy class light* Temperature color LED 2200	2700	3000	4000	*Conn. Type*
83875	DIFFUSED	1	100x100x992	2	1,5 AC	220-240		50/60		0,39	80	90	F	F	F	E	Y
83879	DIFFUSED	3	100x100x992	2	4,5 AC	220-240		50/60		0,48		90	F	F	F	E	Y
C00004	PROJECTOR	1	100x100x1038	2	4,5 AC	220-240		50/60		0,52		80	E	F	E	E	Y
C00006	PROJECTOR	1	32x32x1186	3	4,5 DC	9		500		0,44		80	E	F	E	E	Y
C00005	PROJECTOR	3	100x100x1033	2	12,2 AC	220-240		50/60		0,93		80	E	F	E	E	Y
83876	OGIVE	1	100x100x1010	2	1,5 AC	220-240		50/60		0,39		80	F	F	F	E	Y
83880	OGIVE	3	100x100x1010	2	4,5 AC	220-240		50/60		0,5		80	F	F	F	E	Y
C00001	SPIKE	1	100x100x1073	2	1,5 AC	220-240		50/60		0,45		90	F	D	D	D	Y
C00003	SPIKE	1	17x17x1001	3	1,5 DC	3		500		0,35		90	F	D	D	D	Y
C00002	SPIKE	3	100x100x1073	2	4,5 AC	220-240		50/60		0,67		90	F	D	D	D	Y

Ta -20°C ÷ +50°C

ACCESSORI INCLUSI | *INCLUDED ACCESSORIES*

PRESSACAVO, O-RING, DADO,
CABLE GLAND, O-RING, NUT

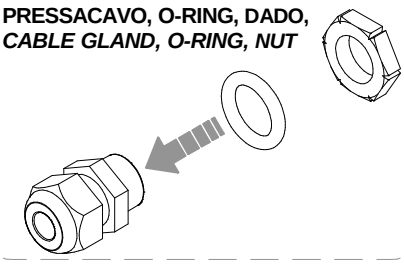

CONNETTORI IP
IP CONNECTORS

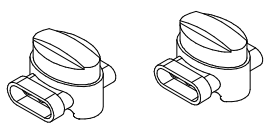

ACCESSORI NON INCLUSI | NOT *INCLUDED ACCESSORIES*

PICCHETTO
PEG

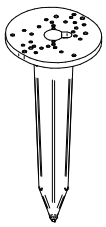

Junction Box
2 ways

IP68
Ø3-8mm

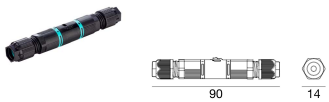

98990

2x0.25mm^2 - 2x1mm^2

Junction Box
2 ways

IP68
Ø7-13.5mm

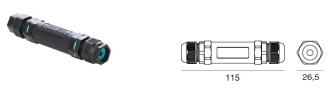

84893

2x0.5mm^2 - 2x2.5mm^2

SERIE | *SERIES*: BLUM, BLUM PROJECTOR, BLUM SPIKE
BRAND: i-LèD

PRE-INSTALLAZIONE / *PRE-INSTALLATION*

A - H
1.A

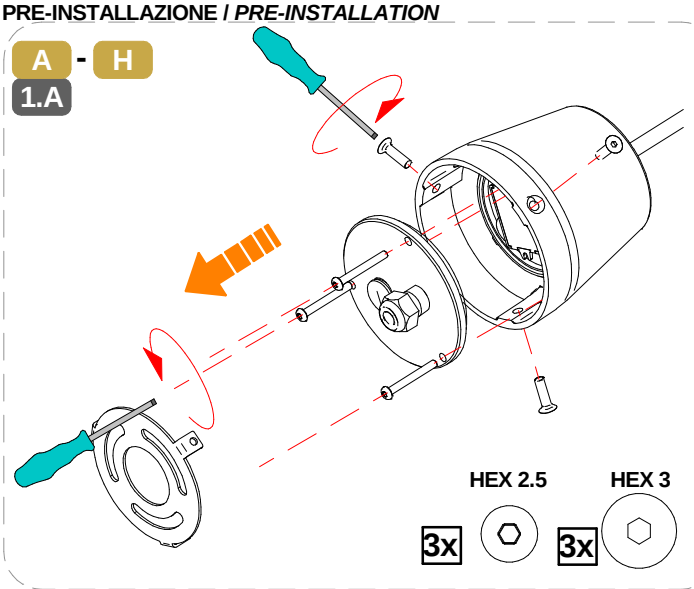

CABLAGGIO SINGOLO | *SINGLE PRODUCT WIRING*

A - H
1.B

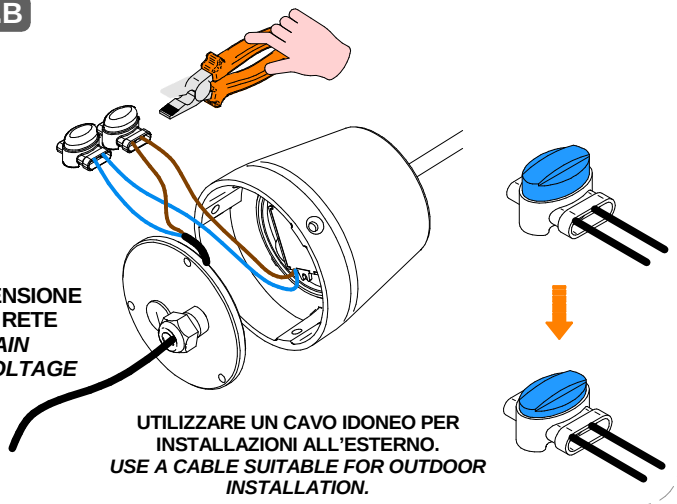

UTILIZZARE UN CAVO IDONEO PER INSTALLAZIONI ALL'ESTERNO.
USE A CABLE SUITABLE FOR OUTDOOR INSTALLATION.

CABLAGGIO IN SERIE | *SERIES PRODUCT WIRING*

A - H
1.C

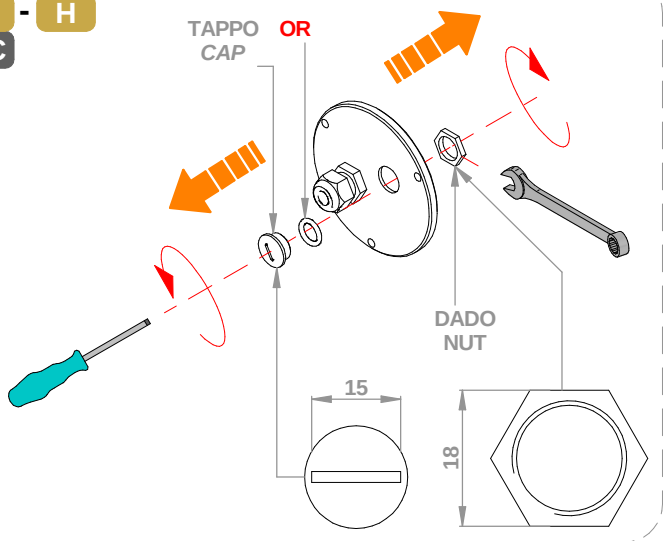

A - H
2.C

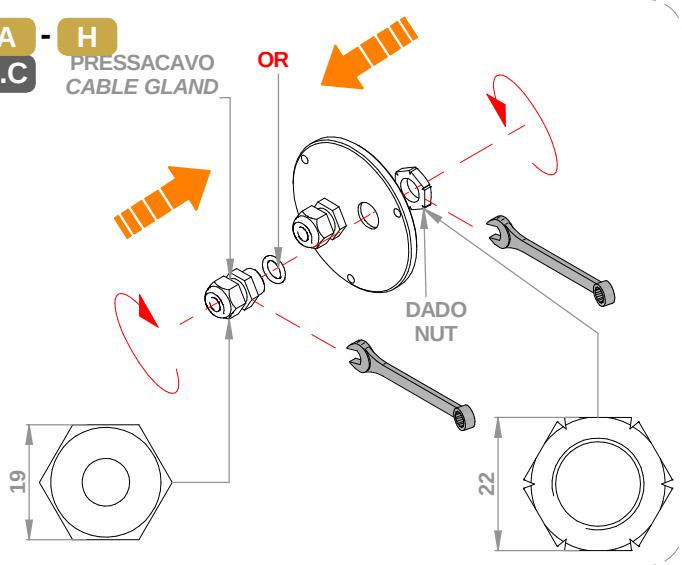

A - H
3.C

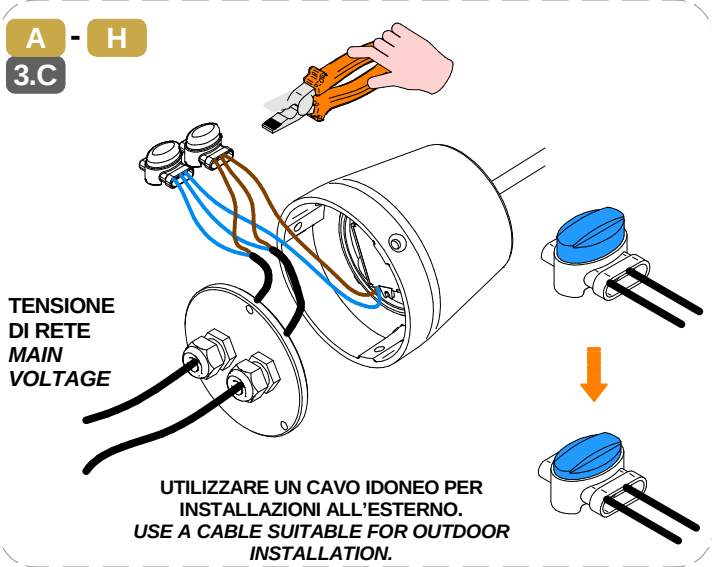

UTILIZZARE UN CAVO IDONEO PER INSTALLAZIONI ALL'ESTERNO.
USE A CABLE SUITABLE FOR OUTDOOR INSTALLATION.

A - H
4.C

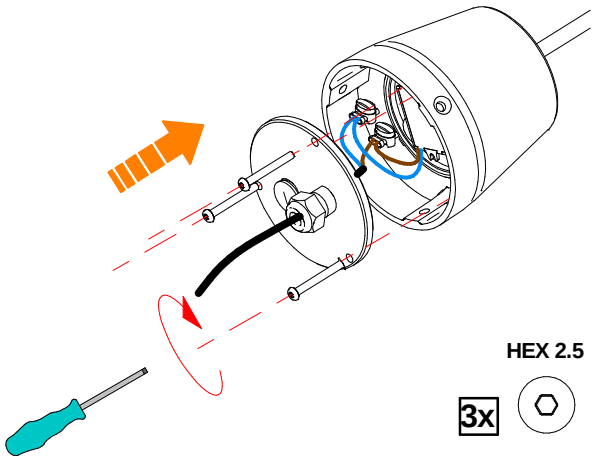

SERIE | *SERIES*: BLUM, BLUM PROJECTOR, BLUM SPIKE

BRAND: i-LèD

POSIZIONAMENTO CONNETTORI INCLUSI | *POSITIONING OF THE SUPPLIED CONNECTORS*

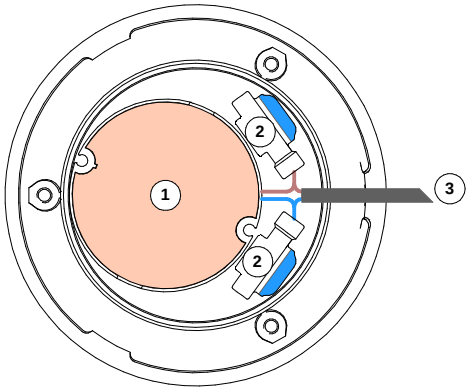

1. **DRIVER**
2. **CONNETTORI IP | *IP CONNECTORS***
3. **CAVO IN INGRESSO | *POWER IN CABLE***

linea light group	**ISTRUZIONI DI MONTAGGIO** *MOUNTING INSTRUCTIONS*	**REVISIONE N°.** *REVISION N°.*	**DATA**
		Rev. 2	**11/11/2026**

FGI00435

SERIE | *SERIES*: BLUM, BLUM PROJECTOR, BLUM SPIKE
BRAND: i-LèD

INSTALLAZIONE SU SUPERFICE / *SURFACE INSTALLATION*

A - H
1.D

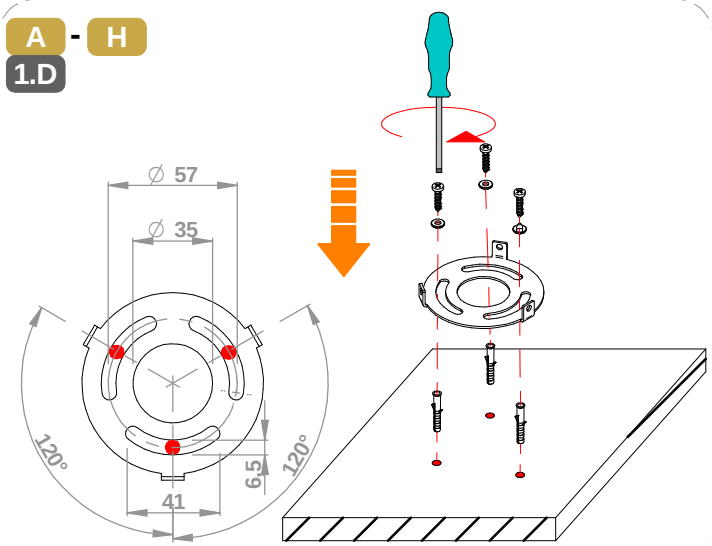

A - H
2.D

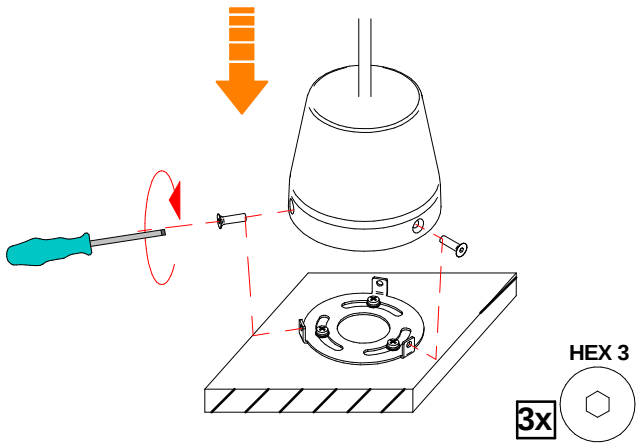

INSTALLAZIONE PICCHETTO / PEG *INSTALLATION*

A - H
1.E

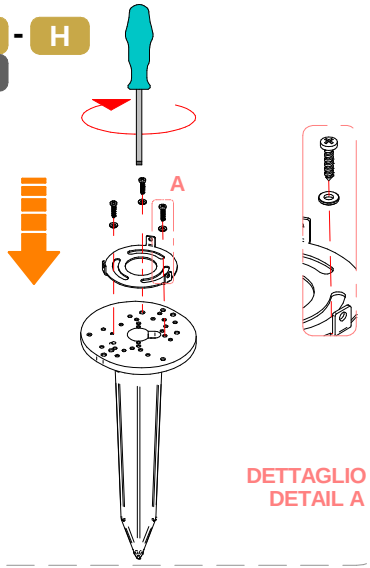

A - H
2.E

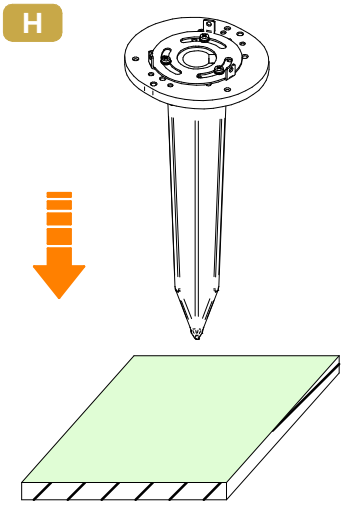

A - H
3.E

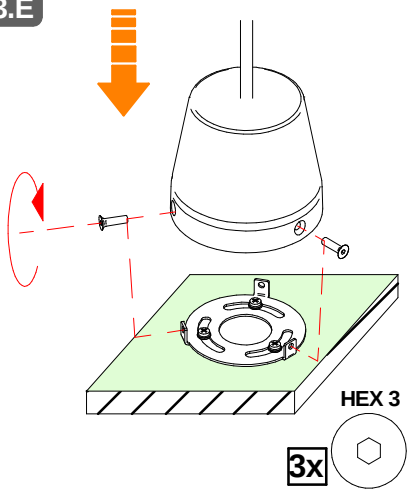

INSTALLAZIONE SU TERRENO, DRIVER REMOTO / *GROUND INSTALLATION REMOTE DRIVER*

I - L
1.F

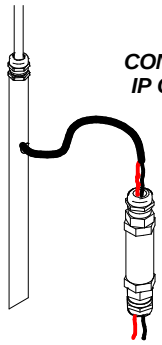

CONNESSIONE IP
IP CONNECTION

UTILIZZARE UN CAVO IDONEO PER INSTALLAZIONI ALL'ESTERNO.
USE A CABLE SUITABLE FOR OUTDOOR INSTALLATION.

I - L
2.F

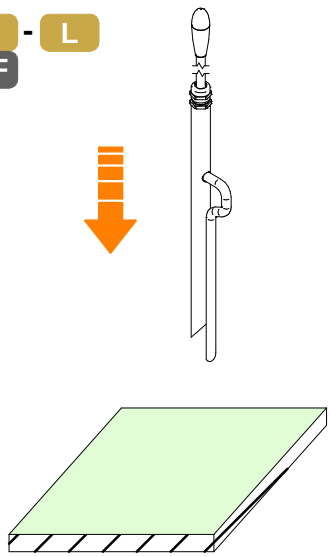

SERIE | *SERIES*: BLUM, BLUM PROJECTOR, BLUM SPIKE

BRAND: i-LED

MARRONE / BROWN = LINEA / *LINE*
AZZURRO / LIGHT BLUE = NEUTRO / *NEUTRAL*
GIALLO-VERDE / YELLOW-GREEN = TERRA / EARTH CPC | PE

REGOLAZIONE / *ADJUSTMENT*

A - L
1.G

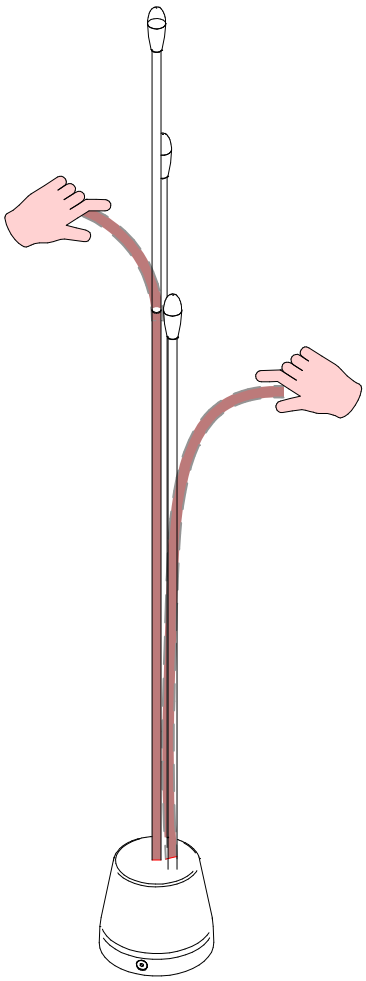

A - L
2.G

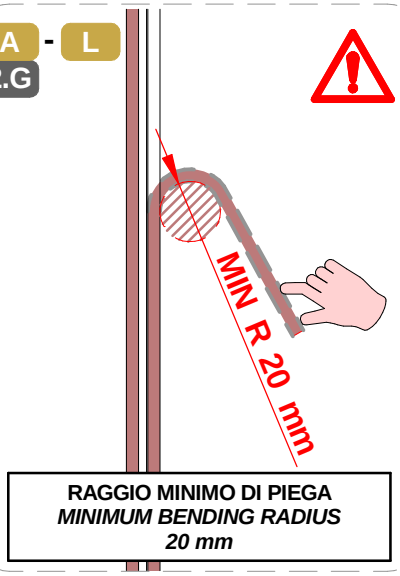

RAGGIO MINIMO DI PIEGA
MINIMUM BENDING RADIUS
20 mm

CABLAGGIO / *WIRING*

1

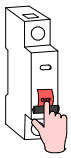

TUTTE LE OPERAZIONI DI COLLEGAMENTO ALLA RETE ELETTRICA DEVONO ESSERE CONDOTTE IN MANCANZA DI TENSIONE

ALL THE WIRING OPERATION MUST BE PERFORMED WITH MCB IN OFF POSITION

2



SE IL PRODOTTO E' DEFINITO IN CLASSE 1, IL CONDUTTORE DI MESSA A TERRA DI PROTEZIONE DEVE ESSERE SEMPRE COLLEGATO

IF THE FITTING IS CLASS 1 RATED, THE CPC | EARTH | PE CONDUCTOR MUST BE CONNECTED

3

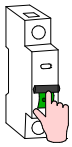

SE L'IMPIANTO E' STATO COMPLETATO ED E' IN SICUREZZA, PUO' ESSERE ALIMENTATO

WHEN THE CIRCUIT IS COMPLETED AND SAFE, MCB CAN BE SET IN ON POSITION

SE IL PRODOTTO E' DEFINITO IN CLASSE 3, IL CIRCUITO SECONDARIO A BASSA TENSIONE DEVE ESSERE COLLEGATO ALL'ALIMENTATORE PRIMA CHE QUESTO SIA SOTTO TENSIONE

IF THE FITTING IS CLASS 3 RATED, THE LOW VOLTAGE CIRCUIT MUST BE WIRED BEFORE THE POWER SUPPLY IS POWERED ON

SE IL CARICO VENISSE COLLEGATO AD ALIMENTATORE SOTTO TENSIONE, I PRODOTTI POTREBBERO DANNEGGIARSI, SUBENDO UN DANNO DA SOVRATENSIONE
IF THE LOAD IS WIRED TO AN ALREADY ON POWER SUPPLY, THE FITTINGS COULD BE DAMAGED BY VOLTAGE SURGE

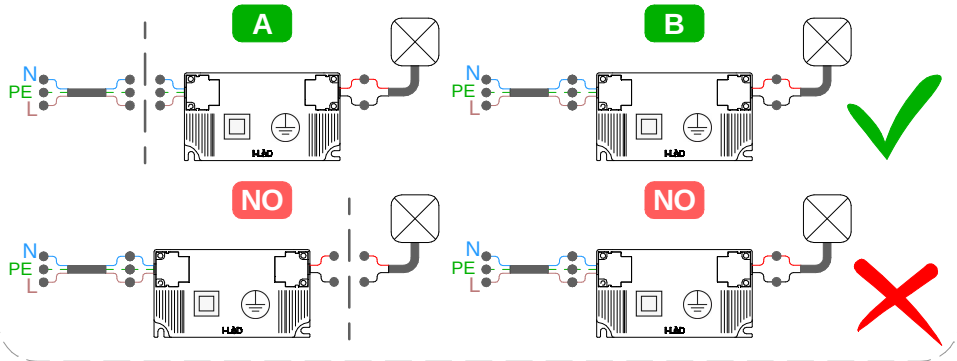

SI PREGA SEGUIRE LE BUONE PRATICHE DI DIMENSIONAMENTO E SEZIONAMENTO DELL'IMPIANTO ELETTRICO, TENENDO PRESENTE: LE CARATTERISTICHE DELL' INTERRUTTORE DIFFERENZIALE ED IL NUMERO DI ARTICOLI COLLEGATI ALLA LINEA ELETTRICA; QUESTO PER AGEVOLARE L'IDENFICAZIONE DI EVENTUALI ANOMALIE SULLA LINEA ELETTRICA

PLEASE FOLLOW THE BEST PRACTICES IN ELECTRICAL SYSTEM DESIGN, PAING ATTENTION TO THE RCCB SWITCH CHARACTERISTICSAND THE NUMBER OF FITTINGS CONNECTED TO THE ELETRICAL LINE; THIS HELPS TO INDETIFY POSSIBLE ANOMALIES ON THE ELETRICAL LINE

AC

CORRENTE ALTERNATA
MAX. DISTANZA TRA DRIVER ED ULTIMO PRODOTTO | SEZIONE CAVO
ALTERNATE CURRENT
DRIVER TO LAST LIGHT FITTING MAX DISTANCE | WIRE SECTION

SEZIONE *SECTION* [mm2]	1	1,5	2,5
LUNGHEZZA *LENGHT* [m]	50	75	130

* Distanza massima dal driver all'ultimo articolo della linea a massimo carico.
Per lunghezze massime dei cavi effettive,fare riferimento a support@linealight.com
** Maximum distance between LED driver and last device at full load.*
For effective maximum cable lengths,please refer to support@linealight.com

CC

CORRENTE COSTANTE
MAX. LUNGHEZZA INTERO ANELLO CIRCUITO | SEZIONE CAVO
CONSTANT CURRENT
LIGHT FITTING MAX LENGHT CIRCUIT LOOP | WIRE SECTION

SEZIONE SECTION [mm2]	0.5	1	1.5	2.5
LUNGHEZZA LENGHT [m]	20	40	60	100

* Distanza massima dal driver all'ultimo articolo della linea a massimo carico.
Per lunghezze massime dei cavi effettive,fare riferimento a support@linealight.com
** Maximum distance between LED driver and last device at full load.*
For effective maximum cable lengths,please refer to support@linealight.com

SERIE | *SERIES*: BLUM, BLUM PROJECTOR, BLUM SPIKE
BRAND: i-LèD

MARRONE / BROWN = LINEA / *LINE*
AZZURRO / LIGHT BLUE = NEUTRO / *NEUTRAL*
GIALLO-VERDE / YELLOW-GREEN = TERRA / EARTH CPC | PE

MCB **N° MAX** ***DEVICES***

N° DI PRODOTTI PER MAGNETORTERMICO
N° OF LIGHT FITTINGS PER MCB

CODICE *CODE*	B10	B16	B20	C10	C16	C20
83875	36	58	72	60	96	120
83879	40	64	80	64	102	128
C00004	40	64	80	64	102	128
C00005	8	14	18	15	24	30
83876	36	58	72	60	96	120
83880	40	64	80	64	102	128
C00001	36	58	72	60	96	120

CC **N° MAX** ***DEVICES***

N° DI PRODOTTI PER DRIVER
N° OF LIGHT FITTINGS PER DRIVER

	ON-OFF			DALI 2 PUSH
CODICE *CODE*	89422	89423	C-E200007	C-E200003
C00003	1-2	2-3	3-6	3-12

	ON-OFF		DALI 2 PUSH
CODICE *CODE*	C-E200007	99185	C-E200003
C00003	1-2	2-3	1-4

TIPO DI CONNESSIONE
TYPE OF CONNECTION

Y: Se il cavo flessibile esterno di questo apparecchio è danneggiato, deve essere sostituito esclusivamente dal fabbricante, dal suo servizio di assistenza o da personale qualificato equivalente, al fine di evitare pericoli.
Y: If the external flexible cable of this appliance is dameged, it must only be replaced by the manufacturer, its service department or equivalent qualified personell in order to avoid danger.

Per ridurre il rischio di strangolamento, il cavo flessibile collegato all'aparecchio deve essere efficacemente fissato alla parete, se si trova all'interno del volume di accessibilità.
To reduce the risk of strangulation, the flexible cable connected to the device must be securely fixed to the wall if it is located within the accessible area.

CABLAGGIO IN PARALLELO | *PARALLEL WIRING*
TENSIONE DI RETE | *MAINS VOLTAGE*
IN

AC **N° MAX** ***DEVICES*** **MCB**

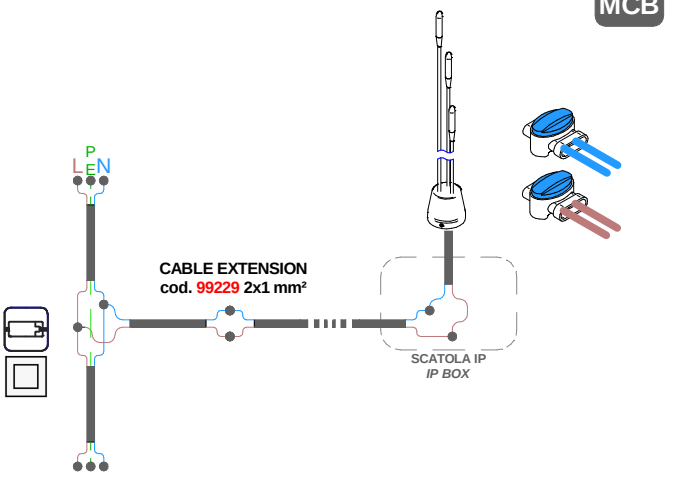

CABLAGGIO IN PARALLELO | *PARALLEL WIRING*
TENSIONE DI RETE | *MAINS VOLTAGE*
IN-OUT

AC **N° MAX** ***DEVICES*** **MCB**

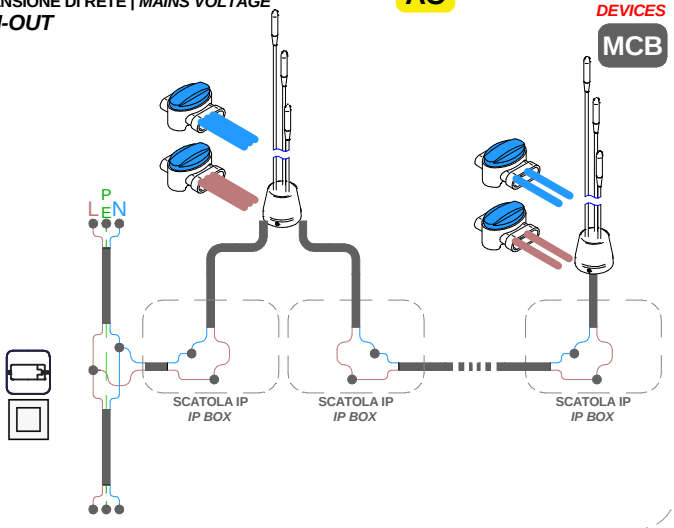

CABLAGGIO IN SERIE | CORRENTE COSTANTE
SERIES WIRING | CONSTANT CURRENT
IN

CC **N° MAX** ***DEVICES***

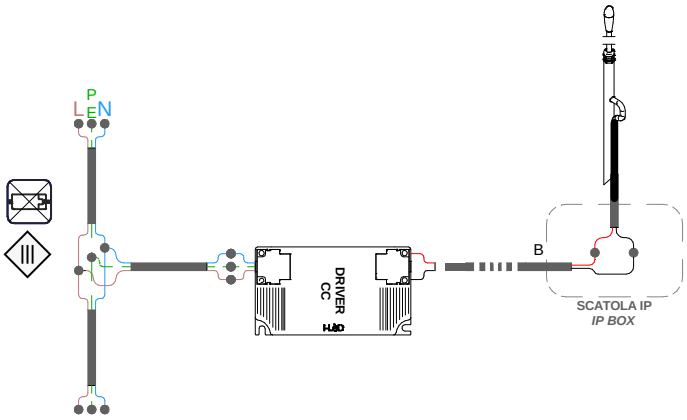

■ NERO/*BLACK* = **NEGATIVO - / *NEGATIVE* -**
■ ROSSO/*RED* = **POSITIVO + / *POSITIVE* +**

CABLE EXTENSION
cod.99237 2x0,5 mm²
cod.84888 2x1 mm²

CABLAGGIO IN SERIE | CORRENTE COSTANTE
SERIES WIRING | CONSTANT CURRENT
IN-OUT

CC **N° MAX** ***DEVICES***

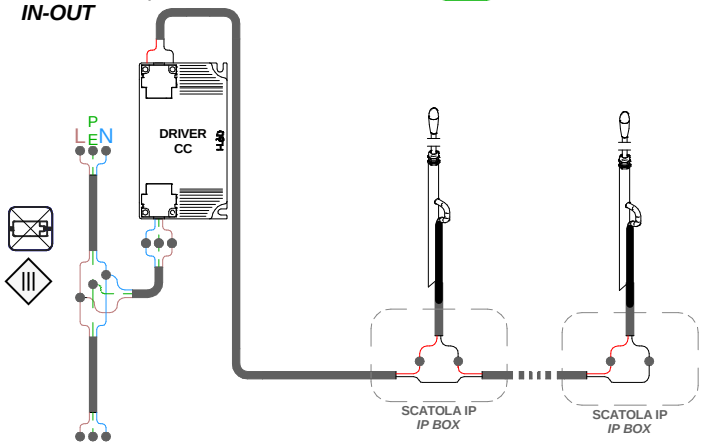

■ NERO/*BLACK* = **NEGATIVO - / *NEGATIVE* -**
■ ROSSO/*RED* = **POSITIVO + / *POSITIVE* +**

CABLE EXTENSION
cod.99237 2x0,5 mm²
cod.84888 2x1 mm²