LINEA LIGHT S.R.L VIA DELLA FORNACE, 59 Z.I. 31023 CASTELMINIO DI RESANA (TV) TEL: +39 04237868

ISTRUZIONI DI MONTAGGIO - MOUNTING INSTRUCTIONS

Serie : ORMA_C

LED-FGI757

I

L'APPARECCHIO DEVE ESSERE INSTALLATO DA PERSONALE QUALIFICATO.
L'AZIENDA DECLINA OGNI RESPONSABILITÀ QUALORA L'INSTALLAZIONE NON AVVENGA SECONDO LE NORME VIGENTI.
LASCIARE UNA COPIA DI QUESTE ISTRUZIONI AL RESPONSABILE DELLA MANUTENZIONE.
CONSERVARE L'ETICHETTA DELL'IMBALLO ORIGINALE PER EVENTUALI RECLAMI FUTURI.

GB

THIS FICTURE MUST BE INSTALLED BY A QUALIFICATED ELECTRICIAN.
LINEA LIGHT IS NOT RESPONSIBLE IF ITS FIXTURES ARE NOT INSTALLED ACCORDING TO LOCAL SAFETY STANDARDS.
PLEASE LEAVE A COPY OF THESE INSTRUCTIONS TO THE PERSON RESPONSABLE FOR THE MAINTENANCE OF THE INSTALLATION.
KEEP THE LABEL OF THE ORIGINAL PACKING FOR THE EVENTUAL FUTURE CLAIMS.

F

L'APPEREIL DOIT ETRE INSTALLE PAR ELECTRICIENS QUALIFIES.
LINEA LIGHT NE PEUT PAS ETRE RESPONSABLE POUR TOUTES INSTALLATIONS QUI NE RESPECTENT PAS LES NORMES DE SECURITE EN VIGUER.
LAISSER UNE COPIE DE CES INSTRUCTIONS AU RESPONSABLE DE L'ENTRETIEN DU SYSTEME.
GARDER L'ETIQUETTE DE L'EMBALLAGE ORIGINAL POUR EVENTUELLES RECLAMATIONS FUTURES.

D

DAS GERÄT MUSS VON ELEKTROINSTALLATEUREN MONTIERT WERDEN.
LINEA LIGHT IST NICHT VERANTWORTLICHT WENN DIE MONTAGE NICHT GEMAß DER SICHERHEITSVORSCHRIFTEN STATTFINDETT.
DIESES HINWEISBLATT MUß VOM INSTANDHALTUNGSLEITER AUFBEWAHRT WERDEN.
BEI REKLAMATIONEN BITTE DEN ARTIKELAUFKLEBER AUS DER LEUCHTENVERPACKUNG BEIFÜGEN.

E

EL APARATO DEBE SER INSTALADO POR ELECTRICISTAS CUALIFICADOS.
LINEA LIGHT NO SE RESPONSABILIZARA DE TODAS LAS INSTALLACIONES QUE NO RESPETEN LAS NORMAS DA SEGURIDAD EN VIGOR.
ENTREGAR UNA COPIA DE ESTAS INSTRUCCIONES AL RESPONSABLE DE LA INSTALACION.
CONSERVAR LA ETIQUETA DEL EMBALAJE ORIGINAL PARA POSIBLES RECLAMACIONES.

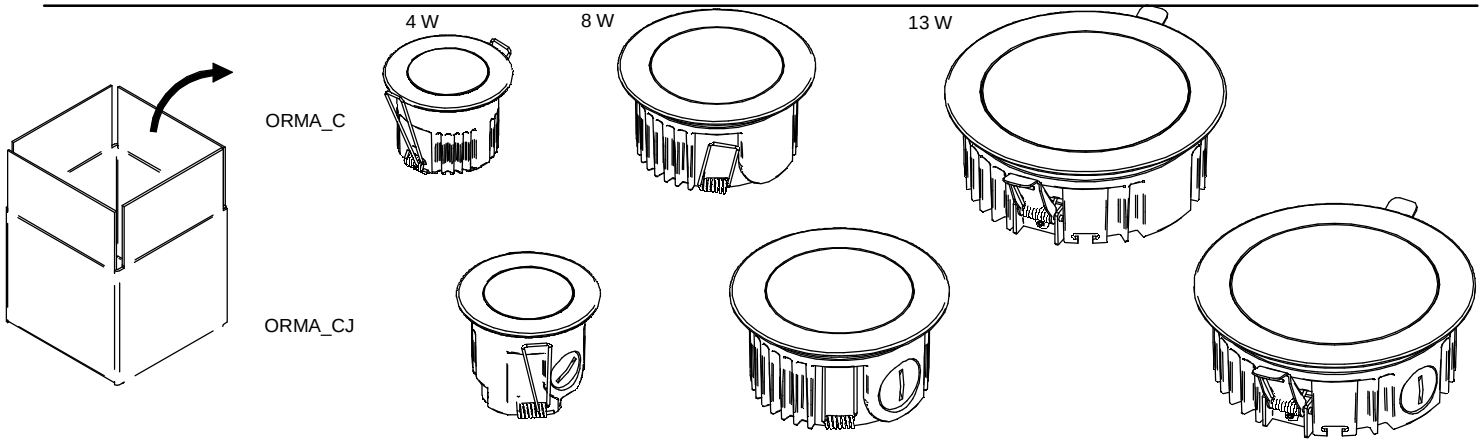

ISTRUZIONI / INSTRUCTIONS / INSTRUCTIONS / HINWEISE / INSTRUCCIONES

INSTALLAZIONE SU CONTROSOFFITTO / INSTALLATION ON CEILING

1

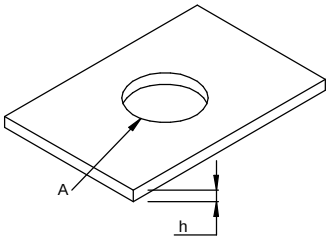

Art.	A	h
ORMA_C 4 W	ø 55 mm	5-20mm
ORMA_CJ 4 W	ø 55 mm	5-20mm
ORMA_C 8 W	ø 86 mm	5-20mm
ORMA_CJ 8 W	ø 86 mm	5-20mm
ORMA_C 13 W	ø 127 mm	5-20mm
ORMA_CJ 13 W	ø 127 mm	5-20mm

2

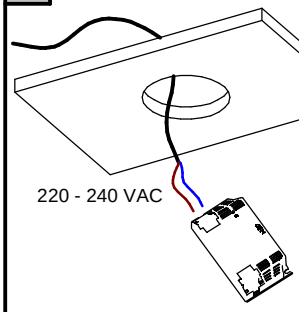

3

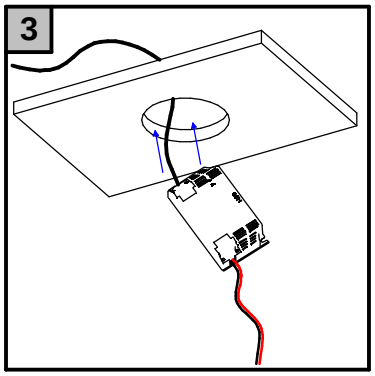

4

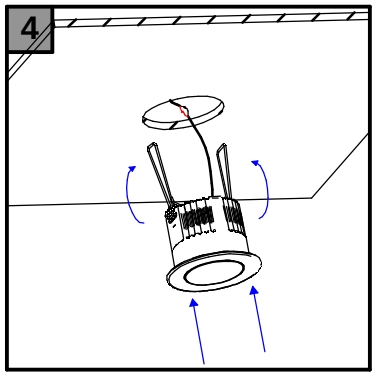

5

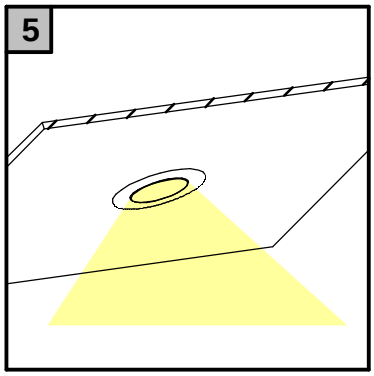

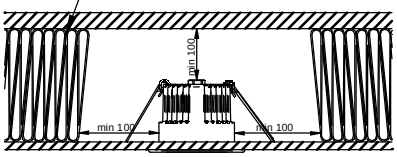

(ITA) - Distanza minima consigliata da soffitto / isolante
(ENG) - Recommended minimum distance from ceiling / insulator

N.B.
(ITA) - Non coprire l'articolo con materiale isolante.
(ENG) - Do not cover the product with insulating material.

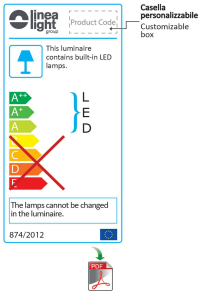

Etichetta energetica scaricabile dal sito www.linealight.com
Energy label downloaded from the website www.linealight.com

INSTALLAZIONE SU CALCESTRUZZO O LATERIZIO/ INSTALLATION ON CONCRETE OR BRICK

LED-FGI757

Art.	OUTERCASING	HOLE
ORMA_C 4 W	89373 / 89374	Ø55mm
ORMA_CJ 4 W	89373 / 89374	Ø55mm
ORMA_C 8 W	89373 / 89374	Ø86mm
ORMA_CJ 8 W	89373 / 89374	Ø86mm
ORMA_C 13 W	99749 + 99750	Ø127mm
ORMA_CJ 13 W	99749 + 99750	Ø127mm

Codice: 89373

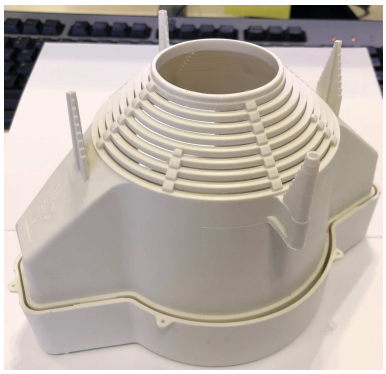

Codice: 89374

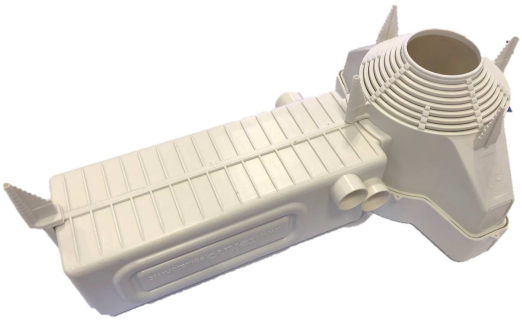

Codice: 99749

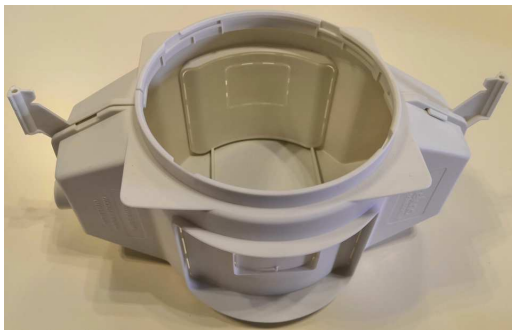

Codice: 99750

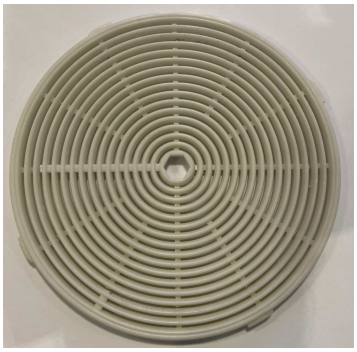



TAGLIARE A ϕ127mm /
CUT TO Ø127mm

INSTALLAZIONE IN SOFFITTI IN MURATURA / LATERIZIO - INSTALLATION IN CEILINGS IN MASONRY / BRICK

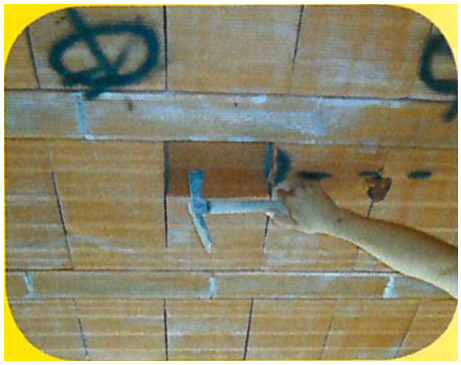

FORARE IL SOFFITTO NEI PUNTI DESIDERATI PER IL FISSAGGIO DELLE CONTROCASSE E IL PASSAGGIO DEI CORRUGATI

DRILLING THE CEILING IN THE DESIRED POINTS FOR FIXING THE OUTERCASING AND THE PASSAGE OF THE CORRUGATED TUBE

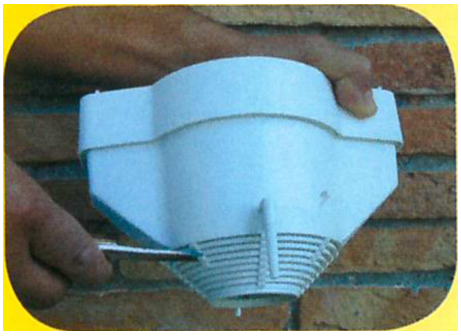



TAGLIARE AL DIAMETRO DESIDERATO IL FORO PER IL FARETTO ED ELIMINARE I PIEDINI PER L'INSTALLAZIONE SU CEMENTO ARMATO

CUT THE HOLE FOR THE SPOTLIGHT DIAMETER AND REMOVE THE FEET FOR INSTALLATION ON REINFORCED CONCRETE



POSIZIONARE LA CONTROCASSA MANTENEDO CIRCA 1cm ESTERNO AL SOFFITTO

POSITION THE OUTERCASING TO HOLD ABOUT 1cm OUTSIDE THE CEILING



FISSARE CON SCHIUMA POLIURETANICA O MALTA CEMENTIZIA A PRESA RAPIDA IN MINIMA QUANTITA' E LASCIARE ASCIUGARE

FIX WITH POLYURETHANE FOAM OR CONCRETE WITH FAST DRY IN MINIMUM QUANTITY AND LEAVE TO DRY

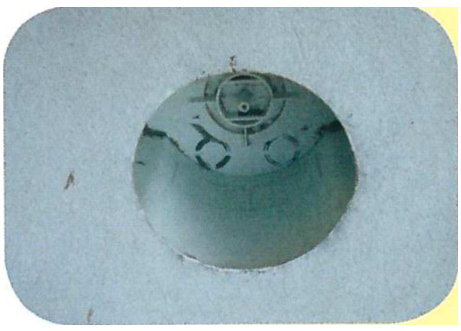

CONCLUDERE CON LO STUCCO PER TAPPARE IL FORO ED APPLICARE L'INTONACO

CONCLUDE WITH THE WALL PUTTY TO CLOSE THE HOLE AND APPLY THE PLASTER

INSTALLAZIONE IN SOFFITTI IN CEMENTO ARMATO - INSTALLATION IN CEILINGS IN CONCRETE

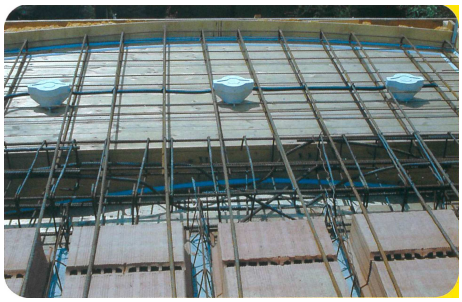

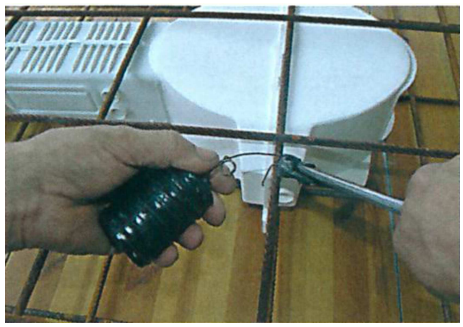

FISSARE LA CONTROCASSA ALL'ARMATURA NELLE POSIZIONI DESIDERATE

FIX THE OUTER CASING TO THE ARMOR IN THE DESIRED POSITIONS



ESEGUIRE LA COLATA DI CEMENTO

PERFORM CONCRETE CASTING



PER 99749 + 99750 RIFINIRE CON STUCCO

FOR 99749 + 99750 FINISH WITH WALL PUTTY

CODE: 89373
ALIMENTATORE REMOTO / REMOTE POWER SUPPLY

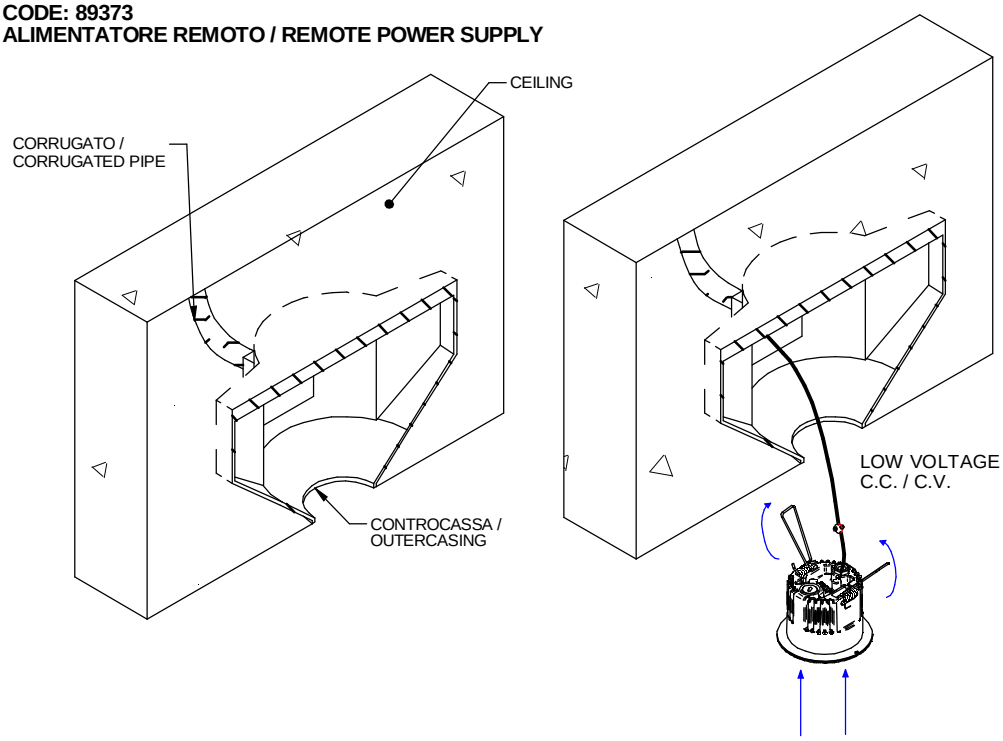

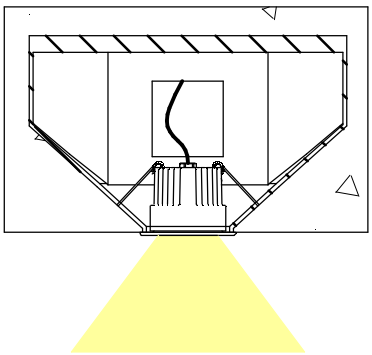

LED-FGI757

CODE: 89374

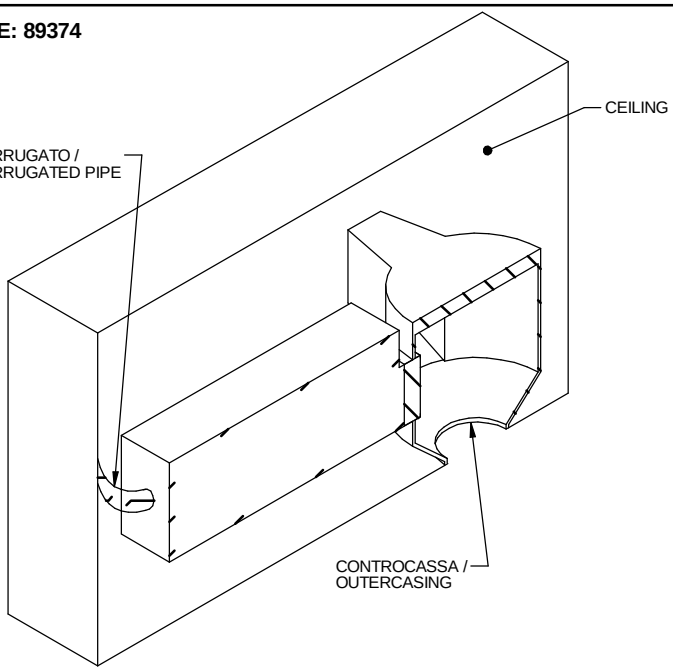

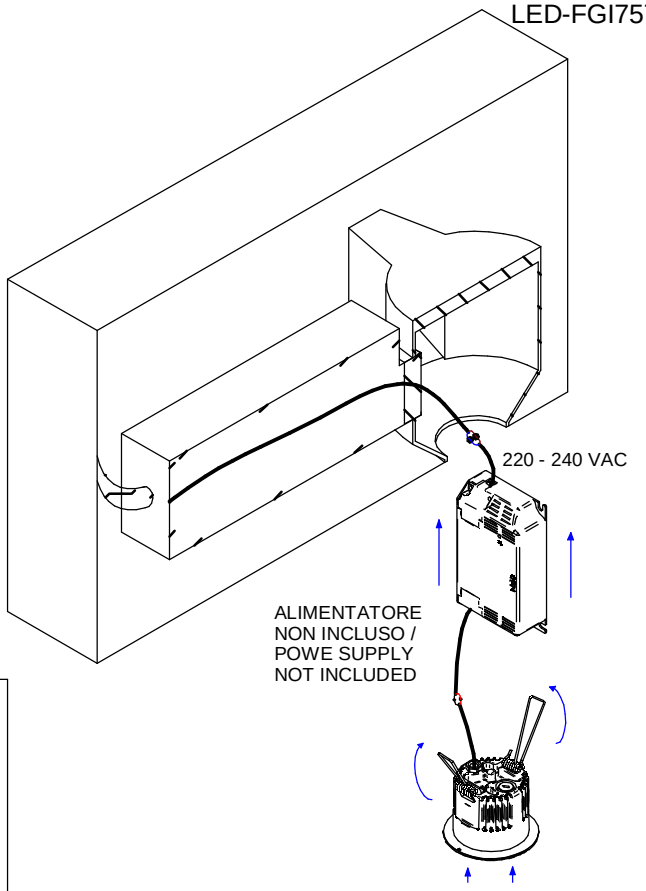

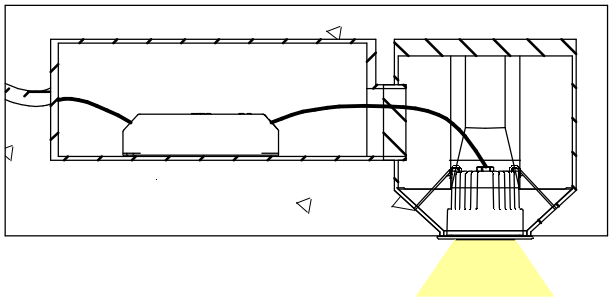

CODE: 99749

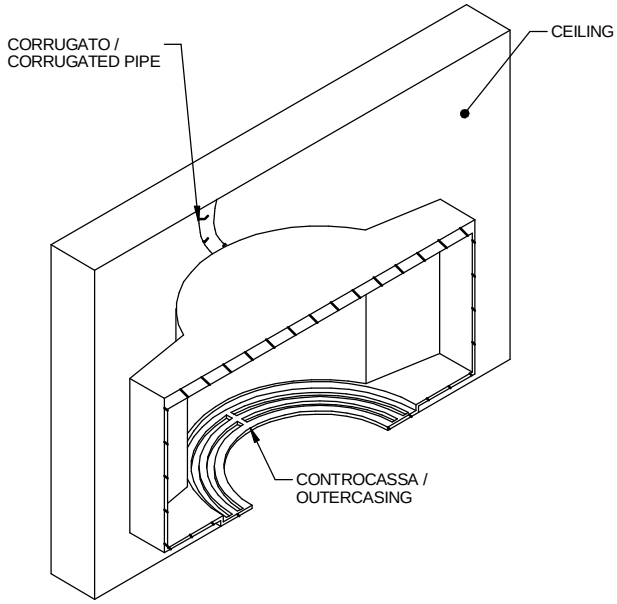

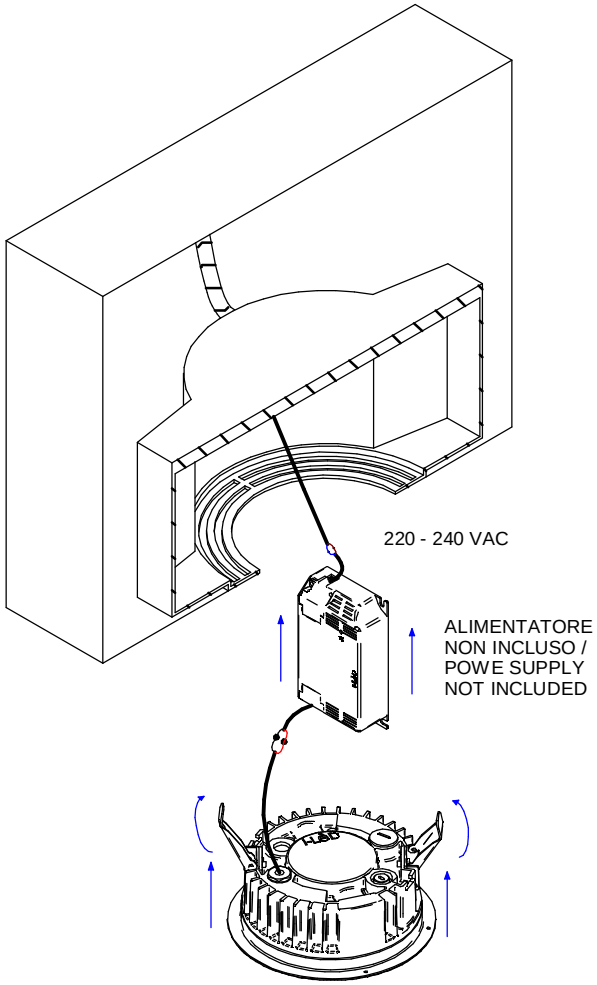

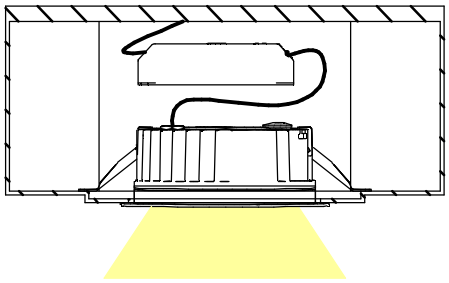

ISTRUZIONI DI MONTAGGIO - MOUNTING INSTRUCTIONS

Serie : ORMA_C

LED-FGI757

I

Procedura di cablaggio

1 Chiudere l' interuttore generale OFF
2 Collegare i faretti all' alimentatore
3 Collegare l' alimentatore alla rete
4 Aprire l' interuttore generale ON

N.B
Tutte le operazioni di manutenzione ed installazione vanno eseguite con l' interuttore generale in posizione OFF

E' possibile collegare più articoli in parallelo all' uscita dello stesso alimentatore

I faretti necessitano di tensione costante stabilizzata

Per la potenza massima collegabile all'alimentatore seguire le indicazioni sull'etichetta dello stesso

IL FARETTO RISULTA GARANTITO SOLO CON ALIMENTATORI DISTRIBUITI DA i-LèD

GB

Wiring procedure

1 Switch off the main switch OFF
2 Connect the spotlights to the power supply unit.
3 Connect the power supply unit to the network
4 Switch on the main switch ON

N.B

All the maintenance and installation procedures must be carried out with the main switch in position OFF

It's possible to connect many parallel spotlights to the output of the same power supply unit

Use stabilized constant voltage for the spotlights

Follow the instructions on the label of the power supply unit for the maximum power of spotlights that can be connected to it

SPOTLIGHTS ARE GUARANTEED ONLY IF POWER SUPPLY UNITS DISTRIBUTED BY i-LèD ARE USED

F

Procédure de câblage

1 Couper le disjoncteur OFF
2 Relier les spots au driver
3 Relier le driver au réseau
4 Connecter le disjoncteur ON

N.B.
Toutes les opérations de maintenance et d'installation seront effectuées avec le disjoncteur sur la position OFF

Il est possible relier plusieurs spots en parallèle sur la sortie du même driver

Les spots nécessitent d'un tension constant stabilisé

Pour la puissance maximale reliables au driver, suivre les indications reportées sur son étiquette

LE SPOT EST GARANTI SEULEMENT AVEC LES DRIVERS DISTRIBUES PAR i-LèD

D

Anleitung zur Verkabelung

1 Schalten Sie den Hauptschalter aus OFF
2 Schliessen Sie die Strahler an dem Stromversorgungsgeraet an
3 Schliessen Sie das Stromversorgungsgeraet ans Netz an
4 Schalten Sie den Hauptschalter ein ON

N.B
Die Wartungs - und Instandhaltungsvorgänge müssen mit Hauptschalter in Position durchgeführt werden OFF

Sie können mehrere Produkte parallel an den gleichen Netzteil verbinden.

Die Lichter erfordern konstante stabilisierte Spannung.

Für die maximale Stromversorgung das man an den Netzteil verbinden kann befolgen Sie die Anweisungen auf dem Etikett von dem gleichen.

DIE GARANTIE IST GÜLTIG NUR FÜR STRAHLER, DIE MIT i-LèD STROMVERSORGUNGSGERÄTEN EINGESPEIST WERDEN.

E

Procedimiento de cableado

1 Cerrar el interruptor general OFF
2 Conectar los focos al alimentador
3 Conectar el alimentador a la red
4 Abrir el interruptor general ON

N.B
Todas las operaciones de mantenimiento e instalación se tendrán que llevar a cabo con el interruptor general en posición OFF

Es posible conectar má focos en paralelo a la salida del mismo alimentador

Los focos necesitan voltaje constante estabilizada

Sobre la potencia maxima conectables al alimentador seguir las indicaciones indicadas en la etiqueta del mismo

EL FOCO SÓLO ESTÁ GARANTIZADO CON ALIMENTADORES DISTRIBUIDOS POR i-LèD

***(ITA)** - I prodotti devono essere installati tassativamente con alimentazioni, cablaggi e accessori originali del Gruppo Linea Light, o eventualmente approvati dall'azienda. L'utilizzo di accessori non originali, o non approvati, determina il decadimento di ogni garanzia sul prodotto. **(ENG)** - All power supply, wiring and accessories used for product installation shall be original Linea Light Group parts or approved by the company. The warranty will become void if non original or non approved parts are used. **(FRA)** - Les produits doivent impérativement être installés avec des alimentations, des câblages et des accessoires Linea Light Group, ou qui ont été approuvés par l'entreprise. L'utilisation d'accessoires non d'origine, ou non approuvés, entraîne la déchéance de toute garantie sur le produit. **(ESP)** - Los productos se han de instalar obligatoriamente con alimentaciones, cableados y accesorios originales de Linea Light Group o, de otra forma, deben ser aprobados por la empresa misma. El uso de accesorios no originales, o no aprobados, anula todas las garantías del producto. **(GER)** Die Produkte müssen obligatorisch mit Originalstromversorgung, Originalkabeln und Originalzubehör der Linea Light Group oder mit Teilen, die von der Linea Light Group ausdrücklich empfohlen sind, installiert werden. Die Verwendung von nicht originalem oder nicht vom Hersteller empfohlenem Zubehör führt zu einem sofortigen Verfall vom Garantieanspruch für das Produkt.*

ORMA_C COLLEGAMENTO SINGOLO ON-OFF /
SINGLE ORMA_C ON-OFF CONNECTION

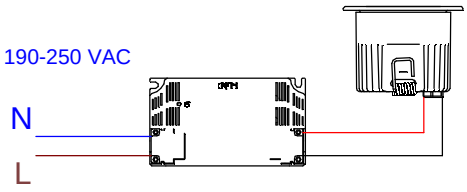

ORMA C.C. CONNESIONE MULTIPLA ON-OFF IN SERIE/
MULTIPLE SERIAL ON-OFF CONNECTION FOR ORMA C.C.

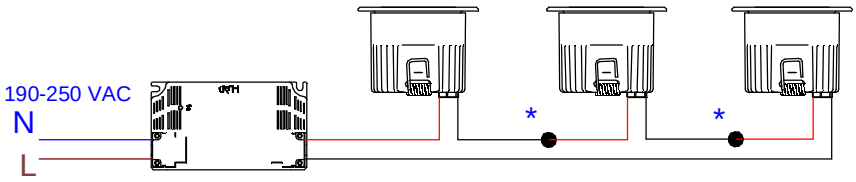

ORMA C.V. 24V CONNESSIONE MULTIPLA ON-OFF IN PARALLELO/
MULTIPLE PARALLEL ON-OFF CONNECTION FOR ORMA C.V. 24V

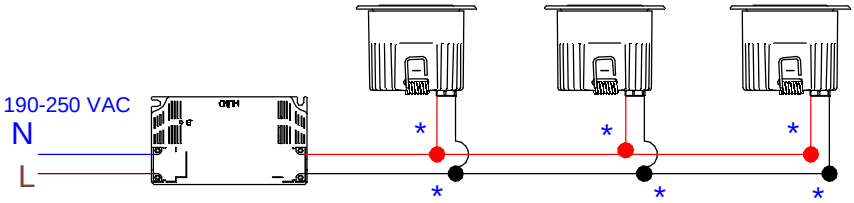

ORMA_C COLLEGAMENTO SINGOLO DALI / 1-10V /
SINGLE ORMA_C DALI / 1-10V CONNECTION

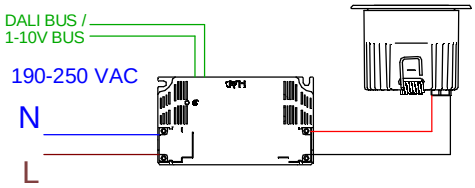

ORMA C.C. CONNESIONE MULTIPLA DALI / 1-10V IN SERIE /
MULTIPLE SERIAL DALI / 1-10V CONNECTION FOR ORMA C.C.

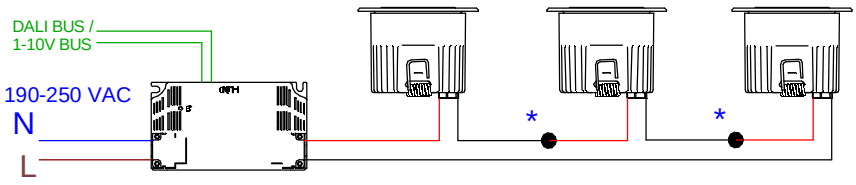

ORMA C.V. 24V CONNESSIONE MULTIPLA DALI / 1-10V IN PARALLELO /
MULTIPLE PARALLEL DALI / 1-10V CONNECTION FOR ORMA C.V. 24V

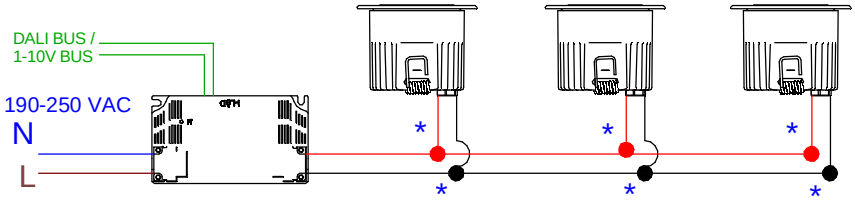

* IP CONNECTION

INFORMAZIONI TECNICHE - TECHNICAL INFORMATION	
Tensione nominale - Rated voltage	Vedi tabella elenco prodotti - See product list table
Frequenza - Frequency	50/60Hz
Classe di isolamento - Insulation class	Vedi tabella elenco prodotti - See product list table
Temperatura ambiente di utilizzo - Ambiente temperature for using	-20°C ÷ +50°C
Grado di protezione - Degree of protection	IP 67
Potenza - Power	Vedi tabella elenco prodotti - See product list table

Installazione / Manutenzione - Installation / Maintenance

L'articolo dovrà essere installato da personale qualificato, **seguendo le normative d'installazione vigenti del paese di appartenenza**; in caso di malfunzionamento o necessità di manutenzione della plafoniera contattare il servizio clienti LINEA LIGHT: support@linealight.com.

È VIETATO APRIRE/ TOCCARE L'ARTICOLO MENTRE È IN FUNZIONE;

Qualora non vengano rispettate le regole indicate, **l'azienda LINEA LIGHT declina ogni tipologia di responsabilità.**

The item must be installed by qualified personnel, **in accordance with the installation regulations in force in the country in question**; in case of ceiling light malfunction or need for maintenance contact LINEA LIGHT customer service: support@linealight.com.

IT IS FORBIDDEN TO OPEN/TOUCH THE ITEM WHILE IT IS IN OPERATION;

If the indicated rules are not respected, **the LINEA LIGHT company declines any type of responsibility.**

UTILIZZO CONFORME:

L'apparecchio è garantito esclusivamente se l'articolo in questione sia stato installato seguendo le istruzioni riportate in questo manuale istruzioni e da quello generale presente all'interno dell'imballo e/o scaricabile dal nostro sito www.linealight.com;

Un utilizzo scorretto dell'apparecchio può influire sulla durata utile della lampada e/o potrebbe avere un guasto precoce.

Per ulteriori avvertenze e spiegazione di eventuali simboli vedere il foglio istruzioni generale.

Conservare le presenti istruzioni per futuri lavori di installazione/manutenzione.

APPROPRIATE USE:

The appliance is guaranteed only if the item in question has been installed following the instructions given in this instruction manual and from the general one inside the packaging and/or downloadable from our website www.linealight.com;

Improper use of the fixture may affect the lamp life and/or may have premature failure.

For further warnings and explanation of any symbols, see the general instruction sheet.

Keep these instructions for future installation/maintenance work.

***(ITA)** - I prodotti devono essere installati tassativamente con alimentazioni, cablaggi e accessori originali del Gruppo Linea Light, o eventualmente approvati dall'azienda. L'utilizzo di accessori non originali, o non approvati, determina il decadimento di ogni garanzia sul prodotto. **(ENG)** - All power supply, wiring and accessories used for product installation shall be original Linea Light Group parts or approved by the company. The warranty will become void if non original or non approved parts are used. **(FRA)** - Les produits doivent impérativement être installés avec des alimentations, des câblages et des accessoires Linea Light Group, ou qui ont été approuvés par l'entreprise. L'utilisation d'accessoires non d'origine, ou non approuvés, entraîne la déchéance de toute garantie sur le produit. **(ESP)** - Los productos se han de instalar obligatoriamente con alimentaciones, cableados y accesorios originales de Linea Light Group o, de otra forma, deben ser aprobados por la empresa misma. El uso de accesorios no originales, o no aprobados, anula todas las garantías del producto. **(GER)** Die Produkte müssen obligatorisch mit Originalstromversorgung, Originalkabeln und Originalzubehör der Linea Light Group oder mit Teilen, die von der Linea Light Group ausdrücklich empfohlen sind, installiert werden. Die Verwendung von nicht originalem oder nicht vom Hersteller empfohlenem Zubehör führt zu einem sofortigen Verfall vom Garantieanspruch für das Produkt.*

SERIE / *SERIES*: ORMA-I / ORMA-IL / ORMA-C

BRAND: i-LED

IP 67

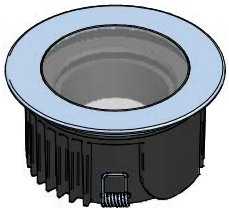

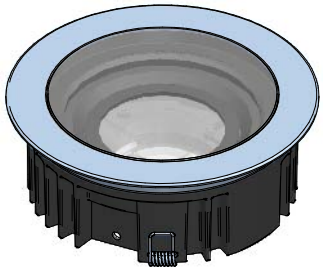

ELENCO ARTICOLI
LIST OF FIXTURES

CODE	*D (mm)*	*POWER*	*INPUT*	*WEIGHT*
76080	97	7W AC	198-264 VAC	0,5Kg
76081				
76180				
76082	138	11,5W AC		0,5Kg
76181				
76083		7W AC		

ACCESSORI NON INCLUSI
ACCESSORIES NOT INCLUDED

A. CONTROCASSA PER ORMA-I/ORMAIL D.97
A. OUTERCASING FOR D.97 ORMA-I/ORMA-IL
CODE: 99651

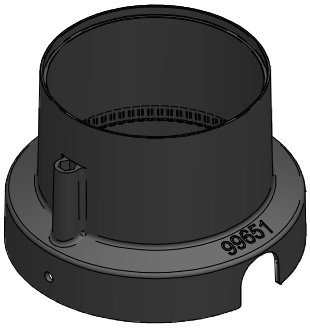

B. CONTROCASSA PER ORMA-I/ORMAIL D.138
B. OUTERCASING FOR D.138 ORMA-I/ORMA-IL
CODE: 99652

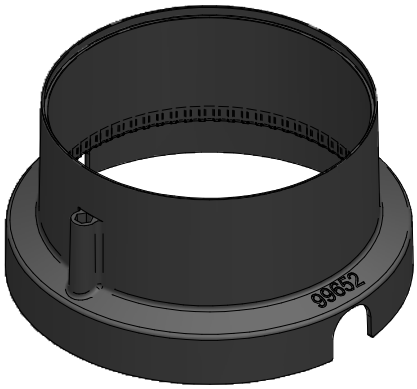

C. CONTROCASSA PER ORMA-C SU MURATURA
C. OUTERCASING FOR ORMA-C ON CONCRETE
D97 CODE: 89373
D138 CODE: 99749 + 99750



DIMENSIONI
DIMENSIONS

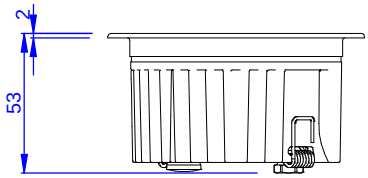

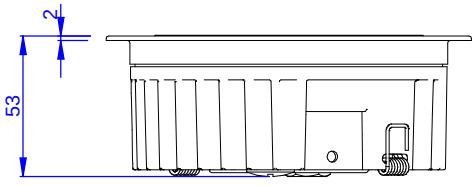

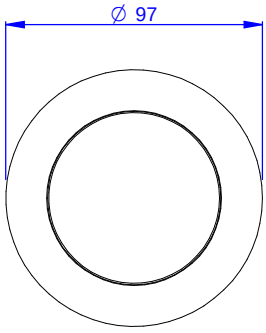

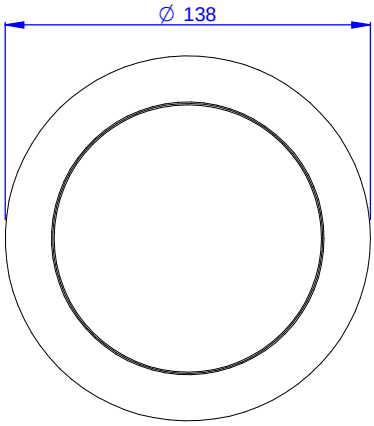

INSTALLAZIONE ORMA-I/ORMA-IL
ORMA-I/ORMA-IL INSTALLATION

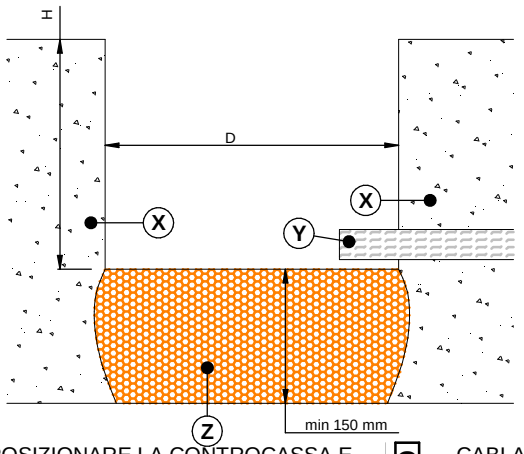

ART.		MEDIUM	BIG
ORMA_I, ORMA_IL	CODE	99651	99652
	D (mm)	114	154
	H (mm)	76	

(X) CEMENTO ESISTENTE* *EXISTING CONCRETE**
(Y) TUBO CORRUGATO *CORRUGATED TUBE*
(Z) DRENAGGIO *DRAINAGE*

* CONDIZIONE NON VINCOLANTE
* *NOT BINDING CONDITIONS*

1 POSIZIONARE LA CONTROCASSA E BLOCCARLA CON CEMENTO / *PLACED THE OUTERCASING AND FIXED WITH CONCRETE*

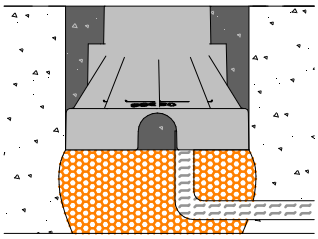

2 CABLARE (IP68), RUOTARE LE MOLLE ED INSERIRE IL FARO NELLA CONTROCASSA / *WIRED (IP68), ROTATE THE SPRINGS AND PLACED THE SPOTLIGHT INTO THE OUTERCASING*

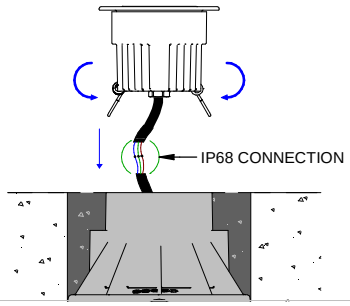

3 INSTALLAZIONE COMPLETATA / *INSTALLATION COMPLETED*

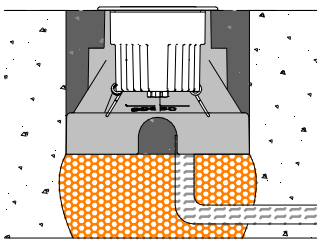

INSTALLAZIONE ORMA-C SU CONTROSOFFITTO
ORMA-C INSTALLATION ON CEILING

1

Art.	A	h
ORMA_C 8 W	ø 86 mm	5-20mm
ORMA_C 13 W	ø 127 mm	5-20mm

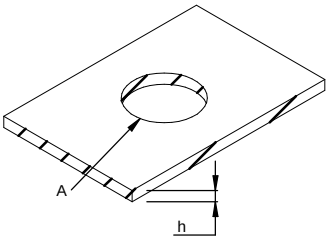

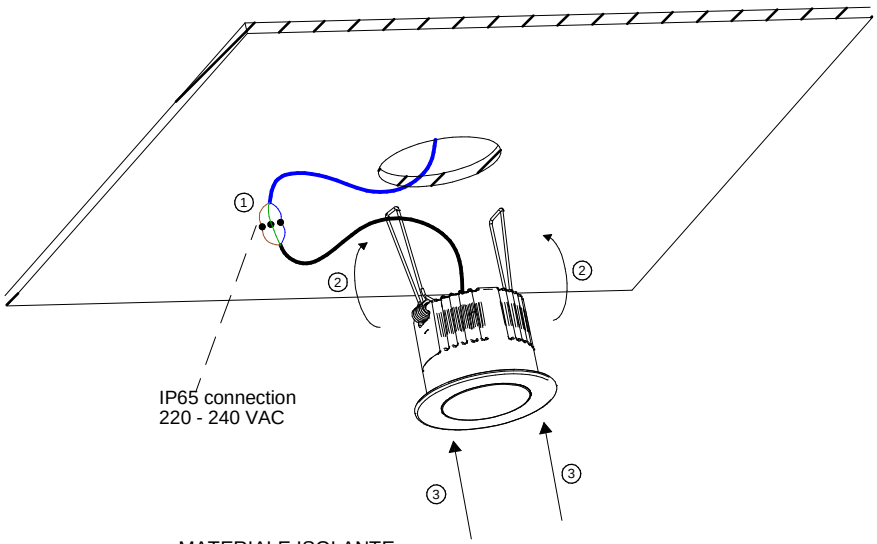

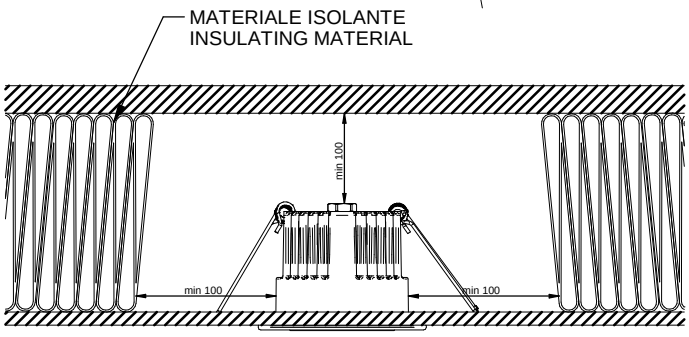

(ITA) - Distanza minima consigliata da soffitto / isolante
(ENG) - Recommended minimum distance from ceiling / insulator

N.B.
(ITA) - Non coprire l'articolo con materiale isolante.
(ENG) - Do not cover the product with insulating material.

INSTALLAZIONE ORMA-C SU MURATURA
ORMA-C INSTALLATION ON CONCRETE

Art.	OUTERCASING	HOLE
ORMA_C 8 W	89373	Ø86mm
ORMA_C 13 W	99749 + 99750	Ø127mm

CODE: 89373

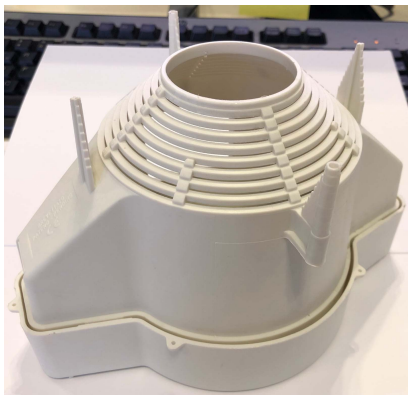

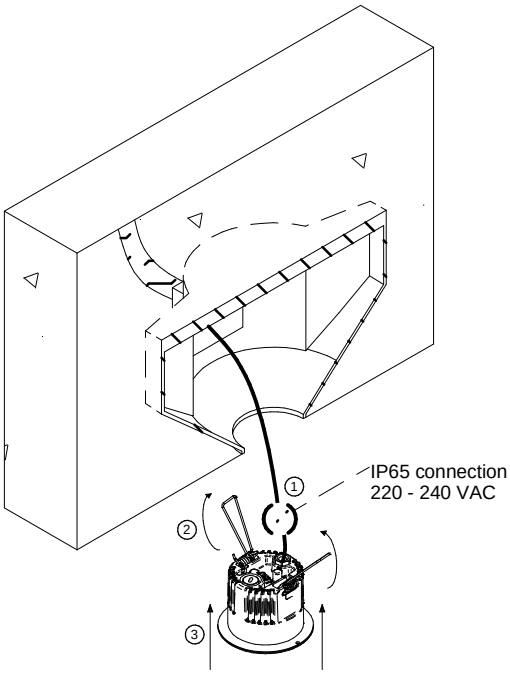

CODE: 99749



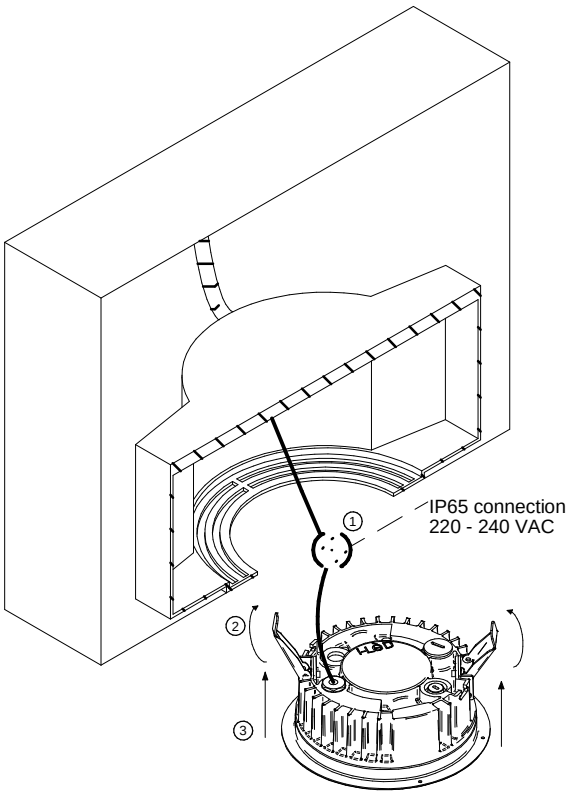

CODE: 99750

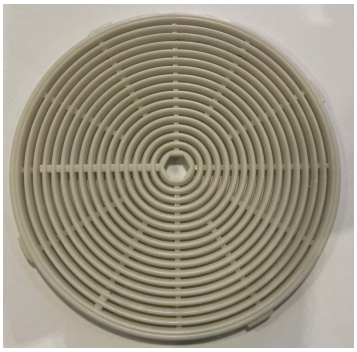

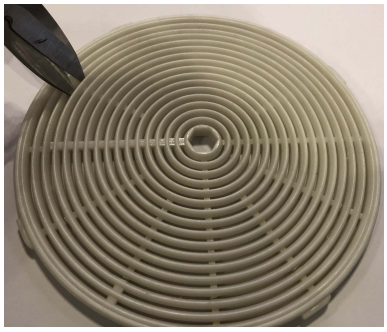

TAGLIARE A ϕ127mm /
CUT TO ϕ127mm

CABLAGGIO / *WIRING*

Collegamento diretto alla linea elettrica
Directo connection to the main

ON-OFF

198-264VAC
50-60 Hz

