SERIE | *SERIES*: ORMA

BRAND: i-LèD

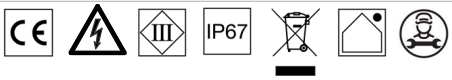

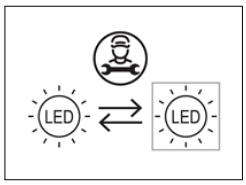

ORMA_I
ORMA_IJ
ORMA_IM
ORMA_IB
ORMA_IB RGBW
ORMA_IL

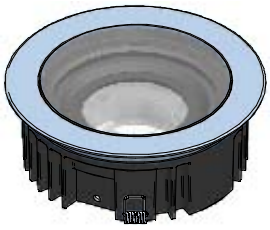

ORMA_A
ORMA_AJ
ORMA_AM
ORMA_AL
ORMA_AB
ORMA_AB RGBW

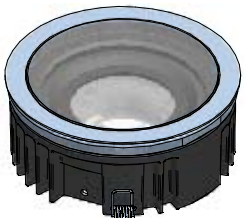

ASSICURARSI CHE LA CONTROCASSA OD IL PRODOTTO SIANO POSIZIONATI SU UNA SUPEFICE PIANA
MAKE SURE THE OUTER CASING OR THE LIGHT FITTING ARE PLACED ON A FLAT SURFACE

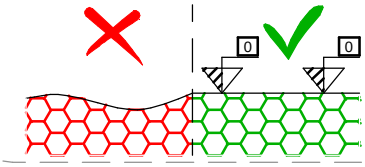

ORMA_F
ORMA_FJ
ORMA_FL



ORMA_FO



SPECIFICHE PRODOTTI - CODICI | *PRODUCTS SPECIFICATION - CODES*

CODE	Input AC [V]	Dimensions [mm]	Power [W]	Voltage [V]	Current [mA]	Weight [Kg]	Walk Over	Drive Over [Kg]	Safety Class	IP	IK	CRI	CCT [°K] - Energy Class			N° Light Source	Type of Conn.
													2700	3000	4000		
80582	-	45x64x64	4	11,5	350	0,2	Si	2000	**3**	67	10	80	E	E	E	1	Y
80583	-	45x64x64	4	11,5	350	0,2	Si	2000	**3**	67	10	80	E	E	E	1	Y
80584	-	45x64x64	4	11,5	350	0,2	Si	2000	**3**	67	10	80	E	E	E	1	Y
80585	-	45x64x64	5	11,5	350	0,2	Si	2000	**3**	67	10	80	E	E	E	1	Y
80586	-	45x64x64	5	11,5	350	0,2	Si	2000	**3**	67	10	80	E	E	E	1	Y
80587	-	45x64x64	5	11,5	350	0,2	Si	2000	**3**	67	10	80	E	E	E	1	Y
80588	-	49x97x97	8	36	220	0,5	Si	No	**3**	67	10	80	E	D	D	1	Y
80589	-	49x97x97	8	36	220	0,5	Si	No	**3**	67	10	80	E	D	D	1	Y
80590	-	49x97x97	8	36	220	0,5	Si	No	**3**	67	10	80	E	D	D	1	Y
81172	-	49x97x97	9	18	500	0,5	Si	No	**3**	67	10	80	E	D	D	1	Y
81173	-	49x97x97	9	18	500	0,5	Si	No	**3**	67	10	80	E	D	D	1	Y
81174	-	49x97x97	9	18	500	0,5	Si	No	**3**	67	10	80	E	D	D	1	Y
81175	-	52x138x138	12	37	350	0,9	Si	2000	**3**	67	10	80	D	D	D	1	Y
81176	-	52x138x138	12	37	350	0,9	Si	2000	**3**	67	10	80	D	D	D	1	Y
81177	-	52x138x138	12	37	350	0,9	Si	2000	**3**	67	10	80	D	D	D	1	Y
81178	-	52x138x138	13	18	700	0,9	Si	2000	**3**	67	10	80	D	D	D	1	Y
81179	-	52x138x138	13	18	700	0,9	Si	2000	**3**	67	10	80	D	D	D	1	Y
81180	-	52x138x138	13	18	700	0,9	Si	2000	**3**	67	10	80	D	D	D	1	Y
81181	-	45x54x54	4	11,5	350	0,2	Si	No	**3**	67	10	80	E	E	E	1	Y
81182	-	45x54x54	4	11,5	350	0,2	Si	No	**3**	67	10	80	E	E	E	1	Y
81183	-	45x54x54	4	11,5	350	0,2	Si	No	**3**	67	10	80	E	E	E	1	Y
81184	-	61x56x56	5	11,5	350	0,2	Si	No	**3**	67	10	80	E	E	E	1	Y
81185	-	45x54x54	5	11,5	350	0,2	Si	No	**3**	67	10	80	E	E	E	1	Y
81186	-	45x54x54	5	11,5	350	0,2	Si	No	**3**	67	10	80	E	E	E	1	Y
81187	-	49x85x85	8	36	220	0,5	Si	No	**3**	67	10	80	E	D	D	1	Y
81188	-	49x85x85	8	36	220	0,5	Si	No	**3**	67	10	80	E	D	D	1	Y
81189	-	49x85x85	8	36	220	0,5	Si	No	**3**	67	10	80	E	D	D	1	Y
81190	-	49x85x85	9	18	500	0,5	Si	No	**3**	67	10	80	E	D	D	1	Y
81191	-	49x85x85	9	18	500	0,5	Si	No	**3**	67	10	80	E	D	D	1	Y
81192	-	49x85x85	9	18	500	0,5	Si	No	**3**	67	10	80	E	D	D	1	Y
81193	-	49x125x125	12	35	350	0,9	Si	No	**3**	67	10	80	D	D	D	1	Y
81194	-	49x125x125	12	35	350	0,9	Si	No	**3**	67	10	80	D	D	D	1	Y
81195	-	49x125x125	12	35	350	0,9	Si	No	**3**	67	10	80	D	D	D	1	Y
81196	-	49x125x125	13	18	700	0,9	Si	No	**3**	67	10	80	D	D	D	1	Y

Ta: -20°C ÷ 50°C

*L'insieme faretto + controcassa una volta installati garantisce la resistenza al carico statico pari a quanto tiportato in tabella.
*Once installed, the spotlight + housing assembly guarantees static load resistance equal to the values given in the table.

SERIE | *SERIES*: ORMA

BRAND: i-LèD

81197	-	49x125x125	13	18	700	0,9	Si	No	**3**	67	10	80	D	D	D	1	Y
81198	-	49x125x125	13	18	700	0,9	Si	No	**3**	67	10	80	D	D	D	1	Y
81199	-	45x65x65	4	11,5	350	0,2	Si	2000	**3**	67	10	80	E	E	E	1	Y
81200	-	45x65x65	5	11,5	350	0,2	Si	2000	**3**	67	10	80	E	E	E	1	Y
81201	-	49x97x97	8	36	220	0,5	Si	No	**3**	67	10	80	E	D	D	1	Y
81202	-	49x97x97	9	18	500	0,5	Si	No	**3**	67	10	80	E	D	D	1	Y
81203	-	52x138x138	12	35	350	0,9	Si	2000	**3**	67	10	80	D	D	D	1	Y
81204	-	52x138x138	13	18	700	0,9	Si	2000	**3**	67	10	80	D	D	D	1	Y
81205	-	48x54x54	4	11,5	350	0,2	Si	No	**3**	67	10	80	E	E	E	1	Y
81206	-	48x54x54	5	11,5	350	0,2	Si	No	**3**	67	10	80	E	E	E	1	Y
81207	-	50x85x85	8	36	220	0,5	Si	No	**3**	67	10	80	E	D	D	1	Y
81208	-	50x85x85	9	18	500	0,5	Si	No	**3**	67	10	80	E	D	D	1	Y
81209	-	50x125x125	12	35	350	0,9	Si	No	**3**	67	10	80	D	D	D	1	Y
81210	-	50x125x125	13	18	700	0,9	Si	No	**3**	67	10	80	D	D	D	1	Y
81211	-	48x64x64	1	3	350	0,2	Si	2000	**3**	67	10	80	D	D	D	1	Y
81212	-	48x64x64	1,5	3	350	0,2	Si	2000	**3**	67	10	80	D	D	D	1	Y
81213	-	52x97x97	2	3	630	0,5	Si	No	**3**	67	10	80	D	D	D	1	Y
81214	-	52x97x97	3	3	630	0,5	Si	No	**3**	67	10	80	D	D	D	1	Y
81215	-	52x138x138	4	11,5	350	0,9	Si	2000	**3**	67	10	80	E	E	E	1	Y
81216	-	52x138x138	5	11,5	350	0,9	Si	2000	**3**	67	10	80	E	E	E	1	Y
81217	-	61x56x56	1	3	350	0,2	Si	No	**3**	67	10	80	D	D	D	1	Y
81218	-	48x54x54	1,5	3	350	0,2	Si	No	**3**	67	10	80	D	D	D	1	Y
81219	-	50x85x85	2	3	630	0,5	Si	No	**3**	67	10	80	D	D	D	1	Y
81220	-	50x85x85	3	3	630	0,5	Si	No	**3**	67	10	80	D	D	D	1	Y
81221	-	50x125x125	4	11,5	350	0,9	Si	No	**3**	67	10	80	E	E	E	1	Y
81222	-	50x125x125	5	11,5	350	0,9	Si	No	**3**	67	10	80	E	E	E	1	Y
81321	-	49x97x97	8	12	630	0,5	Si	No	**3**	67	10	80	RGB-W | G			1	Y
81322	-	49x85x85	8	12	630	0,5	Si	No	**3**	67	10	80	RGB-W | G			1	Y
82456	-	52x97x97	8	36	220	0,5	Si	No	**3**	67	10	80	E	D	D	1	Y
82457	-	52x97x97	9	18	500	0,5	Si	No	**3**	67	10	80	E	D	D	1	Y
82458	-	52x138x138	12	35	350	0,9	Si	2000	**3**	67	10	80	D	D	D	1	Y
82459	-	52x138x138	13	18	700	0,9	Si	2000	**3**	67	10	80	D	D	D	1	Y
82460	-	50x85x85	8	36	220	0,5	Si	No	**3**	67	10	80	E	D	D	1	Y
82461	-	50x85x85	9	18	500	0,5	Si	No	**3**	67	10	80	E	D	D	1	Y
82462	-	50x125x125	12	35	350	0,9	Si	No	**3**	67	10	80	D	D	D	1	Y
82463	-	50x125x125	13	18	700	0,9	Si	No	**3**	67	10	80	D	D	D	1	Y
82521	-	45x65x65	4	11,5	350	0,2	Si	2000	**3**	67	10	80	E	E	E	1	Y
82522	-	45x65x65	5	11,5	350	0,2	Si	2000	**3**	67	10	80	E	E	E	1	Y
82523	-	49x97x97	8	36	220	0,5	Si	No	**3**	67	10	80	E	D	D	1	Y
82524	-	49x97x97	9	18	500	0,5	Si	No	**3**	67	10	80	E	D	D	1	Y
82525	-	52x138x138	12	35	350	0,9	Si	2000	**3**	67	10	80	D	D	D	1	Y
82526	-	52x138x138	13	18	700	0,9	Si	2000	**3**	67	10	80	D	D	D	1	Y
82657	-	61x56x56	4	11,5	350	0,2	Si	2000	**3**	67	10	80	E	E	E	1	Y
82658	-	61x56x56	4	11,5	350	0,2	Si	2000	**3**	67	10	80	E	E	E	1	Y
82659	-	61x56x56	4	11,5	350	0,2	Si	2000	**3**	67	10	80	E	E	E	1	Y
82660	-	61x56x56	5	11,5	350	0,2	Si	2000	**3**	67	10	80	E	E	E	1	Y
82661	-	61x56x56	5	11,5	350	0,2	Si	2000	**3**	67	10	80	E	E	E	1	Y
82662	-	61x56x56	5	11,5	350	0,2	Si	2000	**3**	67	10	80	E	E	E	1	Y
82663	-	61x56x56	4	11,5	350	0,2	Si	2000	**3**	67	10	80	E	E	E	1	Y
82664	-	61x56x56	5	11,5	350	0,2	Si	2000	**3**	67	10	80	E	E	E	1	Y
82665	-	61x56x56	1	3	350	0,2	Si	2000	**3**	67	10	80	D	D	D	1	Y
82666	-	61x56x56	1,5	3	350	0,2	Si	2000	**3**	67	10	80	D	D	D	1	Y
82667	-	61x56x56	1	3	350	0,2	Si	2000	**3**	67	10	80	D	D	D	1	Y
82668	-	61x56x56	1,5	3	350	0,2	Si	2000	**3**	67	10	80	D	D	D	1	Y
82669	-	60x87x87	8	36	220	0,5	Si	No	**3**	67	10	80	E	D	D	1	Y
82670	-	60x87x87	8	36	220	0,5	Si	No	**3**	67	10	80	E	D	D	1	Y
82671	-	60x87x87	8	36	220	0,5	Si	No	**3**	67	10	80	E	D	D	1	Y
82672	-	60x87x87	9	18	500	0,5	Si	No	**3**	67	10	80	E	D	D	1	Y

Ta: -20°C ÷ 50°C

*L'insieme faretto + controcassa una volta installati garantisce la resistenza al carico statico pari a quanto tiportato in tabella.
*Once installed, the spotlight + housing assembly guarantees static load resistance equal to the values given in the table.

SERIE | *SERIES*: ORMA

BRAND: i-LèD

82673	-	60x87x87	9	18	500	0,5	Si	No	**3**	67	10	80	E	D	D	1	Y
82674	-	60x87x87	9	18	500	0,5	Si	No	**3**	67	10	80	E	D	D	1	Y
82675	-	60x87x87	8	36	220	0,5	Si	No	**3**	67	10	80	E	D	D	1	Y
82676	-	60x87x87	8	36	220	0,5	Si	No	**3**	67	10	80	E	D	D	1	Y
82677	-	60x87x87	9	18	500	0,5	Si	No	**3**	67	10	80	E	D	D	1	Y
82678	-	60x87x87	9	18	500	0,5	Si	No	**3**	67	10	80	E	D	D	1	Y
82679	-	60x87x87	2	3	630	0,5	Si	No	**3**	67	10	80	D	D	D	1	Y
82680	-	60x87x87	3	3	630	0,5	Si	No	**3**	67	10	80	D	D	D	1	Y
82681	-	60x87x87	2	3	630	0,5	Si	No	**3**	67	10	80	D	D	D	1	Y
82682	-	60x87x87	3	3	630	0,5	Si	No	**3**	67	10	80	D	D	D	1	Y
82683	-	65.4x127x127	12	35	350	0,9	Si	No	**3**	67	10	80	D	D	D	1	Y
82684	-	65.4x127x127	12	35	350	0,9	Si	No	**3**	67	10	80	D	D	D	1	Y
82685	-	65.4x127x127	12	35	350	0,9	Si	No	**3**	67	10	80	D	D	D	1	Y
82686	-	65.4x127x127	13	18	700	0,9	Si	No	**3**	67	10	80	D	D	D	1	Y
82687	-	65.4x127x127	13	18	700	0,9	Si	No	**3**	67	10	80	D	D	D	1	Y
82688	-	65.4x127x127	13	18	700	0,9	Si	No	**3**	67	10	80	D	D	D		Y
82689	-	65x127x127	12	35	350	0,9	Si	No	**3**	67	10	80	D	D	D	1	Y
82690	-	65x127x127	12	35	350	0,9	Si	No	**3**	67	10	80	D	D	D	1	Y
82691	-	65x127x127	13	18	700	0,9	Si	No	**3**	67	10	80	D	D	D	1	Y
82692	-	65x127x127	13	18	700	0,9	Si	No	**3**	67	10	80	D	D	D	1	Y
82693	-	65.4x127x127	4	11,5	350	0,9	Si	No	**3**	67	10	80	E	E	E	1	Y
82694	-	65.4x127x127	5	11,5	350	0,9	Si	No	**3**	67	10	80	E	E	E	1	Y
82695	-	65x127x127	4	11,5	350	0,9	Si	No	**3**	67	10	80	E	E	E	1	Y
82696	-	65x127x127	5	11,5	350	0,9	Si	No	**3**	67	10	80	E	E	E	1	Y
82697	-	59x22.5x22.5	1	3	350	0,066	Si	2000	**3**	67	10	80	D	D	D	1	Y
82698	-	85x22.5x22.5	1,5	3	350	0,089	Si	2000	**3**	67	10	80	D	D	D	1	Y
82699	-	59x22.5x22.5	1	3	350	0,066	Si	2000	**3**	67	10	80	D	D	D	1	Y
82700	-	85x22.5x22.5	1,5	3	350	0,089	Si	2000	**3**	67	10	80	D	D	D	1	Y
82934	-	52x97x97	8	36	220	0,5	Si	No	**3**	67	10	80	E	D	D	1	Y
82935	-	52x97x97	9	18	500	0,5	Si	No	**3**	67	10	80	E	D	D	1	Y
83642	-	49x85x85	8	12	630	0,5	Si	No	**3**	67	10	80	F	E	E	1	Y
83643	-	49x85x85	9	12	700	0,5	Si	No	**3**	67	10	80	F	E	E	1	Y
83644	-	49x97x97	8	12	630	0,5	Si	No	**3**	67	10	80	F	E	E	1	Y
83645	-	49x97x97	9	12	700	0,5	Si	No	**3**	67	10	80	F	E	E	1	Y
C00862	-	54x54x54	3	9	350	0,2	Si	No	**3**	67	10	80	F	E	E	1	Y
C00863	-	54x54x54	3,5	9	350	0,2	Si	No	**3**	67	10	80	F	E	E	1	Y
C00864	-	48x64x64	3	9	350	0,2	Si	2000	**3**	67	10	80	F	E	E	1	Y
C00865	-	54x64x64	3,5	9	350	0,2	Si	2000	**3**	67	10	80	F	E	E	1	Y
C00866	-	53x85x85	4,5	9	500	0,5	Si	No	**3**	67	10	80	F	E	E	1	Y
C00867	-	53x85x85	5	9	500	0,5	Si	No	**3**	67	10	80	F	E	E	1	Y
C00868	-	53x97x97	4,5	9	500	0,5	Si	No	**3**	67	10	80	F	E	E	1	Y
C00869	-	53x97x97	5	9	500	0,5	Si	No	**3**	67	10	80	F	E	E	1	Y
C00981	-	50x85x85	8	12	700	0,5	Si	No	**3**	67	10	80	RGB-W | E			1	Y
C00982	-	52x97x97	8	12	700	0,5	Si	No	**3**	67	10	80	RGB-W | E			1	Y

Ta: -20°C ÷ 50°C

*L'insieme faretto + controcassa una volta installati garantisce la resistenza al carico statico pari a quanto tiportato in tabella.
*Once installed, the spotlight + housing assembly guarantees static load resistance equal to the values given in the table.

SERIE | *SERIES*: ORMA

BRAND: i-LED

	DIAMETRO *DIAMETER* [mm] 22.5	DIAMETRO *DIAMETER* [mm] 64-54-56	DIAMETRO *DIAMETER* [mm] 97-85-87	DIAMETRO *DIAMETER* [mm] 138-125-127
ORMA_I **ORMA_IJ** **ORMA_IM** **ORMA_IB** **ORMA_IB RGBW** **ORMA_IL**				
CONTROCASSA PER CEMENTO *OUTERCASING FOR CONCRETE* **A**		+  99650	+  99651	+ 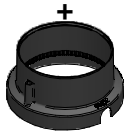 99652
ORMA_A **ORMA_AJ** **ORMA_AM** **ORMA_AL** **ORMA_AB** **ORMA_AB RGBW**				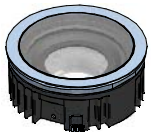
CONTROCASSA PER CEMENTO *OUTERCASING FOR CONCRETE* **B**		+  99650	+  99651	+  99652
CONTROCASSA PER CEMENTO ANTIVANDALISMO *OUTERCASING FOR CONCRETE ANTI TAMPER* **C**		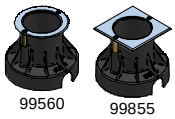 99560 99855	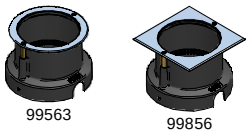 99563 99856	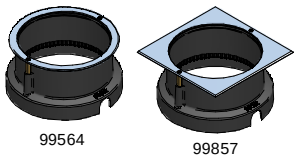 99564 99857
ORMA_F **ORMA_FJ** **ORMA_FL**	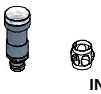 INCLUSA *INCLUDED*			
ORMA_FO	 INCLUSA *INCLUDED*			
CONTROCASSA PER CEMENTO *OUTERCASING FOR CONCRETE* **D** 1 2	+  83036 +  83037	+  83038	+ 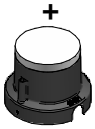 83039	+ 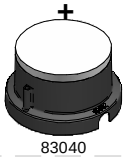 83040
CONTROCASSA PER FORO CAROTATO *OUTERCASING FOR CORE DRILLING* 1 2 3 **E**	 99925	 99922	 99923	 99924

SERIE | *SERIES*: ORMA

BRAND: i-LèD

ORIENTAMENTO OTTICA, SOLO PER / OPTIC ORIENTATION, ONLY FOR: ORMA_FJ - ORMA_AJ - ORMA_AM - ORMA _IJ - ORMA_IM

1

RIMUOVERE IL TAPPO DI PROTEZIONE / *REMOVE THE PROTECTION CAP*

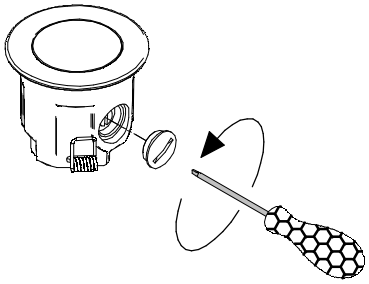

2

AGIRE SUL PERNO PER REGOLARE LA BASCULAZIONE / ACT ON THE PIN TO ADJUST THE TILT

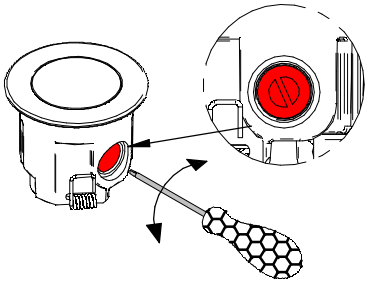

3

CHIUDERE IL TAPPO DI PROTEZIONE / *CLOSE THE PROTECTION CAP*

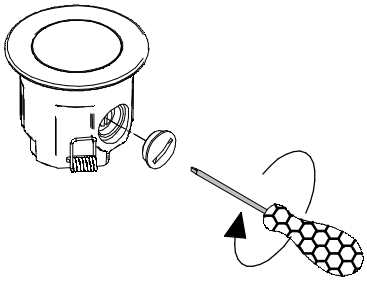

PREDISPOSIZIONE ALLOGGIAMENTO CONTROCASSA PER CEMENTO / *PREPARING FOR CONCRETE OUTERCASING*

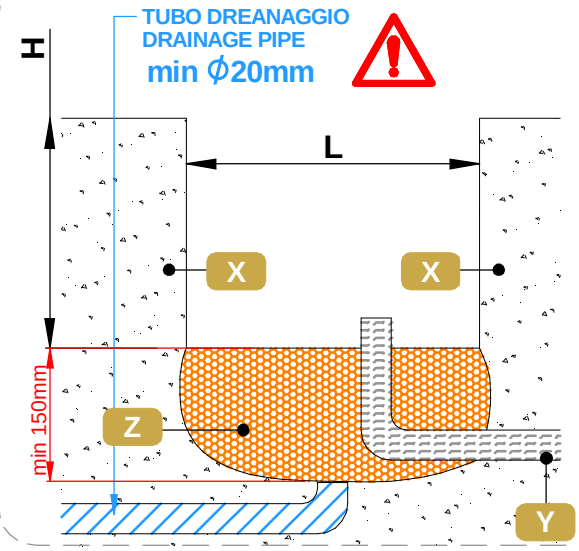

X CEMENTO ESISTENTE* *EXISTING CONCRETE**

Y TUBO CORRUGATO *FLEXIBLE CONDUIT*

Z DRENAGGIO *DRAINAGE LAYER*

ART.		DIAMETRO DIAMETER [mm] 22.5	DIAMETRO DIAMETER [mm] 64-54-56	DIAMETRO DIAMETER [mm] 97-85-87	DIAMETRO DIAMETER [mm] 138-125-127
ORMA_A, ORMA_AJ, ORMA_AM, ORMA_AB, ORMA_I, ORMA_IJ, ORMA_IM, ORMA_IB	L (mm)	/	97	114	154
	H (mm)	/	76		
ORMA_F, ORMA_FJ, ORMA_FL, ORMA_FO	L (mm)	29	97	114	154
	H (mm)	83036: 84 83037: 112	88		

* CONDIZIONE NON VINCOLANTE
* *NOT BINDING CONDITIONS*

INSTALLAZIONE / *INSTALLATION*: ORMA_I, ORMA_IJ, ORMA_IM, ORMA_IB

1.A POSIZIONARE LA CONTROCASSA E BLOCCARLA CON CEMENTO / *PLACED THE OUTERCASING AND FIXED WITH CONCRETE*

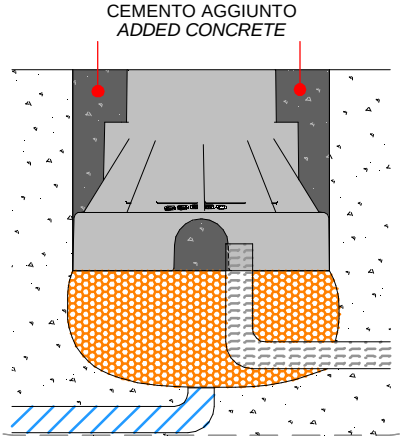

2.A CABLARE (IP68), RUOTARE LE MOLLE ED INSERIRE IL FARO NELLA CONTROCASSA / *WIRED (IP68), ROTATE THE SPRINGS AND PLACED THE SPOTLIGHT INTO THE OUTERCASING*

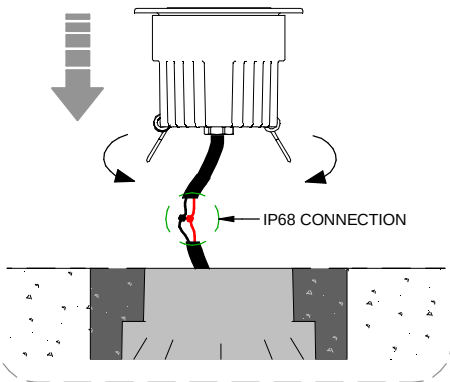

3.A INSTALLAZIONE COMPLETATA / *INSTALLATION COMPLETED*

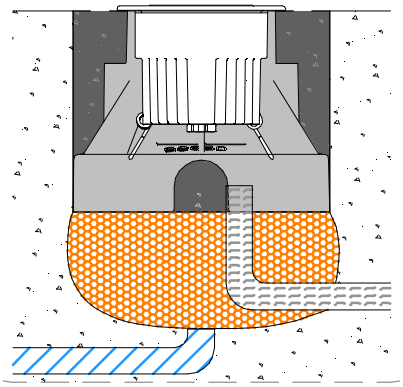

SERIE | *SERIES*: ORMA

BRAND: i-LED

INSTALLAZIONE A RASO / *FLUSH INSTALLATION*: ORMA_A, ORMA_AJ, ORMA_AM, ORMA_AB

1.B POSIZIONARE LA CONTROCASSA E BLOCCARLA CON CEMENTO / *PLACED THE OUTERCASING AND FIXED WITH CONCRETE*

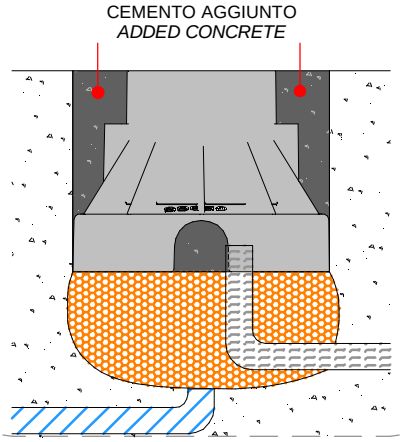

2.B CABLARE (IP68), RUOTARE LE MOLLE ED INSERIRE IL FARO NELLA CONTROCASSA / *WIRED (IP68), ROTATE THE SPRINGS AND PLACED THE SPOTLIGHT INTO THE OUTERCASING*

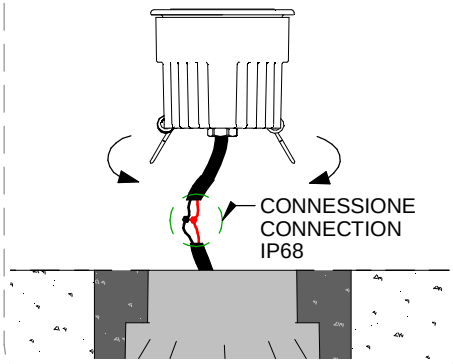

3.B INSTALLAZIONE COMPLETATA / *INSTALLATION COMPLETED*

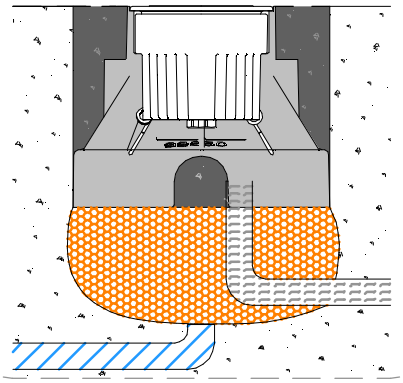

INSTALLAZIONE CON FLANGIA ANTIVANDALISMO / *INSTALLATION WITH ANTI TAMPER FLANGE*: ORMA_F, ORMA_FJ, ORMA_FJY, ORMA_FL, ORMA_F

1.C POSIZIONARE LA CONTROCASSA E BLOCCARLA CON CEMENTO / PLACED THE OUTERCASING AND FIXED WITH CONCRETE **

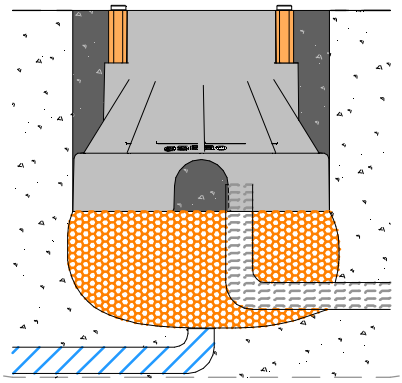

2.C TOGLIERE LE VITI CHE PROTEGGONO LA FILETTATURA / *REMOVE THE PROTECTIVE THREAD SCREWS*

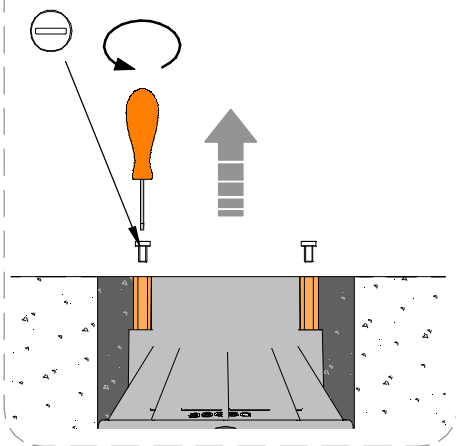

3.C ASSEMBLARE LA FLANGIA AL FARETTO TRAMITE L'ANELLO ELASTICO IN DOTAZIONE / *INSTALL THE FLANGE TO THE SPOTLIGHT USING THE ELASTIC RING SUPPLIED*

ORMA DIAM. 54mm

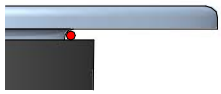

POSIZIONAMENTO ANELLO ELASTICO *POSITIONED ELASTIC RING*

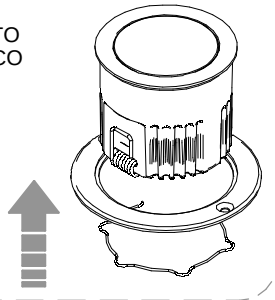

3.C ASSEMBLARE LA FLANGIA AL FARETTO TRAMITE L'ANELLO ELASTICO IN DOTAZIONE / *INSTALL THE FLANGE TO THE SPOTLIGHT USING THE ELASTIC RING SUPPLIED* **

ORMA DIAM. 85mm - 125mm

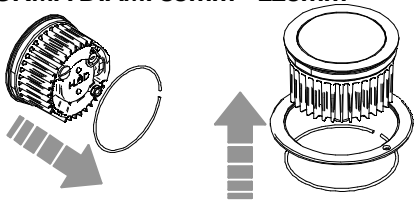

POSIZIONAMENTO ANELLO ELASTICO *POSITIONED ELASTIC RING*

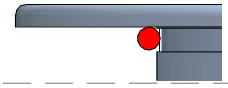

4.C CABLARE (IP68) ED INSERIRE IL FARO NELLA CONTROCASSA / *WIRED (IP68), AND PLACED THE SPOTLIGHT INTO THE OUTERCASING*

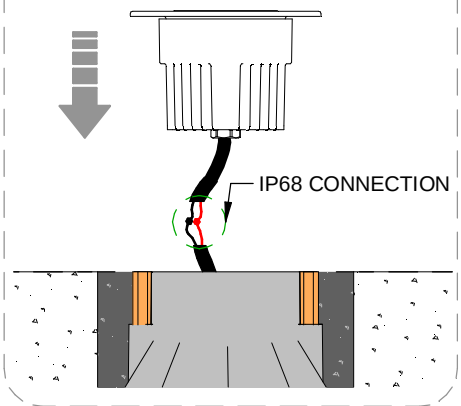

5.C FISSARE LA FLANGIA ALLA CONTROCASSA CON LE VITI / *FIX THE FLANGE TO THE OUTERCASING WITH SCREWS*

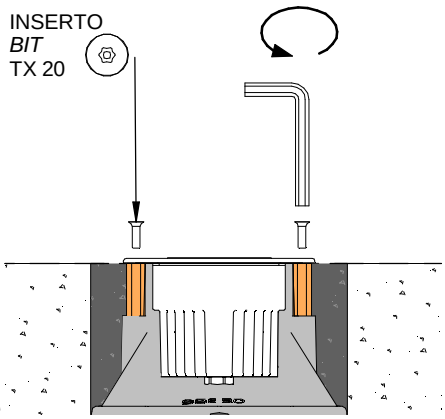

SERIE | *SERIES*: ORMA

BRAND: i-LèD

INSTALLAZIONE / *INSTALLATION*: ORMA_F, ORMA_FJ, ORMA_FL, ORMA_FO

1.D POSIZIONARE LA CONTROCASSA + TAPPO E BLOCCARLA CON CEMENTO / *PLACED THE OUTERCASING + CAP AND FIXED WITH CONCRETE*

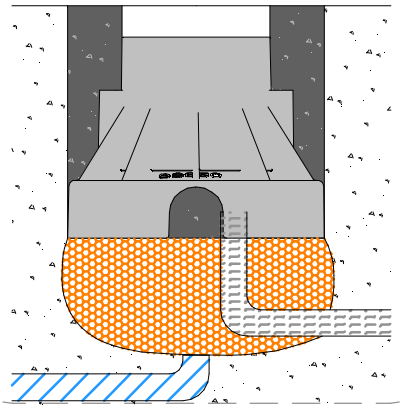

2.D RIMUOVERE IL TAPPO / *REMOVE THE CAP*

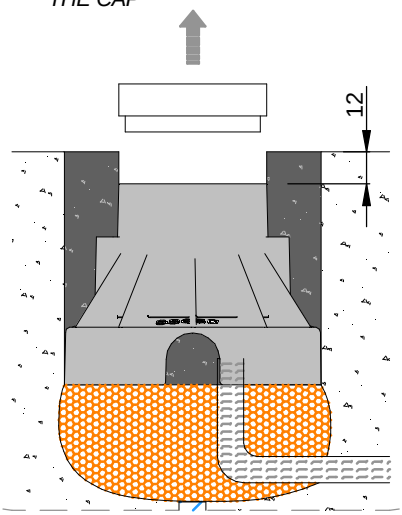

3.D **1** CABLARE (IP68), RUOTARE LE MOLLE ED INSERIRE IL FARO NELLA CONTROCASSA / *WIRED (IP68), ROTATE THE SPRINGS AND PLACED THE SPOTLIGHT INTO THE OUTERCASING*

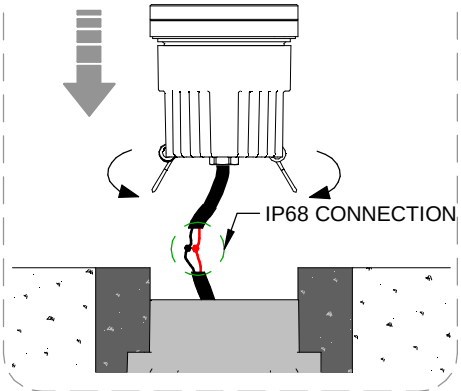

4.D **1** INSTALLAZIONE COMPLETATA / *INSTALLATION COMPLETED*

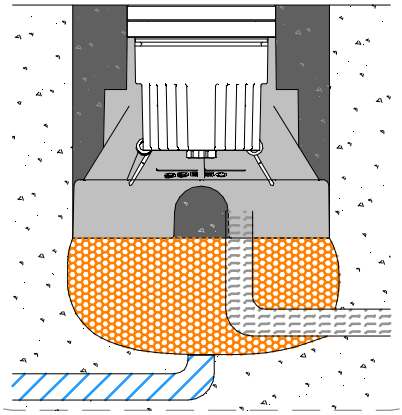

3.D **2**

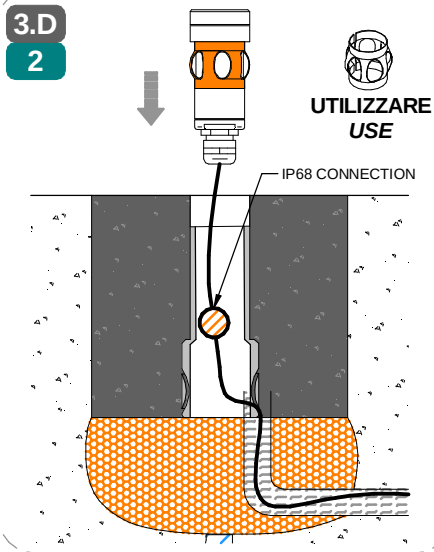

4.D **2** INSTALLAZIONE COMPLETATA / *INSTALLATION COMPLETED*

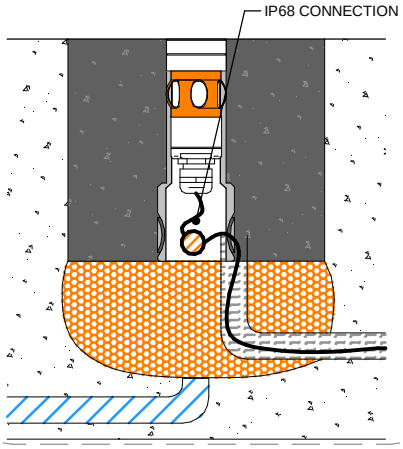

INSTALLAZIONE SU CONTROCASSA PER FORO CAROTTATO / *INSTALLATION ON OUTERCASING FOR CORE DRILLING*

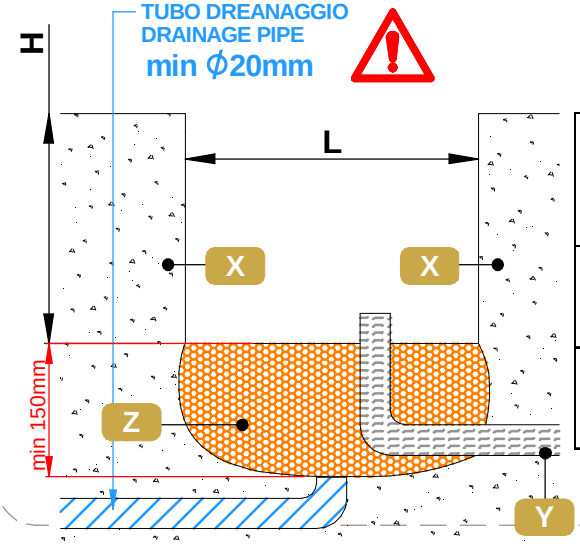

X CEMENTO ESISTENTE* *EXISTING CONCRETE**

Y TUBO CORRUGATO *FLEXIBLE CONDUIT*

Z DRENAGGIO *DRAINAGE LAYER*

ART.		DIAMETRO DIAMETER [mm] 22.5	DIAMETRO DIAMETER [mm] 56	DIAMETRO DIAMETER [mm] 87	DIAMETRO DIAMETER [mm] 127	d [mm]
ORMA_FJ **1**	L (mm)	/	58	89	129	/
	H (mm)	/	98			
ORMA_F,ORMA_FL, ORMA_FO **2**	L (mm)	29	61	92	132	1.5
	H (mm)	96	98			

* CONDIZIONE NON VINCOLANTE
* *NOT BINDING CONDITIONS*

SERIE | *SERIES*: ORMA

BRAND: i-LèD

1.E RIMUOVERE LE VITI AI LATI DELLA CONTROCASSA
1 *REMOVE THE SREWS FIXED TO THE OUTER CASING*

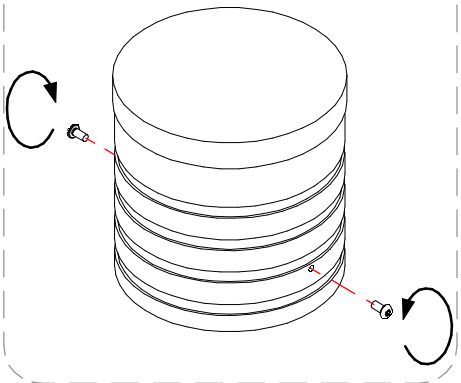

2.E POSIZIONARE LA CONTROCASSA + TAPPO E BLOCCARLA CON SIGILLANTE CHIMICO / *PLACED THE OUTERCASING + CAP AND FIXED WITH CHEMICAL SEALANT*
1

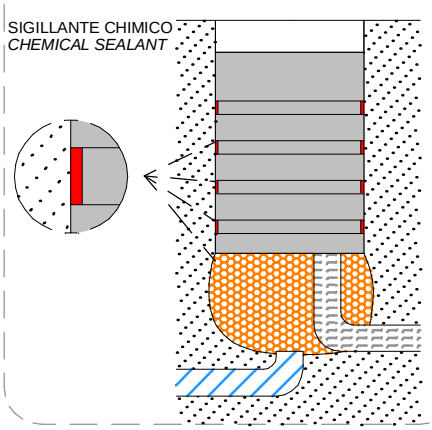

3.E RIMUOVERE IL TAPPO / *REMOVE THE CAP*
1

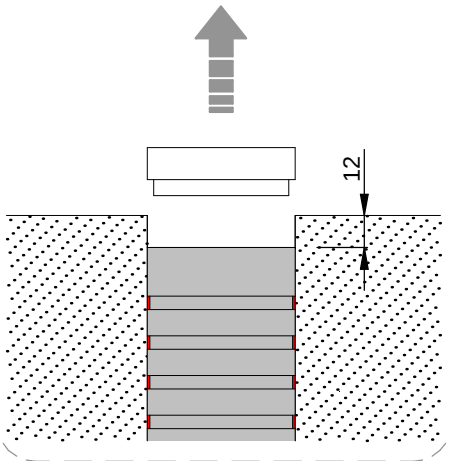

4.E CABLARE (IP68), RUOTARE LE MOLLE ED INSERIRE IL FARO NELLA CONTROCASSA / *WIRED (IP68), ROTATE THE SPRINGS AND PLACED THE SPOTLIGHT INTO THE OUTERCASING*
1

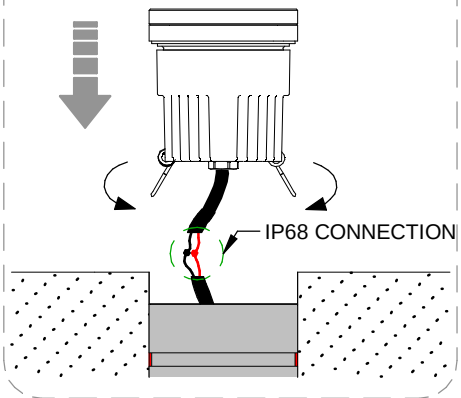

5.E INSTALLAZIONE COMPLETATA / *INSTALLATION COMPLETED*
1

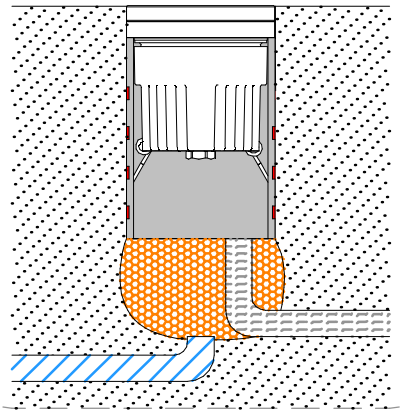

1.E POSIZIONARE LA CONTROCASSA + TAPPO E BLOCCARLA CON SIGILLANTE CHIMICO / *PLACED THE OUTERCASING + CAP AND FIXED WITH CHEMICAL SEALANT*
2

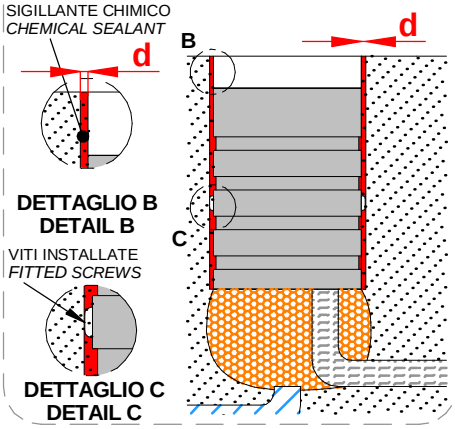

2.E RIMUOVERE IL TAPPO / *REMOVE THE CAP*
2

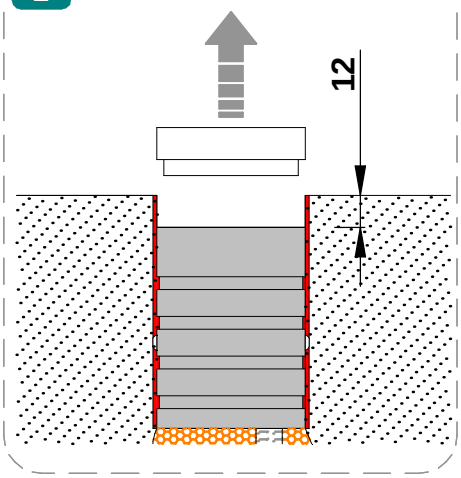

3.E CABLARE (IP68), RUOTARE LE MOLLE ED INSERIRE IL FARO NELLA CONTROCASSA / *WIRED (IP68), ROTATE THE SPRINGS AND PLACED THE SPOTLIGHT INTO THE OUTERCASING*

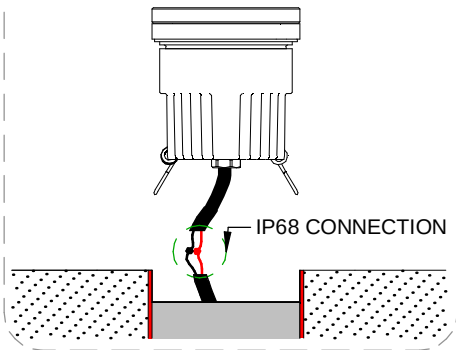

4.E INSERIRE IL PRODOTTO CON L'ASSE DELLE MOLLE CON LA PARTE APERTA CHE PASSA L'ASSE DELLE VITI
FIT THE PRODUCT WHILE THE SPRING AXIS, OPEN SIDE, PASSES THE SREW AXIS

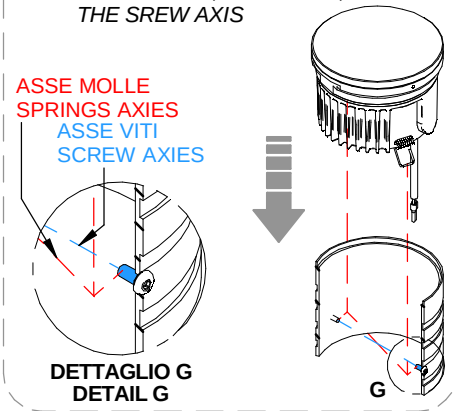

SERIE | *SERIES*: ORMA

BRAND: i-LED

5.E
2



DETTAGLIO D
DETAIL D

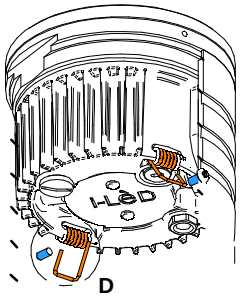

6.E
2

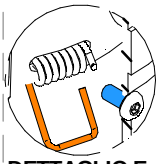

DETTAGLIO E
DETAIL E

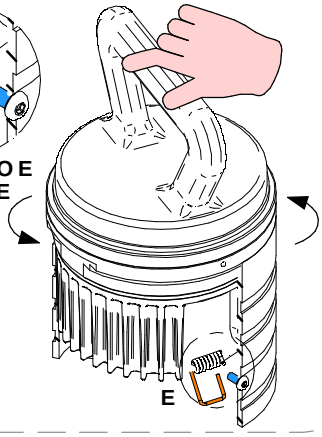

7.E IL PRODOTTO SI BLOCCHERA' SENTENDO UN CLICK
2 *THE PRODUCT WILL LOCK HEARING A CLICK*

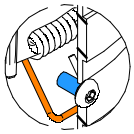

DETTAGLIO F
DETAIL F

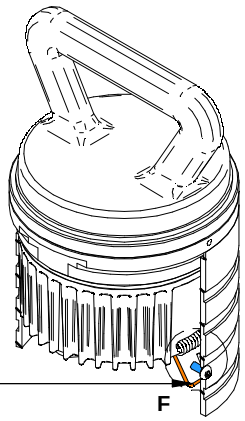

8.E INSTALLAZIONE COMPLETATA *INSTALLATION COMPLETED*
2

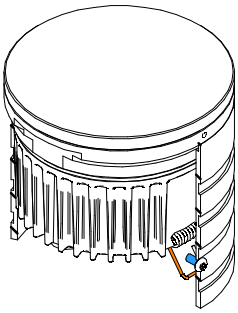

9.E INSTALLAZIONE COMPLETATA *INSTALLATION COMPLETED*
2

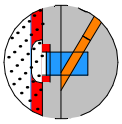

DETTAGLIO H
DETAIL H

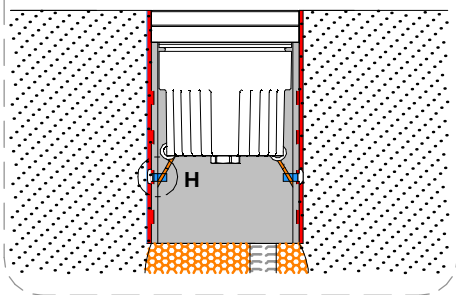

4.E
3

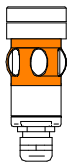



UTILIZZARE
USE

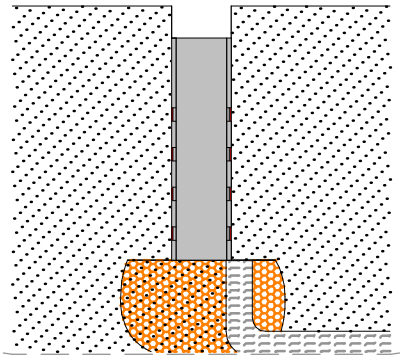

5.E INSTALLAZIONE COMPLETATA *INSTALLATION COMPLETED*
3

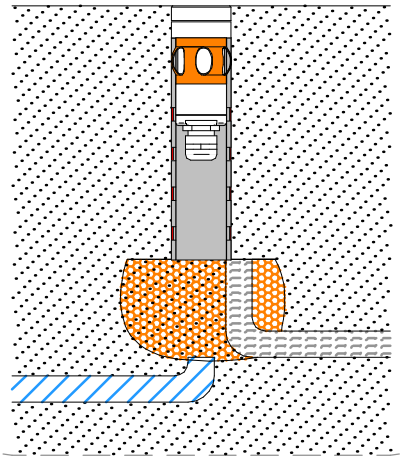



**** PER LA VERSIONE BLADE E RGBW, I PERNI DI FISSAGGIO DELL A CONTROCASSA DEVONO ESSERE IN LINEA CON LA DIREZIONE DELLA LUCE**

FOR BLADE AND BLADE RGBW VERSION, THE PIN ON THE OUTERCASE SHALL BE PLACED ON THE SAME DIRECTION OF THE LIGHT

SERIE | *SERIES*: ORMA

BRAND: i-LED

RIMOZIONE FARETTO DALLA CONTROCASSA / REMOVAL SPOTLIGHT FROM OUTERCASING A, B, D, E (1) A B D E 1

1 PULIRE BENE E POI APPLICARE LA VENTOSA IN DOTAZIONE CON IL FARETTO / *CLEAN WELL AND THEN APPLY THE SUCTION CUP SUPPLY WHIT THE SPOTLIGHT*

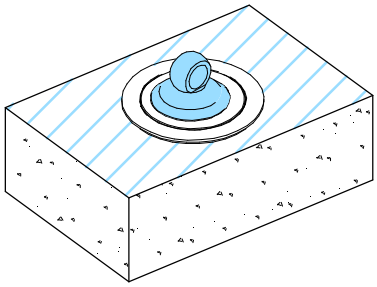

2 TIRARE IL TUTTO VERSO L'ALTO *PULL UP*

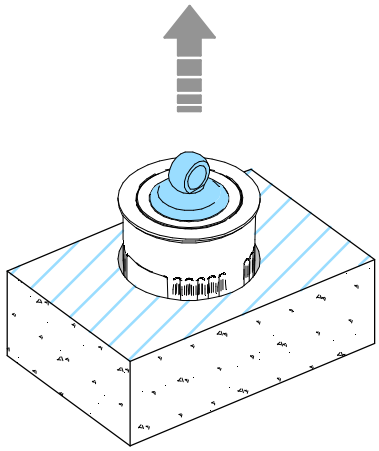

IN CASO DI ARTICOLI CON VETRO ANTISCIVOLO UTILIZZARE UNA VENTOSA SIMILARE A QUELLA MOSTRATA IN FOTO (NON INCLUSA)

IN CASE OF ITEMS WITH ANTI-SLIP GLASS, USE A SUCTION CUP SIMILAR TO THE ONE SHOWN IN THE PHOTO (NOT INCLUDED).

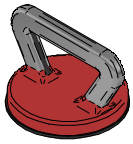

83235

RIMOZIONE FARETTO DALLA CONTROCASSA / REMOVAL SPOTLIGHT FROM OUTERCASING E 2

1 USARE UNA VENTOSA PER RUOTARE IL PRODOTTO, ORARIO *USE A SUCTION CUP TO ROTATE THE PRODUCT, CLOCKWISE*



2

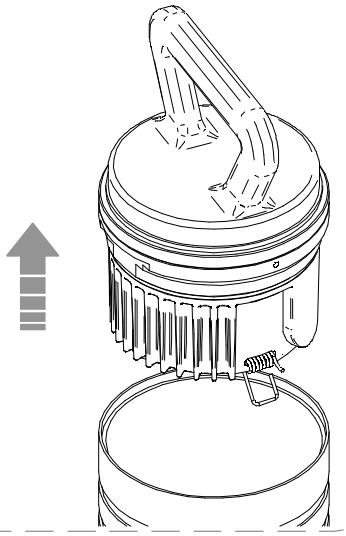

IN CASO DI ARTICOLI CON VETRO ANTISCIVOLO UTILIZZARE UNA VENTOSA SIMILARE A QUELLA MOSTRATA IN FOTO (NON INCLUSA)

IN CASE OF ITEMS WITH ANTI-SLIP GLASS, USE A SUCTION CUP SIMILAR TO THE ONE SHOWN IN THE PHOTO (NOT INCLUDED).

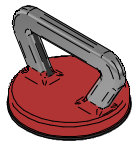

83235

RIMOZIONE FARETTO DALLA CONTROCASSA / REMOVAL SPOTLIGHT FROM OUTERCASING C

1 SVITARE LE VITI UTILIZZANDO LA CHIAVE IN DOTAZIONE / *UNSCREW THE SCREWS USING THE SUPPLIED KEY*

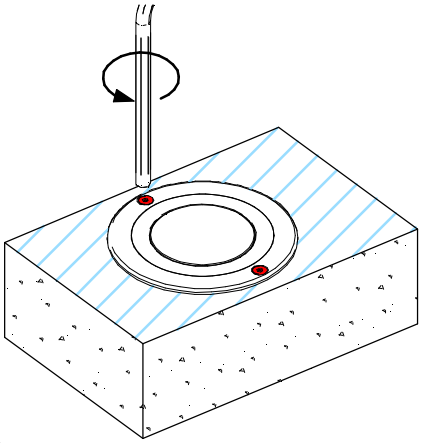

2 PULIRE BENE E POI APPLICARE LA VENTOSA IN DOTAZIONE CON IL FARETTO / *CLEAN WELL AND THEN APPLY THE SUCTION CUP SUPPLY WHIT THE SPOTLIGHT*

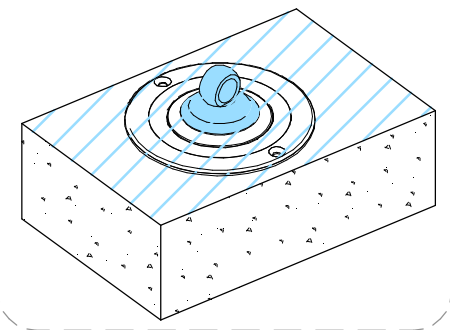

3 TIRARE IL TUTTO VERSO L'ALTO *PULL UP*

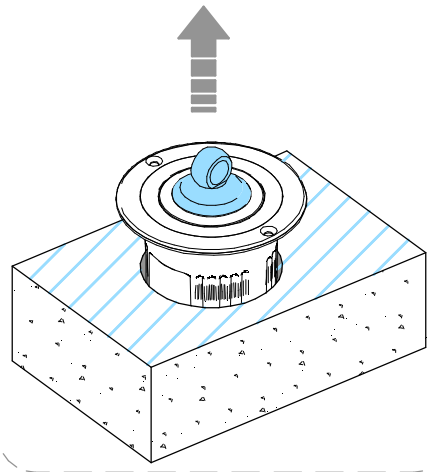

SERIE | *SERIES*: ORMA

BRAND: i-LèD

MARRONE / BROWN = LINEA / *LINE*
AZZURRO / LIGHT BLUE = NEUTRO / *NEUTRAL*
GIALLO-VERDE / YELLOW-GREEN = TERRA / EARTH CPC | PE

CABLAGGIO / *WIRING*

1

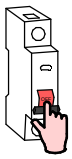

TUTTE LE OPERAZIONI DI COLLEGAMENTO ALLA RETE ELETTRICA DEVONO ESSERE CONDOTTE IN MANCANZA DI TENSIONE

ALL THE WIRING OPERATION MUST BE PERFORMED WITH MCB IN OFF POSITION

2



SE IL PRODOTTO E' DEFINITO IN CLASSE 1, IL CONDUTTORE DI MESSA A TERRA DI PROTEZIONE DEVE ESSERE SEMPRE COLLEGATO

IF THE FITTING IS CLASS 1 RATED, THE CPC | EARTH | PE CONDUCTOR MUST BE CONNECTED

3

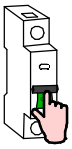

SE L'IMPIANTO E' STATO COMPLETATO ED E' IN SICUREZZA, PUO' ESSERE ALIMENTATO

WHEN THE CIRCUIT IS COMPLETED AND SAFE, MCB CAN BE SET IN ON POSITION



SE IL PRODOTTO E' DEFINITO IN CLASSE 3, IL CIRCUITO SECONDARIO A BASSA TENSIONE DEVE ESSERE COLLEGATO ALL'ALIMENTATORE PRIMA CHE QUESTO SIA SOTTO TENSIONE

IF THE FITTING IS CLASS 3 RATED, THE LOW VOLTAGE CIRCUIT MUST BE WIRED BEFORE THE POWER SUPPLY IS POWERED ON

SE IL CARICO VENISSE COLLEGATO AD ALIMENTATORE SOTTO TENSIONE, I PRODOTTI POTREBBERO DANNEGGIARSI, SUBENDO UN DANNO DA SOVRATENSIONE

IF THE LOAD IS WIRED TO AN ALREADY ON POWER SUPPLY, THE FITTINGS COULD BE DAMAGED BY VOLTAGE SURGE

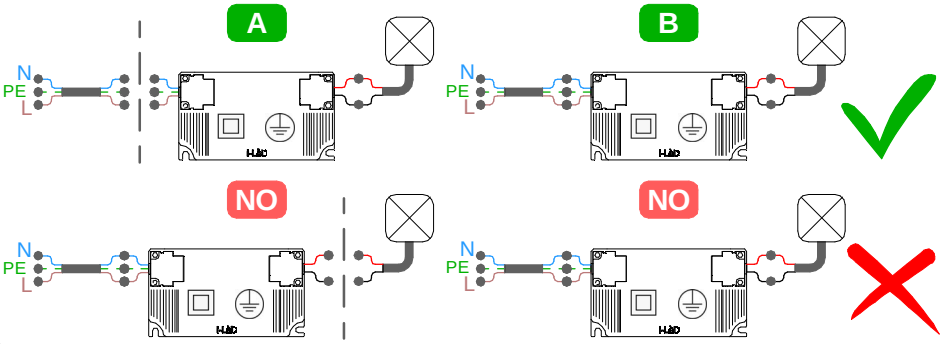



SI PREGA SEGUIRE LE BUONE PRATICHE DI DIMENSIONAMENTO E SEZIONAMENTO DELL'IMPIANTO ELETTRICO, TENENDO PRESENTE: LE CARATTERISTICHE DELL' INTERRUTTORE DIFFERENZIALE ED IL NUMERO DI ARTICOLI COLLEGATI ALLA LINEA ELETTRICA; QUESTO PER AGEVOLARE L'IDENFICAZIONE DI EVENTUALI ANOMALIE SULLA LINEA ELETTRICA

PLEASE FOLLOW THE BEST PRACTICES IN ELECTRICAL SYSTEM DESIGN, PAING ATTENTION TO THE RCCB SWITCH CHARACTERISTICSAND THE NUMBER OF FITTINGS CONNECTED TO THE ELETRICAL LINE; THIS HELPS TO INDETIFY POSSIBLE ANOMALIES ON THE ELETRICAL LINE

AC

CORRENTE ALTERNATA
MAX. DISTANZA TRA DRIVER ED ULTIMO PRODOTTO | SEZIONE CAVO
ALTERNATE CURRENT
DRIVER TO LAST LIGHT FITTING MAX DISTANCE | WIRE SECTION

SEZIONE *SECTION* [mm2]	1	1.5	2.5
LUNGHEZZA *LENGHT* [m]	50	75	130

* Distanza massima dal driver all'ultimo articolo della linea a massimo carico.
Per lunghezze massime dei cavi effettive,fare riferimento a support@linealight.com
* *Maximum distance between LED driver and last device at full load.*
For effective maximum cable lengths,please refer to support@linealight.com



Per ridurre il rischio di strangolamento, il cavo flessibile collegato all'aparecchio deve essere efficacemente fissato alla parete, se si trova all'interno del volume di accessibilità.
To reduce the risk of strangulation, the flexible cable connected to the device must be securely fixed to the wall if it is located within the accessible area.

CABLAGGIO IN PARALLELO | *PARALLEL WIRING*
TENSIONE DI RETE | *MAINS VOLTAGE*

AC

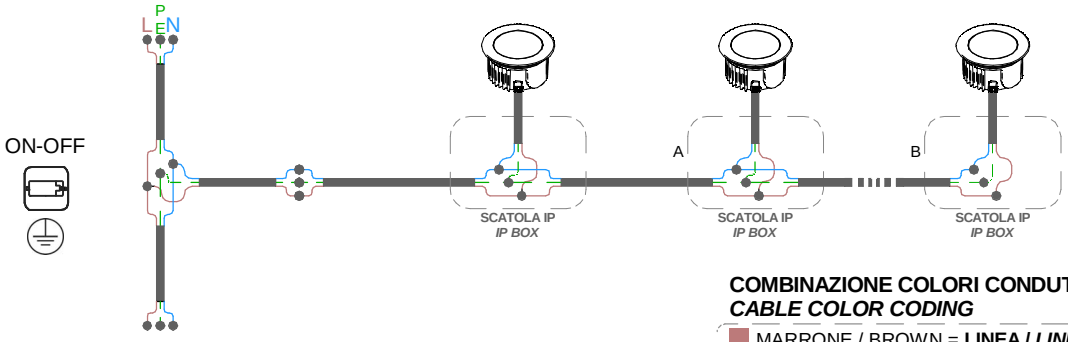

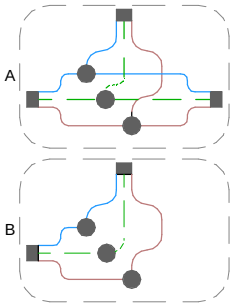

COMBINAZIONE COLORI CONDUTTORI
CABLE COLOR CODING

MARRONE / BROWN = **LINEA / *LINE***
AZZURRO / LIGHT BLUE = **NEUTRO / *NEUTRAL***
GIALLO-VERDE / YELLOW-GREEN = **TERRA / EARTH CPC | PE**

SERIE | *SERIES*: ORMA

BRAND: i-LèD

CABLAGGIO IN PARALLELO | TENSIONE COSTANTE CV
PARALLEL WIRING | CONSTANT VOLTAGE

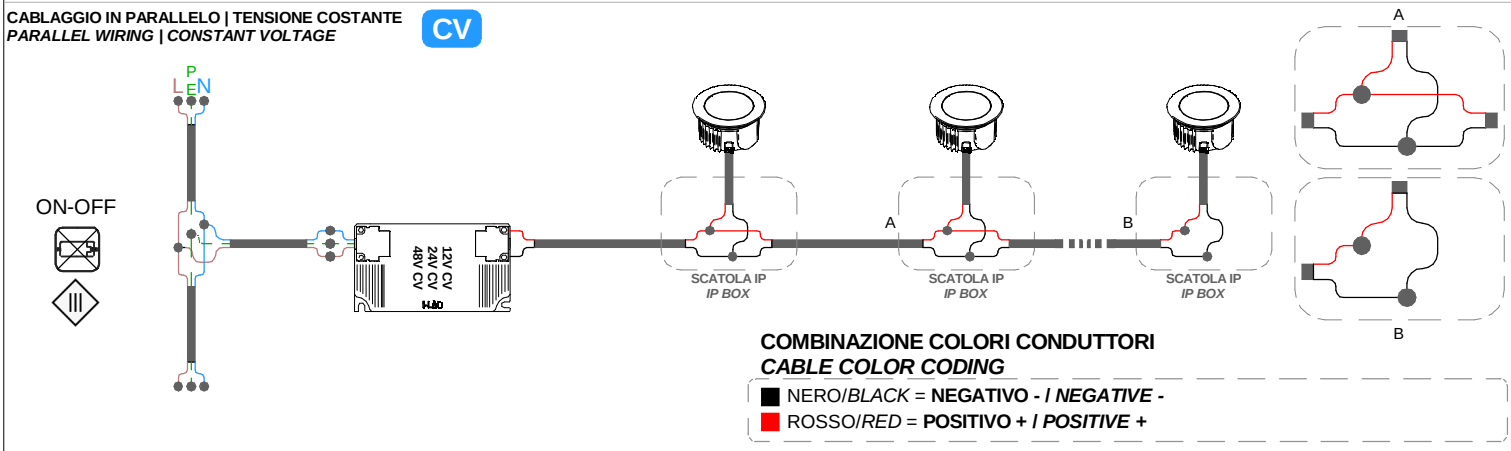

COMBINAZIONE COLORI CONDUTTORI
CABLE COLOR CODING

- NERO/*BLACK* = **NEGATIVO - / *NEGATIVE -***
- ROSSO/*RED* = **POSITIVO + / *POSITIVE +***

CABLAGGIO IN PARALLELO | TENSIONE COSTANTE CV
PARALLEL WIRING | CONSTANT VOLTAGE

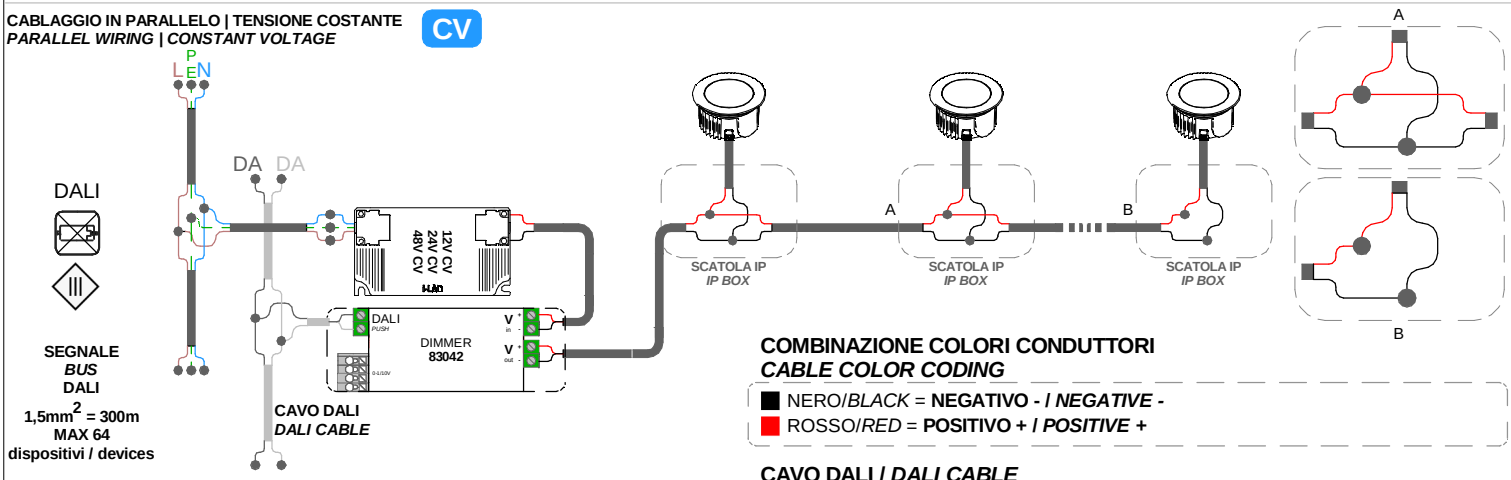

SEGNALE
BUS
DALI
1,5mm^2 = 300m
MAX 64
dispositivi / devices

CAVO DALI
DALI CABLE

COMBINAZIONE COLORI CONDUTTORI
CABLE COLOR CODING

- NERO/*BLACK* = **NEGATIVO - / *NEGATIVE -***
- ROSSO/*RED* = **POSITIVO + / *POSITIVE +***

CAVO DALI / *DALI CABLE*

DALI

- GRIGIO/ *GREY* = **DALI 1**
- GRIGIO CHIARO / *LIGHT GREY* = **DALI 2**

CABLAGGIO IN SERIE | CORRENTE COSTANTE CC
SERIES WIRING | CONSTANT CURRENT

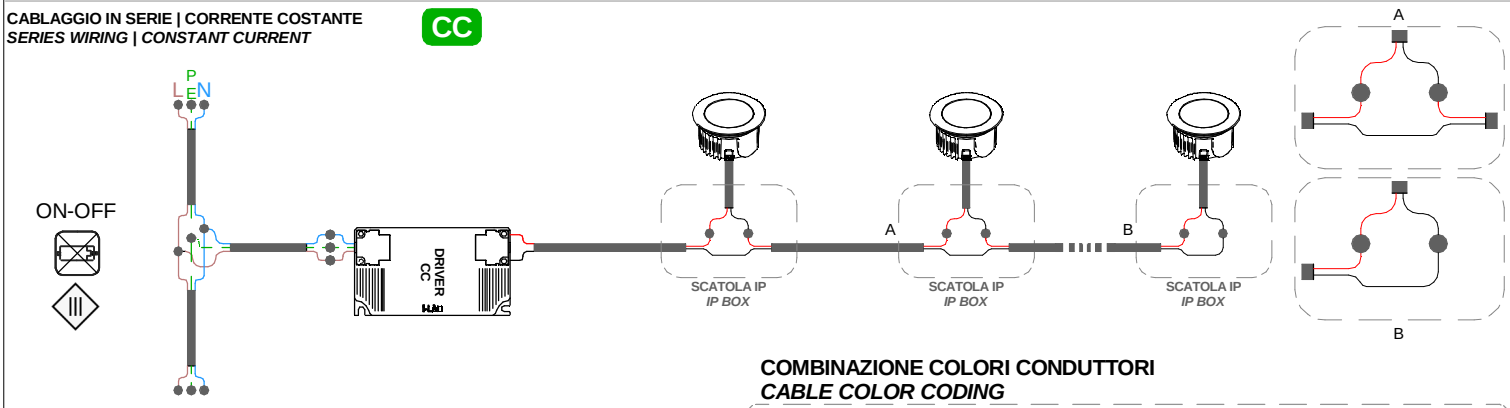

COMBINAZIONE COLORI CONDUTTORI
CABLE COLOR CODING

- NERO/*BLACK* = **NEGATIVO - / *NEGATIVE -***
- ROSSO/*RED* = **POSITIVO + / *POSITIVE +***

SERIE | *SERIES*: ORMA

BRAND: i-LèD

CABLAGGIO IN SERIE | CORRENTE COSTANTE CC
SERIES WIRING | CONSTANT CURRENT

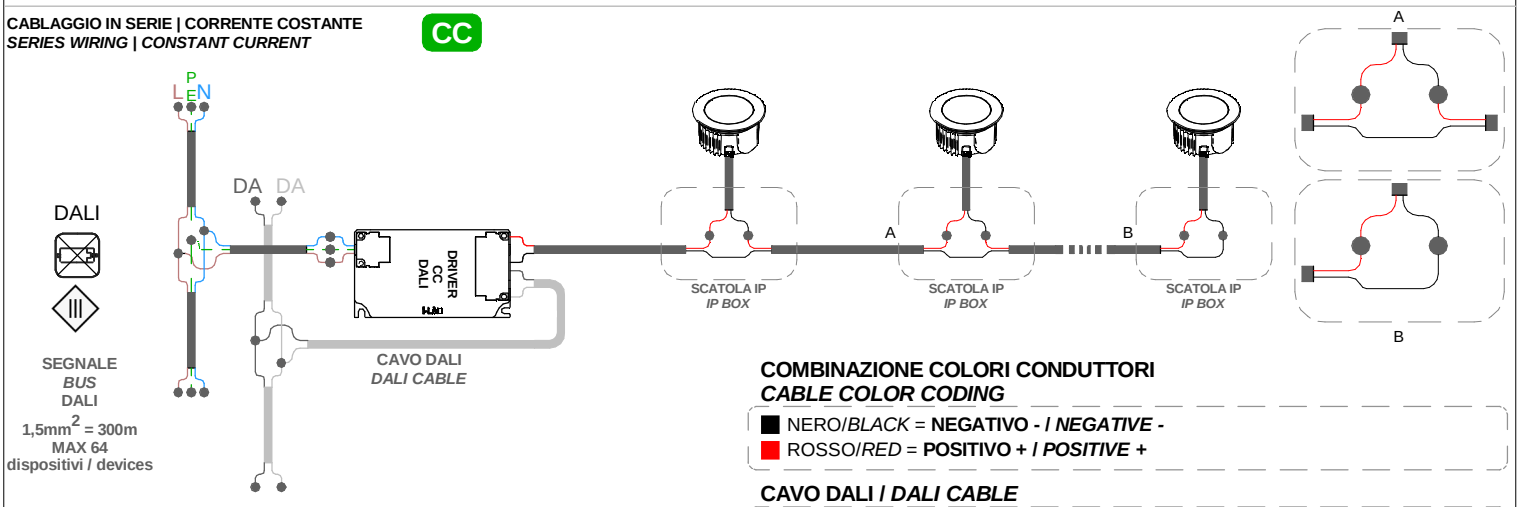

COMBINAZIONE COLORI CONDUTTORI
CABLE COLOR CODING

- NERO/*BLACK* = **NEGATIVO - / *NEGATIVE* -**
- ROSSO/*RED* = **POSITIVO + / *POSITIVE* +**

CAVO DALI / *DALI CABLE*

DALI
- GRIGIO/ *GREY* = **DALI 1**
- GRIGIO CHIARO / *LIGHT GREY* = **DALI 2**

RGBW
CENTRALINA SMART
SMART CONTROLLER
CABLAGGIO IN SERIE | CORRENTE COSTANTE CC
SERIES WIRING | CONSTANT CURRENT

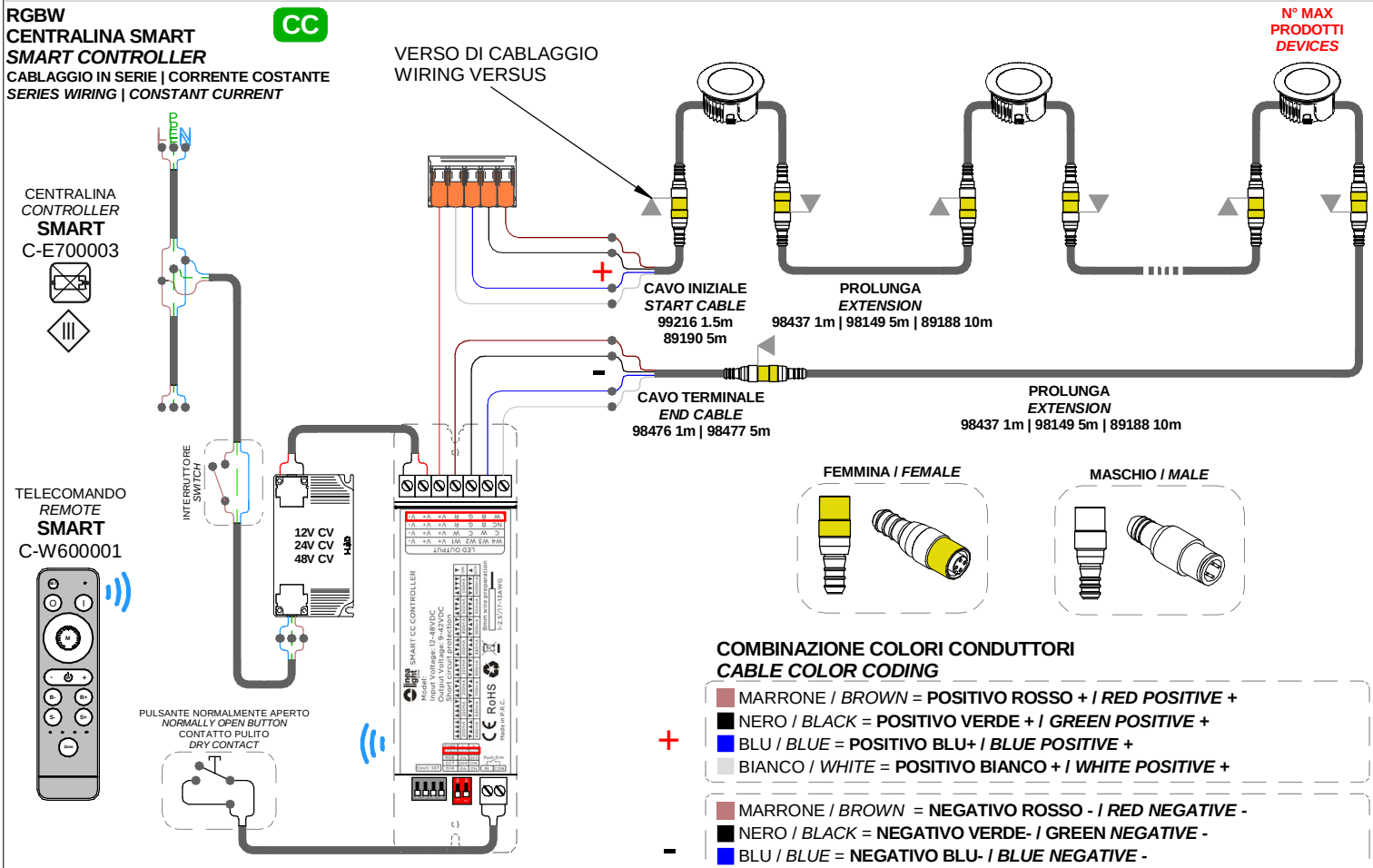

COMBINAZIONE COLORI CONDUTTORI
CABLE COLOR CODING

+
- MARRONE / *BROWN* = **POSITIVO ROSSO + / *RED POSITIVE* +**
- NERO / *BLACK* = **POSITIVO VERDE + / *GREEN POSITIVE* +**
- BLU / *BLUE* = **POSITIVO BLU+ / *BLUE POSITIVE* +**
- BIANCO / *WHITE* = **POSITIVO BIANCO + / *WHITE POSITIVE* +**

-
- MARRONE / *BROWN* = **NEGATIVO ROSSO - / *RED NEGATIVE* -**
- NERO / *BLACK* = **NEGATIVO VERDE- / GREEN *NEGATIVE* -**
- BLU / *BLUE* = **NEGATIVO BLU- / *BLUE NEGATIVE* -**
- BIANCO / *WHITE* = **NEGATIVO BIANCO - / *WHITE NEGATIVE* -**

SERIE | *SERIES*: ORMA

BRAND: i-LèD

RGBW
CENTRALINA DALI 2 DT8
DALI 2 DT8 CONTROLLER
CABLAGGIO IN SERIE | CORRENTE COSTANTE
SERIES WIRING | CONSTANT CURRENT

CC

VERSO DI CABLAGGIO
WIRING VERSUS

N° MAX PRODOTTI
DEVICES

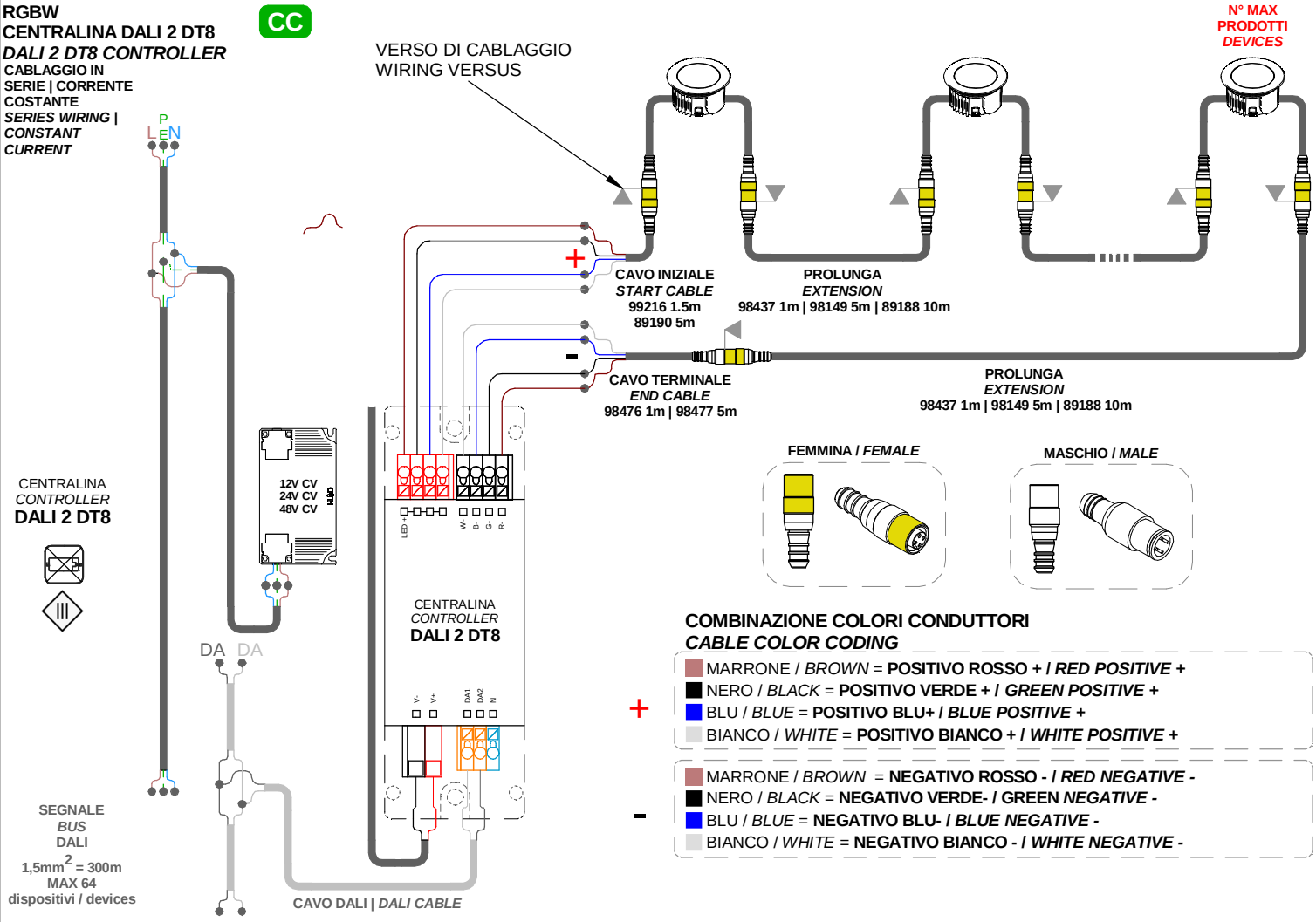

FEMMINA / *FEMALE*

MASCHIO / *MALE*

COMBINAZIONE COLORI CONDUTTORI
CABLE COLOR CODING

\+
- MARRONE / *BROWN* = **POSITIVO ROSSO + / *RED POSITIVE +***
- NERO / *BLACK* = **POSITIVO VERDE + / *GREEN POSITIVE +***
- BLU / *BLUE* = **POSITIVO BLU+ / *BLUE POSITIVE +***
- BIANCO / *WHITE* = **POSITIVO BIANCO + / *WHITE POSITIVE +***

\-
- MARRONE / *BROWN* = **NEGATIVO ROSSO - / *RED NEGATIVE -***
- NERO / *BLACK* = **NEGATIVO VERDE- / GREEN *NEGATIVE -***
- BLU / *BLUE* = **NEGATIVO BLU- / *BLUE NEGATIVE -***
- BIANCO / *WHITE* = **NEGATIVO BIANCO - / *WHITE NEGATIVE -***

SERIE | *SERIES*: ORMA

BRAND: i-LèD

RGBW
CENTRALINA DMX
DMX CONTROLLER
CABLAGGIO IN SERIE | CORRENTE COSTANTE
SERIES WIRING | CONSTANT CURRENT

CC

VERSO DI CABLAGGIO
WIRING VERSUS

N° MAX PRODOTTI *DEVICES*

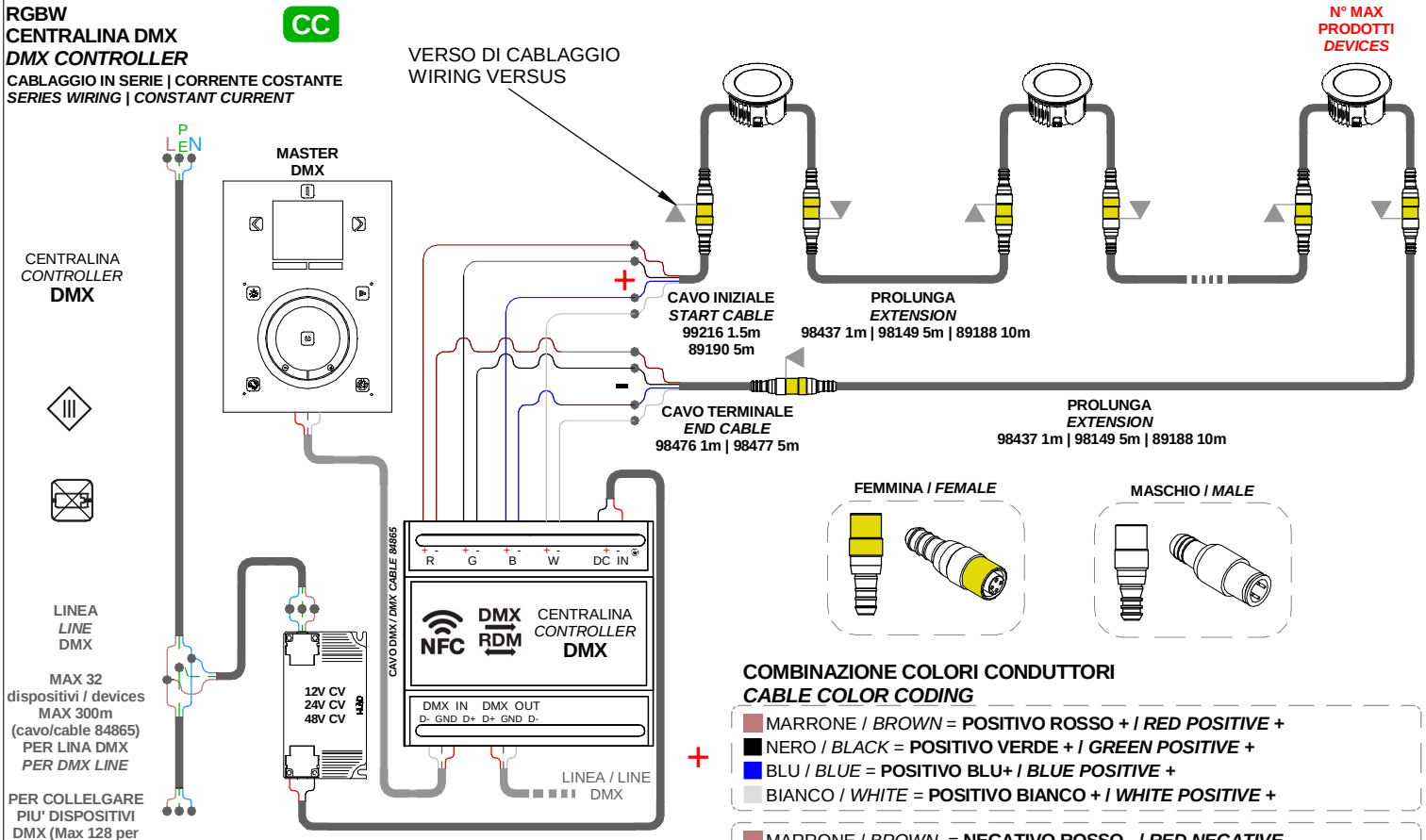

LINEA *LINE* **DMX**

MAX 32 dispositivi / devices
MAX 300m (cavo/cable 84865)
PER LINA DMX
PER DMX LINE

PER COLLELGARE PIU' DISPOSITIVI DMX (Max 128 per Universo) UTILIZZARE SPLITTER 99386 or 83148

FOR MORE THAN 32 DEVICES (Max 128 per Universe) ADD DMX SPLITTER 99386 or 83148

COMBINAZIONE COLORI CONDUTTORI
CABLE COLOR CODING

+
- MARRONE / *BROWN* = **POSITIVO ROSSO + / *RED POSITIVE +***
- NERO / *BLACK* = **POSITIVO VERDE + / *GREEN POSITIVE +***
- BLU / *BLUE* = **POSITIVO BLU+ / *BLUE POSITIVE +***
- BIANCO / *WHITE* = **POSITIVO BIANCO + / *WHITE POSITIVE +***

-
- MARRONE / *BROWN* = **NEGATIVO ROSSO - / *RED NEGATIVE -***
- NERO / *BLACK* = **NEGATIVO VERDE- / GREEN *NEGATIVE -***
- BLU / *BLUE* = **NEGATIVO BLU- / *BLUE NEGATIVE -***
- BIANCO / *WHITE* = **NEGATIVO BIANCO - / *WHITE NEGATIVE -***

CAVO DMX / *DMX CABLE*

DMX
- ROSSO / RED = **DMX POSITIVO + / DMX POSITIVO +**
- CALZA / SHIELD = **DMX GND**
- BIANCO / WHITE = **DMX NEGATIVO - / DMX NEGATIVE -**

DRIVER TENSIONE COSTANTE
CV | *CONSTANT VOLTAGE*
DRIVER CV [V]

CODICE CODE	TENSIONE *VOLTAGE* [V]	POWER [W]
83010	12V	60
83013		120
99371	24V	50
84700		75
99374		
99331		150
99786		240
99784	48V	150
99785		240

N° MAX *DEVICES*

N° DI PRODOTTI COLLEGAMENTO IN SERIE
N° OF LIGHT SERIES WIRING

CODICE CODE	DIMMING	CONTROLLER	POWER DC [W]	POWER SUPPLY CV [V] 12V	24V	48V
81321	SMART RF	C-E700003	8	3	4-6	7-14
81322	DALI DT8	C-E500007	2	1-3	1-7	1-15
C00981	DMX	83187	8	1-3	2-7	4-15
C00982		C-E500011	8	2-3	2-7	3-15