linea light group	**ISTRUZIONI DI MONTAGGIO** *MOUNTING INSTRUCTIONS*	**REVISIONE N°.** *REVISION N°.*	**DATA**
		Rev. 1	**10/6/2026**

FGI00882

SERIE | *SERIES*: PERISKOP_R
BRAND: i-LèD

***SERGUIRE IL FOGLIO DI ISTRUZIONE**
***FOLLOW THE INSTRUCTION MANUAL** **FGI00877C** **FGI00861**

IP65

S= STANDARD **SC= STANDARD COMFORT**

A

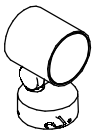

ϕ 80
S

B

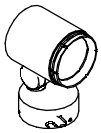

ϕ 80
SC

C

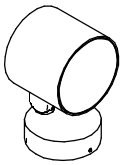

ϕ 115
S

D

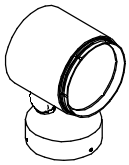

ϕ 115
SC

E

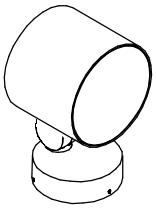

ϕ 150
S

F

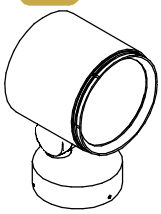

ϕ 150
SC

G

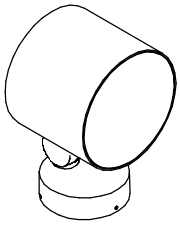

ϕ 175
S

H

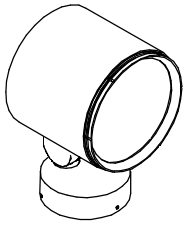

ϕ 175
SC

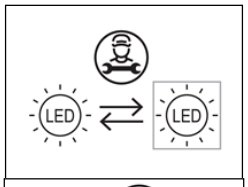

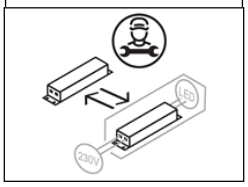

ACCESSORIO NON INCLUSI / *NOT INCLUDED ACCESSORIES*

VITI E TASSELLI
ANCHORS AND SCREWS

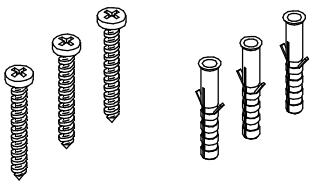

SNOOT 45° ANTI-ABBAGLIAMENTO
ANTI-GLARE SNOOT 45°

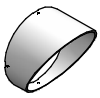

C-U300058 / 59 / 60 / 61 / 62 (ϕ80)
C-U300068 / 69 / 70 / 71 / 72 (ϕ115)
C-U300078 / 79 / 80 / 81 / 82 (ϕ150)
C-U300088/ 89 / 90 / 91 / 92 (ϕ175)
FGI00877C

SNOOT ANTI-ABBAGLIAMENTO
ANTI-GLARE SNOOT

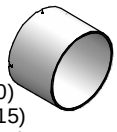

C-U300053 / 54 / 55 / 56 / 57 (ϕ80)
C-U300063 / 64 / 65 / 66 / 67 (ϕ115)
C-U300073 / 74 / 75 / 76 / 77 (ϕ150)
C-U300083/ 84 / 85 / 86 / 87 (ϕ175)
FGI00877C

PICCHETTO DI FISSAGGIO
FIXING PEG



C-F500006 | H 204mm (ϕ80), (ϕ115)
C-F500007 | H 301mm (ϕ150), (ϕ175)
FGI00877C

CINTURA PER ALBERO
TREE BELT



C-F800004 (ϕ80-ϕ115-ϕ150-ϕ175)
FGI00877C

SERIE | *SERIES*: PERISKOP_R

BRAND: i-LèD

***NON FISSARE LA SORGENTE LUMINOSA.**
***DO NOT LOOK AT LIGHT SOURCE.**



SPECIFICHE PRODOTTI - CODICI | *PRODUCTS SPECIFICATION - CODES*

LISTA ARTICOLI / *FIXTURES LIST*

CODE	ON OFF	DALI 2 PUSH	RGBW	HONEY COMB	S	SC	Dimensions (LxWxH / Ø x H mm)	Electrical Insulation Class	POWER (W)	CLASS I / II INPUT (V)	CLASS I / II FREQUENCY (Hz)	CLASS III VOLTAGE (V)	CLASS III CURRENT (mA)	WEIGHT (Kg)	IP	CRI	IK	Energy class light source Temperature color LED (°K) 2200	2700	3000	4000	No. light source	Conn. Type
C01138	x				x	-	Ø80 x 82,5	1	2,5	220-240	50/60			0,9	65	80	7	G	F	F	E	1	Y
C01648		x							2,5					0,9				G	F	F	E	1	
C01140	x								9					0,9				G	F	F	E	4	
C01649		x							9					0,9				G	F	F	E	4	
C01142	x								11					0,9				F	E	E	E	1	
C01650		x							11					0,9				F	E	E	E	1	
C01144	x			x					11					0,9				F	E	E	E	1	
C01651		x		x					11					0,9				F	E	E	E	1	
C01145			x					3	8	3	630			0,9				N/A				1	
C01173	x						Ø115 x 102	1	7,5	220-240	50/60			1,5		80	9	G	F	F	E	3	
C01174		x							7,5					1,5				G	F	F	E	3	
C01175	x								21					1,5				G	F	F	E	9	
C01176		x							21					1,5				G	F	F	E	9	
C01177	x								20					1,5				E	E	E	E	1	
C01178		x							20					1,5				E	E	E	E	1	
C01179	x			x					20					1,5				E	E	E	E	1	
C01180		x		x					20					1,5				E	E	E	E	1	
C01181			x					3	18	9	500			1,5				N/A				1	
C01209	x						Ø150 x 125	1	17	220-240	50/60			2,8		80		G	F	F	E	7	
C01210		x							17					2,8				G	F	F	E	7	
C01211	x								37,5					2,8				G	F	F	E	16	
C01212		x							37,5					2,8				G	F	F	E	16	
C01213	x								31,5					2,8				F	E	E	F	1	
C01214		x							31,5					2,8				F	E	E	F	1	
C01215	x			x					31,5					2,8				F	E	E	F	1	
C01216		x		x					31,5					2,8				F	E	E	F	1	
C01217			x					3	38	28	300			3,9				N/A				1	
C01227	x						Ø175 x 145	1	46	220-240	50/60			3,9		80	8	G	F	F	E	20	
C01228		x							46					3,9				G	F	F	E	20	
C01229	x								49					3,9				F	E	E	E	1	
C01230		x							49					3,9				F	E	E	E	1	
C01231	x			x					49					3,9				F	E	E	E	1	
C01232		x		x					49					3,9				F	E	E	E	1	
C01233			x					3	48	9	450			3,9				N/A				1	
C01412	x				-	x	Ø80 x 95,5	1	2,5	220-240	630			0,9		80	7	G	F	F	E	1	
C01660		x							2,5					0,9				G	F	F	E	1	
C01414	x								9					0,9				G	F	F	E	4	
C01661		x							9					0,9				G	F	F	E	4	
C01416	x								11					0,9				F	E	E	E	1	
C01662		x							11					0,9				F	E	E	E	1	
C01418	x			x					11					0,9				F	E	E	E	1	
C01663		x		x					11					0,9				F	E	E	E	1	
C01419			x					3	8	3	630			0,9				N/A				1	
C01438	x						Ø115 x 112	1	7,5	220-240	50/60			1,5		80	9	G	F	F	E	3	
C01439		x							7,5					1,5				G	F	F	E	3	
C01440	x								21					1,5				G	F	F	E	9	
C01441		x							21					1,5				G	F	F	E	9	
C01442	x								20					1,5				E	E	E	E	1	
C01443		x							20					1,5				E	E	E	E	1	
C01444	x			x					20					1,5				E	E	E	E	1	
C01445		x		x					20					1,5				E	E	E	E	1	
C01446			x					3	18	9	500			1,5				N/A				1	
C01465	x						Ø150 x 138	1	17	220-240	50/60			2,8		80		G	F	F	E	7	
C01466		x							17					2,8				G	F	F	E	7	
C01467	x								37,5					2,8				G	F	F	E	16	
C01468		x							37,5					2,8				G	F	F	E	16	
C01469	x								31,5					2,8				F	E	E	F	1	
C01470		x							31,5					2,8				F	E	E	F	1	
C01471	x			x					31,5					2,8				F	E	E	F	1	
C01472		x		x					31,5					2,8				F	E	E	F	1	
C01473			x					3	38	28	300			2,8				N/A				1	
C01483	x						Ø175 x 158	1	46	220-240	50/60			3,9		80	8	G	F	F	E	20	
C01484		x							46					3,9				G	F	F	E	20	
C01485	x								49					3,9				F	E	E	E	1	
C01486		x							49					3,9				F	E	E	E	1	
C01487	x			x					49					3,9				F	E	E	E	1	
C01488		x		x					49					3,9				F	E	E	E	1	
C01489			x					3	48	28	450			3,9				N/A				1	

Ta -20°C ÷ +50°C

SERIE | *SERIES*: PERISKOP_R
BRAND: i-LèD

PASSAGGIO CAVO *CABLE PASSTHROUGH*
PUNTI DI FISSAGGIO *FIXING POINTS*

DIMENSIONI / *DIMENSIONS*

A

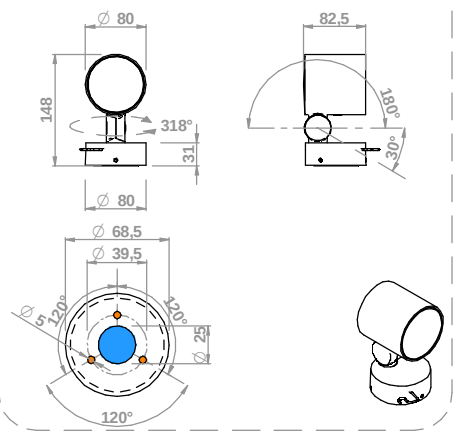

B

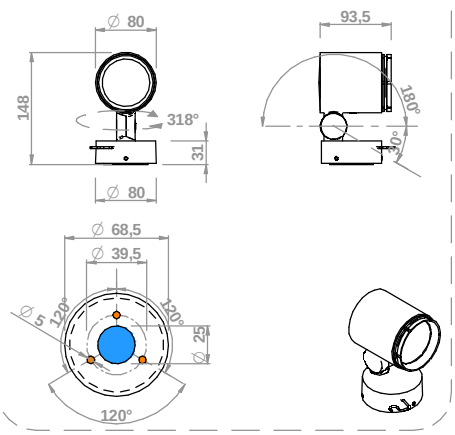

C

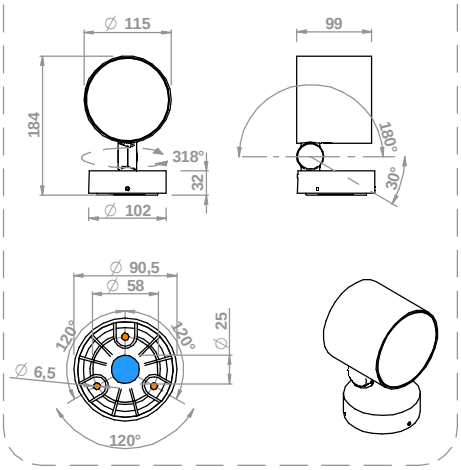

D

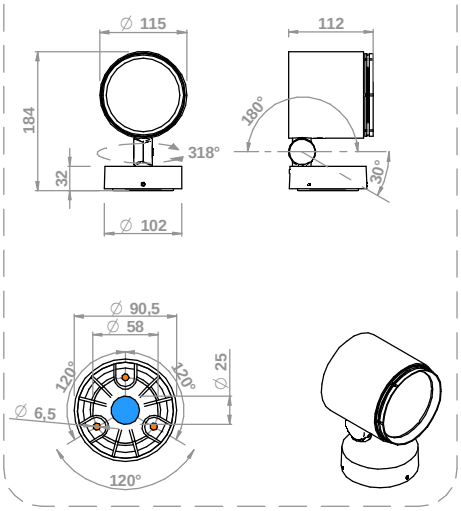

E

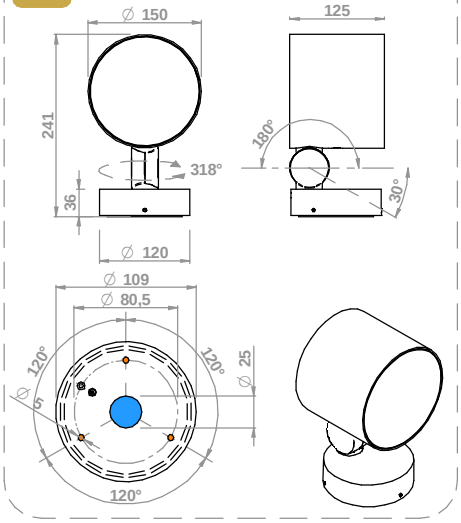

F

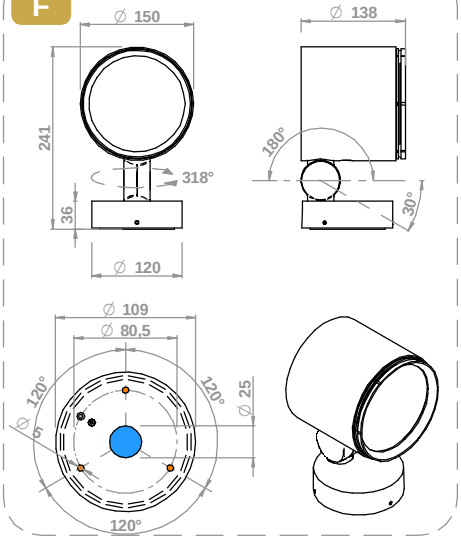

G

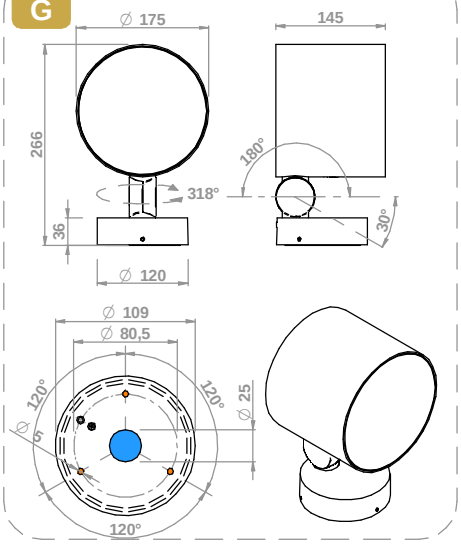

H

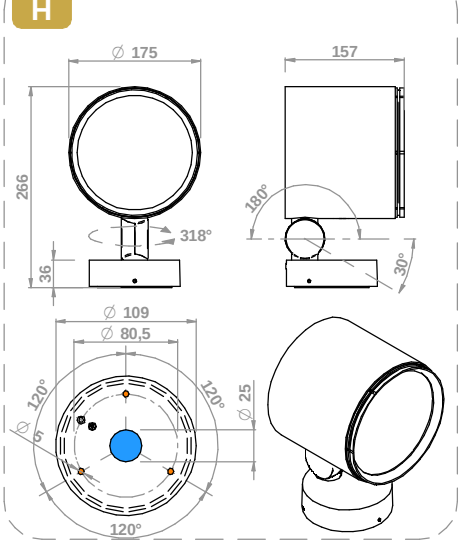

SERIE | *SERIES*: PERISKOP_R

BRAND: i-LèD

INSTALLAZIONE / *INSTALLATION*

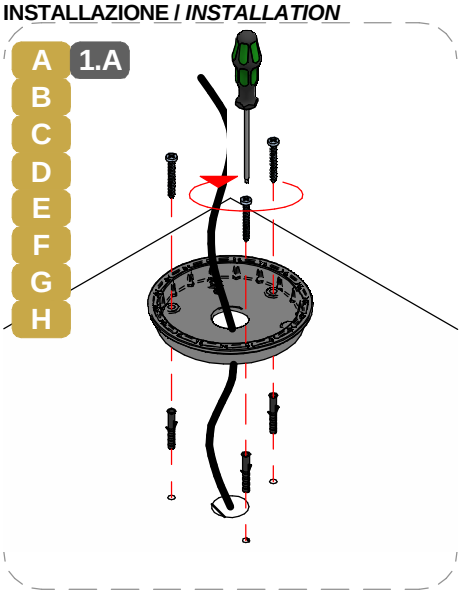

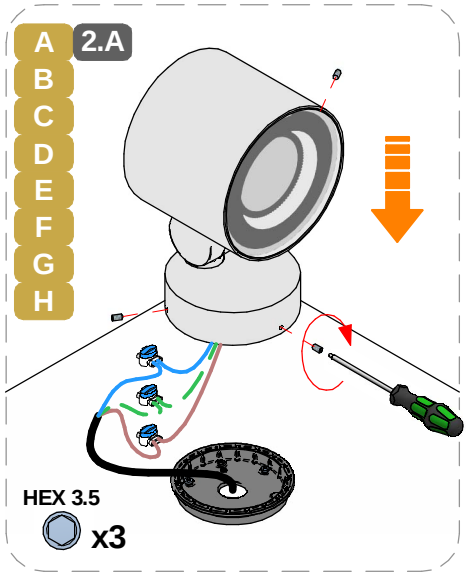

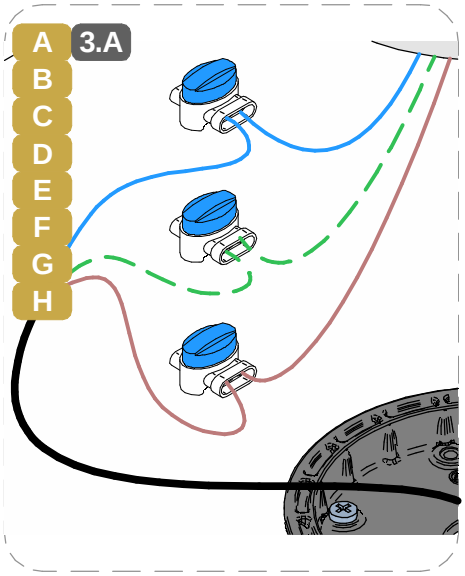

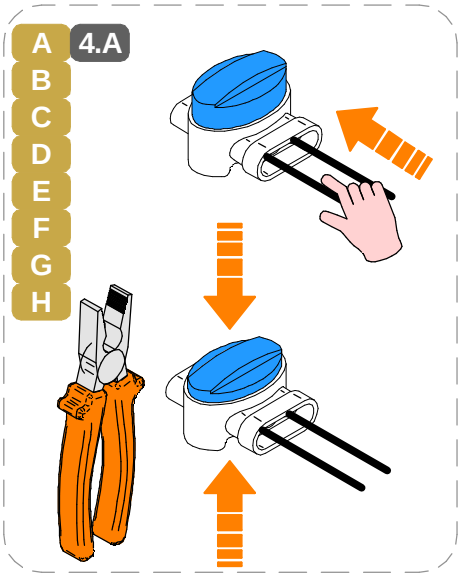

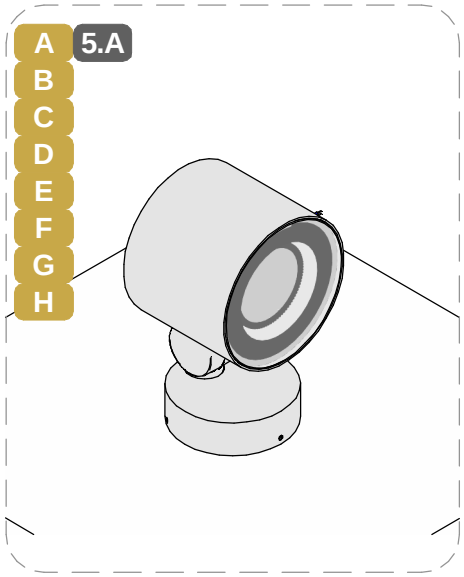

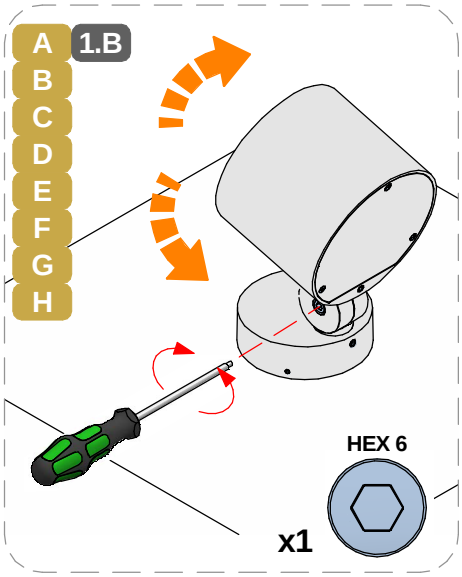

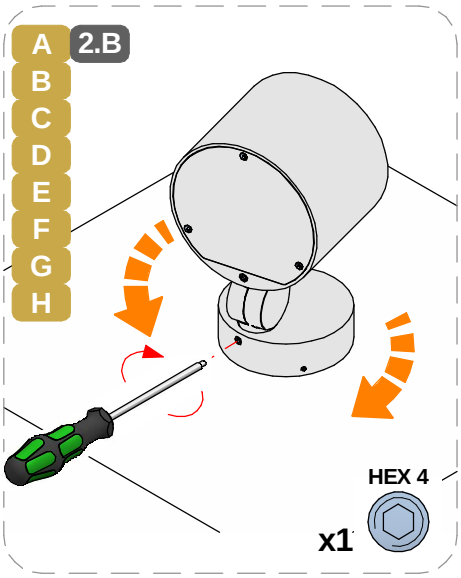

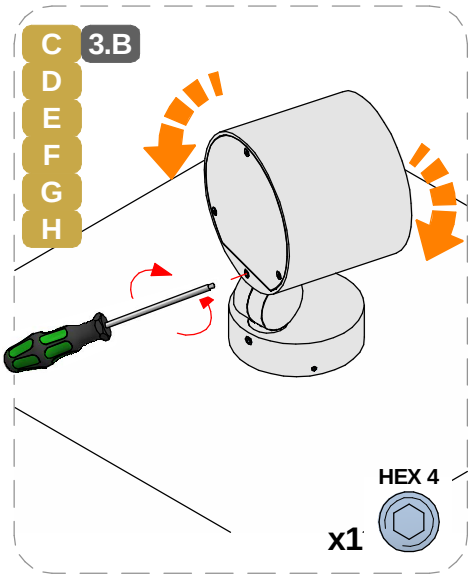

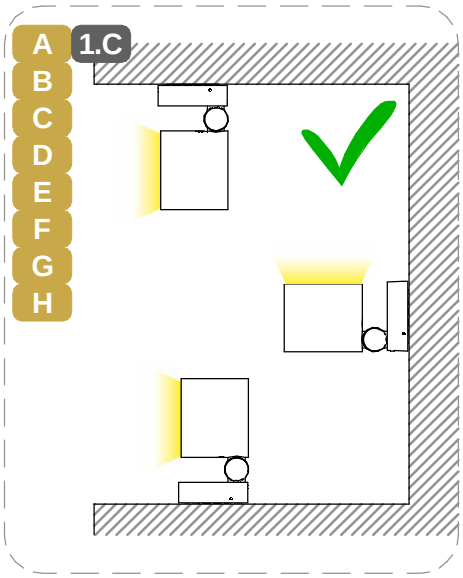

SERIE | *SERIES*: PERISKOP_R

BRAND: i-LèD

MARRONE / BROWN = LINEA / *LINE*
AZZURRO / LIGHT BLUE = NEUTRO / *NEUTRAL*
GIALLO-VERDE / YELLOW-GREEN = TERRA / EARTH CPC | PE

CABLAGGIO / *WIRING*

1

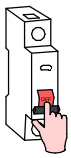

TUTTE LE OPERAZIONI DI COLLEGAMENTO ALLA RETE ELETTRICA DEVONO ESSERE CONDOTTE IN MANCANZA DI TENSIONE

ALL THE WIRING OPERATION MUST BE PERFORMED WITH MCB IN OFF POSITION

2



SE IL PRODOTTO E' DEFINITO IN CLASSE 1, IL CONDUTTORE DI MESSA A TERRA DI PROTEZIONE DEVE ESSERE SEMPRE COLLEGATO

IF THE FITTING IS CLASS 1 RATED, THE CPC | EARTH | PE CONDUCTOR MUST BE CONNECTED

3

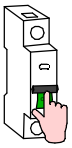

SE L'IMPIANTO E' STATO COMPLETATO ED E' IN SICUREZZA, PUO' ESSERE ALIMENTATO

WHEN THE CIRCUIT IS COMPLETED AND SAFE, MCB CAN BE SET IN ON POSITION

SE IL PRODOTTO E' DEFINITO IN CLASSE 3, IL CIRCUITO SECONDARIO A BASSA TENSIONE DEVE ESSERE COLLEGATO ALL'ALIMENTATORE PRIMA CHE QUESTO SIA SOTTO TENSIONE

IF THE FITTING IS CLASS 3 RATED, THE LOW VOLTAGE CIRCUIT MUST BE WIRED BEFORE THE POWER SUPPLY IS POWERED ON

SE IL CARICO VENISSE COLLEGATO AD ALIMENTATORE SOTTO TENSIONE, I PRODOTTI POTREBBERO DANNEGGIARSI, SUBENDO UN DANNO DA SOVRATENSIONE

IF THE LOAD IS WIRED TO AN ALREADY ON POWER SUPPLY, THE FITTINGS COULD BE DAMAGED BY VOLTAGE SURGE

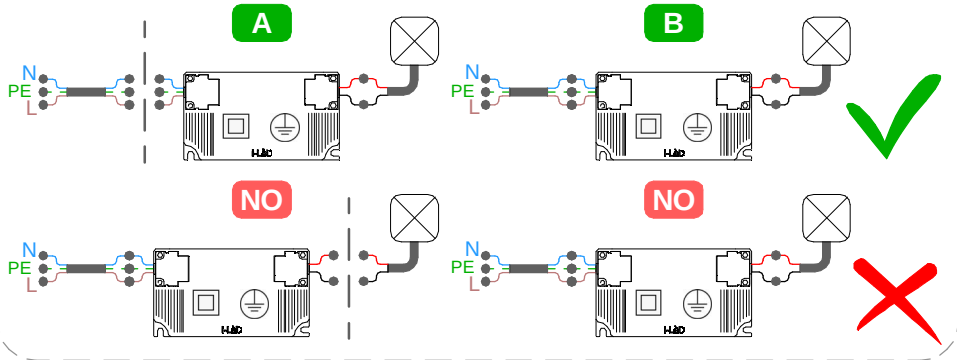

Per ridurre il rischio di strangolamento, il cavo flessibile collegato all'aparecchio deve essere efficacemente fissato alla parete, se si trova all'interno del volume di accessibilità.
To reduce the risk of strangulation, the flexible cable connected to the device must be securely fixed to the wall if it is located within the accessible area.

ASSICURARSI CHE LA CONTROCASSA OD IL PRODOTTO SIANO POSIZIONATI SU UNA SUPEFICE PIANA

MAKE SURE THE OUTER CASING OR THE LIGHT FITTING ARE PLACED ON A FLAT SURFACE

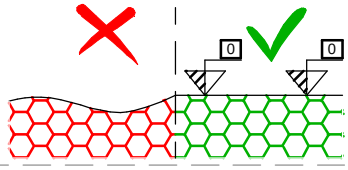

CC

CORRENTE COSTANTE
MAX. DISTANZA TRA DRIVER ED ULTIMO PRODOTTO | SEZIONE CAVO
CONSTANT CURREMT
DRIVER TO LAST LIGHT FITTING
MAX DISTANCE | WIRE SECTION

SEZIONE *SECTION* [mm2]	0,5	1	1,5	2,5
LUNGHEZZA *LENGHT* [m]	20	40	60	100

* Distanza massima dal driver all'ultimo articolo della linea a massimo carico. Per lunghezze massime dei cavi effettive,fare riferimento a support@linealight.com

** Maximum distance between LED driver and last device at full load. For effective maximum cable lengths,please refer to*

SI PREGA SEGUIRE LE BUONE PRATICHE DI DIMENSIONAMENTO E SEZIONAMENTO DELL'IMPIANTO ELETTRICO, TENENDO PRESENTE: LE CARATTERISTICHE DELL' INTERRUTTORE DIFFERENZIALE ED IL NUMERO DI ARTICOLI COLLEGATI ALLA LINEA ELETTRICA; QUESTO PER AGEVOLARE L'IDENFICAZIONE DI EVENTUALI ANOMALIE SULLA LINEA ELETTRICA

PLEASE FOLLOW THE BEST PRACTICES IN ELECTRICAL SYSTEM DESIGN, PAING ATTENTION TO THE RCCB SWITCH CHARACTERISTICSAND THE NUMBER OF FITTINGS CONNECTED TO THE ELETRICAL LINE; THIS HELPS TO INDETIFY POSSIBLE ANOMALIES ON THE ELETRICAL LINE

TIPO DI CONNESSIONE
TYPE OF CONNECTION

X: Se il cavo flessibile esterno di questo apparecchio è danneggiato, deve essere sostituito da un cavo speciale, disponibile esclusivamente presso il fabbricante, o il suo servizio di assistenza.
X: If the external flexible cable of this appliance is dameged, it must be replaced with a special cable, which is only avaible from the manufacturer or its service department.

Y: Se il cavo flessibile esterno di questo apparecchio è danneggiato, deve essere sostituito esclusivamente dal fabbricante, dal suo servizio di assistenza o da personale qualificato equivalente, al fine di evitare pericoli.
Y: If the external flexible cable of this appliance is dameged, it must only be replaced by the manufacturer, its service department or equivalent qualified personell in order to avoid danger.

Z: Il cavo flessibile esterno di questo apparecchio non può essere sostituito; se il cavo è danneggiato l'apparecchio deve essere distrutto.
Z: The external flexible cable fo this appliance cannot be replaced; if the cable is dameged, the appliance must be destroyed.

SERIE | *SERIES*: PERISKOP_R

BRAND: i-LèD

MARRONE / BROWN = LINEA / *LINE*
AZZURRO / LIGHT BLUE = NEUTRO / *NEUTRAL*
GIALLO-VERDE / YELLOW-GREEN = TERRA / EARTH CPC | PE

ELETTRONICA / *ELECTRIONICS*

DALI Power Supply



99309
99310
C-E300002

Scene COM EVO



83146

Optidimm RGBW | DW

C-E500004
C-E500005
C-E500006
C-E500007
C-E500008
C-E500009
C-E500010



DALI 2 | DT8

OPTI Touch 4"



C-E700019 + 83009 (driver)

OPTI Touch 7"



C-E700020 + 83009 (driver)

DALI XC

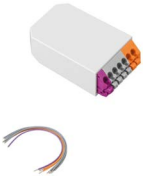

99311

STICK DE3



99234/99235 + 99184 (driver)
98140 (controcassa/casing)

STICK GU1



99045/99046 + 99184 (driver)
98140 (controcassa/casing)

SLESA U11



83243 + 83244 (driver)
84869 (connettore/*connector* XLR 3 pin)

DINA DR1



83144

REAL-T PRO



C-E500014 | C-E500012

Lumiquad PRO



83187

CAVO DMX / *DMX CABLE*



84865

SMART PRO



C-E700003
C-W600001 (telecomando, remote)

SERIE | *SERIES*: PERISKOP_R

BRAND: i-LèD

MARRONE / BROWN = LINEA / *LINE*
AZZURRO / LIGHT BLUE = NEUTRO / *NEUTRAL*
GIALLO-VERDE / YELLOW-GREEN = TERRA / EARTH CPC | PE

MCB **N° MAX** ***DEVICES***

N° DI PRODOTTI PER MAGNETORTERMICO

N° OF LIGHT FITTINGS PER MCB

CODICE *CODE*	B10	B16	B20	C10	C16	C20
C01138	18	30	37	31	50	62
C01648	30	48	60	77	123	154
C01140	9	16	20	16	27	33
C01649	30	48	60	77	123	154
C01142	17	28	36	29	48	60
C01650	30	48	60	77	123	154
C01144	17	28	36	29	48	60
C01651	30	48	60	77	123	154
C01173	9	16	20	16	27	33
C01174	46	74	93	74	119	149
C01175	23	37	47	39	63	78
C01176	44	71	89	71	114	142
C01177	8	14	18	14	24	30
C01178	44	71	89	71	114	142
C01179	8	14	18	14	24	30
C01180	44	71	89	71	114	142
C01209	16	25	31	25	40	50
C01210	16	25	31	25	70	50
C01211	18	30	37	31	50	62
C01212	18	30	37	31	50	62
C01213	16	25	31	25	40	50
C01214	16	25	31	25	70	50
C01215	18	30	37	31	50	62
C01216	16	25	31	25	70	50
C01227	18	30	37	31	50	62
C01228	18	30	37	31	50	62
C01229	13	21	27	22	36	45
C01230	13	21	27	22	36	45
C01231	13	21	27	22	36	45
C01232	13	21	27	22	36	45
C01412	18	30	37	31	50	62
C01660	30	48	60	77	123	154
C01414	9	16	20	16	27	33
C01661	30	48	60	77	123	154
C01416	17	28	36	29	48	60
C01662	30	48	60	77	123	154
C01418	17	28	36	29	48	60
C01663	30	48	60	77	123	154
C01438	9	16	20	16	27	33
C01439	46	74	93	74	119	149
C01440	23	37	47	39	63	78
C01441	44	71	89	71	114	142
C01442	8	14	18	14	24	30
C01443	44	71	89	71	114	142
C01444	8	14	18	14	24	30
C01445	44	71	89	71	114	142
C01465	16	25	31	25	40	50
C01466	16	25	31	25	70	50
C01467	18	30	37	31	50	62
C01468	18	30	37	31	50	62
C01469	16	25	31	25	40	50
C01470	13	21	27	22	36	45
C01471	18	30	37	31	50	62
C01472	13	21	27	22	36	45
C01483	18	30	37	31	50	62
C01484	18	30	37	31	50	62
C01485	13	21	27	22	36	45
C01486	13	21	27	22	36	45
C01487	13	21	27	22	36	45
C01488	13	21	27	22	36	45

CONNETTORI IP / *IP CONNECTORS*

Junction Box | Gel **IP68**
2 ways Ø4,8- 6mm



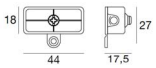

98989 2x0.75mm^2

Junction Box **IP68**
2 ways Ø7-13.5mm



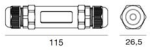

84893 2x0.5mm^2 - 2x2.5mm^2

Junction Box **IP68**
2 ways Ø3-8mm



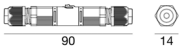

98990 2x0.25mm^2 - 2x1mm^2

Junction Box | Gel **IP68**
4 ways Ø6.5- 12mm



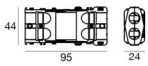

84894 4x1.5mm^2

Junction Box | Gel **IP68**
2 ways Ø5.5-10mm





98991 3x1.5mm^2

SERIE | *SERIES*: PERISKOP_R

BRAND: i-LèD

MARRONE / BROWN = LINEA / *LINE*
AZZURRO / LIGHT BLUE = NEUTRO / *NEUTRAL*
GIALLO-VERDE / YELLOW-GREEN = TERRA / EARTH CPC | PE

CABLAGGIO IN PARALLELO | *PARALLEL WIRING*
TENSIONE DI RETE | *MAINS VOLTAGE*

AC

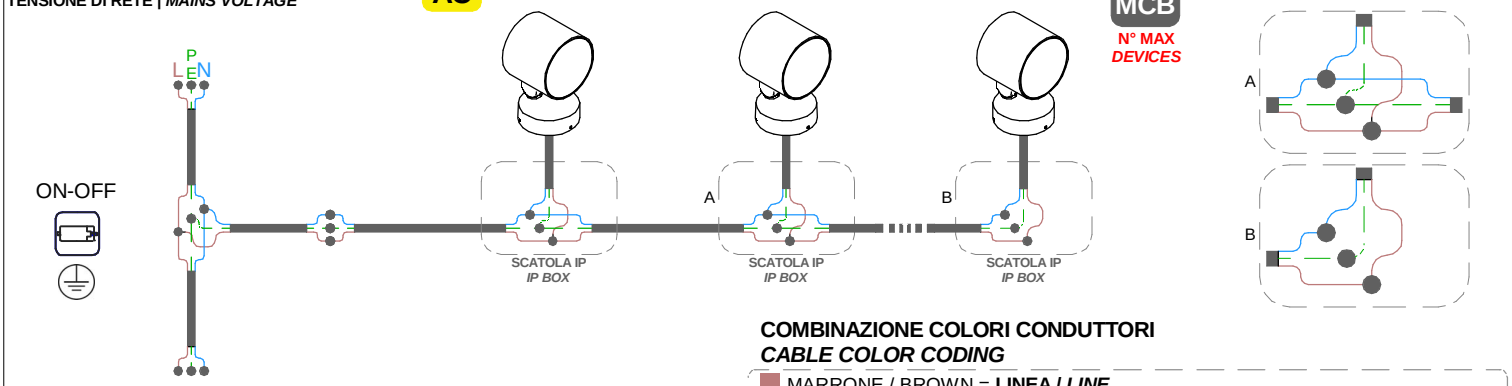

COMBINAZIONE COLORI CONDUTTORI
CABLE COLOR CODING

MARRONE / BROWN = **LINEA / *LINE***
AZZURRO / LIGHT BLUE = **NEUTRO / *NEUTRAL***
GIALLO-VERDE / YELLOW-GREEN = **TERRA / EARTH CPC | PE**

CABLAGGIO IN PARALLELO | *PARALLEL WIRING*
TENSIONE DI RETE | *MAINS VOLTAGE*

AC

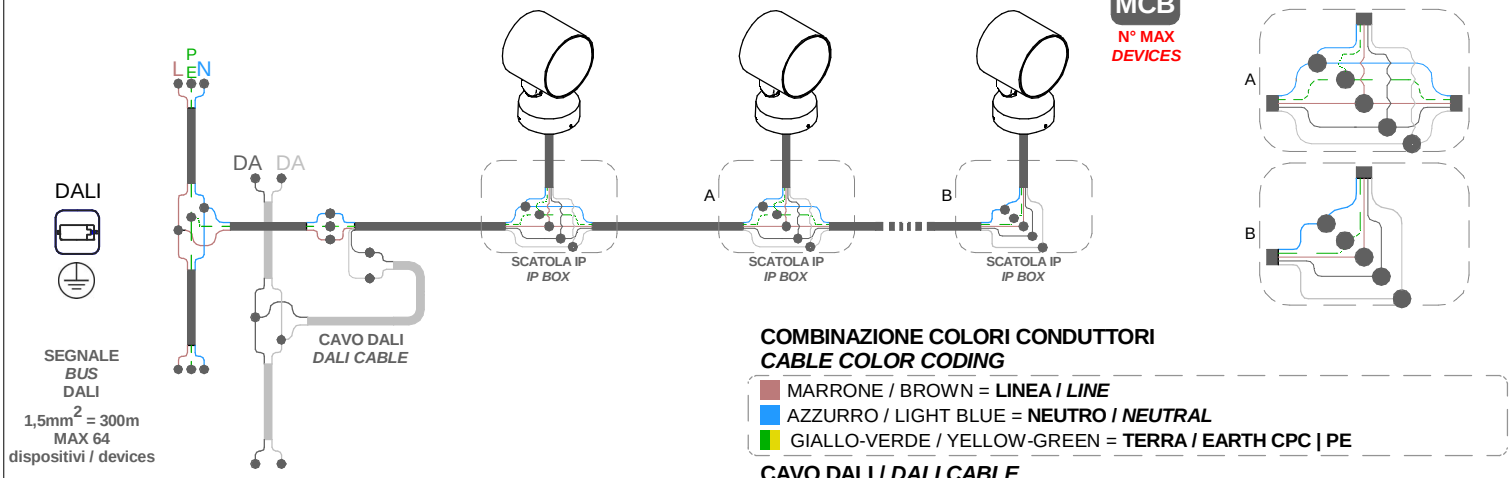

COMBINAZIONE COLORI CONDUTTORI
CABLE COLOR CODING

MARRONE / BROWN = **LINEA / *LINE***
AZZURRO / LIGHT BLUE = **NEUTRO / *NEUTRAL***
GIALLO-VERDE / YELLOW-GREEN = **TERRA / EARTH CPC | PE**

CAVO DALI / *DALI CABLE*

DALI
GRIGIO/ *GREY* = **DALI 1**
GRIGIO CHIARO / *LIGHT GREY* = **DALI 2**

CABLAGGIO IN PARALLELO | *PARALLEL WIRING*
TENSIONE DI RETE | *MAINS VOLTAGE*

AC

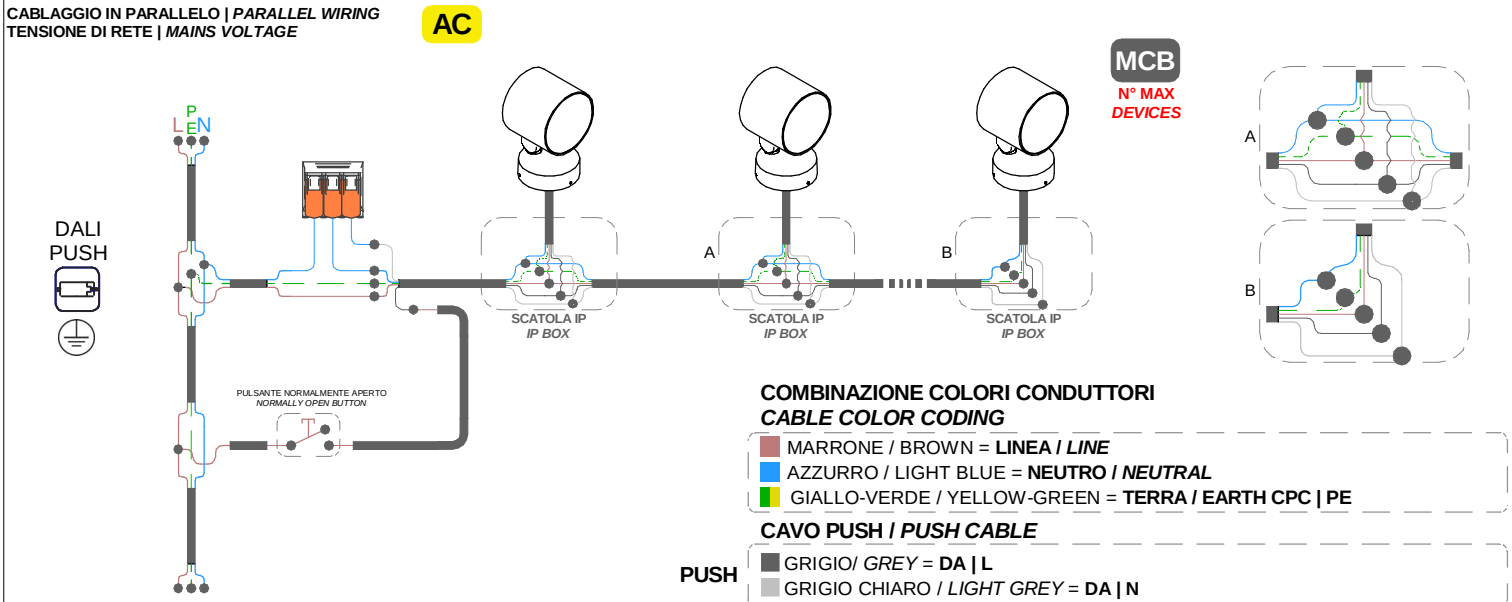

COMBINAZIONE COLORI CONDUTTORI
CABLE COLOR CODING

MARRONE / BROWN = **LINEA / *LINE***
AZZURRO / LIGHT BLUE = **NEUTRO / *NEUTRAL***
GIALLO-VERDE / YELLOW-GREEN = **TERRA / EARTH CPC | PE**

CAVO PUSH / *PUSH CABLE*

PUSH
GRIGIO/ *GREY* = **DA | L**
GRIGIO CHIARO / *LIGHT GREY* = **DA | N**

SERIE | *SERIES*: PERISKOP_R

BRAND: i-LèD

MARRONE / BROWN = LINEA / *LINE*
AZZURRO / LIGHT BLUE = NEUTRO / *NEUTRAL*
GIALLO-VERDE / YELLOW-GREEN = TERRA / EARTH CPC | PE

RGBW CENTRALINA SMART *SMART CONTROLLER*

CC

CABLAGGIO IN SERIE CORRENTE COSTANTE *SERIES WIRING CONSTANT CURRENT*

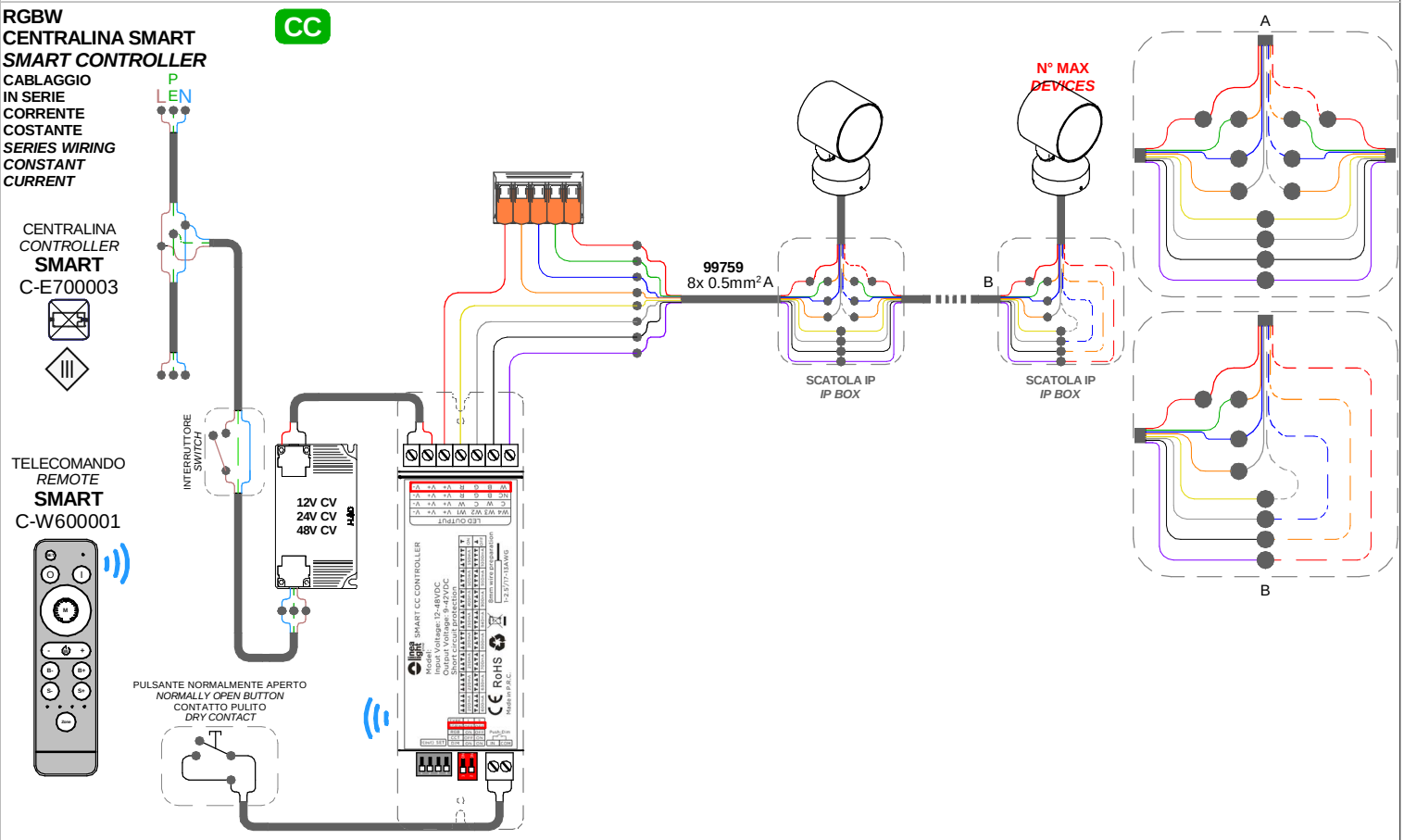

RGBW CENTRALINA DALI 2 DT8 *DALI 2 DT8 CONTROLLER*

CC

CABLAGGIO IN SERIE | CORRENTE COSTANTE *SERIES WIRING | CONSTANT CURRENT*

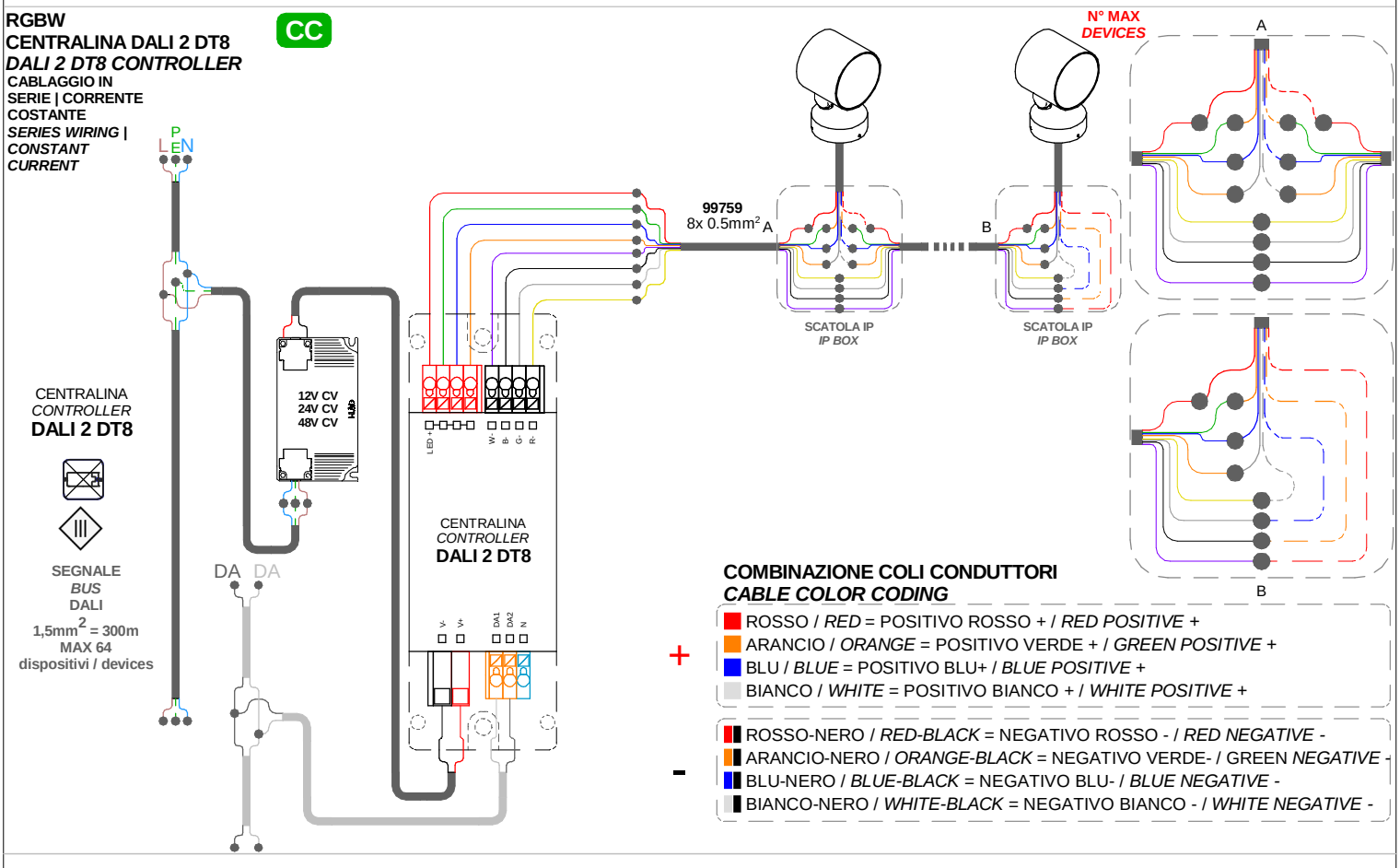

COMBINAZIONE COLI CONDUTTORI *CABLE COLOR CODING*

\+
- ROSSO / *RED* = POSITIVO ROSSO + / *RED POSITIVE* +
- ARANCIO / *ORANGE* = POSITIVO VERDE + / *GREEN POSITIVE* +
- BLU / *BLUE* = POSITIVO BLU+ / *BLUE POSITIVE* +
- BIANCO / *WHITE* = POSITIVO BIANCO + / *WHITE POSITIVE* +

\-
- ROSSO-NERO / *RED-BLACK* = NEGATIVO ROSSO - / *RED NEGATIVE* -
- ARANCIO-NERO / *ORANGE-BLACK* = NEGATIVO VERDE- / GREEN *NEGATIVE* -
- BLU-NERO / *BLUE-BLACK* = NEGATIVO BLU- / *BLUE NEGATIVE* -
- BIANCO-NERO / *WHITE-BLACK* = NEGATIVO BIANCO - / *WHITE NEGATIVE* -

SERIE | *SERIES*: PERISKOP_R

BRAND: i-LèD

MARRONE / BROWN = LINEA / *LINE*
AZZURRO / LIGHT BLUE = NEUTRO / *NEUTRAL*
GIALLO-VERDE / YELLOW-GREEN = TERRA / EARTH CPC | PE

RGBW
CENTRALINA DMX
DMX CONTROLLER

CC

CABLAGGIO IN SERIE | CORRENTE COSTANTE
SERIES WIRING | CONSTANT CURRENT

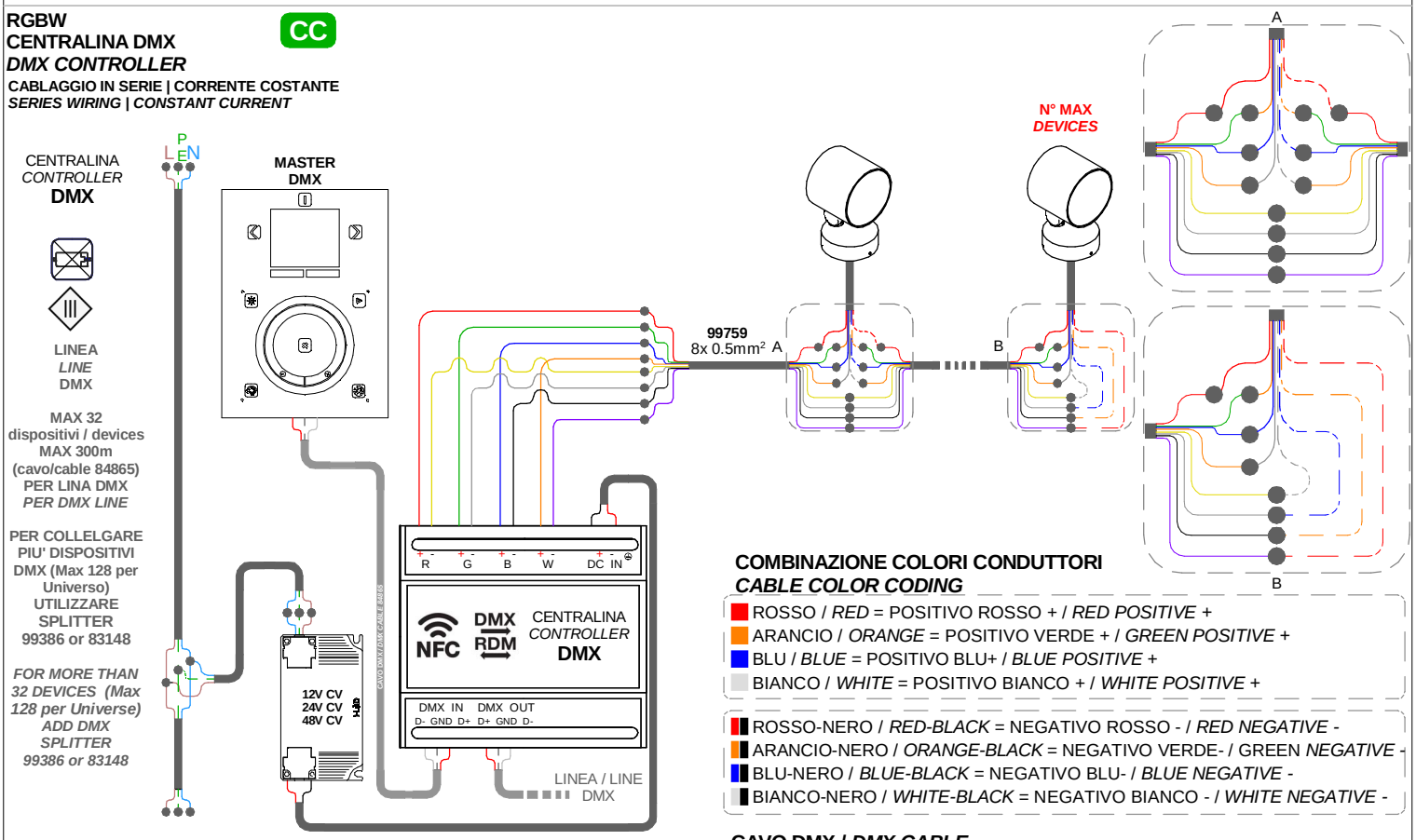

COMBINAZIONE COLORI CONDUTTORI
CABLE COLOR CODING

- ROSSO / *RED* = POSITIVO ROSSO + / *RED POSITIVE* +
- ARANCIO / *ORANGE* = POSITIVO VERDE + / *GREEN POSITIVE* +
- BLU / *BLUE* = POSITIVO BLU+ / *BLUE POSITIVE* +
- BIANCO / *WHITE* = POSITIVO BIANCO + / *WHITE POSITIVE* +

- ROSSO-NERO / *RED-BLACK* = NEGATIVO ROSSO - / *RED NEGATIVE* -
- ARANCIO-NERO / *ORANGE-BLACK* = NEGATIVO VERDE- / GREEN *NEGATIVE* -
- BLU-NERO / *BLUE-BLACK* = NEGATIVO BLU- / *BLUE NEGATIVE* -
- BIANCO-NERO / *WHITE-BLACK* = NEGATIVO BIANCO - / *WHITE NEGATIVE* -

CAVO DMX / *DMX CABLE*

DMX
- ROSSO / RED = **DMX POSITIVO + / DMX POSITIVO +**
- CALZA / SHIELD = **DMX GND**
- BIANCO / WHITE = **DMX NEGATIVO - / DMX NEGATIVE -**

DRIVER TENSIONE COSTANTE CV | *CONSTANT VOLTAGE DRIVER CV [V]*

CODICE CODE	TENSIONE *VOLTAGE* [V]	POWER [W]
83010	12V	60
83013		120
99371	24V	50
84700		75
99374		
99331		150
99786		240
99784	48V	150
99785		240

N° MAX *DEVICES* **N° DI PRODOTTI COLLEGAMENTO IN SERIE | *N° OF LIGHT SERIES WIRING***

CODICE CODE	DIMMING	CONTROLLER	POWER DC [W]	POWER SUPPLY CV [V] 12V	24V	48V
C01145; C01419;	SMART RF	C-E700003	8	3	4-6	7-14
	DALI DT8	C-E500010	2	1-3	1-7	1-15
	DMX	83187	8	1-3	2-7	4-15
		C-E500024	8	-	2-6	3-12
C01181; C01446	SMART RF	C-E700003	18	1	2	3-4
	DALI DT8	C-E500009	4,5	1	1-2	1-5
	DMX	83187	18	1	1-2	2-5
		C-E500011	18	-	1-2	1-5
C01217; C01473	SMART RF	C-E700003	38	-	-	1
	DALI DT8	C-E500008	9,5	-	-	1
	DMX	83187	38	-	-	1
		C-E500024	38	-	-	1
C01233; C01489	SMART RF	C-E700003	48	-	-	1
	DALI DT8	C-E500009	12	-	-	1
	DMX	83187	48	-	-	1
		C-E500024	48	-	-	1

SERIES: PERISKOP_R / RM / RBS - PERISKOP_R CF / RM CF / RBS CF

BRAND: i-LED

IP 65 IP 66

ϕ80
ϕ115
ϕ150
ϕ175



ϕ80
ϕ115
ϕ150
ϕ175

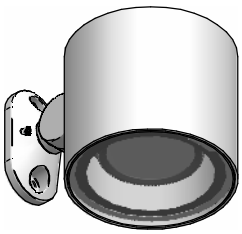

ϕ80
ϕ115

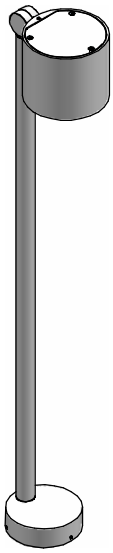

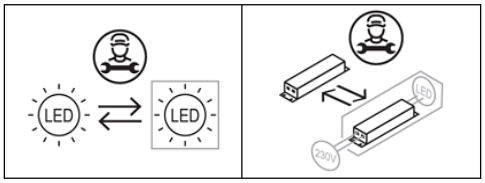

Installazione / Manutenzione

L'articolo dovrà essere installato da personale qualificato, **seguendo le normative d'installazione vigenti del paese di appartenenza**;
In caso di malfunzionamento o necessità di manutenzione dell'articolo contattare il servizio clienti Linea Light tramite la seguente mail: **support@linealight.com**.

SONO SEVERAMENTE VIETATE LE OPERAZIONI DI INSTALLAZIONE E MANUTENZIONE DELL'ARTICOLO MENTRE QUEST ULTIMO È IN FUNZIONE; !!! ATTENZIONE !!! DURANTE IL FUNZIONAMENTO ALCUNE PARTI DELL'APPARECCHIO POSSONO RAGGIUNGERE TEMPERATURE ELEVATE.

Installation / Maintenance

The article must be installed by qualified personnel, ***following the installation regulations in force in your country;***
In the event of malfunction or need for maintenance of the article, contact Linea Light customer service via the following e-mail: ***support@linealight.com*****.**

IT IS STRICTLY FORBIDDEN TO INSTALL AND MAINTAIN THE ARTICLE WHILE IT IS IN OPERATION; !!! WARNING !!! DURING OPERATION, CERTAIN PARTS OF THE APPLIANCE MAY REACH HIGH TEMPERATURES.

LINEA LIGHT declines any kind of responsibility *if the instructions provided in the following instruction manual and in the main manual present in the article's packaging are not followed.*

UTILIZZO CONFORME:

L'apparecchio è garantito esclusivamente se l'articolo in questione sia stato installato seguendo le istruzioni riportate in questo manuale di istruzioni e da quello generale presenti all'interno dell'imballo e scaricabili dal sito: **www.linealight.com**; **In caso di mancata osservazione delle precedenti avvertenze, l'azienda LINEA LIGHT declinerà ogni tipologia di responsabilità.**
Un utilizzo scorretto dell'articolo può influire nella durata utile della lampada e/o potrebbe causarne un guasto precoce.
Evitare la pulizia dell'apparecchio utilizzando agenti chimici aggressivi, è sufficiente passare l'articolo con uno straccio inumidito con acqua.
Per ulteriori avvertenze e/o spiegazioni di eventuali simboli si prega di visionare il foglio istruzioni generale.

CONSERVARE LE PRESENTI ISTRUZIONI PER FUTURI LAVORI DI INSTALLAZIONE/MANUTENZIONE.

COMPLIANT USE:

The luminaire is only guaranteed if the article in question has been installed in accordance with the instructions given in this instruction manual and the general manual found inside the packaging and downloadable from: ***www.linealight.com****;* **In the event of failure to comply with the above warnings, LINEA LIGHT declines all liability.**
Incorrect use of the article may affect the service life of the lamp and/or cause it to fail prematurely.
Avoid cleaning the fixture using harsh chemicals, simply wipe the item with a cloth dampened with water.
For further warnings and/or explanations of possible symbols please refer to the general instruction sheet.

KEEP THESE INSTRUCTIONS FOR FUTURE INSTALLATION/MAINTENANCE WORK.

(ITA) *- I prodotti devono essere installati tassativamente con alimentazioni, cablaggi e accessori originali del Gruppo Linea Light, o eventualmente approvati dall'azienda. L'utilizzo di accessori non originali, o non approvati, determina il decadimento di ogni garanzia sul prodotto.* **(ENG)** *- All power supply, wiring and accessories used for product installation shall be original Linea Light Group parts or approved by the company. The warranty will become void if non original or non approved parts are used.* **(FRA)** *- Les produits doivent impérativement être installés avec des alimentations, des câblages et des accessoires Linea Light Group, ou qui ont été approuvés par l'entreprise. L'utilisation d'accessoires non d'origine, ou non approuvés, entraîne la déchéance de toute garantie sur le produit.* **(ESP)** *- Los productos se han de instalar obligatoriamente con alimentaciones, cableados y accesorios originales de Linea Light Group o, de otra forma, deben ser aprobados por la empresa misma. El uso de accesorios no originales, o no aprobados, anula todas las garantías del producto.* **(GER)** *Die Produkte müssen obligatorisch mit Originalstromversorgung, Originalkabeln und Originalzubehör der Linea Light Group oder mit Teilen, die von der Linea Light Group ausdrücklich empfohlen sind, installiert werden. Die Verwendung von nicht originalem oder nicht vom Hersteller empfohlenem Zubehör führt zu einem sofortigen Verfall vom Garantieanspruch für das Produkt.*

SERIES: PERISKOP_R / RM / RBS - PERISKOP_R CF / RM CF / RBS CF

BRAND: i-LED

MODELLI / MODELS

CODE	Dimensions (LxWxH / Ø x H mm)	Electrical Insulation Class	POWER (W DC)	CLASS I / II INPUT (V)	CLASS I / II FREQUENCY (Hz)	CLASS III VOLTAGE (V)	CLASS III CURRENT (mA)	WEIGHT (Kg)	IP	CRI	Energy class light source Temperature color LED (°K) 2200	2700	3000	4000	No. light source	Optic Control
C01137	80	III	2	3	C.C. max 700			0,9	65	80	G	F	F	E	1	standard
C01138	80	I	2	220-240	50/60			0,9	65	80	G	F	F	E	1	standard
C01648	80	I	1,5	220-240	50/60			0,9	65	80	G	F	F	E	1	standard
C01139	80	III	8	12	C.C. max 700			0,9	65	80	G	F	F	E	4	standard
C01140	80	I	8	220-240	50/60			0,9	65	80	G	F	F	E	4	standard
C01649	80	I	6	220-240	50/60			0,9	65	80	G	F	F	E	4	standard
C01141	80	III	9	18	C.C. max 500			0,9	65	80	F	E	E	E	1	standard
C01142	80	I	9	220-240	50/60			0,9	65	80	F	E	E	E	1	standard
C01650	80	I	9	220-240	50/60			0,9	65	80	F	E	E	E	1	standard
C01143	80	III	9	18	C.C. max 500			0,9	65	80	F	E	E	E	1	honeycomb
C01144	80	I	9	220-240	50/60			0,9	65	80	F	E	E	E	1	honeycomb
C01651	80	I	9	220-240	50/60			0,9	65	80	F	E	E	E	1	honeycomb
C01145	80	III	8	3	C.C. max 600			0,9	65	80	/	/	/	/	1	standard
C01173	115	I	6,3	220-240	50/60			1,5	65	80	G	F	F	E	3	standard
C01174	115	I	6,3	220-240	50/60			1,5	65	80	G	F	F	E	3	standard
C01175	115	I	19	220-240	50/60			1,5	65	80	G	F	F	E	9	standard
C01176	115	I	19	220-240	50/60			1,5	65	80	G	F	F	E	9	standard
C01177	115	I	18	220-240	50/60			1,5	65	80	E	E	E	E	1	standard
C01178	115	I	18	220-240	50/60			1,5	65	80	E	E	E	E	1	standard
C01179	115	I	18	220-240	50/60			1,5	65	80	E	E	E	E	1	honeycomb
C01180	115	I	18	220-240	50/60			1,5	65	80	E	E	E	E	1	honeycomb
C01181	115	III	18	9,5	C.C. max 500			1,5	65	80	/	/	/	/	1	standard
C01209	150	I	15	220-240	50/60			2,8	65	80	G	F	F	E	7	standard
C01210	150	I	15	220-240	50/60			2,8	65	80	G	F	F	E	7	standard
C01211	150	I	34	220-240	50/60			2,8	65	80	G	F	F	E	16	standard
C01212	150	I	34	220-240	50/60			2,8	65	80	G	F	F	E	16	standard
C01213	150	I	29	220-240	50/60			2,8	65	80	F	E	E	F	1	standard
C01214	150	I	29	220-240	50/60			2,8	65	80	F	E	E	F	1	standard
C01215	150	I	29	220-240	50/60			2,8	65	80	F	E	E	F	1	honeycomb
C01216	150	I	29	220-240	50/60			2,8	65	80	F	E	E	F	1	honeycomb
C01217	150	III	38	28	C.C. max 300			2,8	65	80	/	/	/	/	1	standard
C01227	175	I	42	220-240	50/60			3,9	65	80	G	F	F	E	20	standard
C01228	175	I	42	220-240	50/60			3,9	65	80	G	F	F	E	20	standard
C01229	175	I	45	220-240	50/60			3,9	65	80	F	E	E	E	1	standard
C01230	175	I	45	220-240	50/60			3,9	65	80	F	E	E	E	1	standard
C01231	175	I	45	220-240	50/60			3,9	65	80	F	E	E	E	1	honeycomb
C01232	175	I	45	220-240	50/60			3,9	65	80	F	E	E	E	1	honeycomb
C01233	175	III	48	28	C.C. max 450			3,9	65	80	/	/	/	/	1	standard

Ta -20°C ÷ +50°C



***NON FISSARE LA SORGENTE LUMINOSA.**
***DO NOT LOOK AT LIGHT SOURCE.**

SERIES: PERISKOP_R / RM / RBS - PERISKOP_R CF / RM CF / RBS CF

BRAND: i-LED

MODELLI / MODELS

CODE	Dimensions (LxWxH / Ø x H mm)	Electrical Insulation Class	POWER (W DC)	CLASS I / II INPUT (V)	CLASS I / II FREQUENCY (Hz)	CLASS III VOLTAGE (V)	CLASS III CURRENT (mA)	WEIGHT (Kg)	IP	CRI	Energy class light source Temperature color LED (°K) 2200	2700	3000	4000	No. light source	Optic Control
C01411	80	III	2	3	C.C. max 700			0,9	65	80	G	F	F	E	1	standard
C01412	80	I	2	220-240	50/60			0,9	65	80	G	F	F	E	1	standard
C01660	80	I	1,5	220-240	50/60			0,9	65	80	G	F	F	E	1	standard
C01413	80	III	8	12	C.C. max 700			0,9	65	80	G	F	F	E	4	standard
C01414	80	I	8	220-240	50/60			0,9	65	80	G	F	F	E	4	standard
C01661	80	I	6	220-240	50/60			0,9	65	80	G	F	F	E	4	standard
C01415	80	III	9	18	C.C. max 500			0,9	65	80	F	E	E	E	1	standard
C01416	80	I	9	220-240	50/60			0,9	65	80	F	E	E	E	1	standard
C01662	80	I	9	220-240	50/60			0,9	65	80	F	E	E	E	1	standard
C01417	80	III	9	18	C.C. max 500			0,9	65	80	F	E	E	E	1	honeycomb
C01418	80	I	9	220-240	50/60			0,9	65	80	F	E	E	E	1	honeycomb
C01663	80	I	9	220-240	50/60			0,9	65	80	F	E	E	E	1	honeycomb
C01419	80	III	8	3	C.C. max 600			0,9	65	80	/	/	/	/	1	standard
C01438	115	I	6,3	220-240	50/60			1,5	65	80	G	F	F	E	3	standard
C01439	115	I	6,3	220-240	50/60			1,5	65	80	G	F	F	E	3	standard
C01440	115	I	19	220-240	50/60			1,5	65	80	G	F	F	E	9	standard
C01441	115	I	19	220-240	50/60			1,5	65	80	G	F	F	E	9	standard
C01442	115	I	18	220-240	50/60			1,5	65	80	E	E	E	E	1	standard
C01443	115	I	18	220-240	50/60			1,5	65	80	E	E	E	E	1	standard
C01444	115	I	18	220-240	50/60			1,5	65	80	E	E	E	E	1	honeycomb
C01445	115	I	18	220-240	50/60			1,5	65	80	E	E	E	E	1	honeycomb
C01446	115	III	18	9,5	C.C. max 500			1,5	65	80	/	/	/	/	1	standard
C01465	150	I	15	220-240	50/60			2,8	65	80	G	F	F	E	7	standard
C01466	150	I	15	220-240	50/60			2,8	65	80	G	F	F	E	7	standard
C01467	150	I	34	220-240	50/60			2,8	65	80	G	F	F	E	16	standard
C01468	150	I	34	220-240	50/60			2,8	65	80	G	F	F	E	16	standard
C01469	150	I	29	220-240	50/60			2,8	65	80	F	E	E	F	1	standard
C01470	150	I	29	220-240	50/60			2,8	65	80	F	E	E	F	1	standard
C01471	150	I	29	220-240	50/60			2,8	65	80	F	E	E	F	1	honeycomb
C01472	150	I	29	220-240	50/60			2,8	65	80	F	E	E	F	1	honeycomb
C01473	150	III	38	28	C.C. max 300			2,8	65	80	/	/	/	/	1	standard
C01483	175	I	42	220-240	50/60			3,9	65	80	G	F	F	E	20	standard
C01484	175	I	42	220-240	50/60			3,9	65	80	G	F	F	E	20	standard
C01485	175	I	45	220-240	50/60			3,9	65	80	F	E	E	E	1	standard
C01486	175	I	45	220-240	50/60			3,9	65	80	F	E	E	E	1	standard
C01487	175	I	45	220-240	50/60			3,9	65	80	F	E	E	E	1	honeycomb
C01488	175	I	45	220-240	50/60			3,9	65	80	F	E	E	E	1	honeycomb
C01489	175	III	48	28	C.C. max 450			3,9	65	80	/	/	/	/	1	standard

Ta -20°C ÷ +50°C



***NON FISSARE LA SORGENTE LUMINOSA.**
****DO NOT LOOK AT LIGHT SOURCE.***

SERIES: PERISKOP_R / RM / RBS - PERISKOP_R CF / RM CF / RBS CF

BRAND: i-LED

MODELLI / MODELS

CODE	Dimensions (LxWxH / Ø x H mm)	Electrical Insulation Class	POWER (W DC)	CLASS I / II		WEIGHT (Kg)	IP	CRI	Energy class light source				No. light source	Optic Control
				INPUT (V)	FREQUENCY (Hz)				Temperature color LED (°K)					
				CLASS III					2200	2700	3000	4000		
				VOLTAGE (V)	CURRENT (mA)									
C01146	80	III	2	3	C.C. max 700	0,9	65	80	G	F	F	E	1	standard
C01147	80	I	2	220-240	50/60	0,9	65	80	G	F	F	E	1	standard
C01652	80	I	1,5	220-240	50/60	0,9	65	80	G	F	F	E	1	standard
C01148	80	III	8	12	C.C. max 700	0,9	65	80	G	F	F	E	4	standard
C01149	80	I	8	220-240	50/60	0,9	65	80	G	F	F	E	4	standard
C01653	80	I	6	220-240	50/60	0,9	65	80	G	F	F	E	4	standard
C01150	80	III	9	18	C.C. max 500	0,9	65	80	F	E	E	E	1	standard
C01151	80	I	9	220-240	50/60	0,9	65	80	F	E	E	E	1	standard
C01654	80	I	9	220-240	50/60	0,9	65	80	F	E	E	E	1	standard
C01152	80	III	9	18	C.C. max 500	0,9	65	80	F	E	E	E	1	honeycomb
C01153	80	I	9	220-240	50/60	0,9	65	80	F	E	E	E	1	honeycomb
C01655	80	I	9	220-240	50/60	0,9	65	80	F	E	E	E	1	honeycomb
C01154	80	III	8	3	C.C. max 600	0,9	65	80	/	/	/	/	1	standard
C01182	115	I	6,3	220-240	50/60	1,5	65	80	G	F	F	E	3	standard
C01183	115	I	6,3	220-240	50/60	1,5	65	80	G	F	F	E	3	standard
C01184	115	I	19	220-240	50/60	1,5	65	80	G	F	F	E	9	standard
C01185	115	I	19	220-240	50/60	1,5	65	80	G	F	F	E	9	standard
C01186	115	I	18	220-240	50/60	1,5	65	80	E	E	E	E	1	standard
C01187	115	I	18	220-240	50/60	1,5	65	80	E	E	E	E	1	standard
C01188	115	I	18	220-240	50/60	1,5	65	80	E	E	E	E	1	honeycomb
C01189	115	I	18	220-240	50/60	1,5	65	80	E	E	E	E	1	honeycomb
C01190	115	III	18	9,5	C.C. max 500	1,5	65	80	/	/	/	/	1	standard
C01218	150	I	15	220-240	50/60	2,8	65	80	G	F	F	E	7	standard
C01219	150	I	15	220-240	50/60	2,8	65	80	G	F	F	E	7	standard
C01220	150	I	34	220-240	50/60	2,8	65	80	G	F	F	E	16	standard
C01221	150	I	34	220-240	50/60	2,8	65	80	G	F	F	E	16	standard
C01222	150	I	29	220-240	50/60	2,8	65	80	F	E	E	F	1	standard
C01223	150	I	29	220-240	50/60	2,8	65	80	F	E	E	F	1	standard
C01224	150	I	29	220-240	50/60	2,8	65	80	F	E	E	F	1	honeycomb
C01225	150	I	29	220-240	50/60	2,8	65	80	F	E	E	F	1	honeycomb
C01226	150	III	38	28	C.C. max 300	2,8	65	80	/	/	/	/	1	standard
C01234	175	I	42	220-240	50/60	3,9	65	80	G	F	F	E	20	standard
C01235	175	I	42	220-240	50/60	3,9	65	80	G	F	F	E	20	standard
C01236	175	I	45	220-240	50/60	3,9	65	80	F	E	E	E	1	standard
C01237	175	I	45	220-240	50/60	3,9	65	80	F	E	E	E	1	standard
C01238	175	I	45	220-240	50/60	3,9	65	80	F	E	E	E	1	honeycomb
C01239	175	I	45	220-240	50/60	3,9	65	80	F	E	E	E	1	honeycomb
C01240	175	III	48	28	C.C. max 450	3,9	65	80	/	/	/	/	1	standard

Ta -20°C ÷ +50°C



***NON FISSARE LA SORGENTE LUMINOSA.**
***DO NOT LOOK AT LIGHT SOURCE.**

SERIES: PERISKOP_R / RM / RBS - PERISKOP_R CF / RM CF / RBS CF

BRAND: i-LED

MODELLI / MODELS

CODE	Dimensions (LxWxH / Ø x H mm)	Electrical Insulation Class	POWER (W DC)	CLASS I / II		WEIGHT (Kg)	IP	CRI	Energy class light source Temperature color LED (°K)				No. light source	Optic Control
				INPUT (V)	FREQUENCY (Hz)				2200	2700	3000	4000		
				CLASS III										
				VOLTAGE (V)	CURRENT (mA)									
C01420	80	III	2	3	C.C. max 700	0,9	65	80	G	F	F	E	1	standard
C01421	80	I	2	220-240	50/60	0,9	65	80	G	F	F	E	1	standard
C01664	80	I	1,5	220-240	50/60	0,9	65	80	G	F	F	E	1	standard
C01422	80	III	8	12	C.C. max 700	0,9	65	80	G	F	F	E	4	standard
C01423	80	I	8	220-240	50/60	0,9	65	80	G	F	F	E	4	standard
C01665	80	I	6	220-240	50/60	0,9	65	80	G	F	F	E	4	standard
C01424	80	III	9	18	C.C. max 500	0,9	65	80	F	E	E	E	1	standard
C01425	80	I	9	220-240	50/60	0,9	65	80	F	E	E	E	1	standard
C01666	80	I	9	220-240	50/60	0,9	65	80	F	E	E	E	1	standard
C01426	80	III	9	18	C.C. max 500	0,9	65	80	F	E	E	E	1	honeycomb
C01427	80	I	9	220-240	50/60	0,9	65	80	F	E	E	E	1	honeycomb
C01667	80	I	9	220-240	50/60	0,9	65	80	F	E	E	E	1	honeycomb
C01428	80	III	8	3	C.C. max 600	0,9	65	80	/	/	/	/	1	standard
C01447	115	I	6,3	220-240	50/60	1,5	65	80	G	F	F	E	3	standard
C01448	115	I	6,3	220-240	50/60	1,5	65	80	G	F	F	E	3	standard
C01449	115	I	19	220-240	50/60	1,5	65	80	G	F	F	E	9	standard
C01450	115	I	19	220-240	50/60	1,5	65	80	G	F	F	E	9	standard
C01451	115	I	18	220-240	50/60	1,5	65	80	E	E	E	E	1	standard
C01452	115	I	18	220-240	50/60	1,5	65	80	E	E	E	E	1	standard
C01453	115	I	18	220-240	50/60	1,5	65	80	E	E	E	E	1	honeycomb
C01454	115	I	18	220-240	50/60	1,5	65	80	E	E	E	E	1	honeycomb
C01455	115	III	18	9,5	C.C. max 500	1,5	65	80	/	/	/	/	1	standard
C01474	150	I	15	220-240	50/60	2,8	65	80	G	F	F	E	7	standard
C01475	150	I	15	220-240	50/60	2,8	65	80	G	F	F	E	7	standard
C01476	150	I	34	220-240	50/60	2,8	65	80	G	F	F	E	16	standard
C01477	150	I	34	220-240	50/60	2,8	65	80	G	F	F	E	16	standard
C01478	150	I	29	220-240	50/60	2,8	65	80	F	E	E	F	1	standard
C01479	150	I	29	220-240	50/60	2,8	65	80	F	E	E	F	1	standard
C01480	150	I	29	220-240	50/60	2,8	65	80	F	E	E	F	1	honeycomb
C01481	150	I	29	220-240	50/60	2,8	65	80	F	E	E	F	1	honeycomb
C01482	150	III	38	28	C.C. max 300	2,8	65	80	/	/	/	/	1	standard
C01490	175	I	42	220-240	50/60	3,9	65	80	G	F	F	E	20	standard
C01491	175	I	42	220-240	50/60	3,9	65	80	G	F	F	E	20	standard
C01492	175	I	45	220-240	50/60	3,9	65	80	F	E	E	E	1	standard
C01493	175	I	45	220-240	50/60	3,9	65	80	F	E	E	E	1	standard
C01494	175	I	45	220-240	50/60	3,9	65	80	F	E	E	E	1	honeycomb
C01495	175	I	45	220-240	50/60	3,9	65	80	F	E	E	E	1	honeycomb
C01496	175	III	48	28	C.C. max 450	3,9	65	80	/	/	/	/	1	standard

Ta -20°C ÷ +50°C



***NON FISSARE LA SORGENTE LUMINOSA.**
***DO NOT LOOK AT LIGHT SOURCE.**

SERIES: PERISKOP_R / RM / RBS - PERISKOP_R CF / RM CF / RBS CF

BRAND: i-LED

MODELLI / MODELS

CODE	Dimensions (LxWxH / Ø x H mm)	Electrical Insulation Class	POWER (W DC)	CLASS I / II		WEIGHT (Kg)	IP	CRI	Energy class light source Temperature color LED (°K)				No. light source	Optic Control
				INPUT (V)	FREQUENCY (Hz)									
				CLASS III										
				VOLTAGE (V)	CURRENT (mA)				2200	2700	3000	4000		
C01155	80	III	2	3	C.C. max 700	0,9	65	80	G	F	F	E	1	standard
C01156	80	I	2	220-240	50/60	0,9	65	80	G	F	F	E	1	standard
C01648	80	I	1,5	220-240	50/60	0,9	65	80	G	F	F	E	1	standard
C01157	80	III	8	12	C.C. max 700	0,9	65	80	G	F	F	E	4	standard
C01158	80	I	8	220-240	50/60	0,9	65	80	G	F	F	E	4	standard
C01657	80	I	6	220-240	50/60	0,9	65	80	G	F	F	E	4	standard
C01159	80	III	9	18	C.C. max 500	0,9	65	80	F	E	E	E	1	standard
C01160	80	I	9	220-240	50/60	0,9	65	80	F	E	E	E	1	standard
C01658	80	I	9	220-240	50/60	0,9	65	80	F	E	E	E	1	standard
C01161	80	III	9	18	C.C. max 500	0,9	65	80	F	E	E	E	1	honeycomb
C01162	80	I	9	220-240	50/60	0,9	65	80	F	E	E	E	1	honeycomb
C01659	80	I	9	220-240	50/60	0,9	65	80	F	E	E	E	1	honeycomb
C01163	80	III	8	3	C.C. max 600	0,9	65	80	/	/	/	/	1	standard
C01191	115	I	6,3	220-240	50/60	1,5	65	80	G	F	F	E	3	standard
C01192	115	I	6,3	220-240	50/60	1,5	65	80	G	F	F	E	3	standard
C01193	115	I	19	220-240	50/60	1,5	65	80	G	F	F	E	9	standard
C01194	115	I	19	220-240	50/60	1,5	65	80	G	F	F	E	9	standard
C01195	115	I	18	220-240	50/60	1,5	65	80	E	E	E	E	1	standard
C01196	115	I	18	220-240	50/60	1,5	65	80	E	E	E	E	1	standard
C01197	115	I	18	220-240	50/60	1,5	65	80	E	E	E	E	1	honeycomb
C01198	115	I	18	220-240	50/60	1,5	65	80	E	E	E	E	1	honeycomb
C01199	115	III	18	9,5	C.C. max 500	1,5	65	80	/	/	/	/	1	standard

MODELLI / MODELS

CODE	Dimensions (LxWxH / Ø x H mm)	Electrical Insulation Class	POWER (W DC)	CLASS I / II		WEIGHT (Kg)	IP	CRI	Energy class light source Temperature color LED (°K)				No. light source	Optic Control
				INPUT (V)	FREQUENCY (Hz)									
				CLASS III										
				VOLTAGE (V)	CURRENT (mA)				2200	2700	3000	4000		
C01429	80	III	2	3	C.C. max 700	0,9	65	80	G	F	F	E	1	standard
C01430	80	I	2	220-240	50/60	0,9	65	80	G	F	F	E	1	standard
C01668	80	I	1,5	220-240	50/60	0,9	65	80	G	F	F	E	1	standard
C01431	80	III	8	12	C.C. max 700	0,9	65	80	G	F	F	E	4	standard
C01432	80	I	8	220-240	50/60	0,9	65	80	G	F	F	E	4	standard
C01669	80	I	6	220-240	50/60	0,9	65	80	G	F	F	E	4	standard
C01433	80	III	9	18	C.C. max 500	0,9	65	80	F	E	E	E	1	standard
C01434	80	I	9	220-240	50/60	0,9	65	80	F	E	E	E	1	standard
C01670	80	I	9	220-240	50/60	0,9	65	80	F	E	E	E	1	standard
C01435	80	III	9	18	C.C. max 500	0,9	65	80	F	E	E	E	1	honeycomb
C01436	80	I	9	220-240	50/60	0,9	65	80	F	E	E	E	1	honeycomb
C01671	80	I	9	220-240	50/60	0,9	65	80	F	E	E	E	1	honeycomb
C01437	80	III	8	3	C.C. max 600	0,9	65	80	/	/	/	/	1	standard
C01456	115	I	6,3	220-240	50/60	1,5	65	80	G	F	F	E	3	standard
C01457	115	I	6,3	220-240	50/60	1,5	65	80	G	F	F	E	3	standard
C01458	115	I	19	220-240	50/60	1,5	65	80	G	F	F	E	9	standard
C01459	115	I	19	220-240	50/60	1,5	65	80	G	F	F	E	9	standard
C01460	115	I	18	220-240	50/60	1,5	65	80	E	E	E	E	1	standard
C01461	115	I	18	220-240	50/60	1,5	65	80	E	E	E	E	1	standard
C01462	115	I	18	220-240	50/60	1,5	65	80	E	E	E	E	1	honeycomb
C01463	115	I	18	220-240	50/60	1,5	65	80	E	E	E	E	1	honeycomb
C01464	115	III	18	9,5	C.C. max 500	1,5	65	80	/	/	/	/	1	standard

SERIES: PERISKOP_R / RM / RBS - PERISKOP_R CF / RM CF / RBS CF

BRAND: i-LED

PRE-INSTALLAZIONE / *PRE-INSTALLATION*

PREDISPOSIZIONE DEI FORI D'INSTALLAZIONE SU PARETE / PAVIMENTO / SOFFITTO - *DRILL THE FLOOR / WALL / CEILING*

PERISKOP80_R

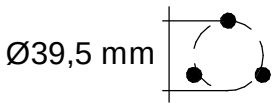

PERISKOP115_R

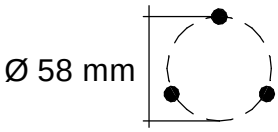

PERISKOP150_R / PERISKOP175_R

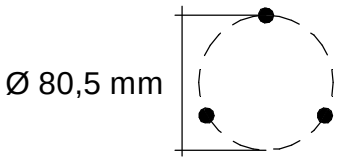

A

TERRENO / *SOIL*

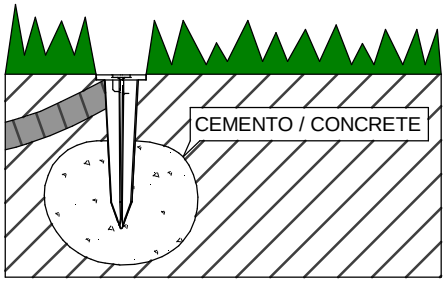

OPPURE / OR

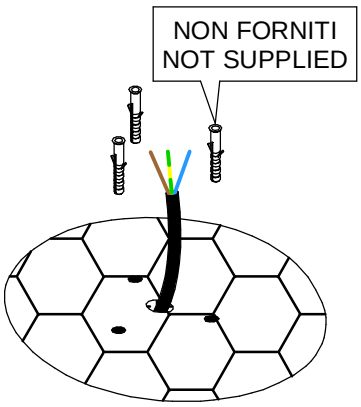

B

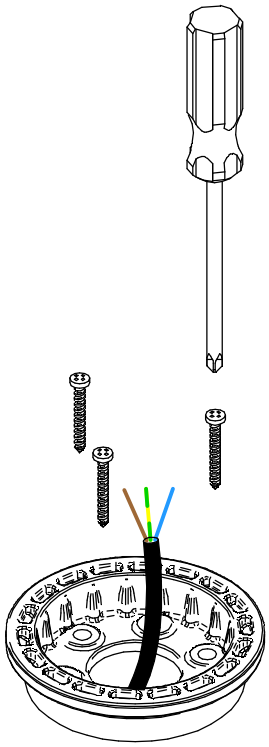

C

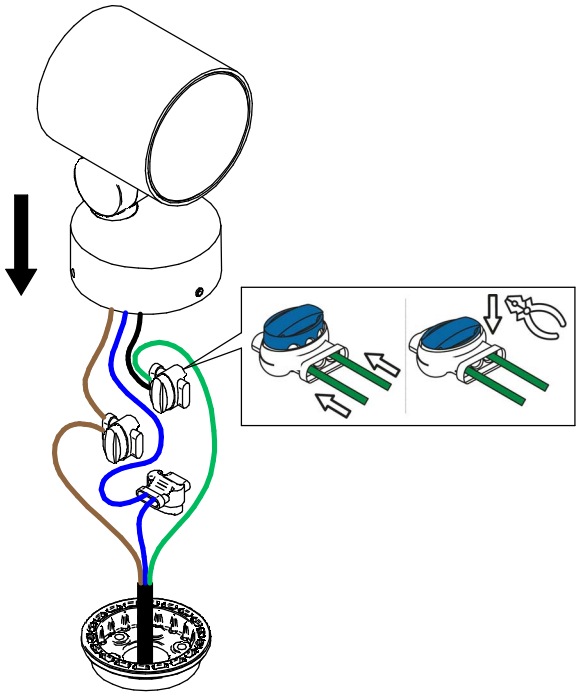

❖ **PER LE VARIE OPZIONI DI CONNESSIONE FARE RIFERIMENTO ALLE PAGINE SUCCESSIVE**

❖ ***FOR THE VARIOUS CONNECTION OPTIONS REFER TO THE FOLLOWING PAGES***

D

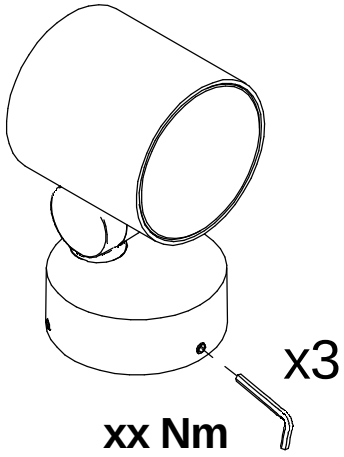

E

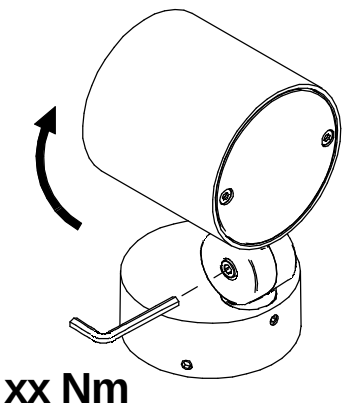

F

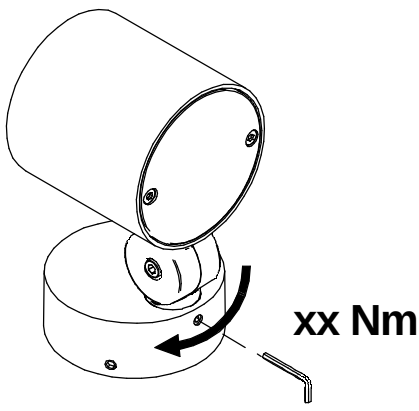

SERIES: PERISKOP_R / RM / RBS - PERISKOP_R CF / RM CF / RBS CF

BRAND: i-LED

A

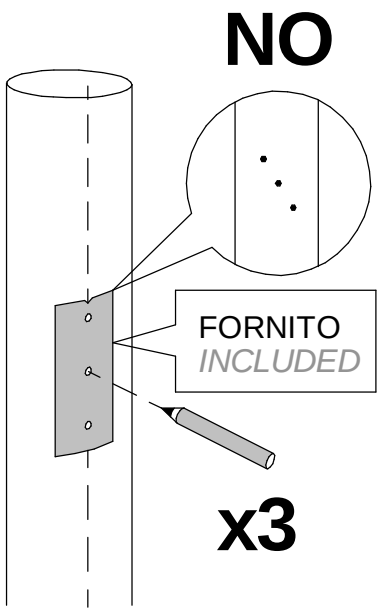

B

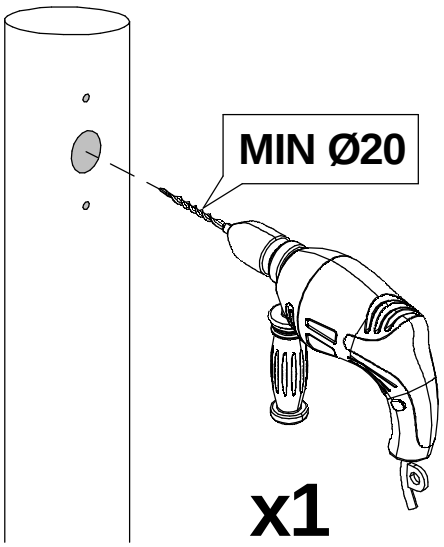

C

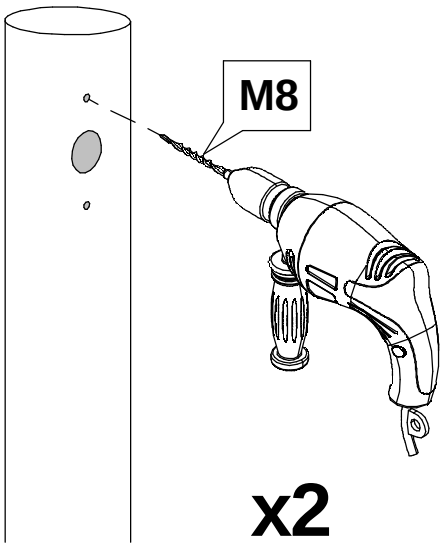

D

*	CAVO / CABLE
Ø80	3,5 MT
Ø115	5 MT
Ø150	5 MT
Ø175	5 MT

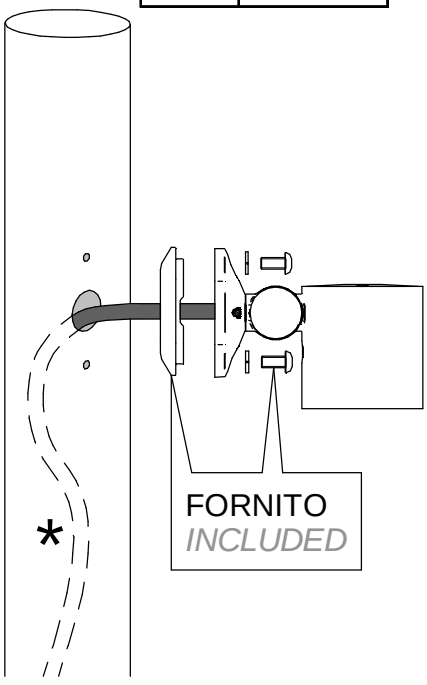

E

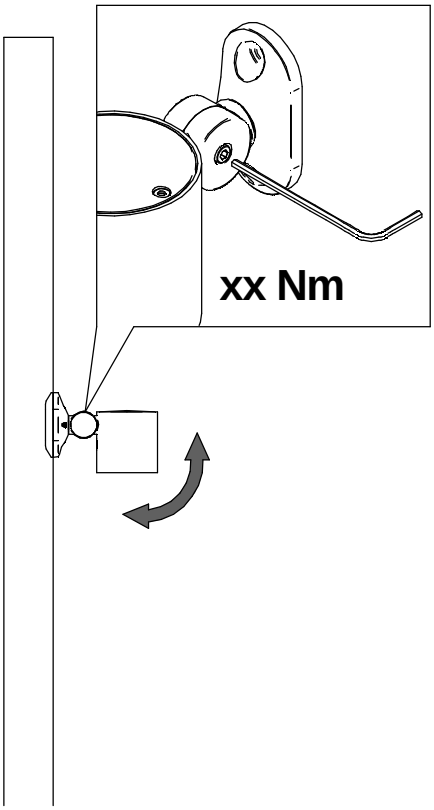

F

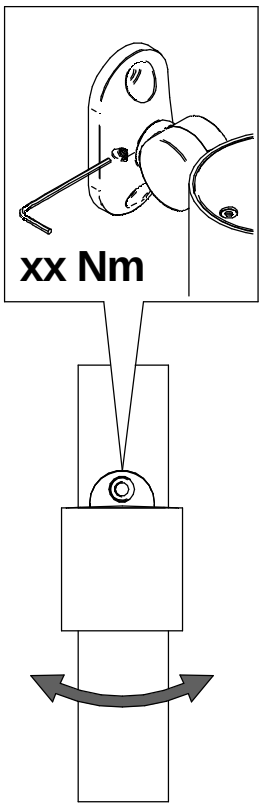

SERIES: PERISKOP_R / RM / RBS - PERISKOP_R CF / RM CF / RBS CF

BRAND: i-LED

A

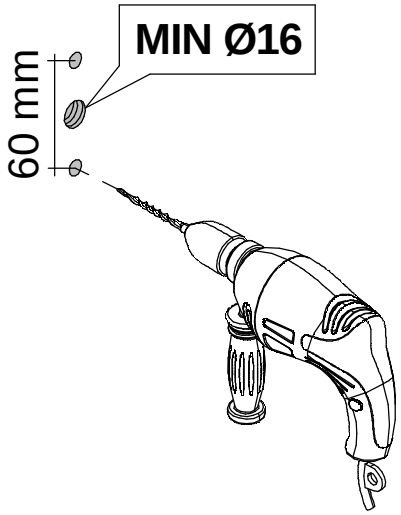

x2

B

*** UTILIZZARE VITI E TASSELLI ADEGUATI**
**** USE SUITABLE SCREWS AND PLUGS***

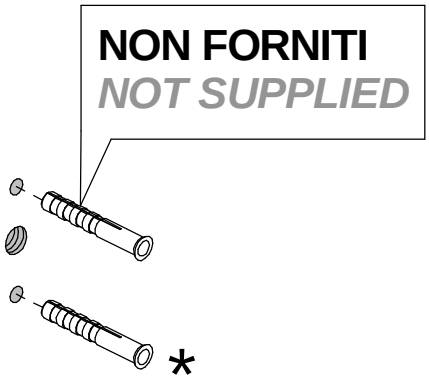

C

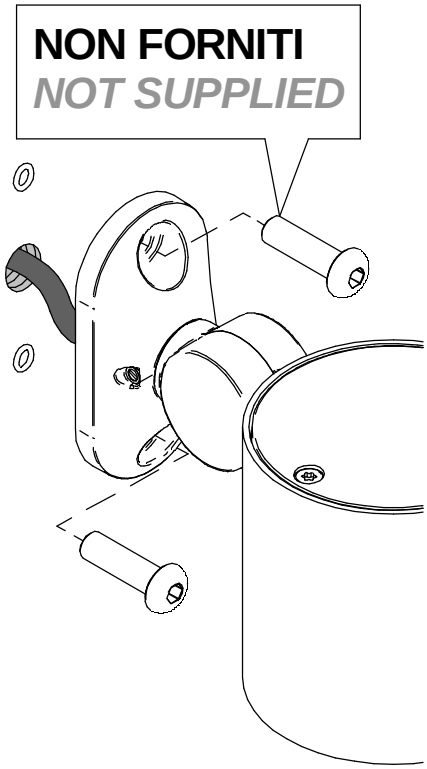

D

	CAVO / CABLE
Ø80	3,5 MT
Ø115	5 MT
Ø150	5 MT
Ø175	5 MT

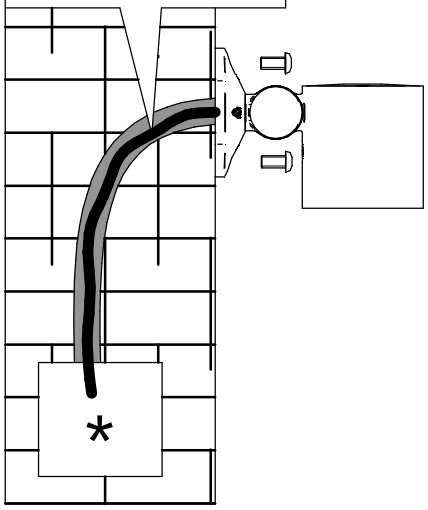

* **CONNESSIONE INTERNA O MIN IN IP67**
INDOOR CONNECTION OR MIN IP67

E

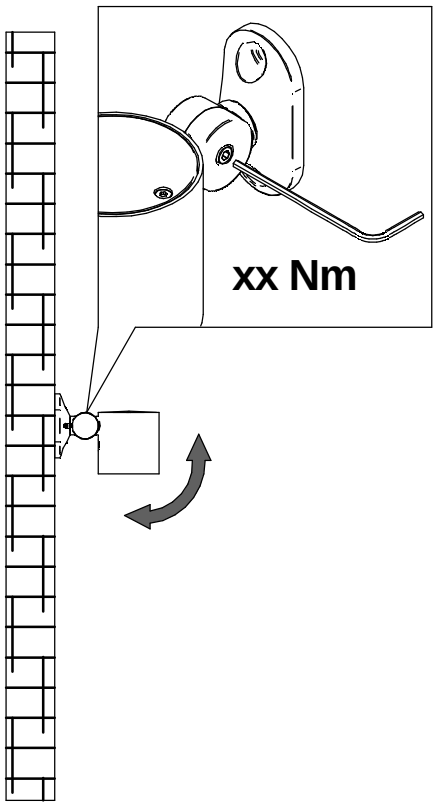

F

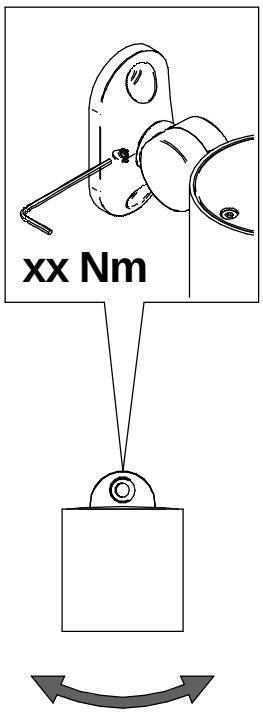

SERIES: PERISKOP_R / RM / RBS - PERISKOP_R CF / RM CF / RBS CF

BRAND: i-LED

A

TERRENO / *SOIL*

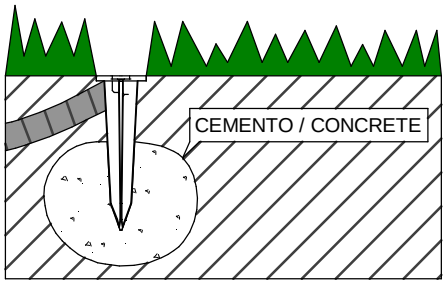

OPPURE / OR

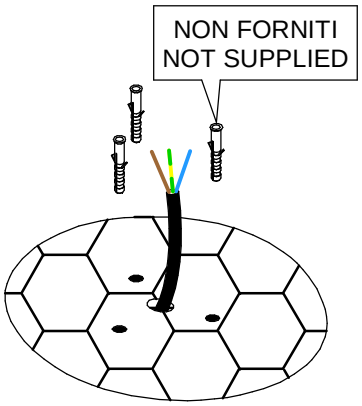

B

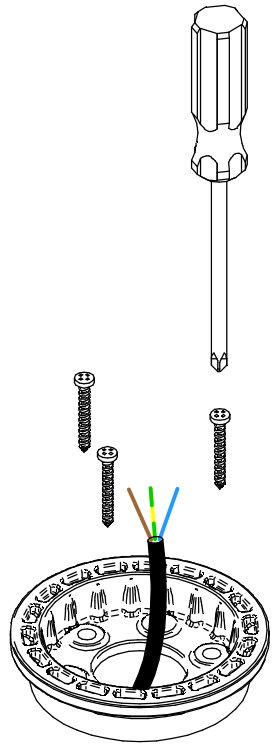

C

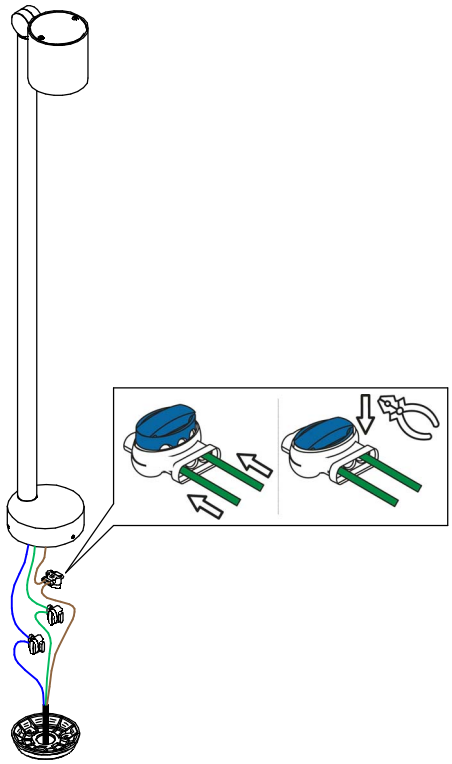

D

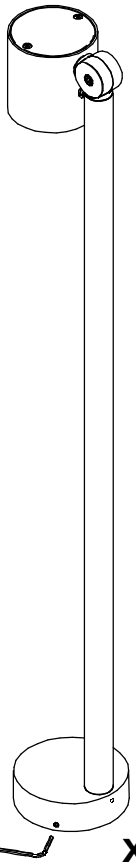

x3 xx Nm

E

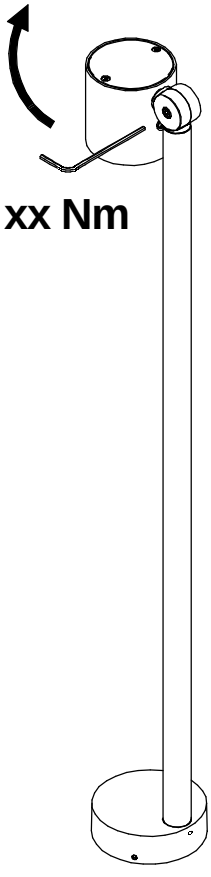

xx Nm

F

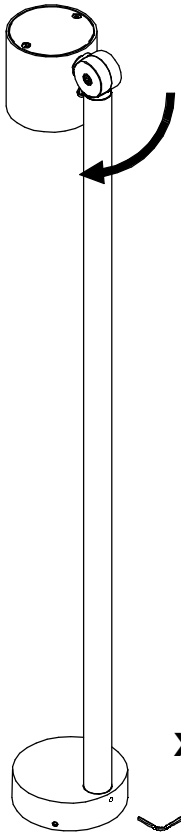

xx Nm

SERIES: PERISKOP_R / RM / RBS - PERISKOP_R CF / RM CF / RBS CF

BRAND: i-LED

PERISKOP_R

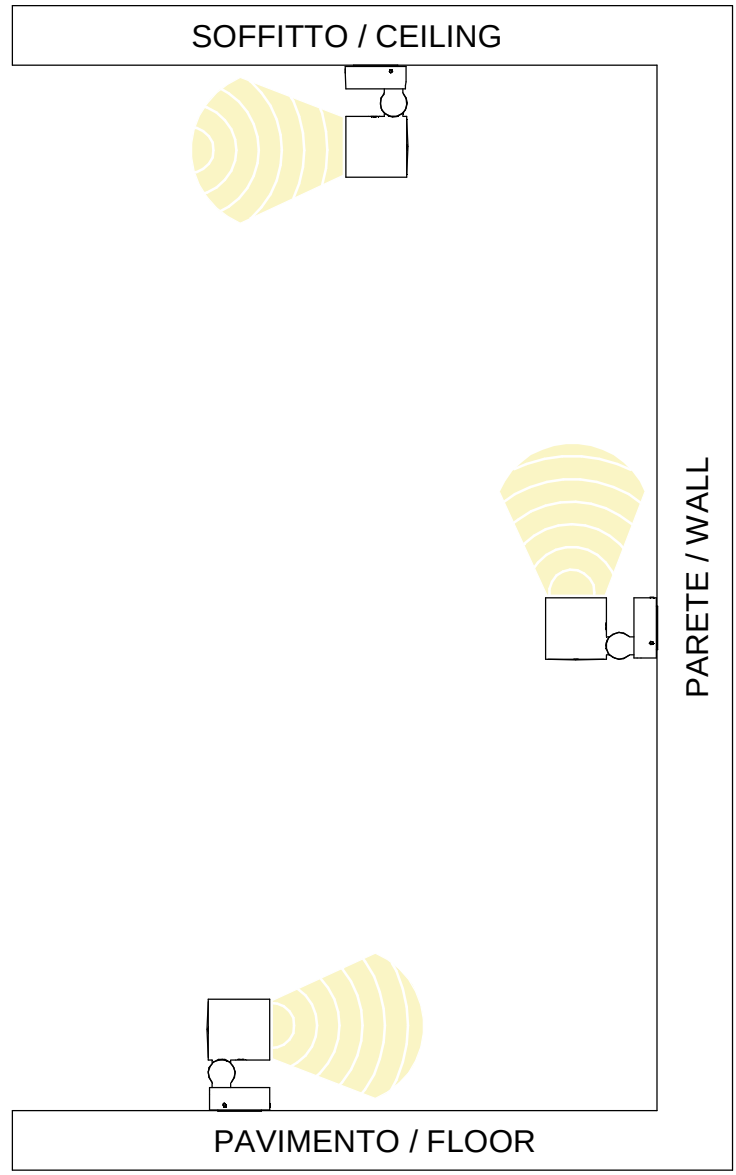

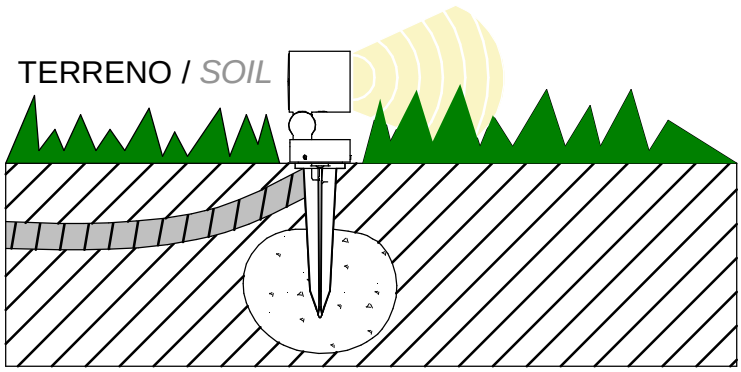

SERIES: PERISKOP_R / RM / RBS - PERISKOP_R CF / RM CF / RBS CF

BRAND: i-LED

PERISKOP_RM

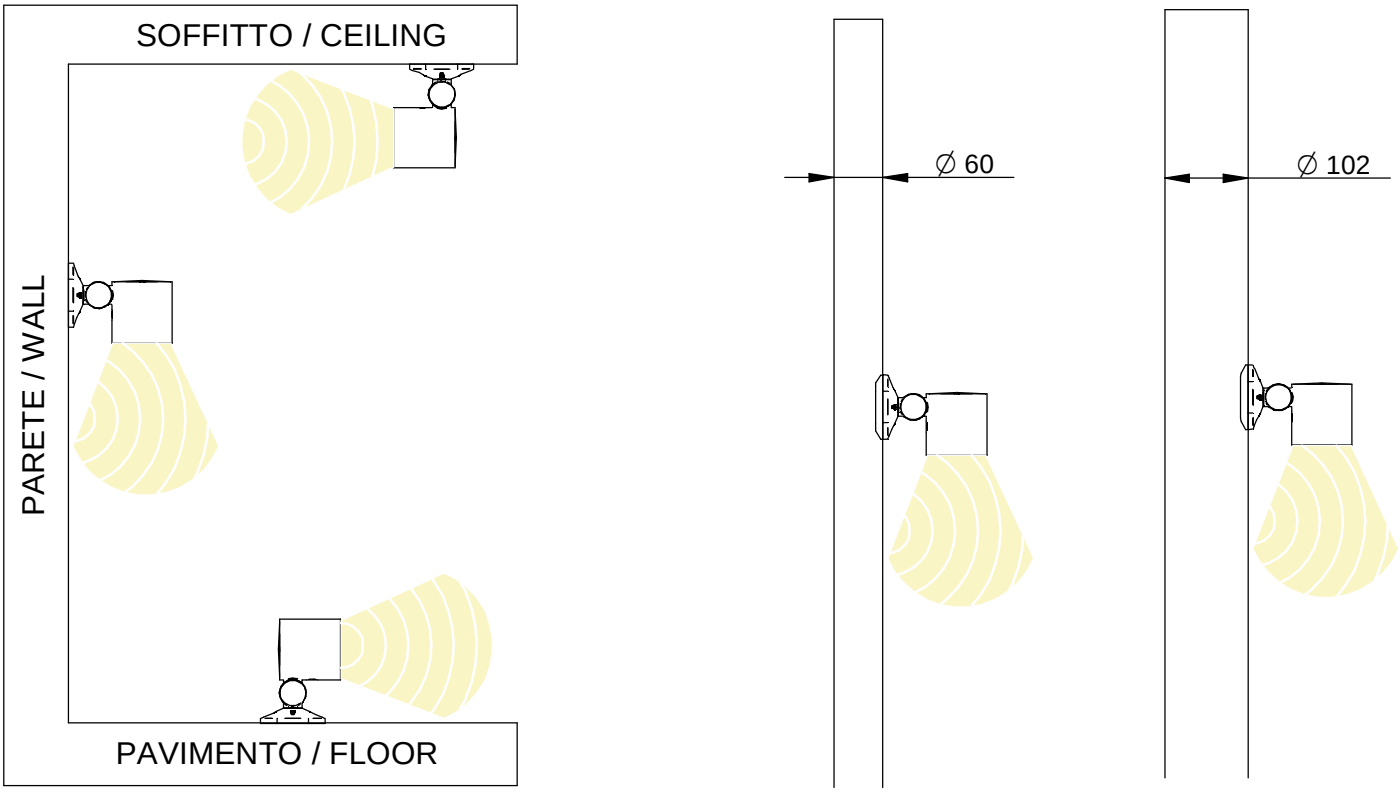

PERISKOP_RBS

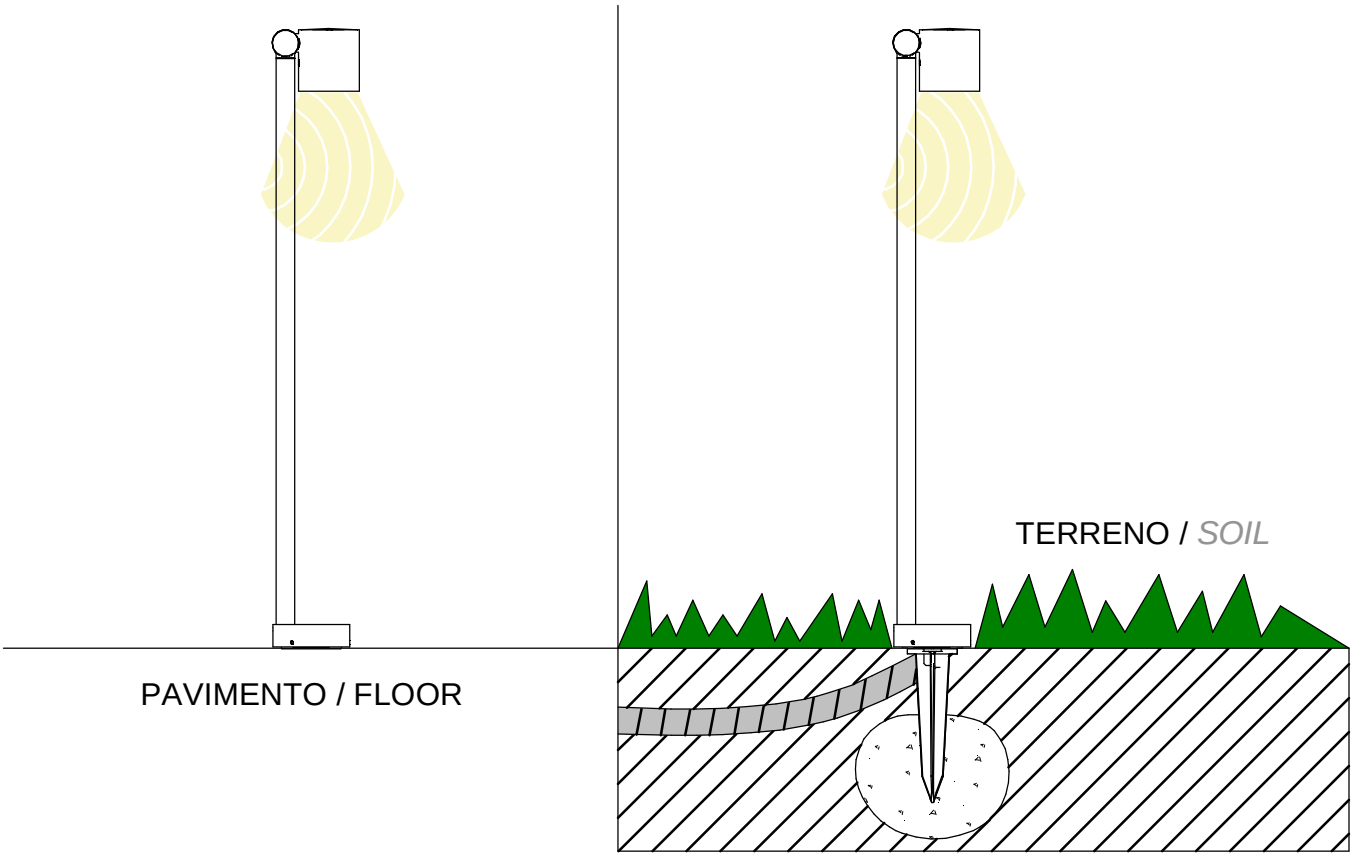

linea light group	**ISTRUZIONI DI MONTAGGIO** *MOUNTING INSTRUCTIONS*	**REVISIONE N°.** *REVISION N°.*	**DATA**
		Rev.00	2/17/2026

FGI00686C

SERIES: PERISKOP_R / RM / RBS - PERISKOP_R CF / RM CF / RBS CF

BRAND: i-LèD

I

Procedura di cablaggio

1 Chiudere l' interuttore generale — OFF
2 Collegare i faretti all' alimentatore
3 Collegare l' alimentatore alla rete
4 Aprire l' interuttore generale — ON

N.B
Tutte le operazioni di manutenzione ed installazione vanno eseguite con l' interuttore generale in posizione — OFF

Non collegare più faretti in parallelo all'uscita dello stesso alimentatore

I faretti necessitano di corrente costante stabilizzata

Per il N° di led collegabili all'alimentatore seguire le indicazioni sull'etichetta dello stesso

Per il N° di led collegabili all' alimentatore seguire le indicazioni sull'etichetta dello stesso

IL FARETTO RISULTA GARANTITO SOLO CON ALIMENTATORI DISTRIBUITI DA i-LèD

Se il cavo di alimentazione è danneggiato va sostituito solamente dalla casa madre o da personale autorizzato I-léd.

La sorgente luminosa può essere sostituita solamente dalla casa madre o da personale autorizzato I-léd.

GB

Wiring procedure

1 Switch off the main switch — OFF
2 Connect the spotlights to the power supply unit.
3 Connect the power supply unit to the network
4 Switch on the main switch — ON

N.B
All the maintenance and installation procedures must be carried out with the main switch in position — OFF

Do not connect too many parallel spotlights to the output of the same power supply unit

Use stabilized constant current for the spotlight

Follow the instruction on the label of the power supply unit for the number of spotlights that can be connected to it

Follow the instructions on the label of the power supply unit for the number of spotlights that can be connected to it

SPOTLIGHTS ARE GUARANTEED ONLY IF POWER SUPPLY UNITS DISTRIBUTED BY i-LèD ARE USED

If the external flexible cable or cord of this luminaire is damaged. It shall be exclusively replaced by the manufacturer or his service agent or a similar qualified person in order to avoid a hazard.

The light source contained in this luminaire shall only be replaced by the manufacturer or his service agent or a similar qualified person.

F

Procédure de câblage

1 Couper le disjoncteur — OFF
2 Relier les spots au driver
3 Relier le driver au réseau
4 Connecter le disjoncteur — ON

N.B.
Toutes les opérations de maintenance et d'installation seront effectuées avec le disjoncteur sur la position — OFF

Ne pas relier plusieurs spots en parallèle sur la sortie du méme driver

Les spots nécessitent d'un courant constant stabilisé

Pour le N° de leds reliables au driver, suivre les indications reportées sur son étiquette

Pour le N° de leds reliables au driver, suivre les indications reportées sur son étiquette

LE SPOT EST GARANTI SEULEMENT AVEC LES DRIVERS DISTRIBUES PAR i-LèD

Si le câble ou le cordon flexible externe de ce luminaire est endommagé, il doit être remplacé exclusivement par le fabricant, son agent de service ou une personne qualifiée similaire afin d'éviter tout danger.

La source lumineuse contenue dans ce luminaire ne doit être remplacée que par le fabricant ou son agent de service ou une personne qualifiée similaire.

D

Anleitung zur Verkabelung

1 Schalten Sie den Hauptschalter aus — OFF
2 Schliessen Sie die Strahler an dem Stromversorgungsgeraet an
3 Schliessen Sie das Stromversorgungsgeraet ans Netz an
4 Schalten Sie den Hauptschalter ein — ON

N.B
Die Wartungs - und Instandhaltungsvorgänge müssen mit Hauptschalter in Position durchgeführt werden — OFF

Schalten Sie weiterhin keinen Strahler mehr parallel am Ausgang desselben Stromversorgungsgeräts

Die Strahler brauchen Konstantstrom

Beachten Sie die Etikette des Stromversorgungsgeräts, um die Anzahl der am Stromversorgungsgerät anzuschliessenden LED zu erfahren

Beachten Sie die Etikette des Stromversorgungsgeräts, um die Anzahl der am Stromversorgungsgerät anzuschliessenden LED zu erfahren.

DIE GARANTIE IST GÜLTIG NUR FÜR STRAHLER, DIE MIT i-LèD STROMVERSORGUNGSGERÄTEN EINGESPEIST WERDEN.

Wenn das externe flexible Kabel oder die Leitung dieser Leuchte beschädigt ist, darf es ausschließlich vom Hersteller oder seinem Servicevertreter oder einer ähnlich qualifizierten Person ersetzt werden, um Gefahren zu vermeiden.

Die in dieser Leuchte enthaltene Lichtquelle darf nur vom Hersteller oder seinem Kundendienst oder einer ähnlich qualifizierten Person ausgetauscht werden.

E

Procedimiento de cableado

1 Cerrar el interruptor general — OFF
2 Conectar los focos al alimentador
3 Conectar el alimentador a la red
4 Abrir el interruptor general — ON

N.B
Todas las operaciones de mantenimiento e instalación se tendrán que llevar a cabo con el interruptor general en posición — OFF

No conectar má focos en paralelo a la salida del mismo alimentador

Los focos necesitan corriente constante estabilizada

Sobre el N° de leds conectables al alimentador seguir las indicaciones indicadas en la etiqueta del mismo

Sobre el N° de leds conectables al alimentador seguir las indicaciones indicadas en la etiqueta del mismo

EL FOCO SÓLO ESTÁ GARANTIZADO CON ALIMENTADORES DISTRIBUIDOS POR i-LèD

Si el cable flexible externo o el cordón de esta luminaria están dañados, deberán ser reemplazados exclusivamente por el fabricante o su agente de servicio o una persona calificada similar para evitar riesgos.

La fuente de luz contenida en esta luminaria solo podrá ser sustituida por el fabricante o su agente de servicio o una persona cualificada similar.

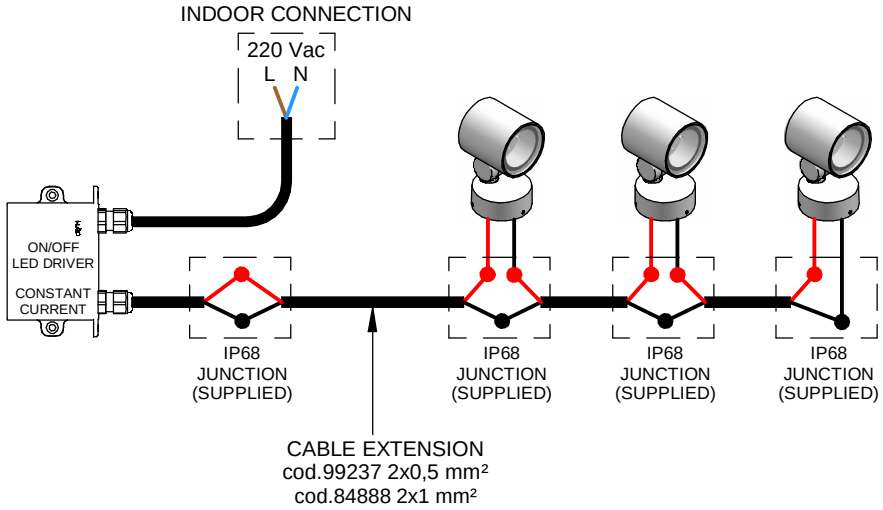

SECTION (mm²)	MAX CABLE LENGHT (m) °
0,5	XX
1	XX
1,5	XX
2,5	XX

° Distanza massima dal driver all'ultimo articolo della linea a massimo carico. Per lunghezze massime dei cavi effettive, fare riferimento a support@linealight.com

° Maximum distance between LED driver and last device at full load. For effective maximum cable lenghts, please refer to support@linealight.com

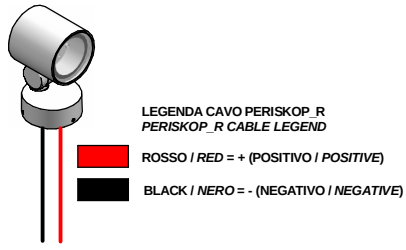

Led driver 500 mA			N° MAX PERISKOP COLLEGABLE	
CODE	Power	Type	C01141/43/50/52/59/61	C01415/17/24/26/33/35
C-E200007	4,5-10W	ON/OFF	1	
99185	9-18W	ON/OFF		

Led driver 700 mA			N° MAX PERISKOP COLLEGABLE			
CODE	Power	Type	C01137/46/55	C01411/20/29	C01139/48/57	C01413/22/31
XXXXX	XXXXX	ON/OFF				

SERIES: PERISKOP_R / RM / RBS - PERISKOP_R CF / RM CF / RBS CF

BRAND: i-LED

Led driver 500 mA			N° MAX PERISKOP COLLEGABLE	
CODE	Power	Type	C01141/43/50/52/59/61	C01415/17/24/26/33/35
C-E200003	7,5-18W	DALI	1-2	

Led driver 700 mA			N° MAX PERISKOP COLLEGABLE			
CODE	Power	Type	C01137/46/55	C01411/20/29	C01139/48/57	C01413/22/31
C-E200001	10,5-25W	DALI	5-12		2-3	

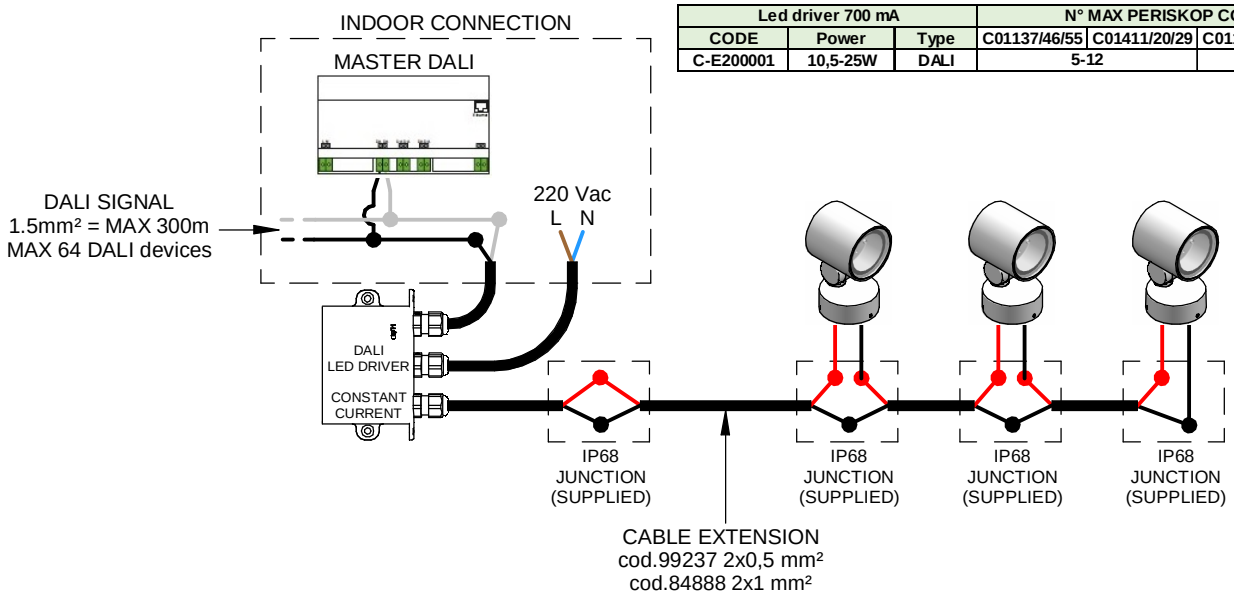

DALI MASTER



Dali_XC DALI CONTROLLER
cod. 99311



Dali_PS1 DALI Power Supply / Alimentatore DALI
cod. 99309



LUNAtouch | 4" DALI CONTROLLER
cod. C-E700019



LUNAtouch | 7" Power Supply / Alimentatore
cod. 83009



Dali_PS1 DALI Power Supply / Alimentatore
cod. 99309



LUNAtouch | 7" DALI CONTROLLER
cod. C-E700020



LUNAtouch | 7" Power Supply / Alimentatore
cod. 83009



Dali_PS1 DALI Power Supply / Alimentatore
cod. 99309



SceneCOM EVO DALI CONTROLLER
cod. 83146

	N° MAX PERISKOP COLLEGABLE ON MCB					
LUMINAIRE POWER	B10	B16	B20	C10	C16	C20
2,5W						
7,5W						
9W						
11W						
17W						
20W						
21W						
31,5W						
37,5W						
46W						
49W						

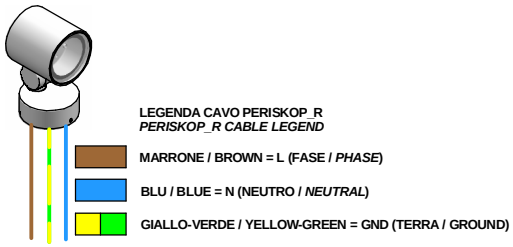

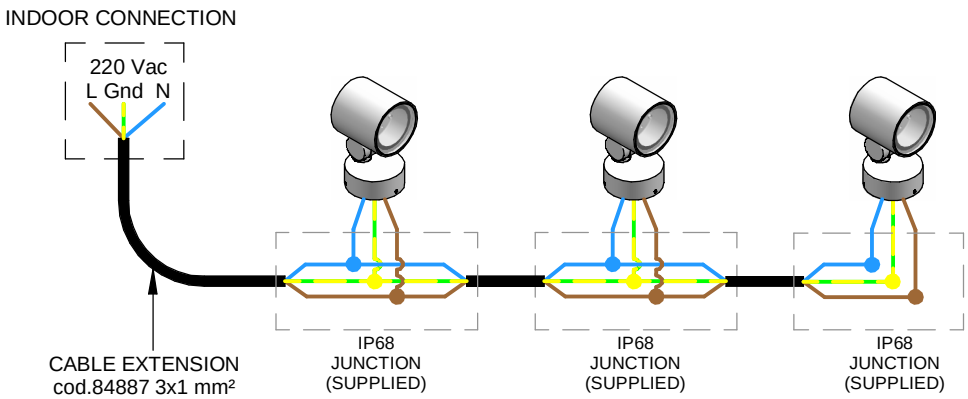

SERIES: PERISKOP_R / RM / RBS - PERISKOP_R CF / RM CF / RBS CF

BRAND: i-LED

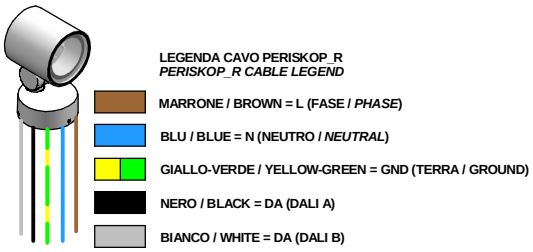

	N° MAX PERISKOP COLLEGABLE ON MCB					
LUMINAIRE POWER	B10	B16	B20	C10	C16	C20
2W						
7,5W						
9W						
11W						
17W						
20W						
21W						
31,5W						
37,5W						
46W						
49W						

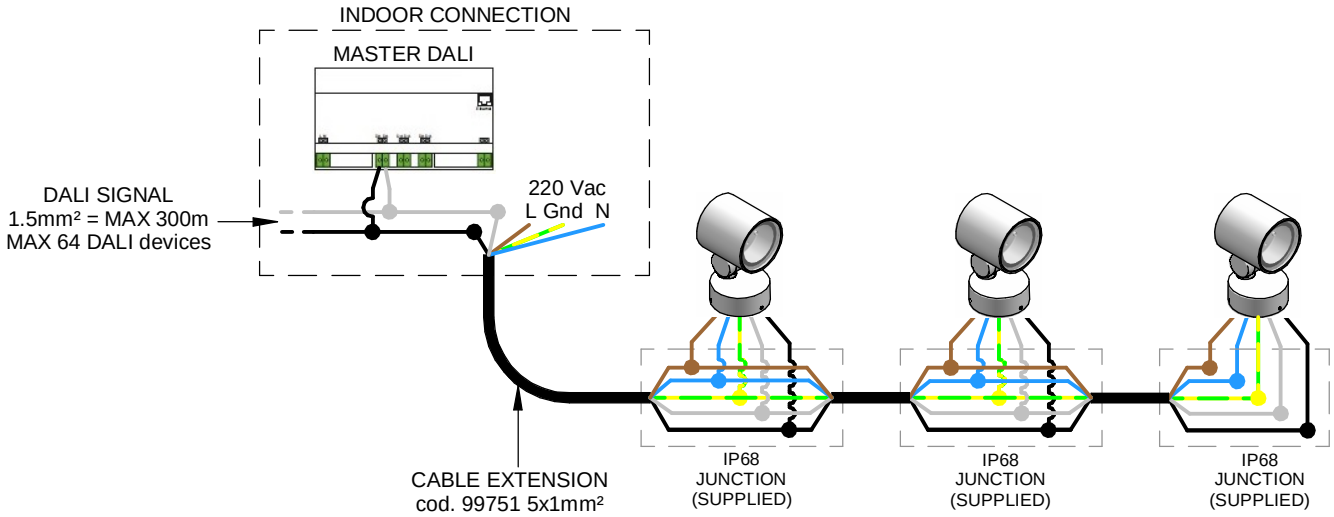

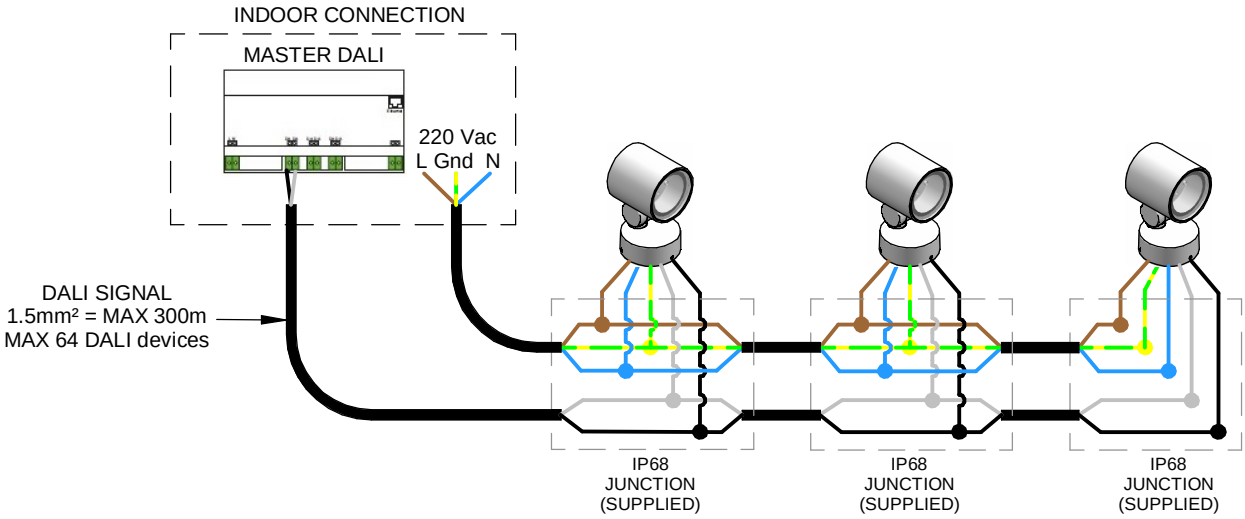

DALI MASTER



Dali_XC DALI CONTROLLER

cod. 99311



Dali_PS1 DALI Power Supply / Alimentatore DALI

cod. 99309



LUNAtouch | 4" DALI CONTROLLER

cod. C-E700019



LUNAtouch | 7" Power Supply / Alimentatore

cod. 83009



Dali_PS1 DALI Power Supply / Alimentatore

cod. 99309



LUNAtouch | 7" DALI CONTROLLER

cod. C-E700020



LUNAtouch | 7" Power Supply / Alimentatore

cod. 83009



Dali_PS1 DALI Power Supply / Alimentatore

cod. 99309



SceneCOM EVO DALI CONTROLLER

cod. 83146

SERIES: PERISKOP_R / RM / RBS - PERISKOP_R CF / RM CF / RBS CF

BRAND: i-LED

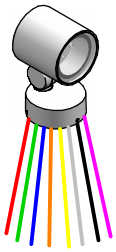

LEGENDA CAVO PERISKOP_R
PERISKOP_R CABLE LEGEND

- ROSSO / *RED* = ROSSO+ / *RED+*
- VERDE / *GREEN* = VERDE+ / *GREEN+*
- BLU / *BLUE* = BLU+ / *BLUE+*
- ARANCIONE / *ORANGE* = BIANCO+ / *WHITE+*
- GIALLO / *YELLOW* = ROSSO- / *RED-*
- BIANCO / *WHITE* = VERDE- / *GREEN-*
- NERO / *BLACK* = BLU- / *BLUE-*
- VIOLA / *VIOLET* = BIANCO- / *WHITE-*

SECTION (mm^2)	MAX CABLE LENGHT (m) °
0,5	XX
1	XX
1,5	XX
2,5	XX

○ Distanza massima dal driver all'ultimo articolo della linea a massimo carico. Per lunghezze massime dei cavi effettive, fare riferimento a support@linealight.com

○ Maximum distance between LED driver and last device at full load. For effective maximum cable lenghts, please refer to support@linealight.com

	N° MAX PERISKOP COLLEGABLE IN SERIES						
	12Vdc Power supply	24Vdc Power Supply			48Vdc Power Supply		
POWER	83187	83187	C-E500011	C-E500012	83187	C-E500011	C-E500012
8W							
18W							
38W							
48W							

INDOOR CONNECTION

LED DRIVER COSTANT VOLTAGE		
CODE	Vout (Vdc)	P (W)
83010	12V	60W
83013	12V	120W
99371	24V	50W
84700	24V	75W
99374	24V	75W
99331	24V	150W
99786	24V	240W
99784	48V	150W
99785	48V	240W

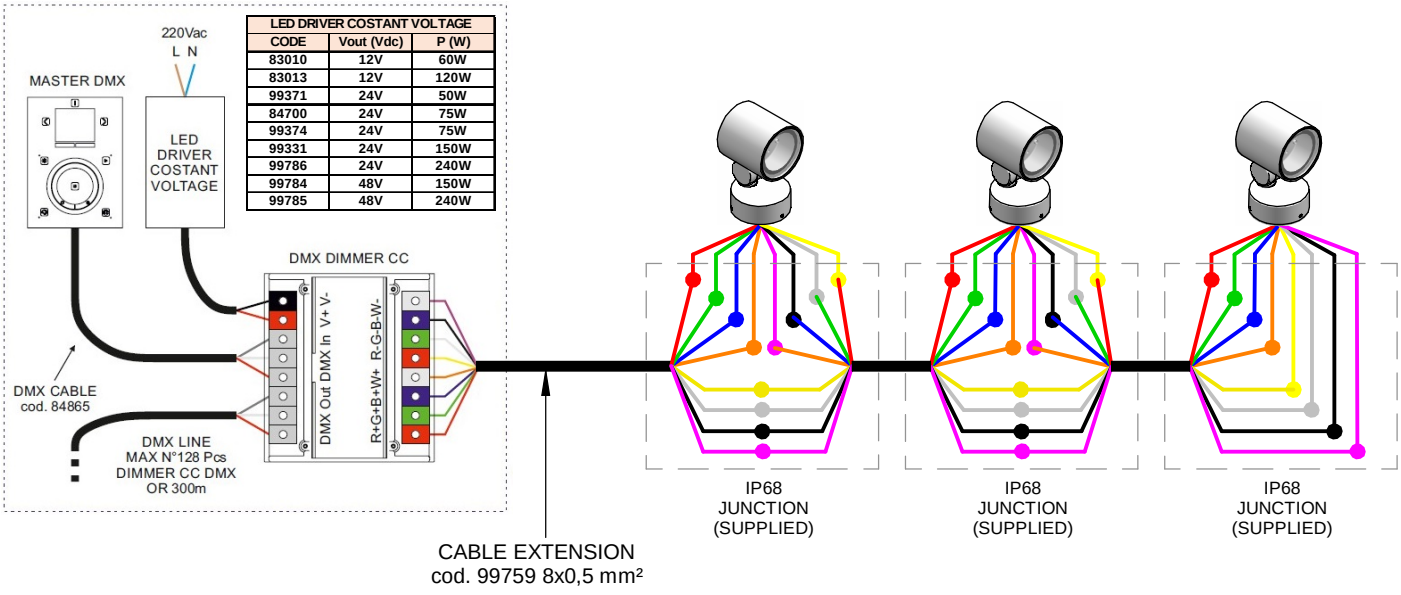

	N° MAX PERISKOP COLLEGABLE IN SERIES	
POWER	24Vdc Power Supply	48Vdc Power Supply
8W		
18W		
38W		
48W		

INDOOR CONNECTION

LED DRIVER COSTANT VOLTAGE		
CODE	Vout (Vdc)	P (W)
99371	24V	50W
84700	24V	75W
99374	24V	75W
99331	24V	150W
99786	24V	240W
99784	48V	150W
99785	48V	240W

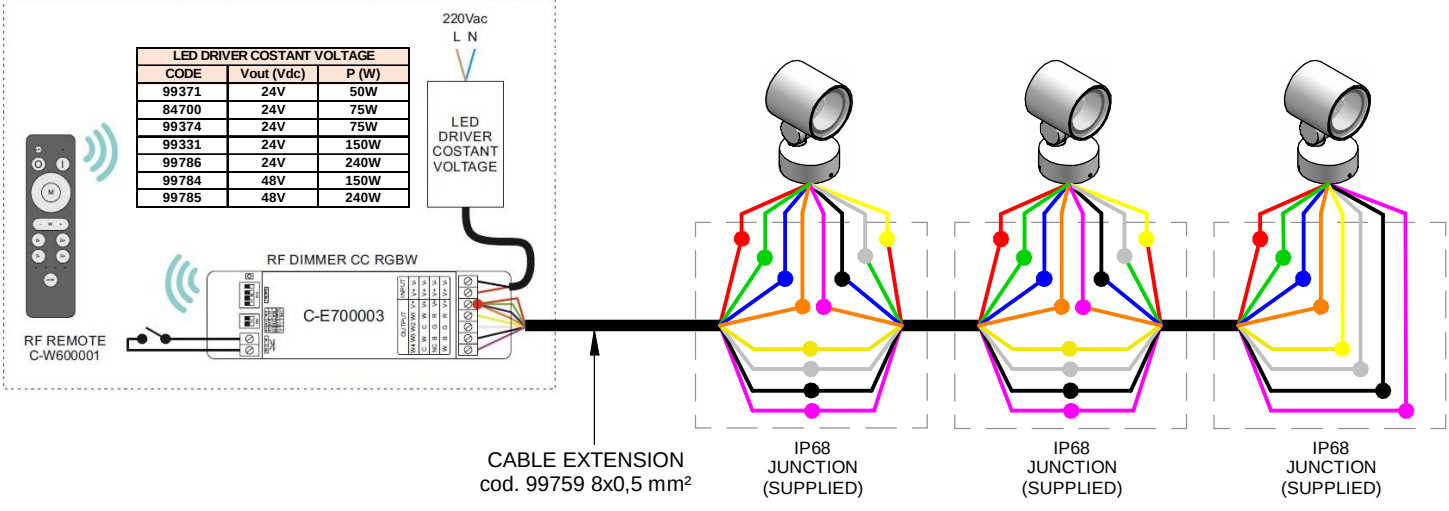

SERIES: PERISKOP_R / RM / RBS - PERISKOP_R CF / RM CF / RBS CF

BRAND: i-LED

	N° MAX PERISKOP COLLEGABLE IN SERIES		
POWER	12Vdc Power Supply	24Vdc Power Supply	48Vdc Power Supply
8W			
18W			
38W			
48W			

LED DRIVER COSTANT VOLTAGE		
CODE	Vout (Vdc)	P (W)
83010	12V	60W
83013	12V	120W
99371	24V	50W
84700	24V	75W
99374	24V	75W
99331	24V	150W
99786	24V	240W
99784	48V	150W
99785	48V	240W

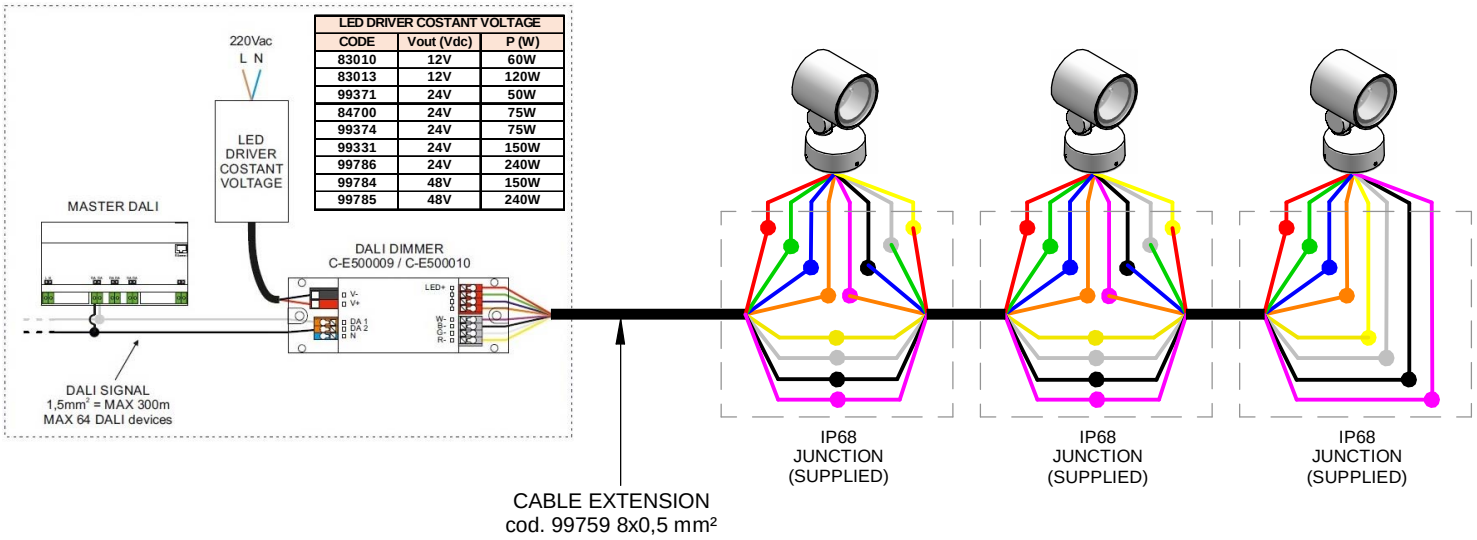

DMX MASTER



Stick_DE3 DMX CONTROLLER
cod. 99234
cod. 99235



Stick_DE3 Power Supply / Alimentatore
cod. 99184



Stick_DE3 Outer Casing / Controcassa
cod. 98140



Stick_GU2 DMX CONTROLLER
cod. 99045
cod. 99046



Stick_GU2 Power Supply / Alimentatore
cod. 99184



Stick_GU2 Outer Casing / Controcassa
cod. 98140

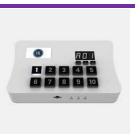

Slesa_U11 DMX CONTROLLER
cod. 83243



Slesa_U11 Power Supply / Alimentatore
cod. 83244



Slesa U11 Connector M 3 pin XLR
cod. 84869



Dina_DR1 DMX CONTROLLER
cod. 83144

DALI MASTER



Dali_XC DALI CONTROLLER
cod. 99311



Dali_PS1 DALI Power Supply / Alimentatore DALI
cod. 99309



LUNAtouch | 4" DALI CONTROLLER
cod. C-E700019



LUNAtouch | 7" Power Supply / Alimentatore
cod. 83009



Dali_PS1 DALI Power Supply / Alimentatore
cod. 99309



LUNAtouch | 7" DALI CONTROLLER
cod. C-E700020



LUNAtouch | 7" Power Supply / Alimentatore
cod. 83009



Dali_PS1 DALI Power Supply / Alimentatore
cod. 99309



SceneCOM EVO DALI CONTROLLER
cod. 83146

DMX DIMMER



Dalc MAXI CC Dimmer CC DMX
cod. 83187



Real-T_PRO Dimmer CC DMX
cod. C-E500011
cod. C-E500012



DMX CABLE
cod. 84865

RF DIMMER



Smart_PRO CC RF Dimmer CC
cod. C-E700003



RF Remote
cod. C-W600001

DALI DIMMER



LUNA RGBW Dimmer CC DALI
cod. C-E500009
cod. C-E500010

SERIES: PERISKOP_R / RM / RBS - PERISKOP_R CF / RM CF / RBS CF

BRAND: i-LED

ACCESSORI INCLUSI
ACCESSORIES INCLUDED

A. SNOOT CILINDRICO IN TINTA
***A.* CYLINDRICAL SNOOT**

cod.
C-U300053/54/55/56/57(Periskop80)
C-U300063/64/65/66/67(Periskop115)
C-U300073/74/75/76/77(Periskop150)
C-U300083/84/85/86/87(Periskop175)

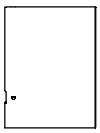

B. SNOOT ANGOLARE
B. ANGLED SNOOT

cod.
C-U300058/59/60/61/62(Periskop80)
C-U300068/69/70/71/72(Periskop115)
C-U300078/79/80/81/82(Periskop150)
C-U300088/89/90/91/92(Periskop175)

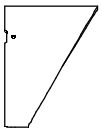

D. PICCHETTO DI FISSAGGIO
D. FIXING PEG

cod.
C-F500006 (Periskop80)
C-F500007 (Periskop115/150/175)



E. CINTURA PER ALBERO
E. BOLT FIXING

cod.
C-F800004 (Periskop80/115/150/175)

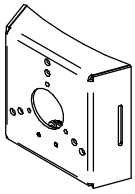

SBRACCIO PER PALO
POLE EXTENSION

cod.
C-F700001 (for Ø60 pole)
C-F700002 (for Ø102 pole)

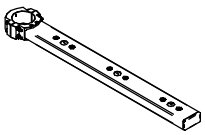

PER IL MONTAGGIO DEGLI ACCESSORI, FARE RIFERIMENTO AL FOGLIO D'ISTRUZIONE FGI00391 / *LOOK AT INSTALLATION INSTRUCTION FGI00391 TO INSTALLING THE ACCESSORIES*

Junction boxs

Junction box | connector gel 2 ways	connectors	External Ø of the cable	code
	IP68 2x0,75 mm²	Ø 4,8 ~ Ø 6 mm	98989

Junction box | connector gel 2 ways	connectors	External Ø of the cable	code
	IP68 max. 3x1.5 mm²	Ø 5,5 ~ Ø 10 mm	98991

Junction box | connector gel 4 ways	connectors	External Ø of the cable	code
	IP68 max. 4x1,5 mm²	Ø 6,5 ~ Ø 12 mm	84894

Junction box | connector 2 ways	connectors	External Ø of the cable	code
	IP68 min. 2x0,25 mm² max. 2x1,0 mm²	Ø 3 ~ Ø 8 mm	98990

Junction box | connector 2 ways	connectors	External Ø of the cable	code
	IP68 min. 2x0,5 mm² max. 2x2.5 mm²	Ø 7 ~ Ø 13,5 mm	84893

PER PERISKOP 33W-46W DALI / *ONLY FOR PERISKOP DALI 33W-46W*

99751 - CABLE FOR DALI 5X1 mmq - ORDER X m.



linea light group	**ISTRUZIONI DI MONTAGGIO** *MOUNTING INSTRUCTIONS*	**REVISIONE N°.** *REVISION N°.*	**DATA**
		Rev. 4	**11/18/2026**

FGI00883

SERIE | *SERIES*: PERISKOP_RM
BRAND: i-LèD

***SERGUIRE IL FOGLIO DI ISTRUZIONE**
***FOLLOW THE INSTRUCTION MANUAL**

FGI00877C

IP65

M= MODULAR **MC= MODULAR COMFORT**

A

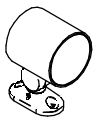

ϕ 80
M

B



ϕ 80
MC

C

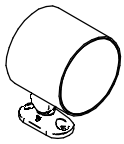

ϕ 115
M

D

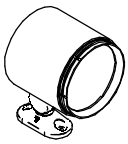

ϕ 115
MC

E

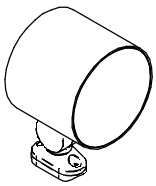

ϕ 150
M

F

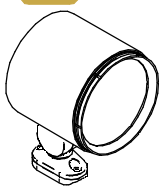

ϕ 150
MC

G

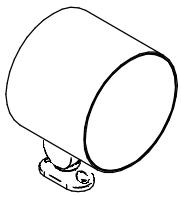

ϕ 175
M

H

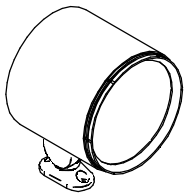

ϕ 175
MC

ACCESSORIO INCLUSI / *INCLUDED ACCESSORIES*

DIMA DI MONTAGGIO
MOUNTING TEMPLETE



BASE PER INSTALLAZIONE SU PALO
POLE INSTALLATION BASE

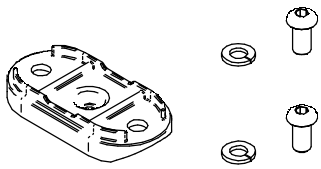

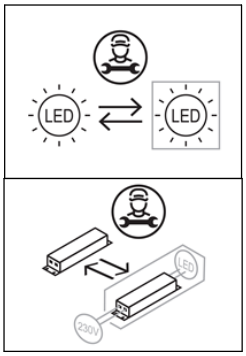

ACCESSORIO NON INCLUSI / *NOT INCLUDED ACCESSORIES*

VITI E TASSELLI
ANCHORS AND SCREWS

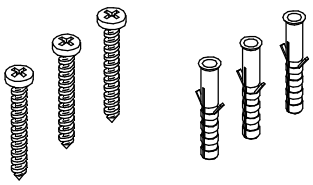

SNOOT 45° ANTI-ABBAGLIAMENTO
ANTI-GLARE SNOOT 45°

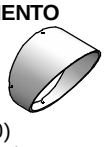

C-U300058 / 59 / 60 / 61 / 62 (ϕ80)
C-U300068 / 69 / 70 / 71 / 72 (ϕ115)
C-U300078 / 79 / 80 / 81 / 82 (ϕ150)
C-U300088/ 89 / 90 / 91 / 92 (ϕ175)

FGI00877C

SNOOT ANTI-ABBAGLIAMENTO
ANTI-GLARE SNOOT

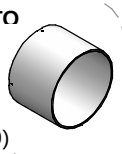

C-U300053 / 54 / 55 / 56 / 57 (ϕ80)
C-U300063 / 64 / 65 / 66 / 67 (ϕ115)
C-U300073 / 74 / 75 / 76 / 77 (ϕ150)
C-U300083/ 84 / 85 / 86 / 87 (ϕ175)

FGI00877C

PICCHETTO DI FISSAGGIO
FIXING PEG



C-F500006 | H 204mm (ϕ80), (ϕ115)
C-F500007 | H 301mm (ϕ150), (ϕ175)

FGI00877C

SBRACCIO PER PALO
POLE EXTENSION

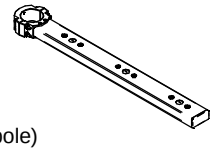

C-F700001 (for Ø60 pole)
C-F700002 (for Ø102 pole)

FGI00877C

SERIE | *SERIES*: PERISKOP_RM

BRAND: i-LèD

***NON FISSARE LA SORGENTE LUMINOSA.**
***DO NOT LOOK AT LIGHT SOURCE.**



SPECIFICHE PRODOTTI - CODICI | *PRODUCTS SPECIFICATION - CODES*

CODE	ON OFF	DALI 2 PUSH	RGBW	HONEY COMB	CABLE LENGHT [m]	M	MC	Dimensions (LxWxH / Ø x H mm)	Electrical Insulation Class	POWER (W)	CLASS I / II INPUT (V)	CLASS I / II FREQUENCY (Hz)	CLASS III VOLTAGE (V)	CLASS III CURRENT (mA)	WEIGHT (Kg)	IP	CRI	IK	Energy class light source Temperature color LED (°K) 2200	2700	3000	4000	No. light source	Conn. Type
C01147	x				3,5	x	-	Ø80 x 82,5	1	2,5	220-240	50/60			0,9	65	80	7	G	F	F	E	1	Y
C01652		x								2,5					0,9				G	F	F	E	1	
C01149	x									9					0,9				G	F	F	E	4	
C01653		x								9					0,9				G	F	F	E	4	
C01151	x									11					0,9				F	E	E	E	1	
C01654		x								11					0,9				F	E	E	E	1	
C01153	x			x						11					0,9				F	E	E	E	1	
C01655		x		x						11					0,9				F	E	E	E	1	
C01154			x						3	8	3	630			0,9				N/A				1	
C01182	x				5			Ø115 x 102	1	7,5	220-240	50/60			1,5		80	9	G	F	F	E	3	
C01183		x								7,5					1,5				G	F	F	E	3	
C01184	x									21					1,5				G	F	F	E	9	
C01185		x								21					1,5				G	F	F	E	9	
C01186	x									20					1,5				E	E	E	E	1	
C01187		x								20					1,5				E	E	E	E	1	
C01188	x			x						20					1,5				E	E	E	E	1	
C01189		x		x						20					1,5				E	E	E	E	1	
C01190			x						3	18	9	500			1,5				N/A				1	
C01218	x							Ø150 x 125	1	17	220-240	50/60			2,8		80	9	G	F	F	E	7	
C01219		x								17					2,8				G	F	F	E	7	
C01220	x									37,5					2,8				G	F	F	E	16	
C01221		x								37,5					2,8				G	F	F	E	16	
C01222	x									31,5					2,8				F	E	E	F	1	
C01223		x								31,5					2,8				F	E	E	F	1	
C01224	x			x						31,5					2,8				F	E	E	F	1	
C01225		x		x						31,5					2,8				F	E	E	F	1	
C01226			x						3	38	28	300			3,9				N/A				1	
C01234	x							Ø175 x 145	1	46	220-240	50/60			3,9		80	8	G	F	F	E	20	
C01235		x								46					3,9				G	F	F	E	20	
C01236	x									49					3,9				F	E	E	E	1	
C01237		x								49					3,9				F	E	E	E	1	
C01238	x			x						49					3,9				F	E	E	E	1	
C01239		x		x						49					3,9				F	E	E	E	1	
C01240			x						3	48	9	450			3,9				N/A				1	
C01421	x				3,5	-	x	Ø80 x 95,5	1	2,5	220-240	630			0,9		80	7	G	F	F	E	1	
C01664		x								2,5					0,9				G	F	F	E	1	
C01423	x									9					0,9				G	F	F	E	4	
C01665		x								9					0,9				G	F	F	E	4	
C01425	x									11					0,9				F	E	E	E	1	
C01666		x								11					0,9				F	E	E	E	1	
C01427	x			x						11					0,9				F	E	E	E	1	
C01667		x		x						11					0,9				F	E	E	E	1	
C01428			x						3	8	3	630			0,9				N/A				1	
C01447	x				5			Ø115 x 112	1	7,5	220-240	50/60			1,5		80	9	G	F	F	E	3	
C01448		x								7,5					1,5				G	F	F	E	3	
C01449	x									21					1,5				G	F	F	E	9	
C01450		x								21					1,5				G	F	F	E	9	
C01451	x									20					1,5				E	E	E	E	1	
C01452		x								20					1,5				E	E	E	E	1	
C01453	x			x						20					1,5				E	E	E	E	1	
C01454		x		x						20					1,5				E	E	E	E	1	
C01455			x						3	18	9	500			1,5				N/A				1	
C01474	x							Ø150 x 138	1	17	220-240	50/60			2,8		80	9	G	F	F	E	7	
C01475		x								17					2,8				G	F	F	E	7	
C01476	x									37,5					2,8				G	F	F	E	16	
C01477		x								37,5					2,8				G	F	F	E	16	
C01478	x									31,5					2,8				F	E	E	F	1	
C01479		x								31,5					2,8				F	E	E	F	1	
C01480	x			x						31,5					2,8				F	E	E	F	1	
C01481		x		x						31,5					2,8				F	E	E	F	1	
C01482			x						3	38	28	300			2,8				N/A				1	
C01490	x							Ø175 x 158	1	46	220-240	50/60			3,9		80	8	G	F	F	E	20	
C01491		x								46					3,9				G	F	F	E	20	
C01492	x									49					3,9				F	E	E	E	1	
C01493		x								49					3,9				F	E	E	E	1	
C01494	x			x						49					3,9				F	E	E	E	1	
C01495		x		x						49					3,9				F	E	E	E	1	
C01496			x						3	48	28	450			3,9				N/A				1	

Ta -20°C ÷ +50°C

ISTRUZIONI DI MONTAGGIO *MOUNTING INSTRUCTIONS*	REVISIONE N°. *REVISION N°.*	DATA	FGI00883
	Rev. 4	11/18/2026	

SERIE | *SERIES*: PERISKOP_RM
BRAND: i-LèD

CONNESSIONE IP *IP CONNECTION*
PUNTI DI FISSAGGIO *FIXING POINTS*

DIMENSIONI / *DIMENSIONS*

A

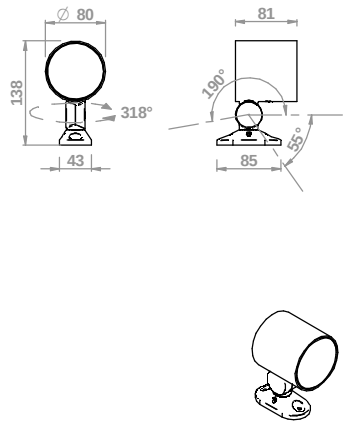

B

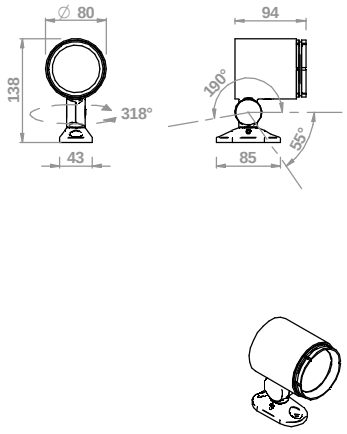

C

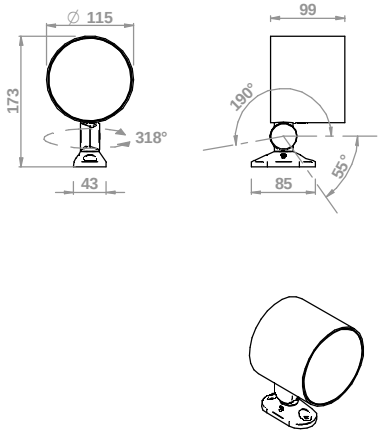

D

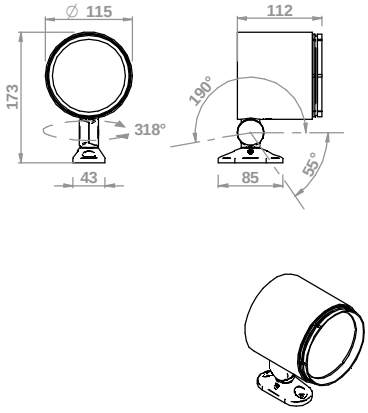

E

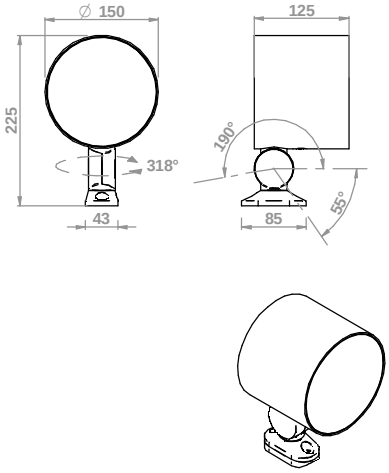

F

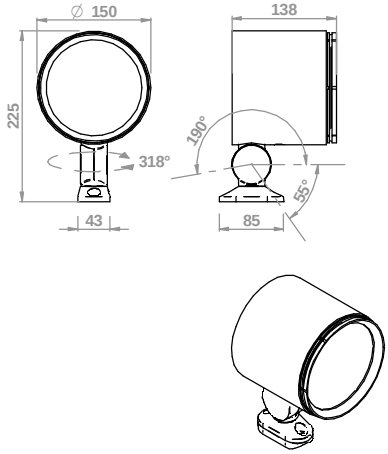

G

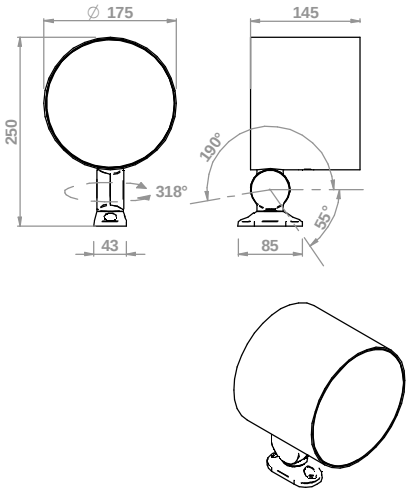

H

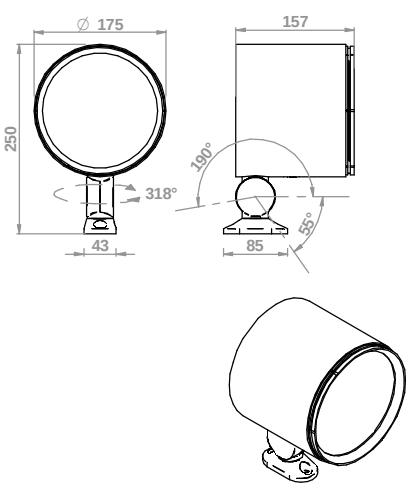

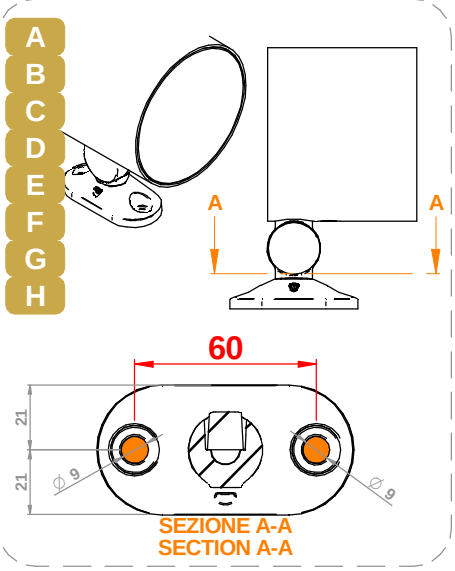

	ISTRUZIONI DI MONTAGGIO *MOUNTING INSTRUCTIONS*	REVISIONE N°. *REVISION N°.*	DATA	FGI00883
		Rev. 4	11/18/2026	

SERIE | *SERIES*: PERISKOP_RM
BRAND: i-LèD

CONNESSIONE IP *IP CONNECTION*
PUNTI DI FISSAGGIO *FIXING POINTS*

INSTALLAZIONE / *INSTALLATION*

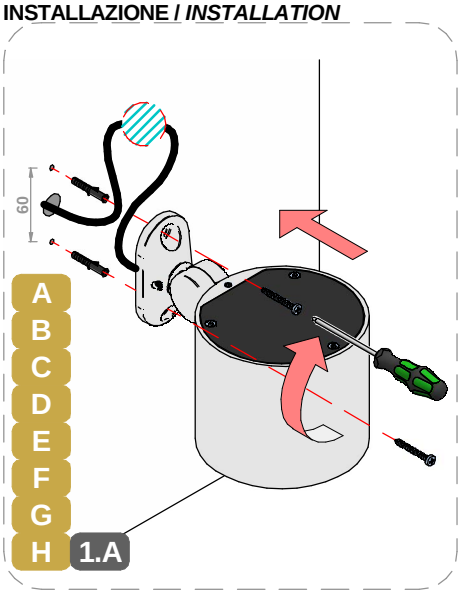

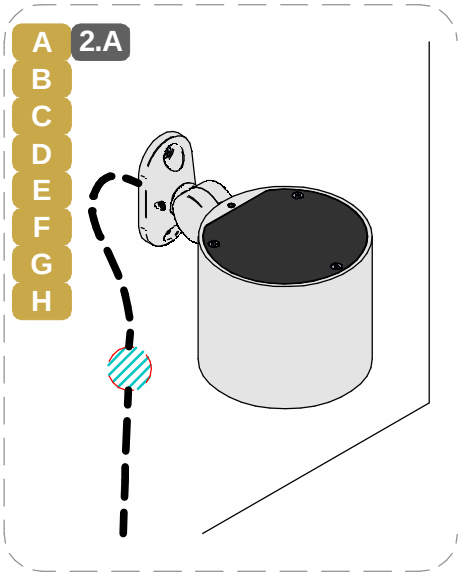

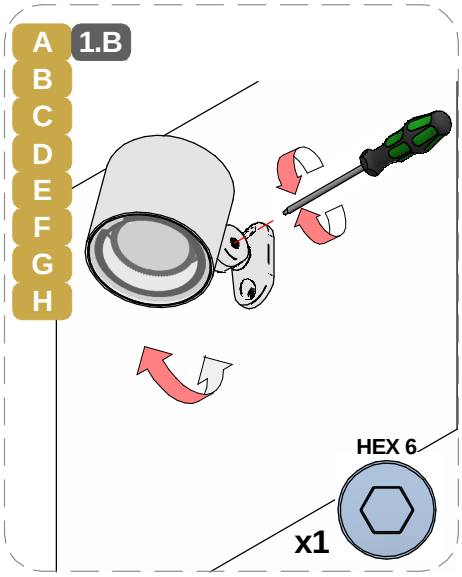

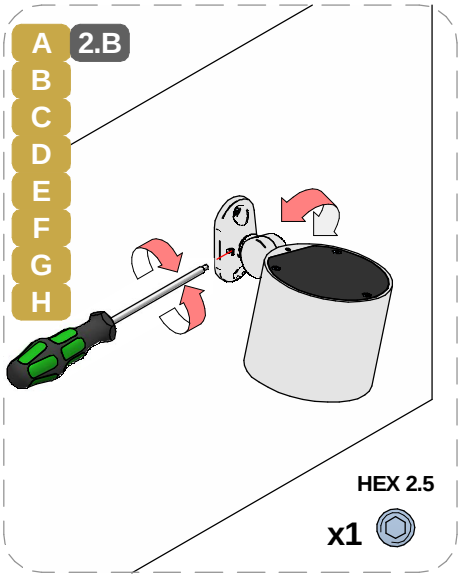

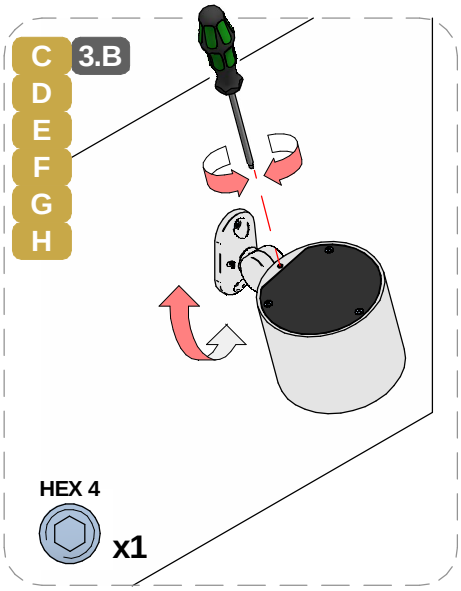

INST. SU PALO | *POLE INSTALLATION*

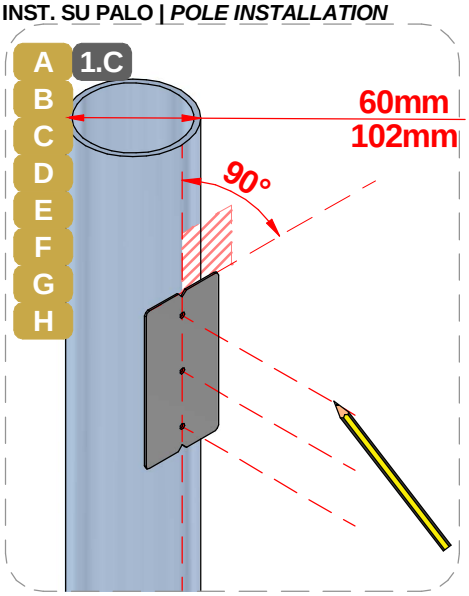

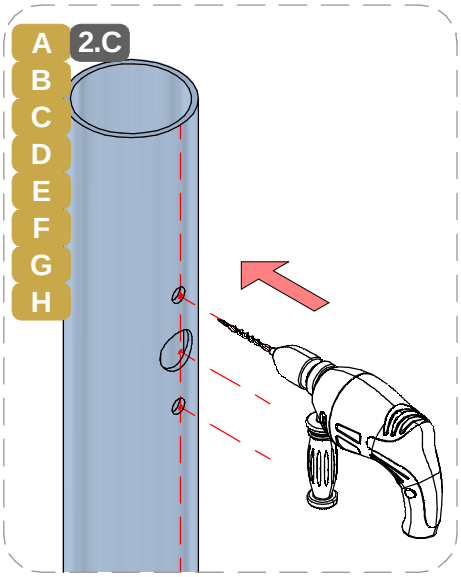

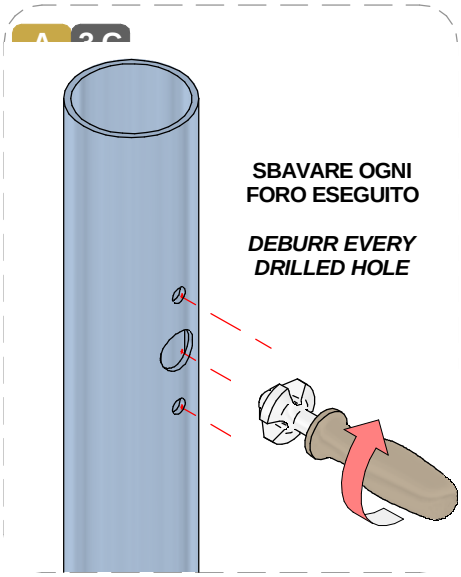

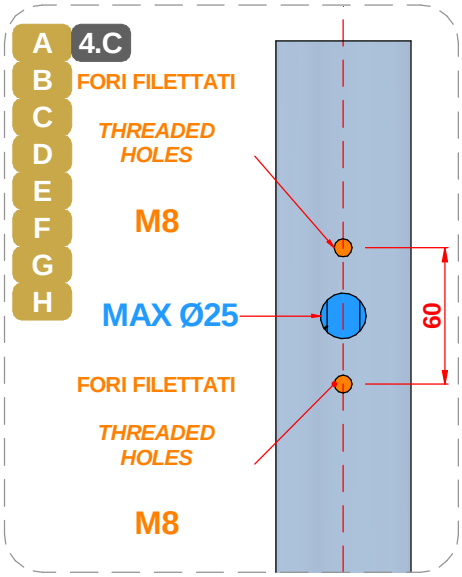

SERIE | *SERIES*: PERISKOP_RM

BRAND: i-LèD

A B C D E F G H **5.C**

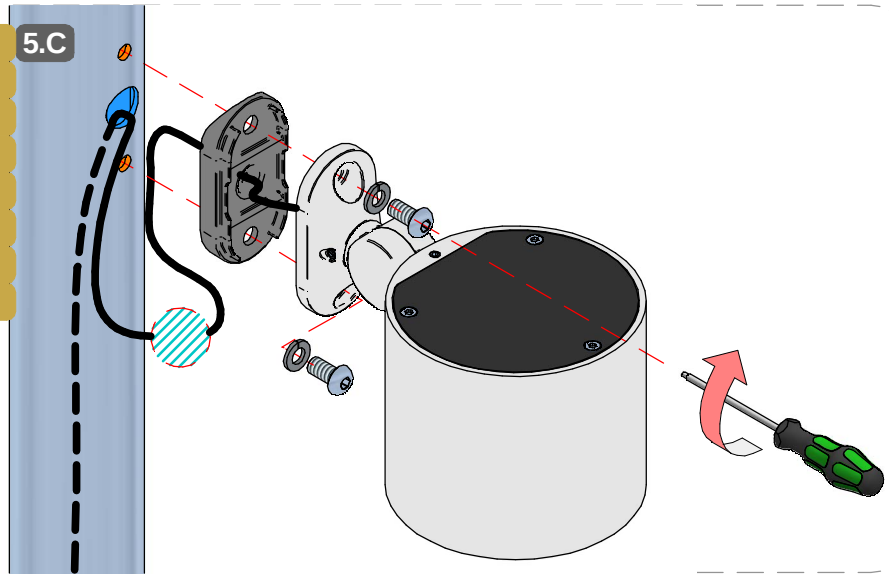

A B C D E F G H **6.C**

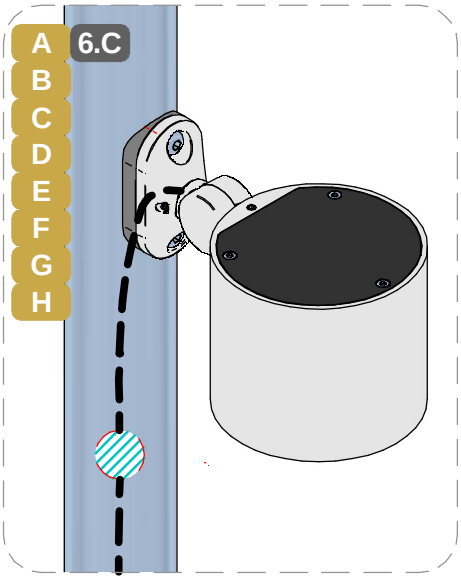

A B C D E F G H **1.D**

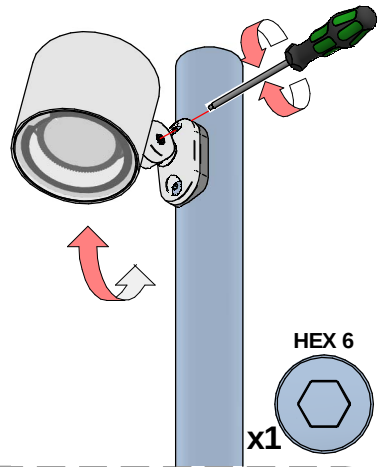

A B C D E F G H **2.D**

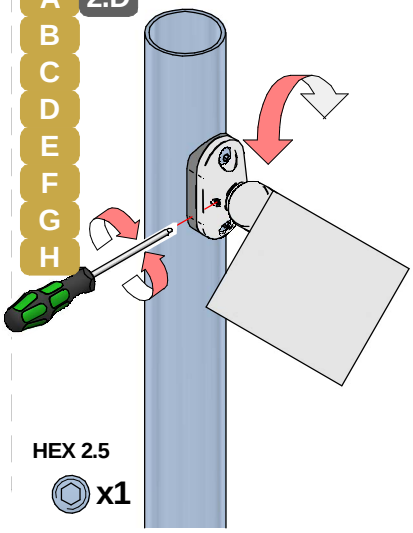

C D E F G H **3.D**

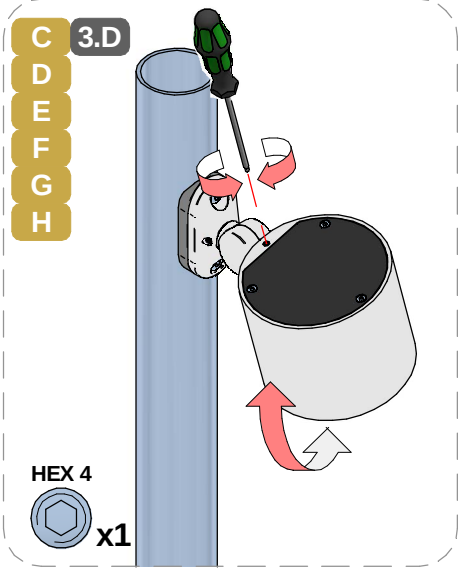

A B C D E F G H **1.E**

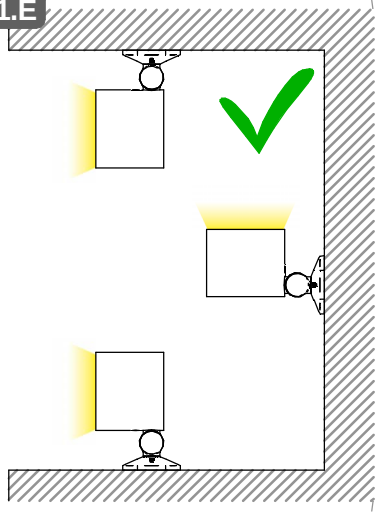

A B C D E F G H **2.E**

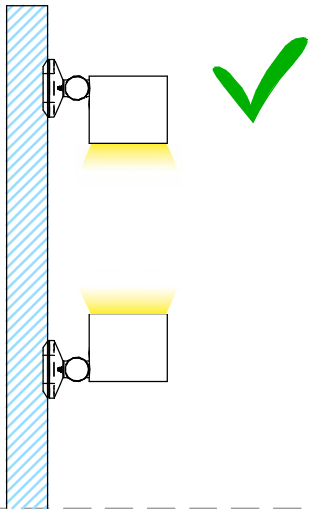

SERIE | *SERIES*: PERISKOP_RM

BRAND: i-LèD

ESEMPIO INSTALLATIVO PREVISTO | *INTENDED INSTALLATION EXAMPLE*

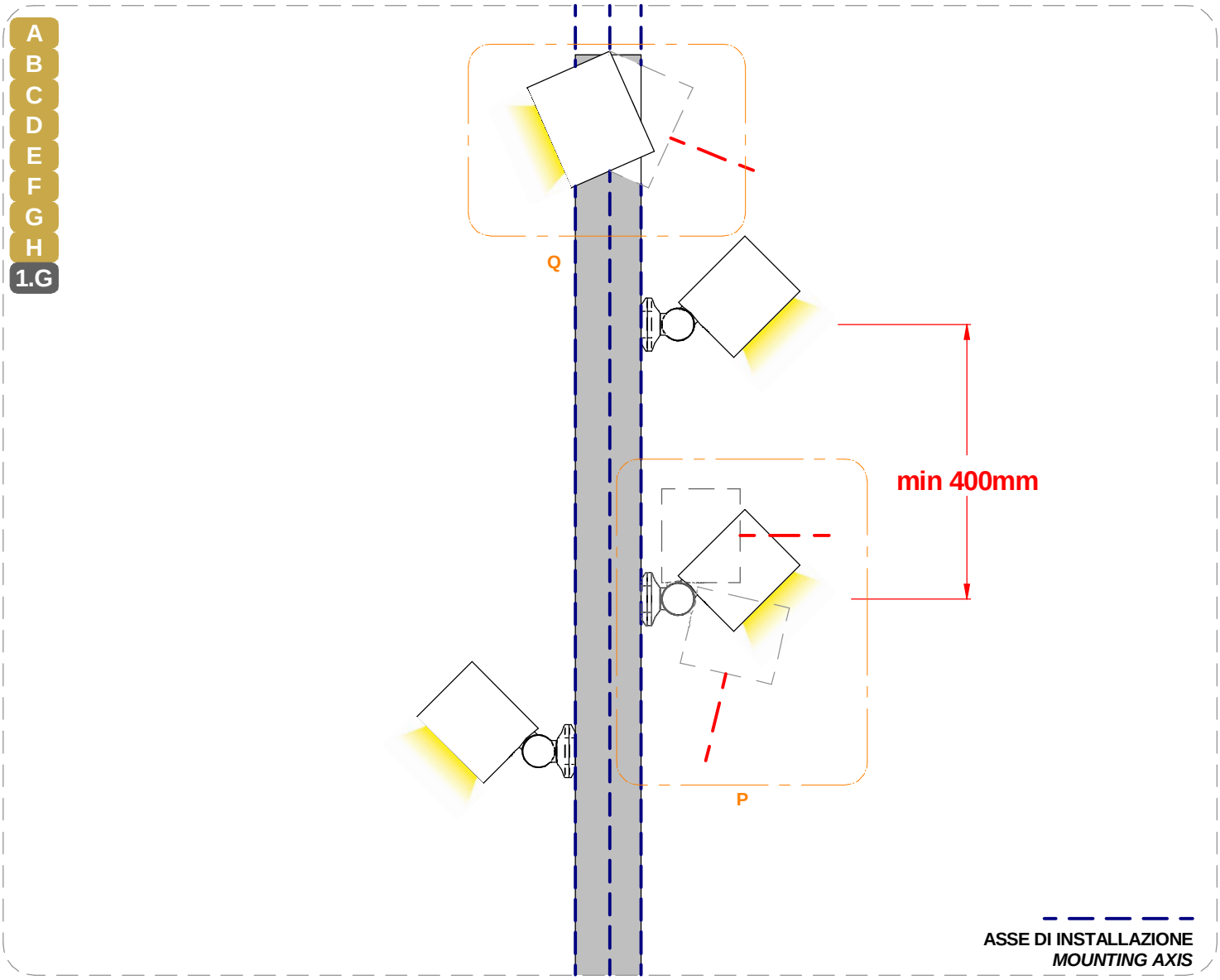

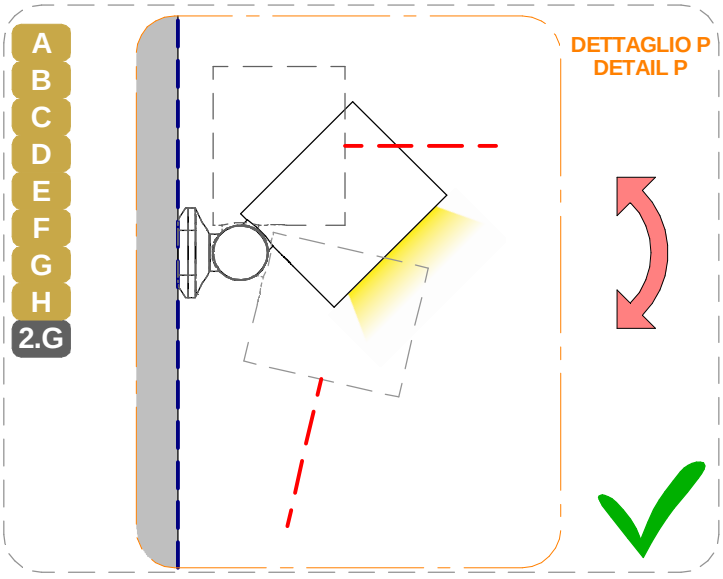

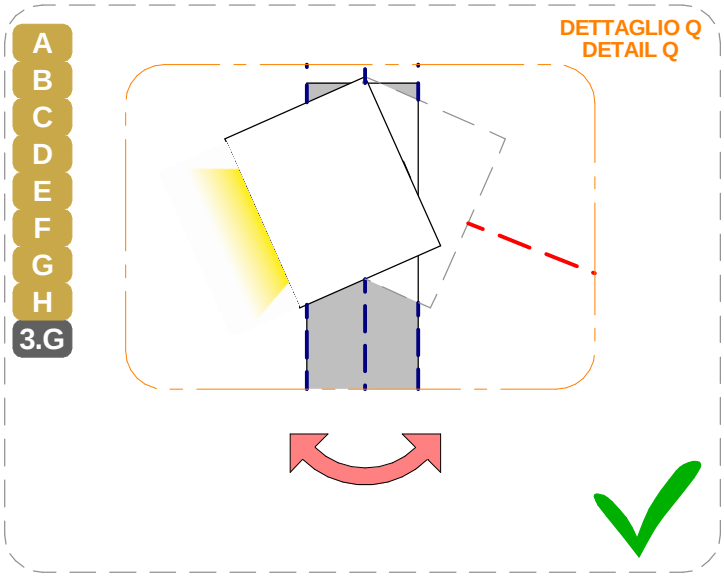

SERIE | *SERIES*: PERISKOP_RM
BRAND: i-LèD

* possibile interferenza meccanica
possible mechanical interference

4.G

L'INSTALLAZIONE DI PIÙ APPARECCHI ALLA STESSA ALTEZZA PUÒ LIMITARE LA BASCULAZIONE A CAUSA DI POSSIBILI INTERFERENZE TRA I PRODOTTI.
INSTALLING MULTIPLE LUMINAIRES AT THE SAME HEIGHT MAY RESTRICT TILTING DUE TO POSSIBLE INTERFERENCE BETWEEN THE LUMINAIRES.

∅ 60
*Non suggerito tra gli accessori disponibili
**Not listed among the available accessories*

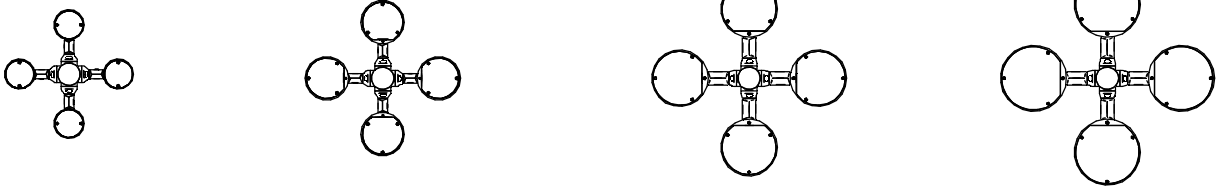

A B | C D | E F * | G H *

5.G

L'INSTALLAZIONE DI PIÙ APPARECCHI ALLA STESSA ALTEZZA PUÒ LIMITARE LA BASCULAZIONE A CAUSA DI POSSIBILI INTERFERENZE TRA I PRODOTTI.
INSTALLING MULTIPLE LUMINAIRES AT THE SAME HEIGHT MAY RESTRICT TILTING DUE TO POSSIBLE INTERFERENCE BETWEEN THE LUMINAIRES.

∅ 102

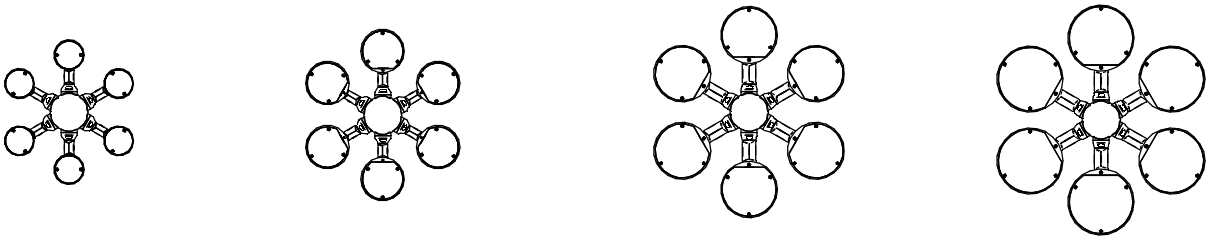

A B | C D * | E F * | G H *

ATTENZIONE | WARNING

GLI ESEMPI DI INSTALLAZIONE SONO PURAMENTE INDICATIVI. LA REALIZZAZIONE DI FORI SUL PALO, SOPRATTUTTO SE MULTIPLI E ALLA STESSA ALTEZZA, PUÒ COMPROMETTERNE LA RESISTENZA STRUTTURALE. LA VERIFICA DELLA STABILITÀ E DELLA CAPACITÀ PORTANTE DEL PALO DOPO LA FORATURA È A CARICO DEL PROGETTISTA O DEL PRODUTTORE DEL PALO. LINEA LIGHT NON SI ASSUME RESPONSABILITÀ PER LA TENUTA STRUTTURALE DEL PALO MODIFICATO.

THE INSTALLATION EXAMPLES ARE FOR REFERENCE ONLY. DRILLING HOLES IN THE POLE, ESPECIALLY MULTIPLE HOLES AT THE SAME HEIGHT, MAY COMPROMISE ITS STRUCTURAL STRENGTH. VERIFICATION OF THE POLE'S STABILITY AND LOAD-BEARING CAPACITY AFTER DRILLING IS THE RESPONSIBILITY OF THE STRUCTURAL DESIGNER OR POLE MANUFACTURER. LINEA LIGHT ACCEPTS NO RESPONSIBILITY FOR THE STRUCTURAL INTEGRITY OF THE MODIFIED POLE

ATTENZIONE | WARNING

SI RAMMENTA COMUNQUE CHE IL CALCOLO E LA VERIFICA DEL PALO E DELLA SUA FONDAZIONE RIMANGONO IN CARICO AD UN TECNICO ABILITATO CHE DOVRÀ EFFETTUARE LE ANALISI IN FUNZIONE DELLA CONFIGURAZIONE SPECIFICA DI INSTALLAZIONE (TIPO DI PALO - TIPO DI ELEMENTO ILLUMINANTE) CHE DELLE CARATTERISTICHE PROPRIE DEL SITO DI INSTALLAZIONE SIA PER QUANTO RIGUARDA L'AZIONE DEL VENTO SIA PER QUANTO L'AZIONE SISMICA NONCHÉ LE ALTRE AZIONI PREVISTE DAL DM 17-01-2018 NORME TECNICHE PER LE COSTRUZIONI 2018

IT IS IMPORTANT TO REMEMBER THAT THE CALCULATION AND VERIFICATION OF THE POLE AND ITS FOUNDATION REMAIN THE RESPONSIBILITY OF A QUALIFIED TECHNICIAN. THIS TECHNICIAN MUST CONDUCT ANALYSES BASED ON THE SPECIFIC INSTALLATION CONFIGURATION (TYPE OF POLE - TYPE OF LIGHTING ELEMENT) AND THE CHARACTERISTICS OF THE INSTALLATION SITE, CONSIDERING BOTH WIND ACTION AND SEISMIC ACTION, AS WELL AS OTHER ACTIONS SPECIFIED BY DM 17-01-2018, "TECHNICAL STANDARDS FOR CONSTRUCTIONS 2018.

SERIE | *SERIES*: PERISKOP_RM

BRAND: i-LèD

CARATTERISTICHE DIMENSIONALI E TECNICHE DEI PALI | *POLE DIMENSIONS AND TECHNICAL SPECIFICATIONS*

TYPE	FINISH	CODE	L [mm]	H ft [mm]	I [mm]	D [mm]	d [mm]	A [mm]	B [mm]	C [mm]	Weight [Kg]	Th. [mm]	T.B. [mm]	Surface [m^2]
CYLINDRICAL	GALVANIZED	98163	5500	5000	500	102	102	1500	600	300	44	3	132x38	1,45
	GALVANIZED	98164	7000	6000	1000	102	102	1800	900	600	64	4	186x45	2,6
CONICAL	GALVANIZED	98150	3500	3000	500	95	60	1500	600	300	21	3	132x38	0,85
	GALVANIZED	98151	4500	4000	500	105	60	1500	600	300	28	3	132x38	1,17
	GALVANIZED	98152	5500	5000	500	115	60	1500	600	300	37	3	132x38	1,51
	GALVANIZED	98153	6800	6000	800	128	60	1800	900	600	48	3	186x45	2,01

PALO CILINDRICO | *CYLINDRICAL POLE*

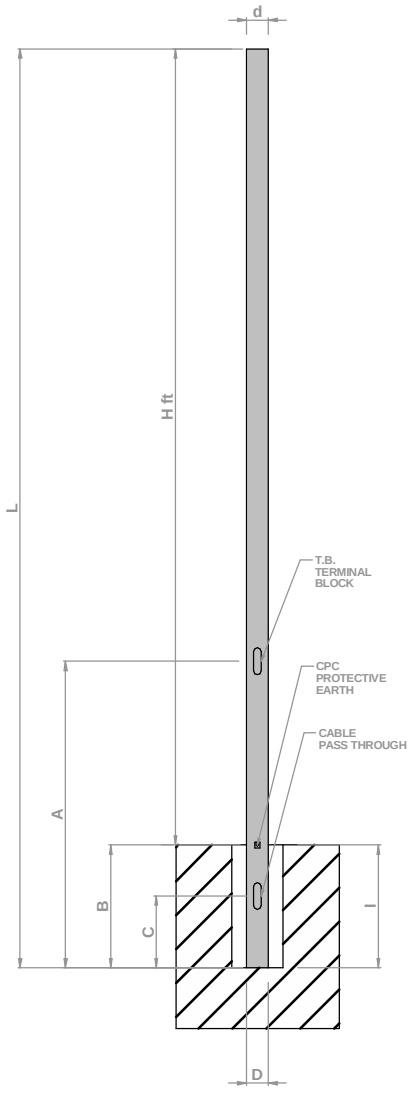

PALO CONICO | *CONICAL POLE*

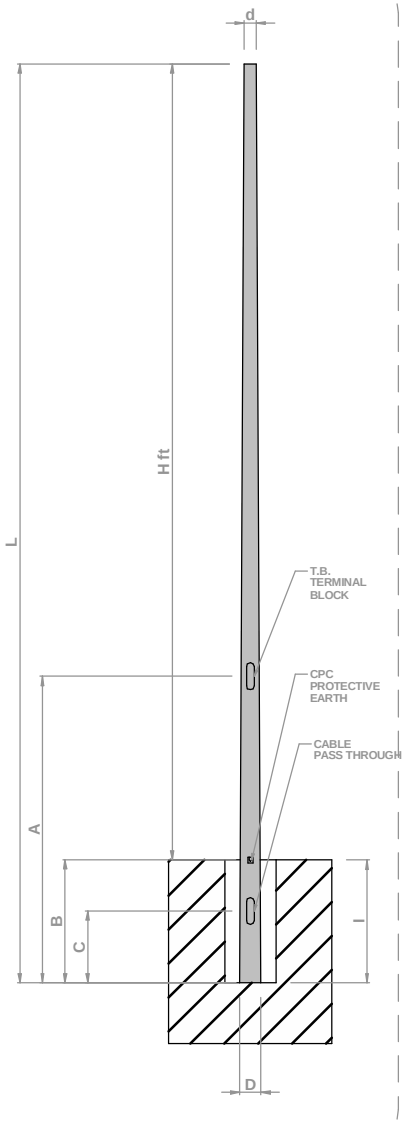

SPORTELLO PER CHIUSURA ASOLA
POLE ACCESS SLOT COVER

82375
L 132mm
T 38mm
83076
L 186mm
T 45mm

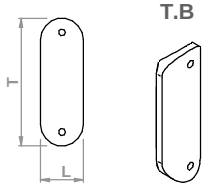

SBRACCIO PER PALO
POLE EXTENSION

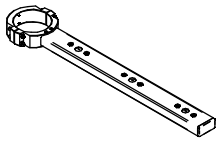

C-F700001 (for Ø60 pole)
C-F700002 (for Ø102 pole)

FORO PASSAGGIO CAVI
CABLE ENTRY HOLE

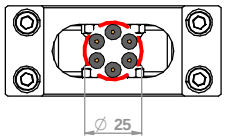

DIAMETRO UTILE
CLEAR DIAMETER

MASSIMO
6 CAVI
MAXIMUM
6 CABLES

SERIE | *SERIES*: PERISKOP_RM
BRAND: i-LèD

* possibile interferenza meccanica
possible mechanical interference

ESEMPI INTALLATIVI SU SBRACCIO / *INSTALLATION EXAMPLES ON POLE BRACKET*

1.H

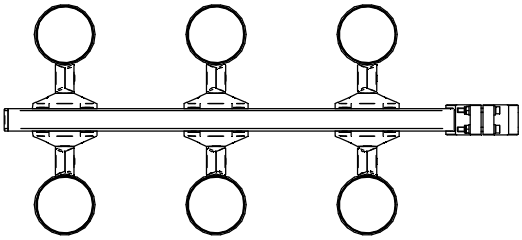

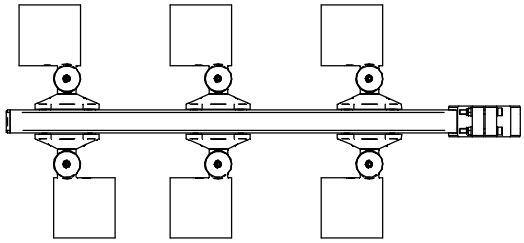

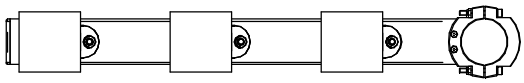

A
B

2.H

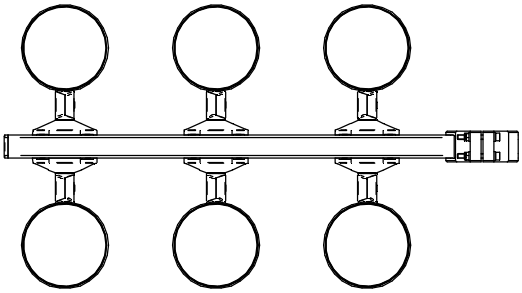

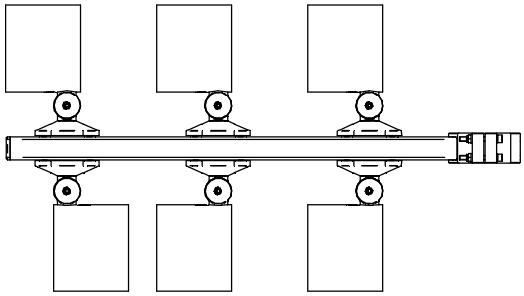

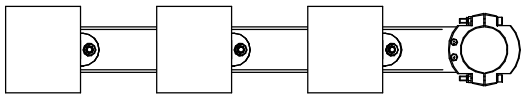

C
D

3.H

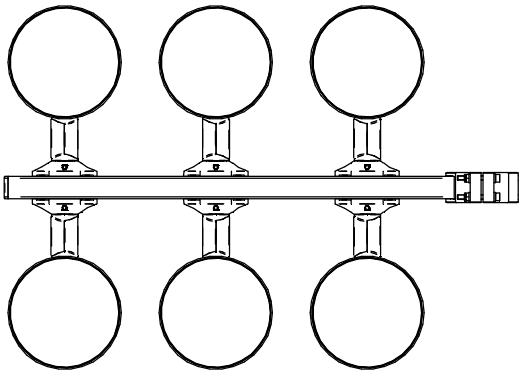

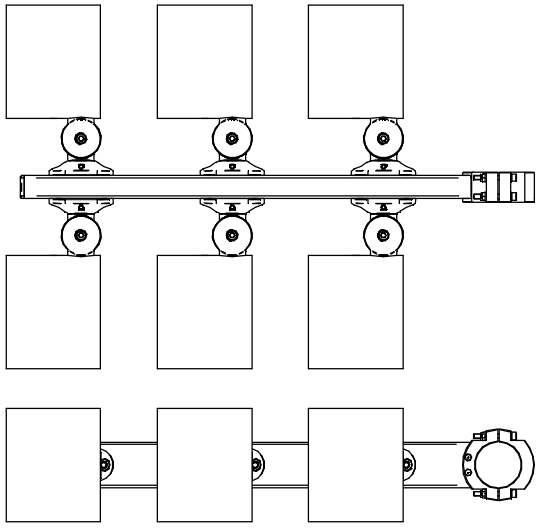

*

E
F

SERIE | *SERIES*: PERISKOP_RM
BRAND: i-LèD

* possibile interferenza meccanica
possible mechanical interference

4.H

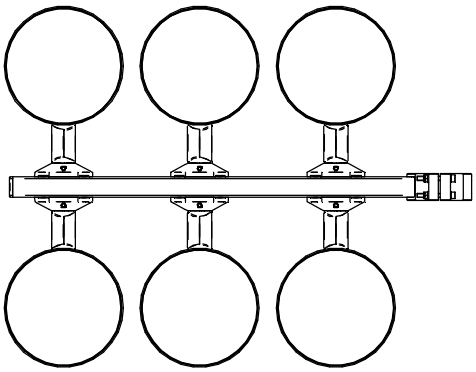

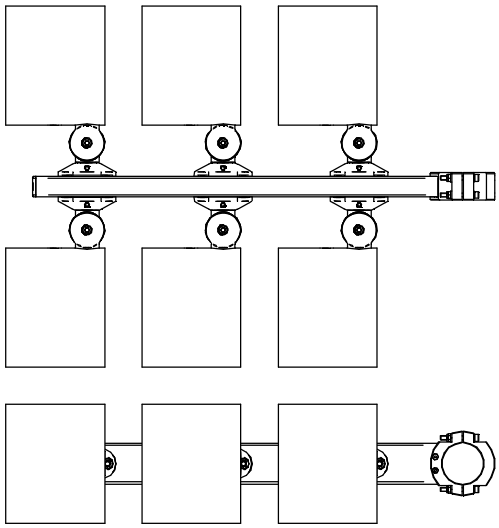

*

G
H

SERIE | *SERIES*: PERISKOP_RM

BRAND: i-LèD

CONNESSIONE IP
IP CONNECTION
non inclusa
not included

ESEMPIO INSTALLAZIONE CON SONDE PER TIRAGGIO CAVI E CAVO NON INCLUSO | *INSTALLATION EXAMPLE USING CABLE PULLING CORDS. CABLE NOT INCLUDED.*

1.I

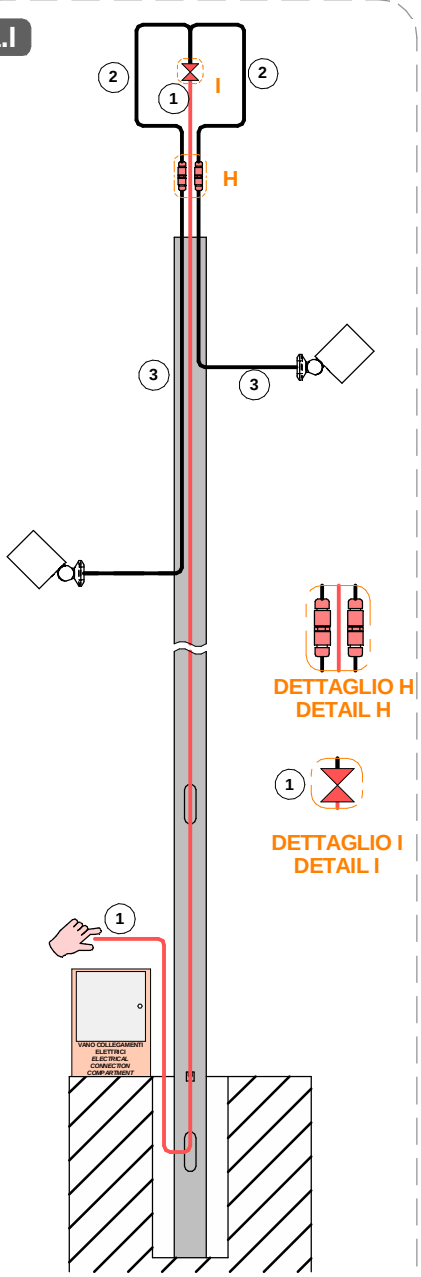

DETTAGLIO H
DETAIL H

DETTAGLIO I
DETAIL I

SE SONO NECESSARIE DELLE LUNGHEZZE DI CAVO MAGGIORI PER L'INSTALLAZIONE DEVONO ESSERE RICHIESTE LUNGHEZZE CAVO CUSTOM

IF LONGER CABLES ARE REQUIRED FOR INSTALLATION, CUSTOM CABLE LENGTHS MUST BE REQUESTED.

1. SONDA PER TIRAGGIO CAVI *CABLE PULLING CORD*
2. *CAVO NON INCLUSO CABLE NOT ICLUDED*
3. CAVO INCLUSO / *INCLUDED CABLE*

1.L

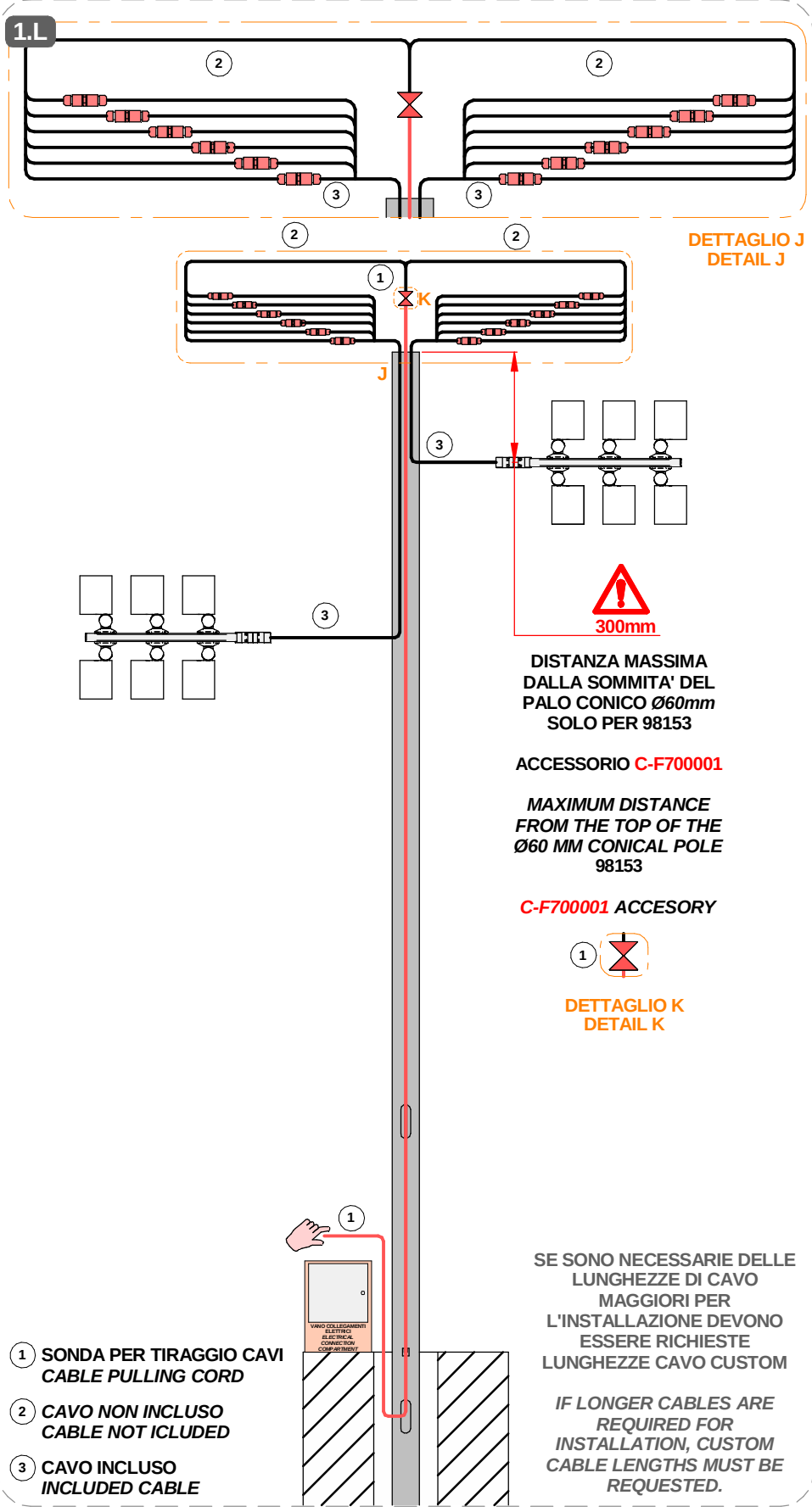

1. SONDA PER TIRAGGIO CAVI *CABLE PULLING CORD*
2. *CAVO NON INCLUSO CABLE NOT ICLUDED*
3. CAVO INCLUSO *INCLUDED CABLE*

SERIE | *SERIES*: PERISKOP_RM

BRAND: i-LèD

CONNESSIONE IP
IP CONNECTION
non inclusa
not included

2.I

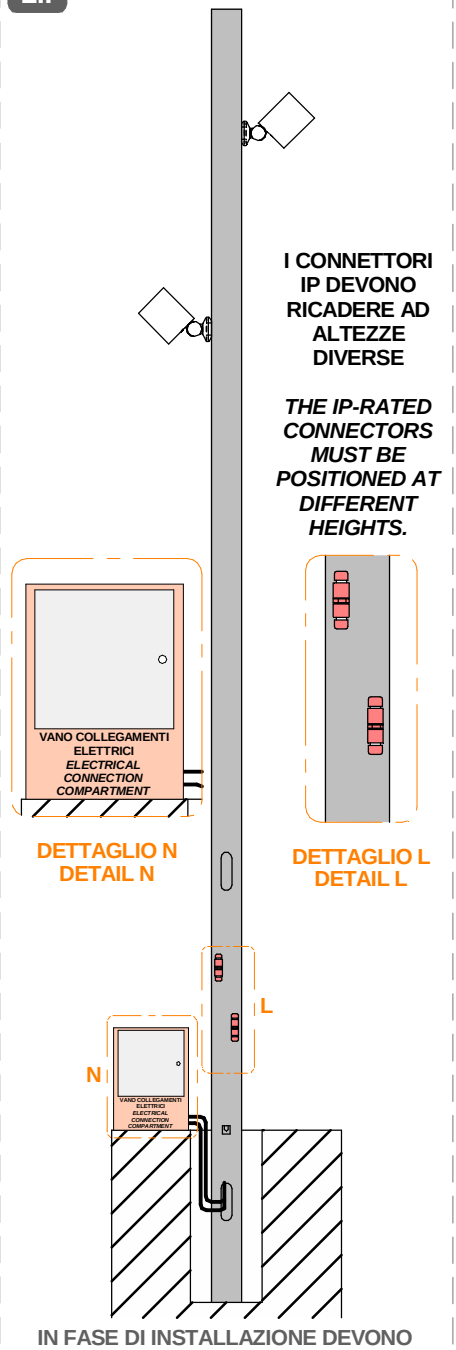

IN FASE DI INSTALLAZIONE DEVONO ESSERE ADOTTATE SOLUZIONI CHE CONSENTANO FUTURE OPERAZIONI DI MANUTENZIONE E SOSTITUZIONE DEI PRODOTTI. LA SCELTA DELLE MODALITÀ DI POSA DEI CAVI E DEL POSIZIONAMENTO DELLE CONNESSIONI RIMANE A CARICO DELL'INSTALLATORE

INSTALLATION MUST ENSURE THAT LUMINAIRES REMAIN ACCESSIBLE FOR FUTURE MAINTENANCE OR REPLACEMENT. THE INSTALLER IS RESPONSIBLE FOR DETERMINING THE APPROPRIATE CABLE ROUTING AND LOCATION OF ELECTRICAL CONNECTIONS.

2.L

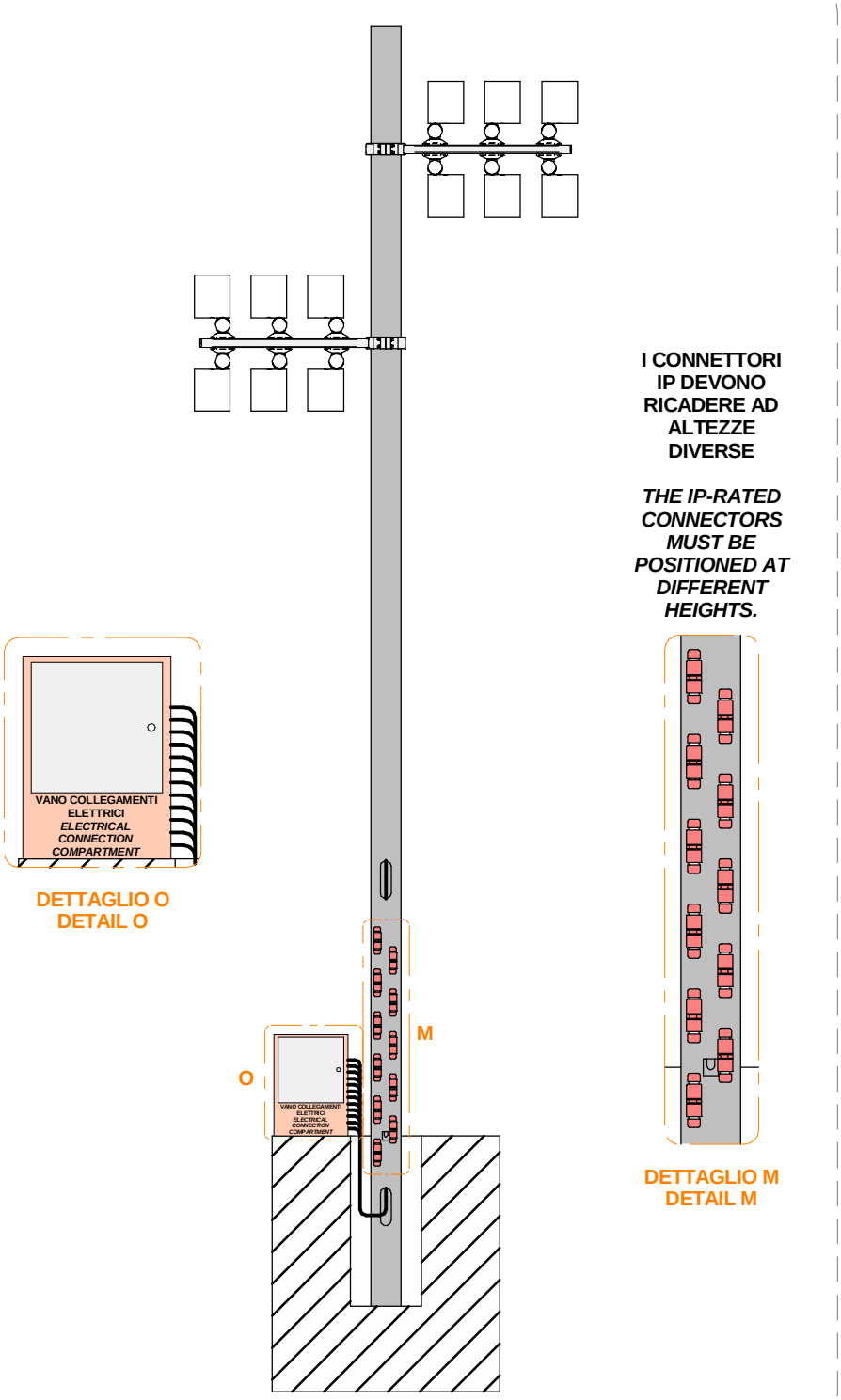

IN FASE DI INSTALLAZIONE DEVONO ESSERE ADOTTATE SOLUZIONI CHE CONSENTANO FUTURE OPERAZIONI DI MANUTENZIONE E SOSTITUZIONE DEI PRODOTTI. LA SCELTA DELLE MODALITÀ DI POSA DEI CAVI E DEL POSIZIONAMENTO DELLE CONNESSIONI RIMANE A CARICO DELL'INSTALLATORE

INSTALLATION MUST ENSURE THAT LUMINAIRES REMAIN ACCESSIBLE FOR FUTURE MAINTENANCE OR REPLACEMENT. THE INSTALLER IS RESPONSIBLE FOR DETERMINING THE APPROPRIATE CABLE ROUTING AND LOCATION OF ELECTRICAL CONNECTIONS.

SERIE | *SERIES*: PERISKOP_RM

BRAND: i-LèD

MARRONE / BROWN = LINEA / *LINE*
AZZURRO / LIGHT BLUE = NEUTRO / *NEUTRAL*
GIALLO-VERDE / YELLOW-GREEN = TERRA / EARTH CPC | PE

CABLAGGIO / *WIRING*

1 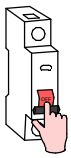

TUTTE LE OPERAZIONI DI COLLEGAMENTO ALLA RETE ELETTRICA DEVONO ESSERE CONDOTTE IN MANCANZA DI TENSIONE

ALL THE WIRING OPERATION MUST BE PERFORMED WITH MCB IN OFF POSITION

2 

SE IL PRODOTTO E' DEFINITO IN CLASSE 1, IL CONDUTTORE DI MESSA A TERRA DI PROTEZIONE DEVE ESSERE SEMPRE COLLEGATO

IF THE FITTING IS CLASS 1 RATED, THE CPC | EARTH | PE CONDUCTOR MUST BE CONNECTED

3 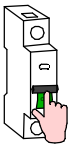

SE L'IMPIANTO E' STATO COMPLETATO ED E' IN SICUREZZA, PUO' ESSERE ALIMENTATO

WHEN THE CIRCUIT IS COMPLETED AND SAFE, MCB CAN BE SET IN ON POSITION



SE IL PRODOTTO E' DEFINITO IN CLASSE 3, IL CIRCUITO SECONDARIO A BASSA TENSIONE DEVE ESSERE COLLEGATO ALL'ALIMENTATORE PRIMA CHE QUESTO SIA SOTTO TENSIONE

IF THE FITTING IS CLASS 3 RATED, THE LOW VOLTAGE CIRCUIT MUST BE WIRED BEFORE THE POWER SUPPLY IS POWERED ON

SE IL CARICO VENISSE COLLEGATO AD ALIMENTATORE SOTTO TENSIONE, I PRODOTTI POTREBBERO DANNEGGIARSI, SUBENDO UN DANNO DA SOVRATENSIONE

IF THE LOAD IS WIRED TO AN ALREADY ON POWER SUPPLY, THE FITTINGS COULD BE DAMAGED BY VOLTAGE SURGE

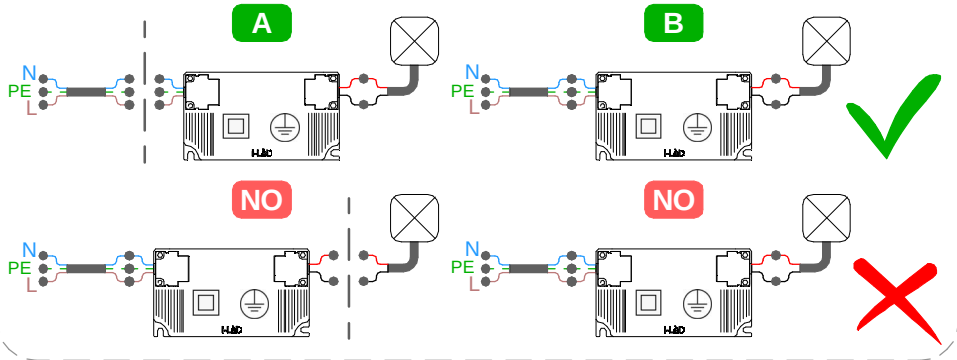



Per ridurre il rischio di strangolamento, il cavo flessibile collegato all'aparecchio deve essere efficacemente fissato alla parete, se si trova all'interno del volume di accessibilità.
To reduce the risk of strangulation, the flexible cable connected to the device must be securely fixed to the wall if it is located within the accessible area.

ASSICURARSI CHE LA CONTROCASSA OD IL PRODOTTO SIANO POSIZIONATI SU UNA SUPEFICE PIANA
MAKE SURE THE OUTER CASING OR THE LIGHT FITTING ARE PLACED ON A FLAT SURFACE

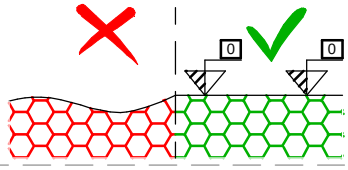

AC

CORRENTE ALTERNATA
MAX. DISTANZA TRA DRIVER ED ULTIMO PRODOTTO | SEZIONE CAVO
ALTERNATE CURRENT
DRIVER TO LAST LIGHT FITTING MAX DISTANCE | WIRE SECTION

SEZIONE *SECTION* [mm2]	1	1,5	2,5
LUNGHEZZA *LENGHT* [m]	50	75	130

* Distanza massima dal driver all'ultimo articolo della linea a massimo carico.
Per lunghezze massime dei cavi effettive,fare riferimento a support@linealight.com
** Maximum distance between LED driver and last device at full load.*
For effective maximum cable lengths,please refer to support@linealight.com

CC

CORRENTE COSTANTE
MAX. DISTANZA TRA DRIVER ED ULTIMO PRODOTTO | SEZIONE CAVO
CONSTANT CURREMT
DRIVER TO LAST LIGHT FITTING MAX DISTANCE | WIRE SECTION

SEZIONE *SECTION* [mm2]	0,5	1	1,5	2,5
LUNGHEZZA *LENGHT* [m]	20	40	60	100

* Distanza massima dal driver all'ultimo articolo della linea a massimo carico.
Per lunghezze massime dei cavi effettive,fare riferimento a support@linealight.com
** Maximum distance between LED driver and last device at full load.*
For effective maximum cable lengths,please refer to

TIPO DI CONNESSIONE
TYPE OF CONNECTION

X: Se il cavo flessibile esterno di questo apparecchio è danneggiato, deve essere sostituito da un cavo speciale, disponibile esclusivamente presso il fabbricante, o il suo servizio di assistenza.
X: If the external flexible cable of this appliance is dameged, it must be replaced with a special cable, which is only avaible from the manufacturer or its service department.

Y: Se il cavo flessibile esterno di questo apparecchio è danneggiato, deve essere sostituito esclusivamente dal fabbricante, dal suo servizio di assistenza o da personale qualificato equivalente, al fine di evitare pericoli.
Y: If the external flexible cable of this appliance is dameged, it must only be replaced by the manufacturer, its service department or equivalent qualified personell in order to avoid danger.

Z: Il cavo flessibile esterno di questo apparecchio non può essere sostituito; se il cavo è danneggiato l'apparecchio deve essere distrutto.
Z: The external flexible cable fo this appliance cannot be replaced; if the cable is dameged, the appliance must be destroyed.



SI PREGA SEGUIRE LE BUONE PRATICHE DI DIMENSIONAMENTO E SEZIONAMENTO DELL'IMPIANTO ELETTRICO, TENENDO PRESENTE: LE CARATTERISTICHE DELL' INTERRUTTORE DIFFERENZIALE ED IL NUMERO DI ARTICOLI COLLEGATI ALLA LINEA ELETTRICA; QUESTO PER AGEVOLARE L'IDENFICAZIONE DI EVENTUALI ANOMALIE SULLA LINEA ELETTRICA

PLEASE FOLLOW THE BEST PRACTICES IN ELECTRICAL SYSTEM DESIGN, PAING ATTENTION TO THE RCCB SWITCH CHARACTERISTICSAND THE NUMBER OF FITTINGS CONNECTED TO THE ELETRICAL LINE; THIS HELPS TO INDETIFY POSSIBLE ANOMALIES ON THE ELETRICAL LINE

SERIE | *SERIES*: PERISKOP_RM

BRAND: i-LèD

MARRONE / BROWN = LINEA / *LINE*
AZZURRO / LIGHT BLUE = NEUTRO / *NEUTRAL*
GIALLO-VERDE / YELLOW-GREEN = TERRA / EARTH CPC | PE

ELETTRONICA / *ELECTRIONICS*

DALI Power Supply



99309
99310
C-E300002

Scene COM EVO



83146

Optidimm RGBW | DW

C-E500004
C-E500005
C-E500006
C-E500007
C-E500008
C-E500009
C-E500010



DALI 2 | DT8

OPTI Touch 4"



C-E700019 + 83009 (driver)

OPTI Touch 7"



C-E700020 + 83009 (driver)

DALI XC

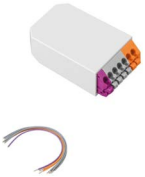

99311

STICK DE3



99234/99235 + 99184 (driver)
98140 (controcassa/casing)

STICK GU1



99045/99046 + 99184 (driver)
98140 (controcassa/casing)

SLESA U11



83243 + 83244 (driver)
84869 (connettore/*connector* XLR 3 pin)

DINA DR2



C-E700046

REAL-T PRO



C-E500024

Lumiquad PRO



83187

CAVO DMX / *DMX CABLE*



84865

SMART PRO



C-E700003
C-W600001 (telecomando, remote)

SERIE | *SERIES*: PERISKOP_RM

BRAND: i-LèD

MARRONE / BROWN = LINEA / *LINE*
AZZURRO / LIGHT BLUE = NEUTRO / *NEUTRAL*
GIALLO-VERDE / YELLOW-GREEN = TERRA / EARTH CPC | PE

MCB **N° MAX** ***DEVICES***

N° DI PRODOTTI PER MAGNETORTERMICO

N° OF LIGHT FITTINGS PER MCB

CODICE *CODE*	B10	B16	B20	C10	C16	C20
C01147	18	30	37	31	50	62
C01652	30	48	60	77	123	154
C01149	9	16	20	16	27	33
C01653	30	48	60	77	123	154
C01151	17	28	36	29	48	60
C01654	30	48	60	77	123	154
C01153	17	28	36	29	48	60
C01655	30	48	60	77	123	154
C01182	9	16	20	16	27	33
C01183	46	74	93	74	119	149
C01184	23	37	47	39	63	78
C01185	44	71	89	71	114	142
C01186	8	14	18	14	24	30
C01187	44	71	89	71	114	142
C01188	8	14	18	14	24	30
C01189	44	71	89	71	114	142
C01218	16	25	31	25	40	50
C01219	16	25	31	25	70	50
C01220	18	30	37	31	50	62
C01221	18	30	37	31	50	62
C01222	16	25	31	25	40	50
C01223	16	25	31	25	70	50
C01224	18	30	37	31	50	62
C01225	16	25	31	25	70	50
C01234	18	30	37	31	50	62
C01235	18	30	37	31	50	62
C01236	13	21	27	22	36	45
C01237	13	21	27	22	36	45
C01238	13	21	27	22	36	45
C01239	13	21	27	22	36	45
C01421	18	30	37	31	50	62
C01664	30	48	60	77	123	154
C01423	9	16	20	16	27	33
C01665	30	48	60	77	123	154
C01425	17	28	36	29	48	60
C01666	30	48	60	77	123	154
C01427	17	28	36	29	48	60
C01667	30	48	60	77	123	154
C01447	9	16	20	16	27	33
C01448	46	74	93	74	119	149
C01449	23	37	47	39	63	78
C01450	44	71	89	71	114	142
C01451	8	14	18	14	24	30
C01452	44	71	89	71	114	142
C01453	8	14	18	14	24	30
C01454	44	71	89	71	114	142
C01474	16	25	31	25	40	50
C01475	16	25	31	25	70	50
C01476	18	30	37	31	50	62
C01477	18	30	37	31	50	62
C01478	16	25	31	25	40	50
C01479	13	21	27	22	36	45
C01480	18	30	37	31	50	62
C01481	13	21	27	22	36	45
C01490	18	30	37	31	50	62
C01491	18	30	37	31	50	62
C01492	13	21	27	22	36	45
C01493	13	21	27	22	36	45
C01494	13	21	27	22	36	45
C01495	13	21	27	22	36	45

CONNETTORI IP / *IP CONNECTORS*

Junction Box | Gel
2 ways
IP68
Ø4,8- 6mm



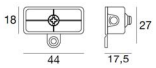

98989 2x0.75mm^2

Junction Box
2 ways
IP68
Ø7-13.5mm



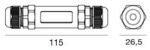

84893 2x0.5mm^2 - 2x2.5mm^2

Junction Box
2 ways
IP68
Ø3-8mm



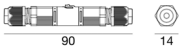

98990 2x0.25mm^2 - 2x1mm^2

Junction Box | Gel
4 ways
IP68
Ø6.5- 12mm



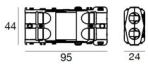

84894 4x1.5mm^2

Junction Box | Gel
2 ways
IP68
Ø5.5-10mm





98991 3x1.5mm^2

SERIE | *SERIES*: PERISKOP_RM

BRAND: i-LèD

MARRONE / BROWN = LINEA / *LINE*
AZZURRO / LIGHT BLUE = NEUTRO / *NEUTRAL*
GIALLO-VERDE / YELLOW-GREEN = TERRA / EARTH CPC | PE

CABLAGGIO IN PARALLELO | *PARALLEL WIRING*
TENSIONE DI RETE | *MAINS VOLTAGE*

AC

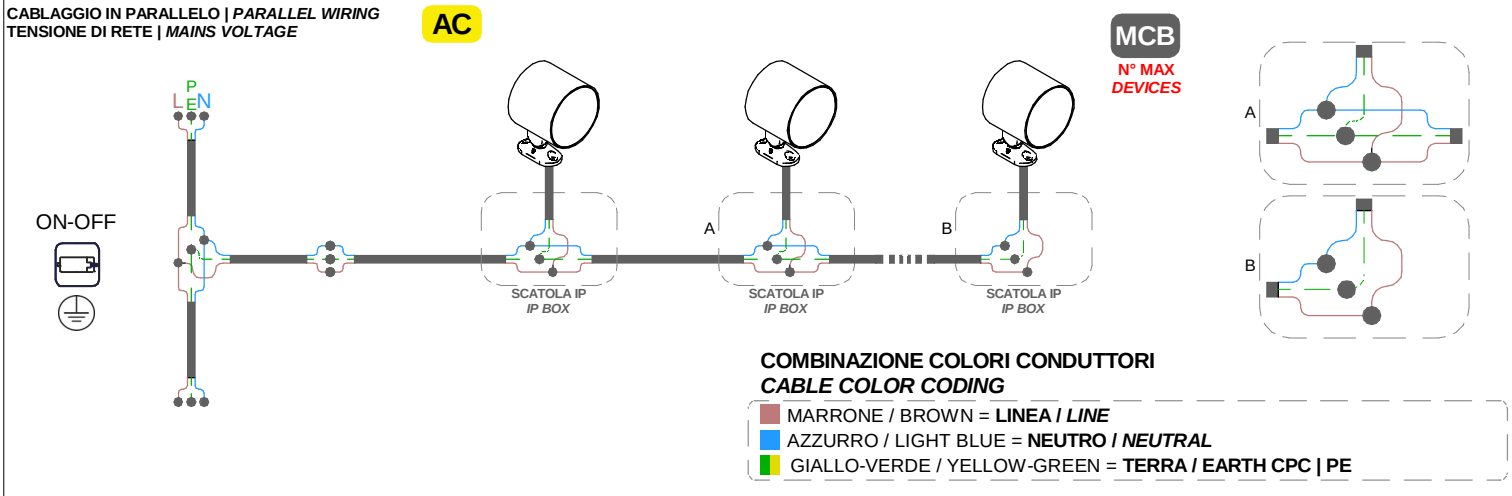

COMBINAZIONE COLORI CONDUTTORI
CABLE COLOR CODING

MARRONE / BROWN = **LINEA / *LINE***
AZZURRO / LIGHT BLUE = **NEUTRO / *NEUTRAL***
GIALLO-VERDE / YELLOW-GREEN = **TERRA / EARTH CPC | PE**

CABLAGGIO IN PARALLELO | *PARALLEL WIRING*
TENSIONE DI RETE | *MAINS VOLTAGE*

AC

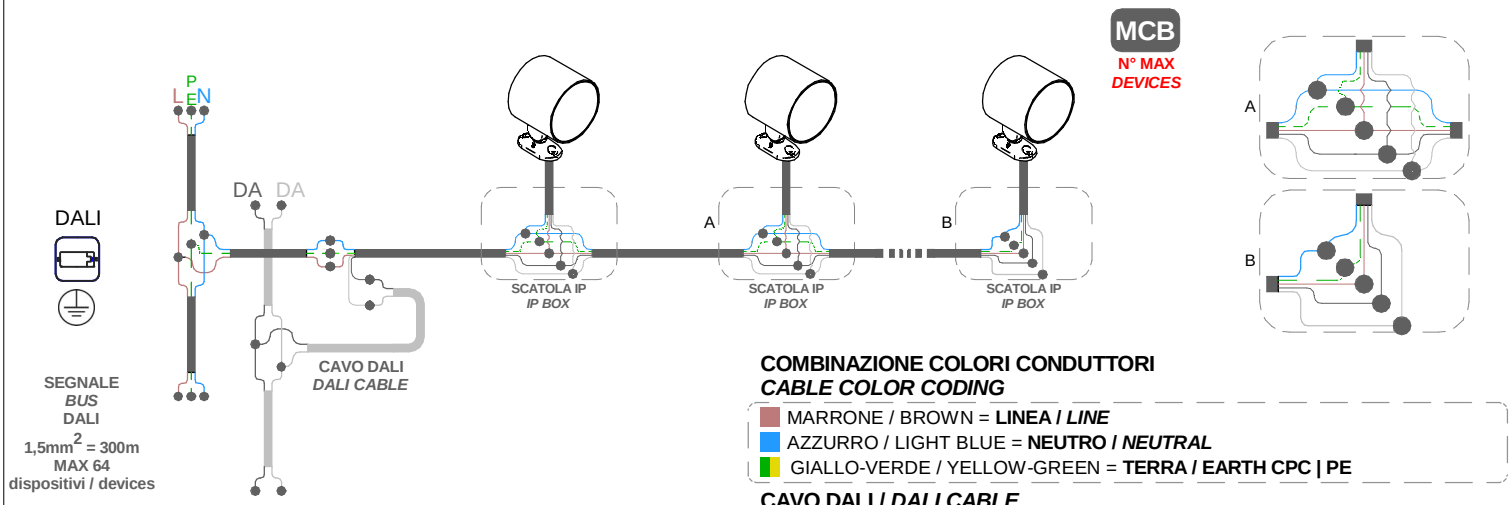

COMBINAZIONE COLORI CONDUTTORI
CABLE COLOR CODING

MARRONE / BROWN = **LINEA / *LINE***
AZZURRO / LIGHT BLUE = **NEUTRO / *NEUTRAL***
GIALLO-VERDE / YELLOW-GREEN = **TERRA / EARTH CPC | PE**

CAVO DALI / *DALI CABLE*

DALI
GRIGIO/ *GREY* = **DALI 1**
GRIGIO CHIARO / *LIGHT GREY* = **DALI 2**

CABLAGGIO IN PARALLELO | *PARALLEL WIRING*
TENSIONE DI RETE | *MAINS VOLTAGE*

AC

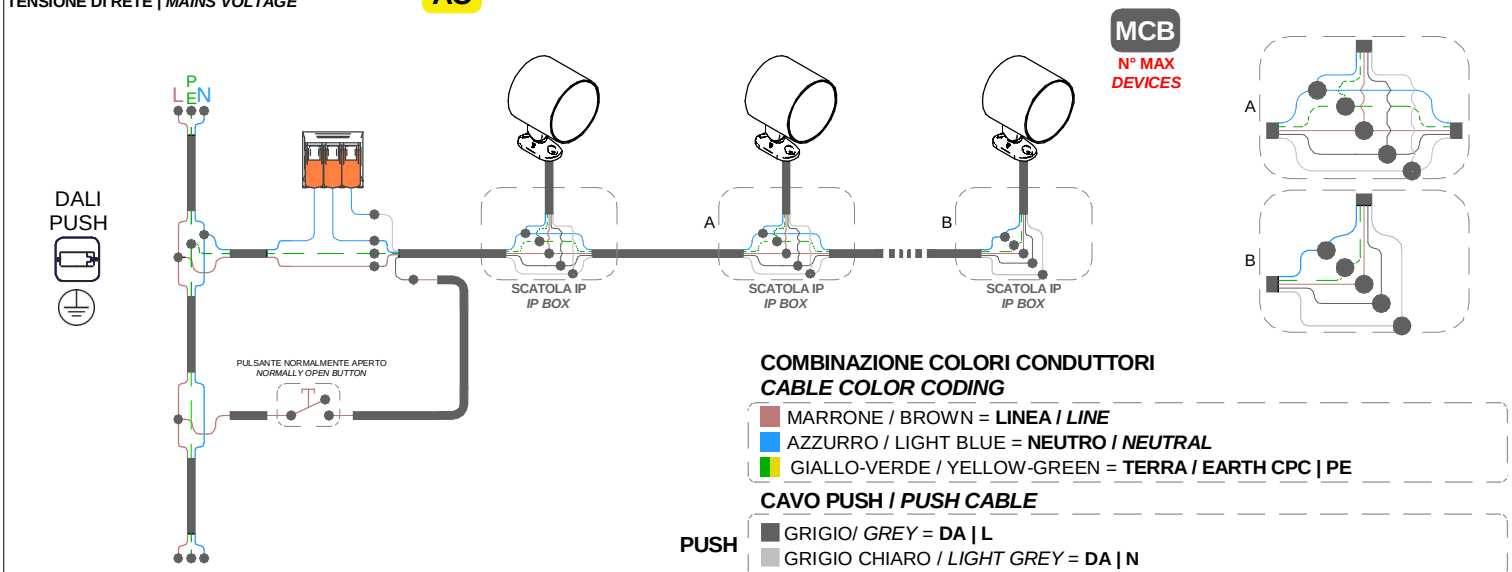

COMBINAZIONE COLORI CONDUTTORI
CABLE COLOR CODING

MARRONE / BROWN = **LINEA / *LINE***
AZZURRO / LIGHT BLUE = **NEUTRO / *NEUTRAL***
GIALLO-VERDE / YELLOW-GREEN = **TERRA / EARTH CPC | PE**

CAVO PUSH / *PUSH CABLE*

PUSH
GRIGIO/ *GREY* = **DA | L**
GRIGIO CHIARO / *LIGHT GREY* = **DA | N**

SERIE | *SERIES*: PERISKOP_RM

BRAND: i-LèD

MARRONE / BROWN = LINEA / *LINE*
AZZURRO / LIGHT BLUE = NEUTRO / *NEUTRAL*
GIALLO-VERDE / YELLOW-GREEN = TERRA / EARTH CPC | PE

RGBW CENTRALINA SMART *SMART CONTROLLER*

CC

CABLAGGIO IN SERIE CORRENTE COSTANTE *SERIES WIRING CONSTANT CURRENT*

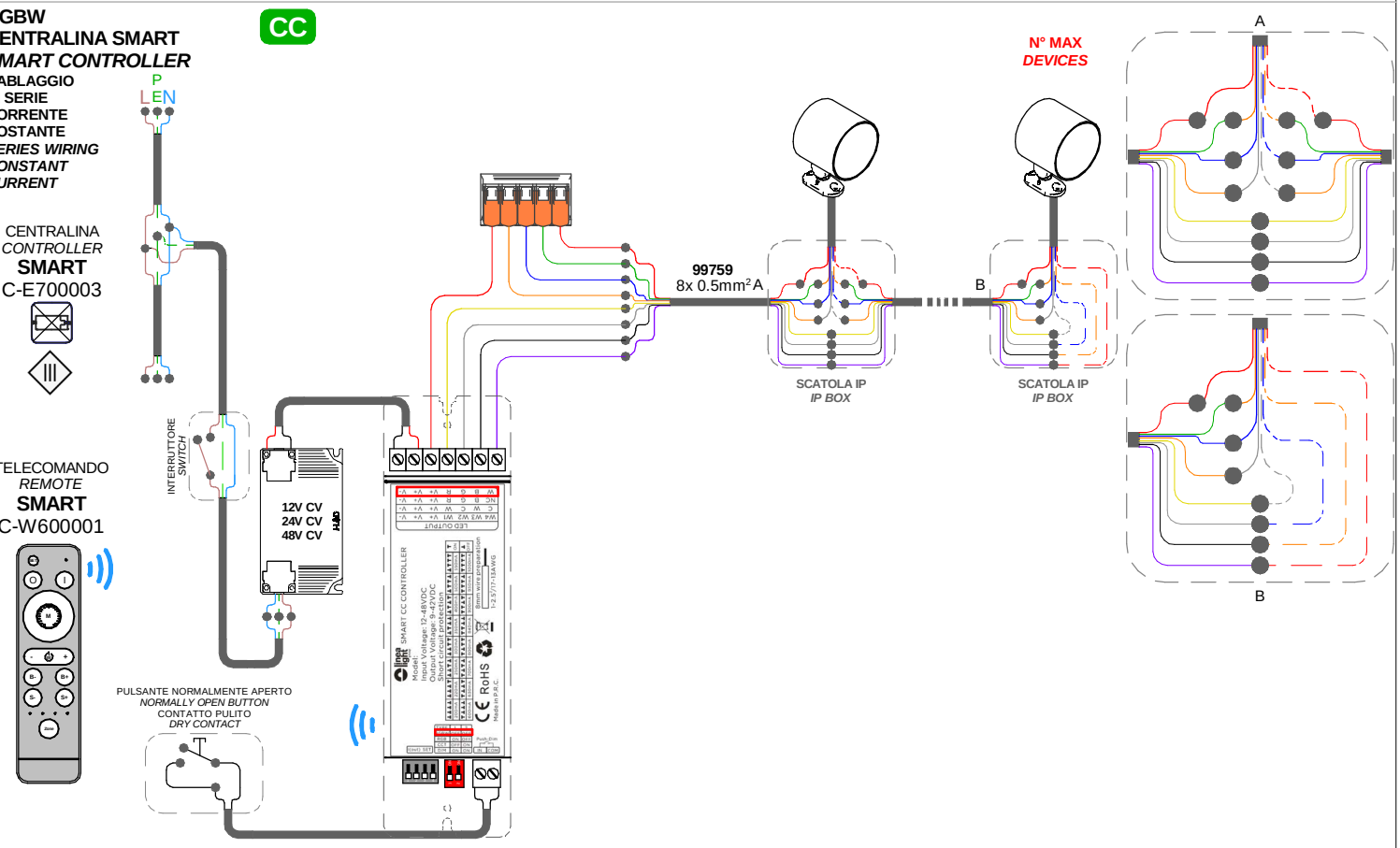

RGBW CENTRALINA DALI 2 DT8 *DALI 2 DT8 CONTROLLER*

CC

CABLAGGIO IN SERIE | CORRENTE COSTANTE *SERIES WIRING | CONSTANT CURRENT*

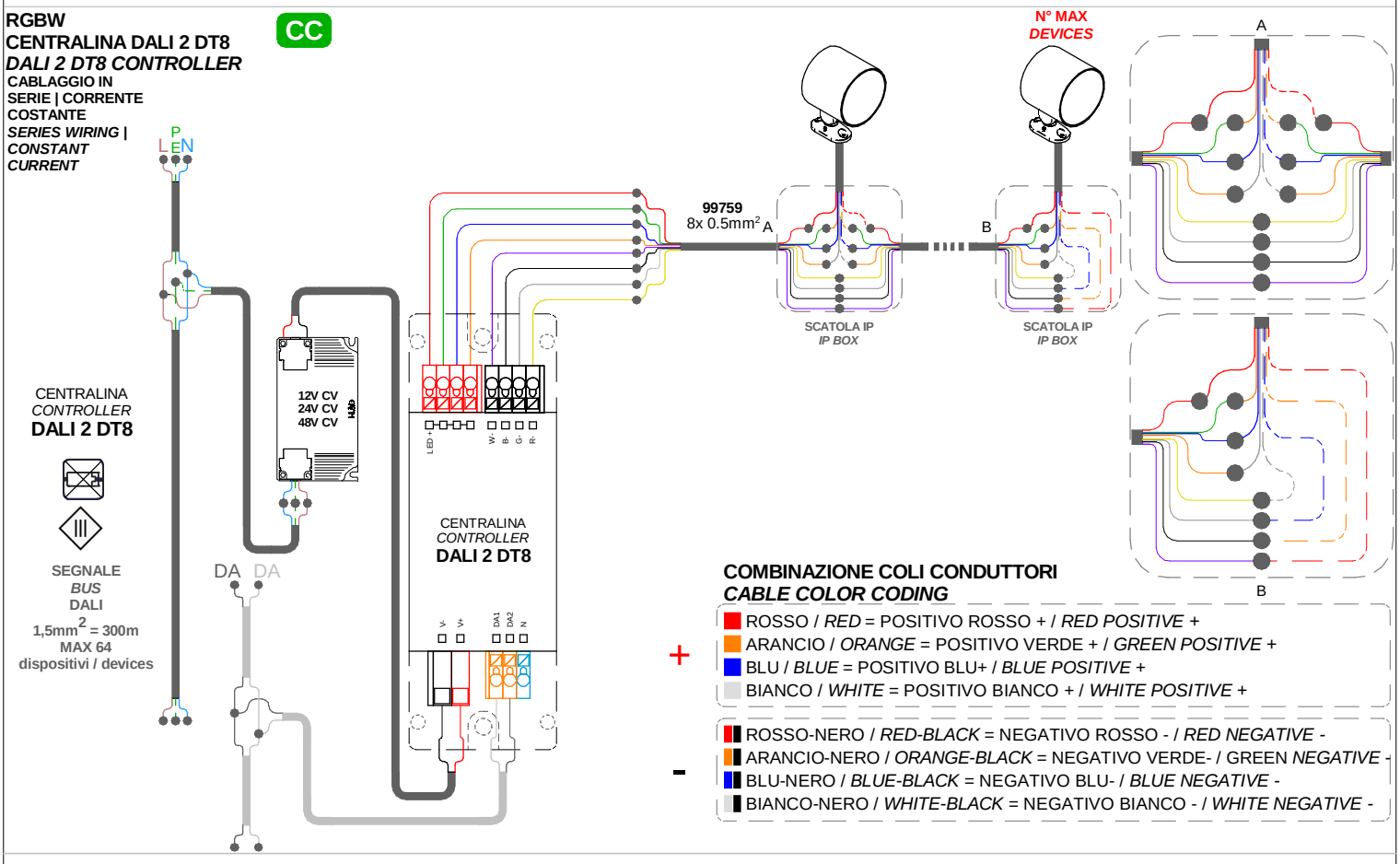

COMBINAZIONE COLI CONDUTTORI *CABLE COLOR CODING*

\+
- ROSSO / *RED* = POSITIVO ROSSO + / *RED POSITIVE* +
- ARANCIO / *ORANGE* = POSITIVO VERDE + / *GREEN POSITIVE* +
- BLU / *BLUE* = POSITIVO BLU+ / *BLUE POSITIVE* +
- BIANCO / *WHITE* = POSITIVO BIANCO + / *WHITE POSITIVE* +

\-
- ROSSO-NERO / *RED-BLACK* = NEGATIVO ROSSO - / *RED NEGATIVE* -
- ARANCIO-NERO / *ORANGE-BLACK* = NEGATIVO VERDE- / GREEN *NEGATIVE* -
- BLU-NERO / *BLUE-BLACK* = NEGATIVO BLU- / *BLUE NEGATIVE* -
- BIANCO-NERO / *WHITE-BLACK* = NEGATIVO BIANCO - / *WHITE NEGATIVE* -

SERIE | *SERIES*: PERISKOP_RM

BRAND: i-LèD

MARRONE / BROWN = LINEA / *LINE*
AZZURRO / LIGHT BLUE = NEUTRO / *NEUTRAL*
GIALLO-VERDE / YELLOW-GREEN = TERRA / EARTH CPC | PE

RGBW
CENTRALINA DMX
DMX CONTROLLER

CC

CABLAGGIO IN SERIE | CORRENTE COSTANTE
SERIES WIRING | CONSTANT CURRENT

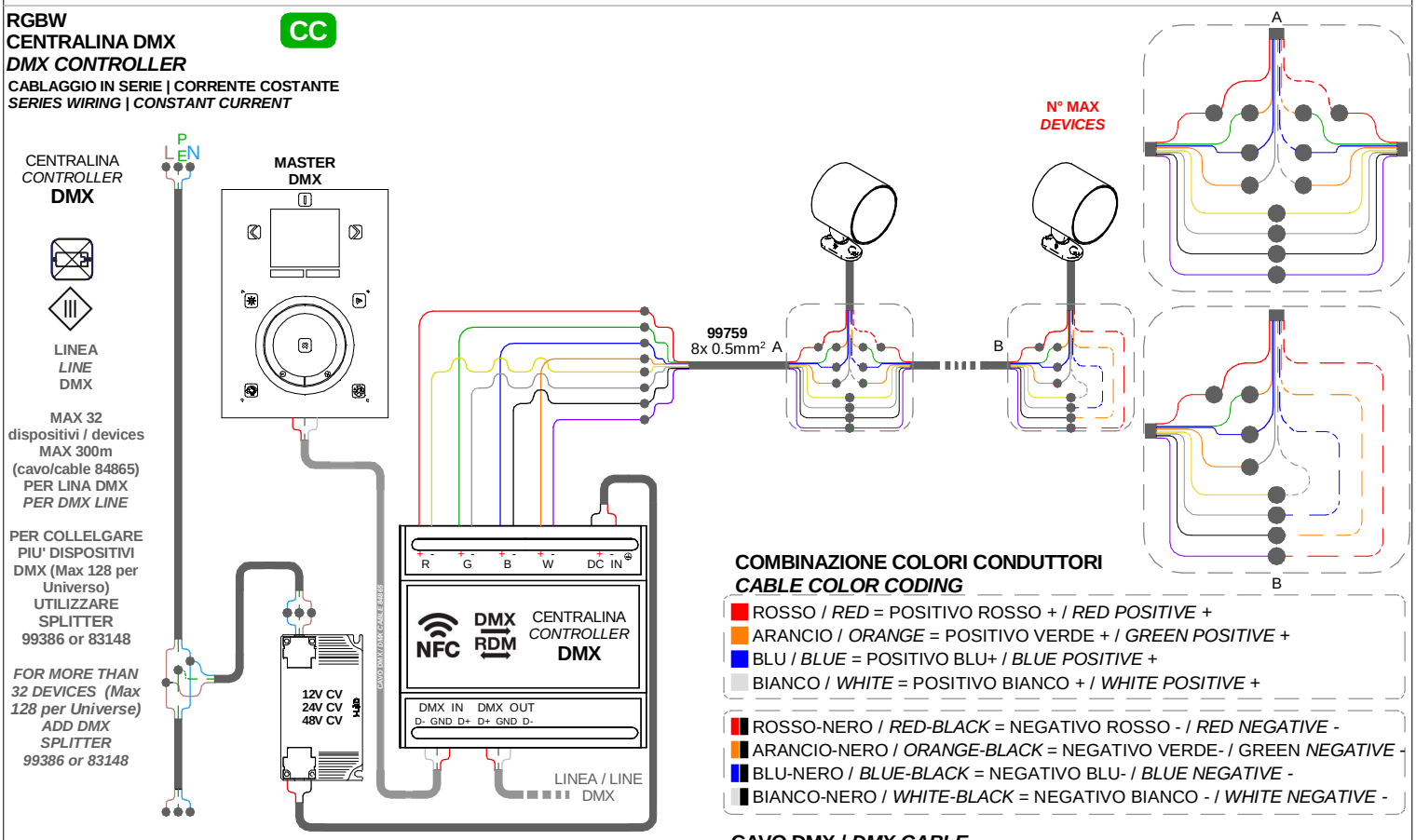

COMBINAZIONE COLORI CONDUTTORI
CABLE COLOR CODING

- ROSSO / *RED* = POSITIVO ROSSO + / *RED POSITIVE* +
- ARANCIO / *ORANGE* = POSITIVO VERDE + / *GREEN POSITIVE* +
- BLU / *BLUE* = POSITIVO BLU+ / *BLUE POSITIVE* +
- BIANCO / *WHITE* = POSITIVO BIANCO + / *WHITE POSITIVE* +

- ROSSO-NERO / *RED-BLACK* = NEGATIVO ROSSO - / *RED NEGATIVE* -
- ARANCIO-NERO / *ORANGE-BLACK* = NEGATIVO VERDE- / GREEN *NEGATIVE* -
- BLU-NERO / *BLUE-BLACK* = NEGATIVO BLU- / *BLUE NEGATIVE* -
- BIANCO-NERO / *WHITE-BLACK* = NEGATIVO BIANCO - / *WHITE NEGATIVE* -

CAVO DMX / *DMX CABLE*

DMX
- ROSSO / RED = **DMX POSITIVO + / DMX POSITIVO +**
- CALZA / SHIELD = **DMX GND**
- BIANCO / WHITE = **DMX NEGATIVO - / DMX NEGATIVE -**

DRIVER TENSIONE COSTANTE
CV | *CONSTANT VOLTAGE*
DRIVER CV [V]

CODICE CODE	TENSIONE *VOLTAGE* [V]	POWER [W]
83010	12V	60
83013		120
99371	24V	50
84700		75
99374		
99331		150
99786		240
99784	48V	150
99785		240

N° MAX *DEVICES* **N° DI PRODOTTI COLLEGAMENTO IN SERIE | *N° OF LIGHT SERIES WIRING***

CODICE CODE	DIMMING	CONTROLLER	POWER DC [W]	POWER SUPPLY CV [V] 12V	24V	48V
C01154; C01428	SMART RF	C-E700003	8	3	4-6	7-14
	DALI DT8	C-E500010	2	1-3	1-7	1-15
	DMX	83187	8	1-3	2-7	4-15
		C-E700046	8	-	2-6	3-12
C01190; C01455	SMART RF	C-E700003	18	1	2	3-4
	DALI DT8	C-E500009	4,5	1	1-2	1-5
	DMX	83187	18	1	1-2	2-5
		C-E700046	18	-	1-2	1-5
C01226; C01482	SMART RF	C-E700003	38	-	-	1
	DALI DT8	C-E500008	9,5	-	-	1
	DMX	83187	38	-	-	1
		C-E700046	38	-	-	1
C01240; C01496	SMART RF	C-E700003	48	-	-	1
	DALI DT8	C-E500009	12	-	-	1
	DMX	83187	48	-	-	1
		C-E700046	48	-	-	1