linea light group	**ISTRUZIONI DI MONTAGGIO** *MOUNTING INSTRUCTIONS*	**REVISIONE N°.** *REVISION N°.*	**DATA**
		Rev. 11	7/20/2026

LED-FGI904

SERIE / *SERIES*: BUZZER

BRAND: i-LèD



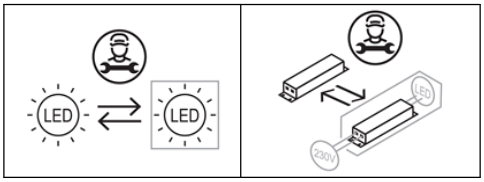

PAG. 6

DIMENSIONI / DIMENSIONS

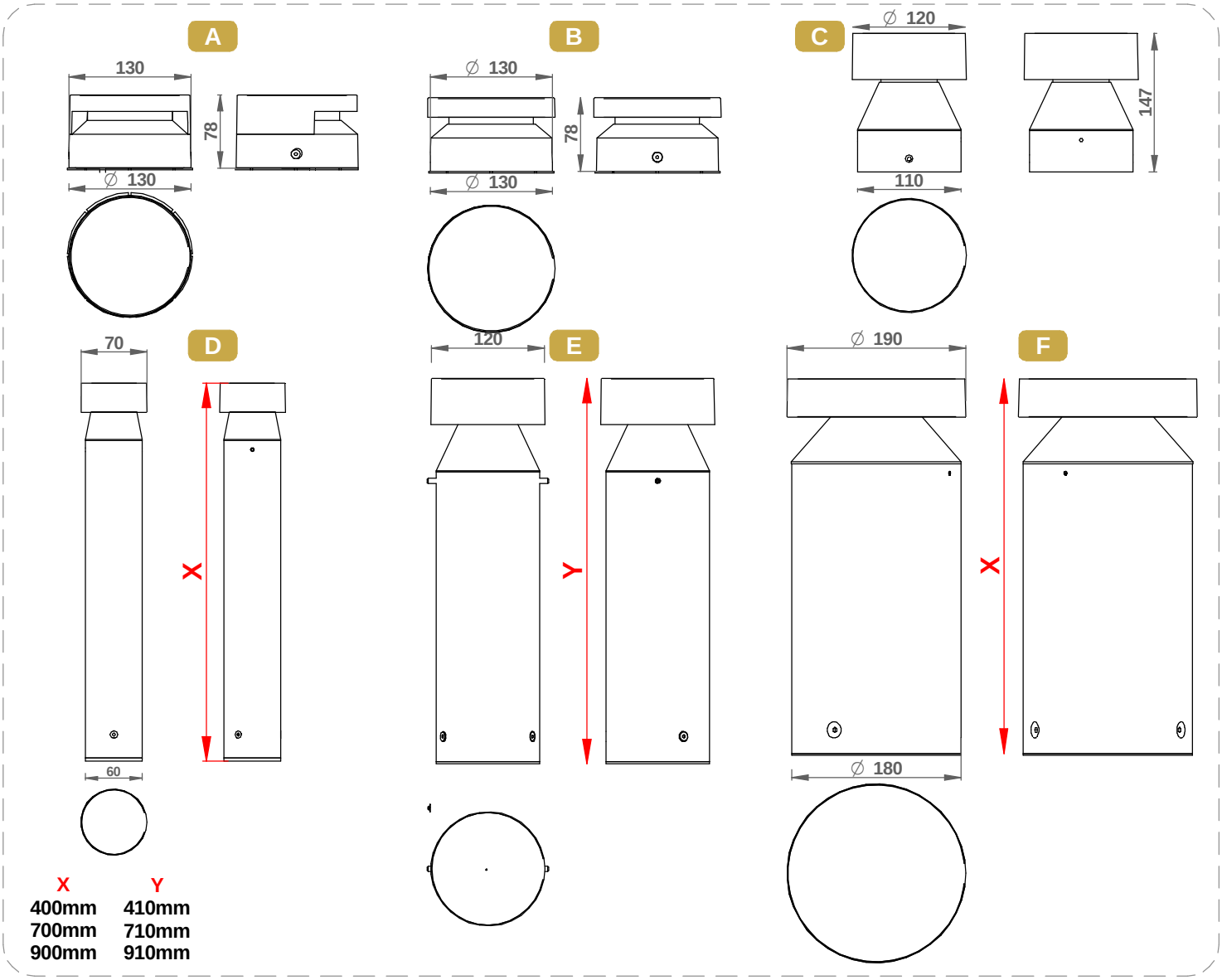

X	Y
400mm	410mm
700mm	710mm
900mm	910mm

SERIE / *SERIES*: BUZZER

BRAND: i-LèD

DIMENSIONI BASI DI FISSAGGIO / *BASE PLATE DIMENSIONS*

BUZZER Ø130

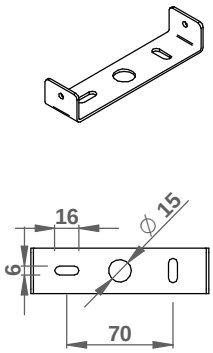

A **B**

BUZZER Ø120 H.145

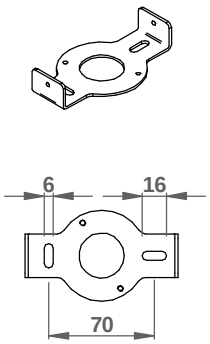

C

BUZZER Ø70

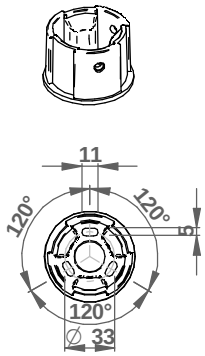

D

BUZZER Ø120

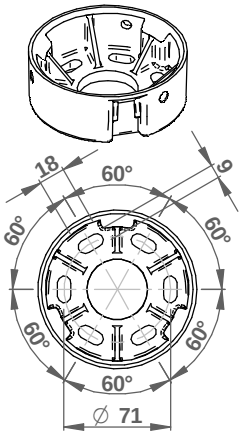

E

BUZZER Ø190

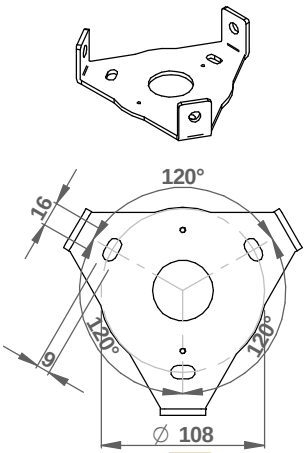

F

SPECIFICHE PRODOTTI - CODICI | *PRODUCTS SPECIFICATION - CODES*

CODE	Input [V]	Dimensions [mm]	Power [W]	Voltage [V]	Current [mA]	Weight [Kg]	Walk Over	Drive Over [Kg]	Safety Class	IP	CRI	CCT [K°] - Energy Class				N° Light Source
												2200	2700	3000	4000	
76874	220-240	400xø70	7			0,85	No	-	**1**	65	80			E	E	1
76875	220-240	400xø70	7			0,85	No	-	**1**	65	80			E	E	1
76876	220-240	400xø70	7			0,85	No	-	**1**	65	80			E	E	1
76878	220-240	700xø70	7			1,285	No	-	**1**	65	80			E	E	1
76879	220-240	700xø70	7			1,285	No	-	**1**	65	80			E	E	1
76880	220-240	700xø70	7			1,285	No	-	**1**	65	80			E	E	1
76882	220-240	900xø70	7			1,575	No	-	**1**	65	80			E	E	1
76883	220-240	900xø70	7			1,575	No	-	**1**	65	80			E	E	1
76884	220-240	900xø70	7			1,575	No	-	**1**	65	80			E	E	1
C00007	-	400xø70	8,5			0,85	No	-	**2**	65	80	D	E	E	E	1
C00008	-	700xø70	8,5			1,285	No	-	**2**	65	80	D	E	E	E	1
C00009	-	900xø70	8,5			1,575	No	-	**2**	65	80	D	E	E	E	1
76886	220-240	145xø120	7			0,7	No	-	**1**	65	80			E	E	1
76887	220-240	145xø120	7			0,7	No	-	**1**	65	80			E	E	1
76888	220-240	145xø120	7			0,7	No	-	**1**	65	80			E	E	1
76890	220-240	410xø120	10			1,35	No	-	**1**	65	80			E	E	1
76891	220-240	410xø120	10			1,35	No	-	**1**	65	80			E	E	1
76892	220-240	410xø120	10			1,35	No	-	**1**	65	80			E	E	1
76894	220-240	710xø120	10			1,9	No	-	**1**	65	80			E	E	1
76895	220-240	710xø120	10			1,9	No	-	**1**	65	80			E	E	1
76896	220-240	710xø120	10			1,9	No	-	**1**	65	80			E	E	1
76898	220-240	910xø120	10			2,3	No	-	**1**	65	80			E	E	1
76899	220-240	910xø120	10			2,3	No	-	**1**	65	80			E	E	1
76900	220-240	910xø120	10			2,3	No	-	**1**	65	80			E	E	1
C00011	-	410xø120	11			1,4	No	-	**1**	65	80	E	E	E	E	1
C00014	-	410xø120	11			1,4	No	-	**1**	65	80	E	E	E	E	1
C00012	-	710xø120	11			1,95	No	-	**2**	65	80	E	E	E	E	1
C00015	-	710xø120	11			1,95	No	-	**2**	65	80	E	E	E	E	1
C00013	-	910xø120	11			2,3	No	-	**2**	65	80	E	E	E	E	1
C00016	-	910xø120	11			2,3	No	-	**2**	65	80	E	E	E	E	1
C00017	-	145xø120	6,5	36	350	0,85	No	-	**3**	65	80	E	E	E	E	1
C00018	-	145xø120	7,1			0,9	No	-	**2**	65	80	E	E	E	E	1
C00022	-	400xø190	20,5			3,532	No	-	**2**	65	80	E	E	E	E	1
C00019	-	400xø190	20,5			3,532	No	-	**2**	65	80	E	E	E	E	1
C00023	-	700xø190	20,5			4,88	No	-	**2**	65	80	E	E	E	E	1
C00020	-	700xø190	20,5			4,88	No	-	**2**	65	80	E	E	E	E	1
C00024	-	900xø190	20,5			5,78	No	-	**2**	65	80	E	E	E	E	1
C00021	-	900xø190	20,5			5,78	No	-	**2**	65	80	E	E	E	E	1
C00714	-	78xø130	8,5			0,9	No	-	**2**	65	80	E	E	E	E	1
C00713	-	77xø130	8,5			0,9	No	-	**2**	65	80	E	E	E	E	1
77187	220-240	87xø70x56	7			0,7	No	-	**1**	65	80			E	E	1
77188	220-240	87xø70x56	7			0,7	No	-	**1**	65	80			E	E	1
77189	220-240	87xø70x56	7			0,7	No	-	**1**	65	80			E	E	1
C00010	220-240	87xø70x56	8,5			0,7	No	-	**2**	65	80	E	E	E	E	1
C01397	220-240	87xø70x54	7			0,7	No	-	**1**	65	80			E	E	1
C01398	220-240	87xø70x54	8,5			0,7	No	-	**2**	65	80	E	E	E	E	1

SERIE / *SERIES*: BUZZER

BRAND: i-LèD

ACCESSORI NON INCLUSI / *NOT INCLUDED ACCESSORIES*

Viti e Tasselli
Screws and Dowels

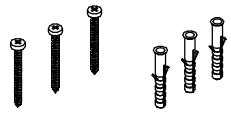

Picchetto, viti e rondelle
Peg, screws and washers

H. 300mm

W-F500001| BUZZER ϕ 70



Tirafondi, dadi e rondelle
***Tie rods*, nuts and washers**

W-F900001 | BUZZER ϕ110
W-F900002 | BUZZER ϕ180
ESCLUSI | *EXCLUDED* | H 145

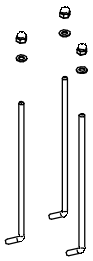

Picchetto, viti e rondelle
(solo per Ø120 H.145 e Ø130)

Peg, screws and washers (only for Ø120 H.145 e Ø130)

H 300mm

14931

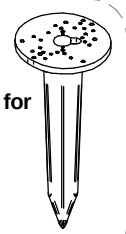

PREINSTALLAZIONE / *PREINSTALLATION*

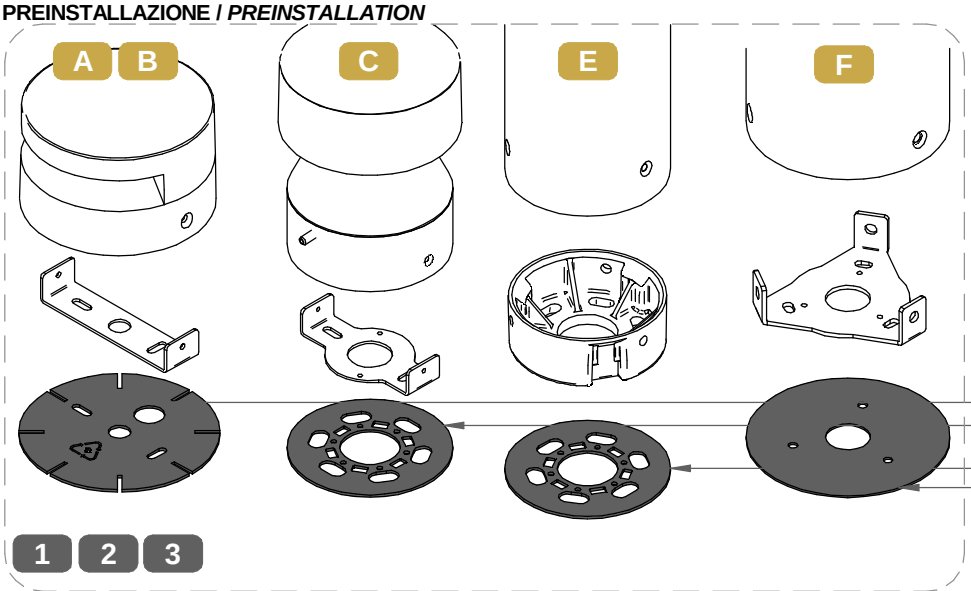

INSTALLARE LA PIASTRA IN PVC E' OBBLIGATORIO PER EVITARE DANNO DA CORROSIONE

IT'S MANDATORY TO FIT THE PVC PLATE, TO AVOID CORROSION DAMAGE

PIASTRA PVC
PVC PLATE

INSTALLAZIONE / *INSTALLATION*

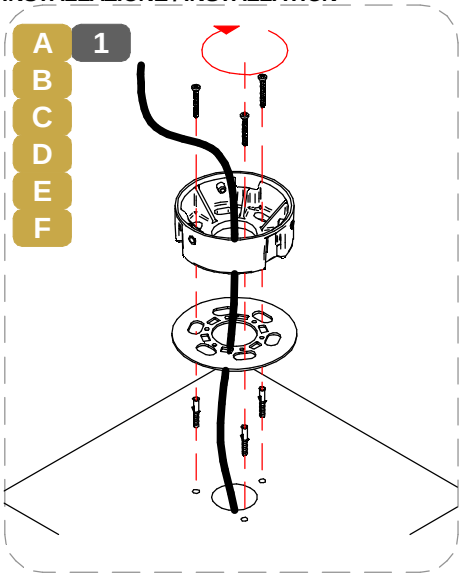

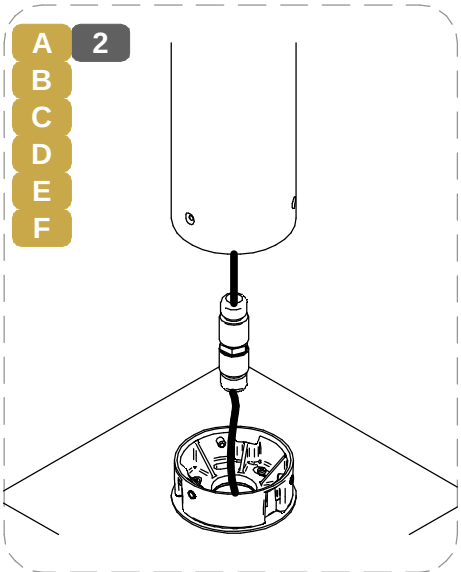

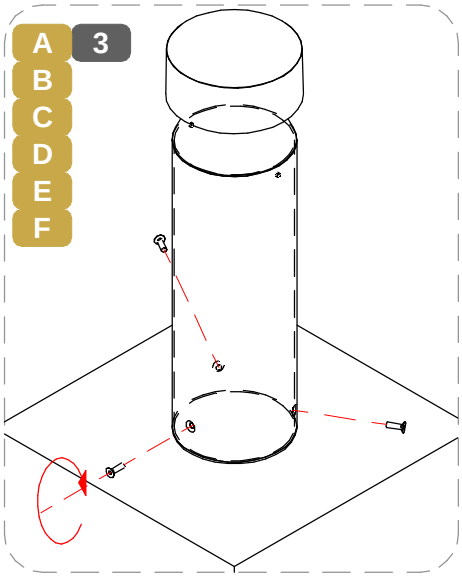

SERIE / *SERIES*: BUZZER

BRAND: i-LED

INSTALLAZIONE ACCESSORI NON INCLUSI / *NOT INCLUDED ACCESSORIES INSTALLATION*

A B C D **1.A**

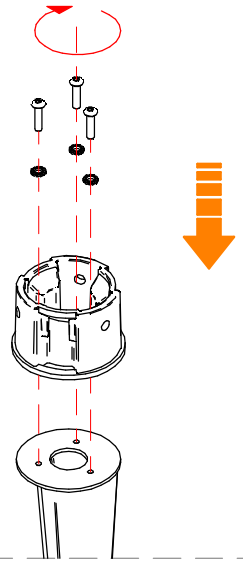

A B C D **2.A**



A B C D **3.A**

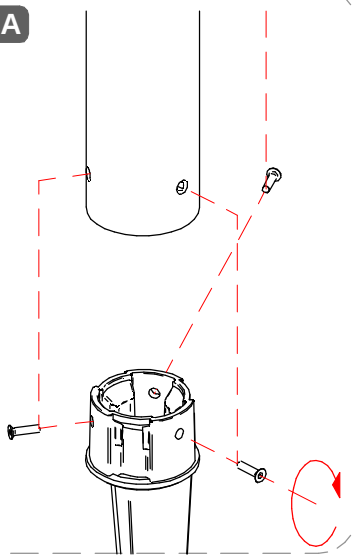

A B C D **4.A**

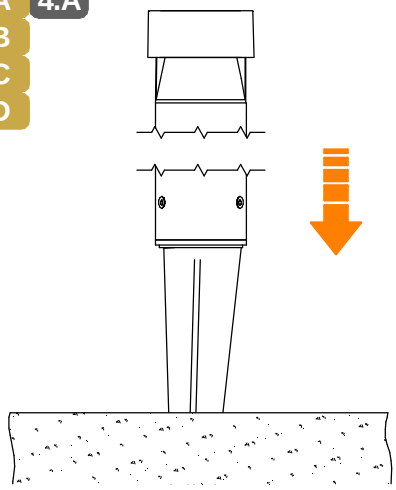

A B C **1.B**

BUZZER Ø120 H.145 e Ø130
fissare la staffa nei fori indicati
fix the bracket in the highlighted holes

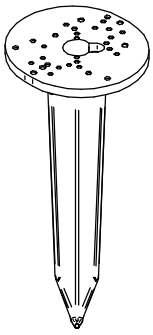

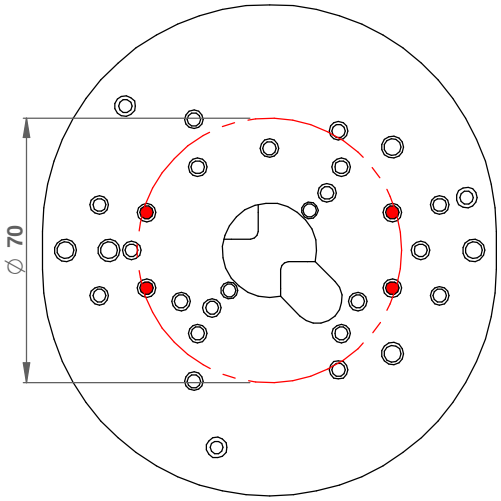

E F **1.C**

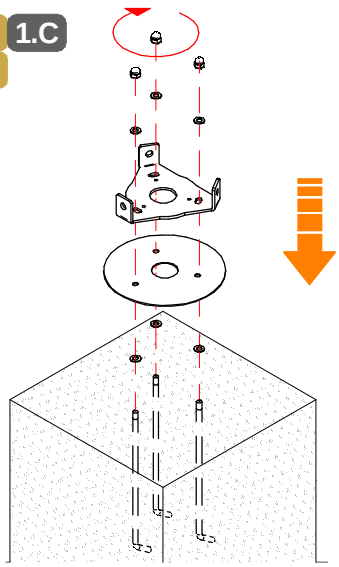

E F **2.C**

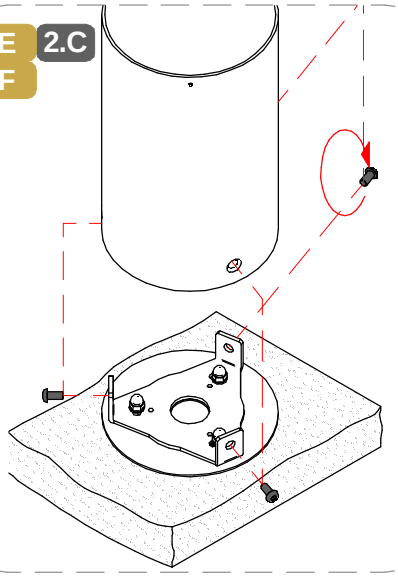

E F **3.C**

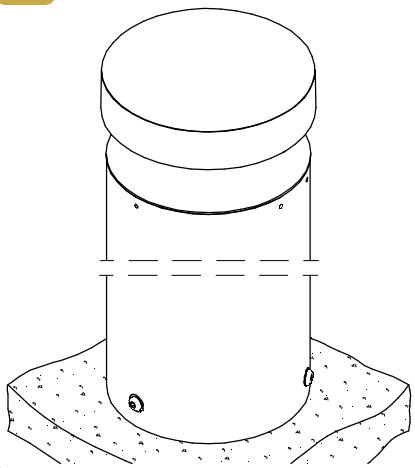

SERIE / *SERIES*: BUZZER

BRAND: i-LèD

INSTALLAZIONE KIT RELAMPING DIAMETRO INTERNO PALO *Ø 57* / *KIT RELAMPING INSTALLATION POLE INNER DIAMETER Ø 57*

G

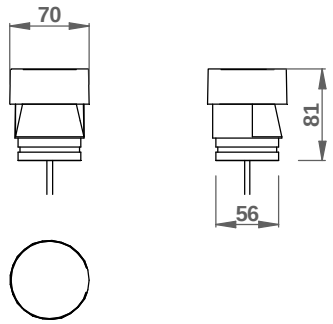

G 1.D

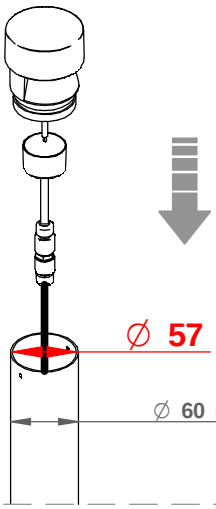

TIPICAMENTE PALO IN FERRO, ALLUMINIO.

USUALLY IRON, ALUMINUM POLE.

Ø 57

Ø 60 mm

G 2.D

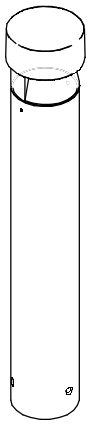

INSTALLAZIONE KIT RELAMPING DIAMETRO INTERNO PALO *Ø 54* / *KIT RELAMPING INSTALLATION POLE INNER DIAMETER Ø 54*

H

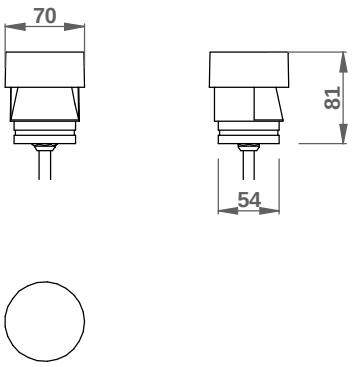

H 1.E

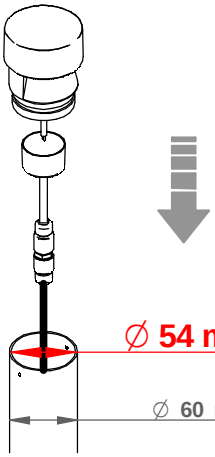

TIPICAMENTE PALO IN PVC, VETRORESINA.

USUALLY PVC, FIBERGLASS POLES.

Ø 54 mm

Ø 60 mm

H 2.E

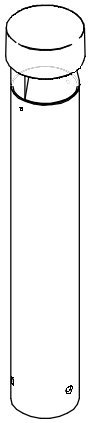

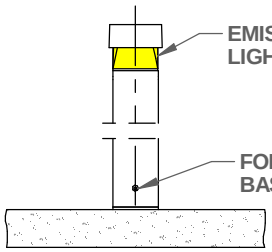

PER VERSIONI CON OTTICA 180°, LA BASE O LA STAFFA VANNO BLOCCATE A TERRA CON UNO DEI FORI RIVOLTI IN DIREZIONE DEL'EMISSIONE LUMINOSA DESIDERATA.

FOR VERSIONS WITH 180° OPTIC, THE BASE OR THE BRACKET MUST BE LOCKED TO THE GROUND WITH ONE OF THE HOLES FACING THE DIRECTION OF THE DESIRED LIGHT EMISSION

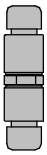

IL CONNETTORE INCLUSO PRESENTA I MORSETTI L-N-E. NON USARE "E" SE IL PRODOTTO E' CERTIFICATO CLASSE 2

THE INCLUDED CONNECTOR HAS L-N-E MARKED CALMPS- DO NOT USE THE "E" IF THE LIGHT FITTING IS CLASS 2 RATED

CABLAGGIO / *WIRING*

1



TUTTE LE OPERAZIONI DI COLLEGAMENTO ALLA RETE ELETTRICA DEVONO ESSERE CONDOTTE IN MANCANZA DI TENSIONE

ALL THE WIRING OPERATION MUST BE PERFORMED WITH MCB IN OFF POSITION

2

SE IL PRODOTTO E' DEFINITO IN CLASSE 1, IL CONDUTTORE DI MESSA A TERRA DI PROTEZIONE DEVE ESSERE SEMPRE COLLEGATO

IF THE FITTING IS CLASS 1 RATED, THE CPC | EARTH | PE CONDUCTOR MUST BE CONNECTED

3

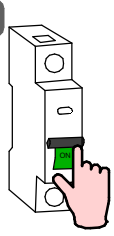

SE L'IMPIANTO E' STATO COMPLETATO ED E' IN SICUREZZA, PUO' ESSERE ALIMENTATO

WHEN THE CIRCUIT IS COMPLETED AND SAFE, MCB CAN BE SET IN ON POSITION

SERIE / *SERIES*: BUZZER

BRAND: i-LèD

MARRONE / BROWN = LINEA / *LINE*
AZZURRO / LIGHT BLUE = NEUTRO / *NEUTRAL*
GIALLO-VERDE / YELLOW-GREEN = TERRA / EARTH CPC | PE

CABLAGGIO IN PARALLELO | *PARALLEL WIRING*
TENSIONE DI RETE | *MAINS VOLTAGE*

AC

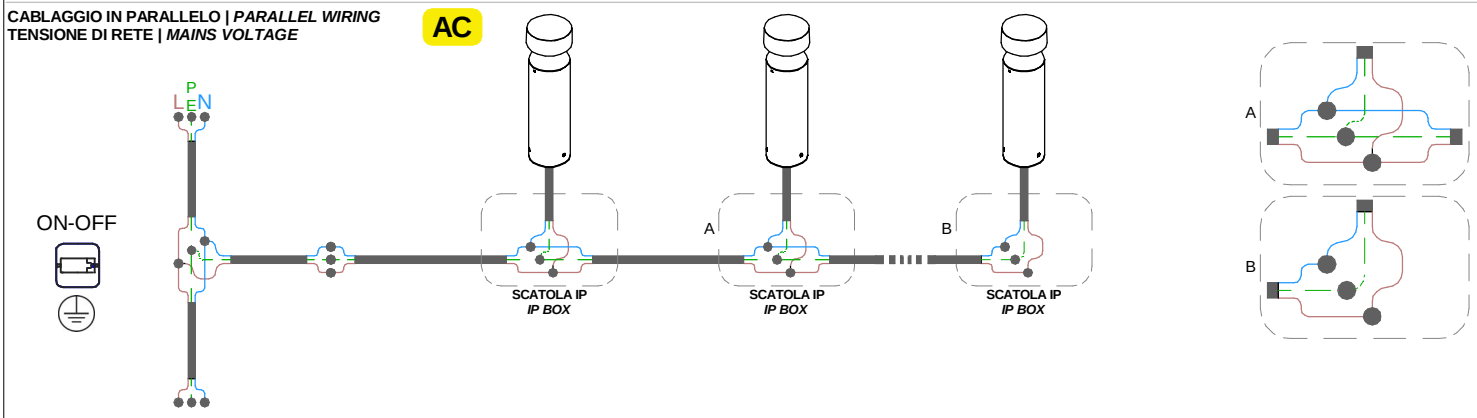

CABLAGGIO IN PARALLELO | *PARALLEL WIRING*
TENSIONE DI RETE | *MAINS VOLTAGE*

AC

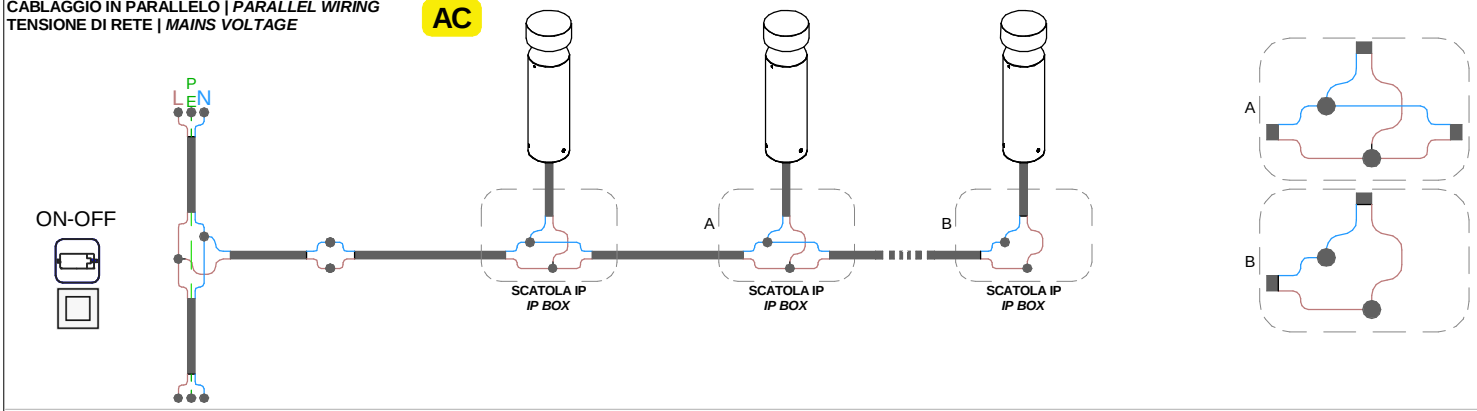

CABLAGGIO IN PARALLELO | *PARALLEL WIRING*
TENSIONE DI RETE | *MAINS VOLTAGE*

AC

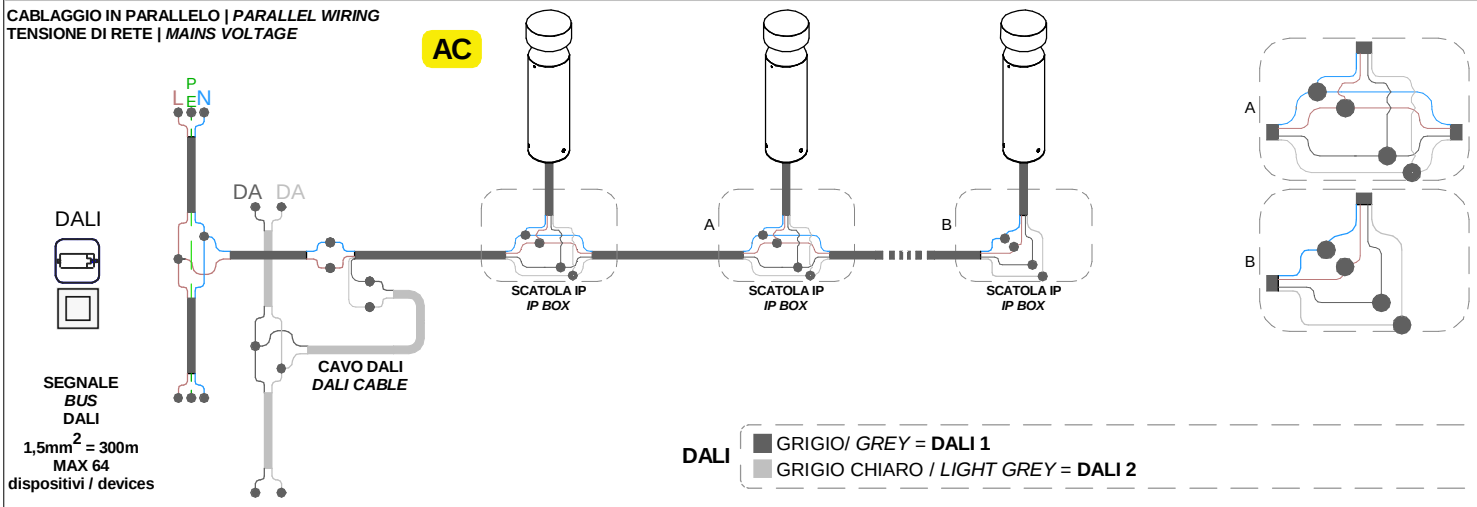

SEGNALE *BUS* DALI
1,5mm^2 = 300m
MAX 64
dispositivi / devices

DALI
GRIGIO/ *GREY* = **DALI 1**
GRIGIO CHIARO / *LIGHT GREY* = **DALI 2**

CABLAGGIO IN SERIE | CORRENTE COSTANTE
SERIES WIRING | CONSTANT CURRENT

CC

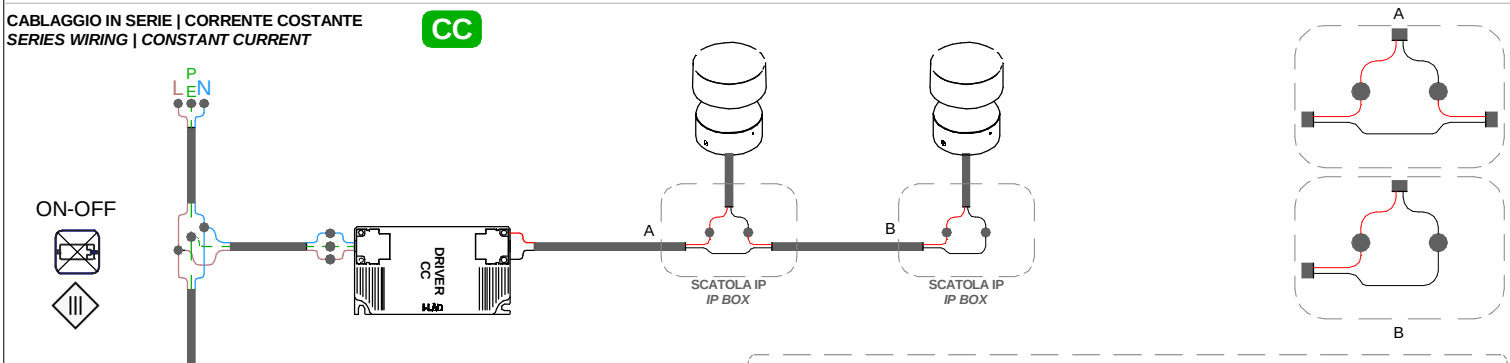

NERO/*BLACK* = **NEGATIVO - / *NEGATIVE* -**
ROSSO/*RED* = **POSITIVO + / *POSITIVE* +**

DALI
GRIGIO/ *GREY* = **DALI 1**
GRIGIO CHIARO / *LIGHT GREY* = **DALI 2**

linea light group	**ISTRUZIONI DI MONTAGGIO** *MOUNTING INSTRUCTIONS*	**REVISIONE N°.** *REVISION N°.*	**DATA**
		Rev.2	**05/03/2025**

FGI00268

SERIES: BUZZER PRO

BRAND: i-LED

IP 65

BUZZER PRO

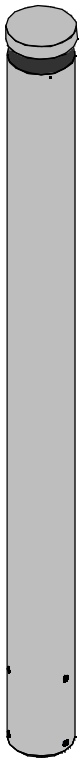

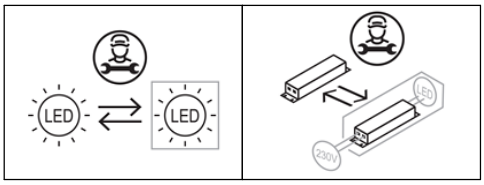

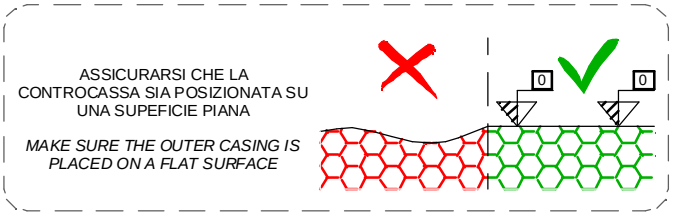

Ta -20°C ÷ +50°C

CODICI/*CODES*

CODE	*Dimensions (ØxH mm)*	*POWER (W)*	*CLASS I / II* INPUT (V)	FREQUENCY (Hz)	*WEIGHT (Kg)*	*CLASS*	*IP*	*CRI*	*Energy class light* / *Temperature color* 2200	2700	3000	4000
C00991	Ø190x 2300	20.5	220-240	50-60	13.5	2	65	80	E	E	E	D
C00992	Ø190x 2300	20.5	110-240	50-60	13.5	2	65	80	E	E	E	D

Installazione / Manutenzione

L'articolo dovrà essere installato da personale qualificato, **seguendo le normative d'installazione vigenti del paese di appartenenza**;
In caso di malfunzionamento o necessità di manutenzione dell'articolo contattare il servizio clienti Linea Light tramite la seguente mail: **support@linealight.com**.

SONO SEVERAMENTE VIETATE LE OPERAZIONI DI INSTALLAZIONE E MANUTENZIONE DELL'ARTICOLO MENTRE QUEST ULTIMO È IN FUNZIONE; !!! ATTENZIONE !!! DUARANTE IL FUNZIONAMENTO ALCUNE PARTI DELL'APPARECCHIO POSSONO RAGGIUNGERE TEMPERATURE ELEVATE.

Installation / Maintenance

*The article must be installed by qualified personnel, **following the installation regulations in force in your country;***
In the event of malfunction or need for maintenance of the article, contact Linea Light customer service via the following e-mail: ***support@linealight.com*****.**

IT IS STRICTLY FORBIDDEN TO INSTALL AND MAINTAIN THE ARTICLE WHILE IT IS IN OPERATION; !!! WARNING !!! DURING OPERATION, CERTAIN PARTS OF THE APPLIANCE MAY REACH HIGH TEMPERATURES.

LINEA LIGHT declines any kind of responsibility *if the instructions provided in the following instruction manual and in the main manual present in the article's packaging are not followed.*

UTILIZZO CONFORME:

L'apparecchio è garantito esclusivamente se l'articolo in questione sia stato installato seguendo le istruzioni riportate in questo manuale di istruzioni e da quello generale presenti all'interno dell'imballo e scaricabili dal sito: **www.linealight.com**; **In caso di mancata osservazione delle precedenti avvertenze, l'azienda LINEA LIGHT declinerà ogni tipologia di responsabilità.**
Un utilizzo scorretto dell'articolo può influire nella durata utile della lampada e/o potrebbe causarne un guasto precoce.
Evitare la pulizia dell'apparecchio utilizzando agenti chimici aggressivi, è sufficiente passare l'articolo con uno straccio inumidito con acqua.
Per ulteriori avvertenze e/o spiegazioni di eventuali simboli si prega di visionare il foglio istruzioni generale.

CONSERVARE LE PRESENTI ISTRUZIONI PER FUTURI LAVORI DI INSTALLAZIONE/MANUTENZIONE.

COMPLIANT USE:

*The luminaire is only guaranteed if the article in question has been installed in accordance with the instructions given in this instruction manual and the general manual found inside the packaging and downloadable from: **www.linealight.com**;* **In the event of failure to comply with the above warnings, LINEA LIGHT declines all liability.**
Incorrect use of the article may affect the service life of the lamp and/or cause it to fail prematurely.
Avoid cleaning the fixture using harsh chemicals, simply wipe the item with a cloth dampened with water.
For further warnings and/or explanations of possible symbols please refer to the general instruction sheet.

KEEP THESE INSTRUCTIONS FOR FUTURE INSTALLATION/MAINTENANCE WORK.

(ITA) - *I prodotti devono essere installati tassativamente con alimentazioni, cablaggi e accessori originali del Gruppo Linea Light, o eventualmente approvati dall'azienda. L'utilizzo di accessori non originali, o non approvati, determina il decadimento di ogni garanzia sul prodotto.* **(ENG)** - *All power supply, wiring and accessories used for product installation shall be original Linea Light Group parts or approved by the company. The warranty will become void if non original or non approved parts are used.* **(FRA)** - *Les produits doivent impérativement être installés avec des alimentations, des câblages et des accessoires Linea Light Group, ou qui ont été approuvés par l'entreprise. L'utilisation d'accessoires non d'origine, ou non approuvés, entraîne la déchéance de toute garantie sur le produit.* **(ESP)** - *Los productos se han de instalar obligatoriamente con alimentaciones, cableados y accesorios originales de Linea Light Group o, de otra forma, deben ser aprobados por la empresa misma. El uso de accesorios no originales, o no aprobados, anula todas las garantías del producto.* **(GER)** *Die Produkte müssen obligatorisch mit Originalstromversorgung, Originalkabeln und Originalzubehör der Linea Light Group oder mit Teilen, die von der Linea Light Group ausdrücklich empfohlen sind, installiert werden. Die Verwendung von nicht originalem oder nicht vom Hersteller empfohlenem Zubehör führt zu einem sofortigen Verfall vom Garantieanspruch für das Produkt.*

SERIES: BUZZER PRO

BRAND: i-LèD

DIMENSIONI / *DIMENSIONS*

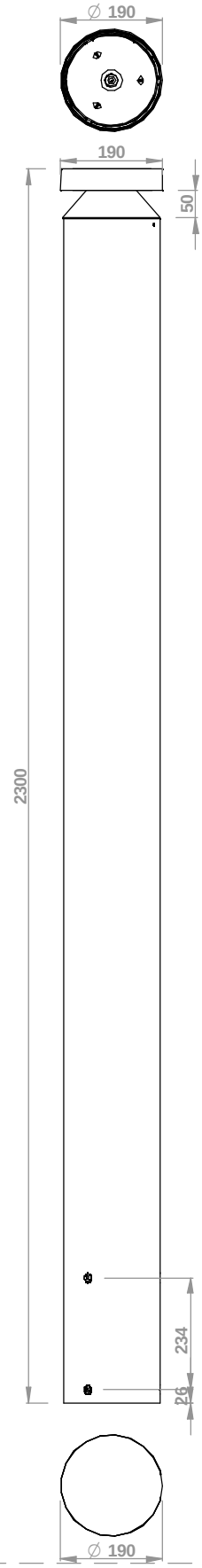

BASE

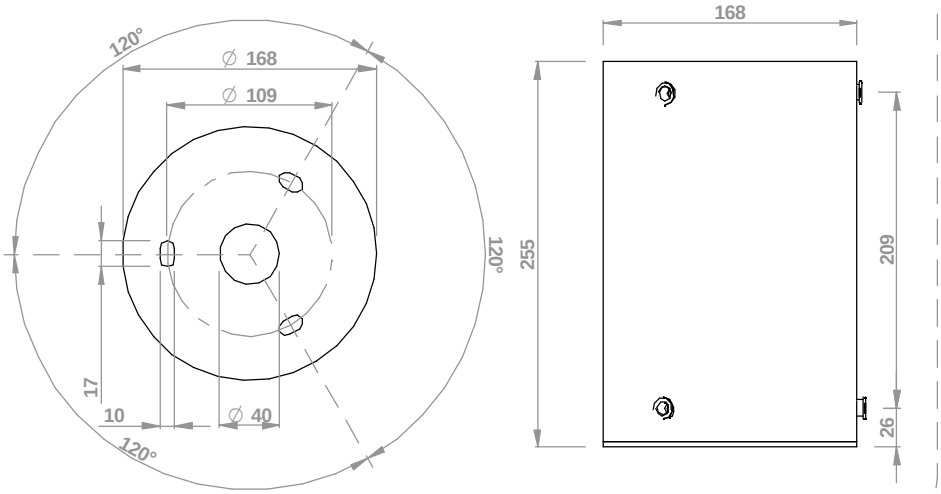

ACCESSORI INCLUSI
INCLUDED ACCESSORIES

A. BASE/STAFFE DI FISSAGGIO
A. BASE/FIXING BRACKETS

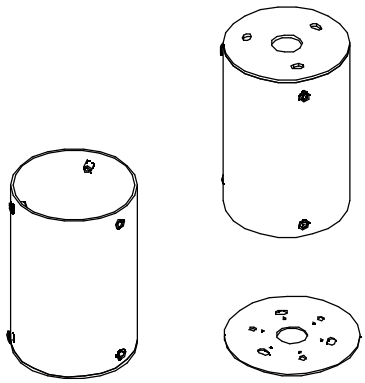

BASE PVC

ACCESSORI NON INCLUSI
ACCESSORIES NOT INCLUDED

B. ANCORAGGI | ANCHORS

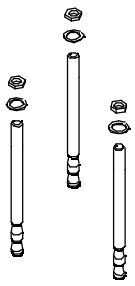

ACCESSORI NON INCLUSI
ACCESSORIES NOT INCLUDED

C. TIRAFONDI | *TIE RODS*

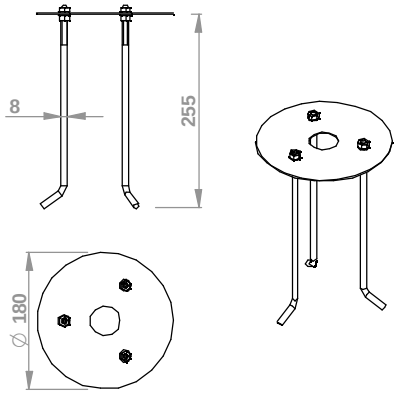

W-F900002

PRE INSTALLAZIONE | *PRE_INSTALLATION*

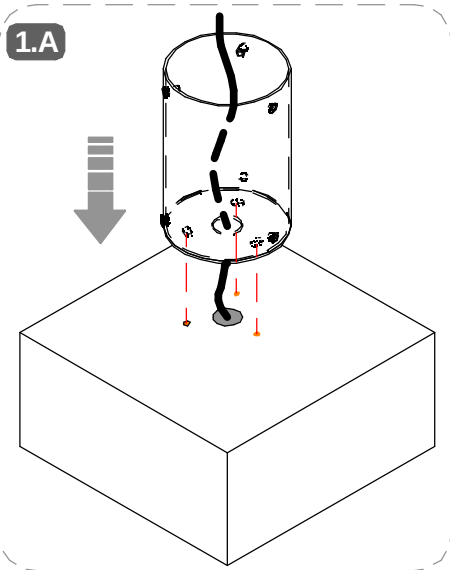

SERIES: BUZZER PRO

BRAND: i-LED

2.A

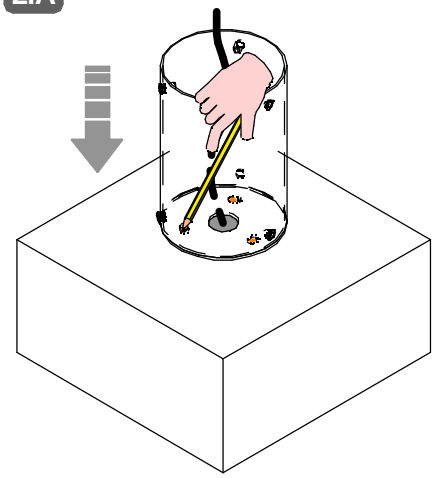

3.A

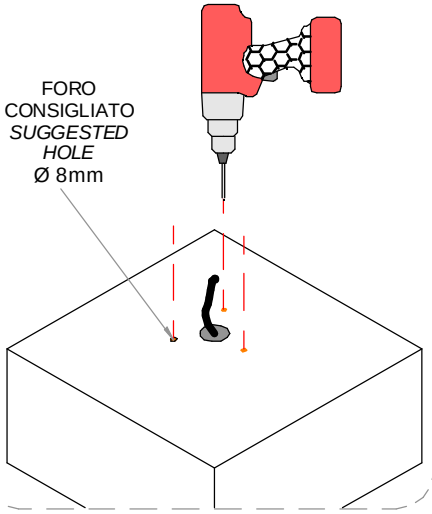

4.A

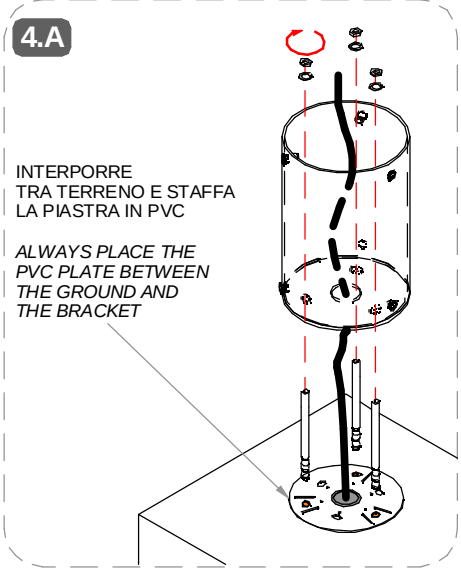

1.B

CON TIRAFONDI | *USING TIE RODS*

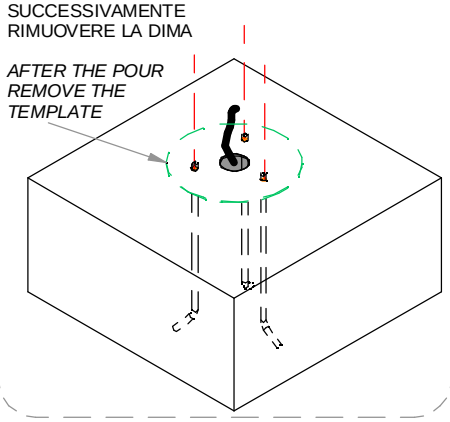

2.B

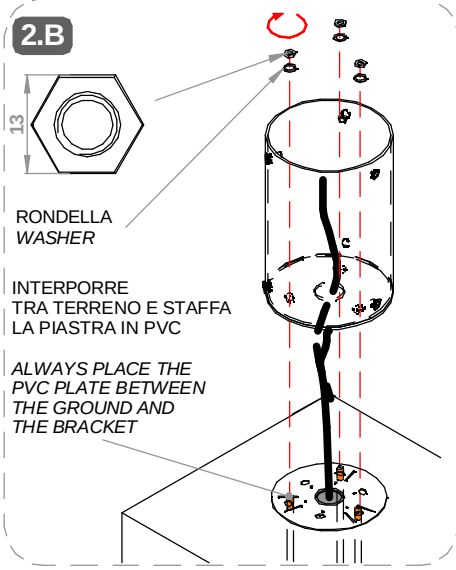

CABLAGGIO | WIRING

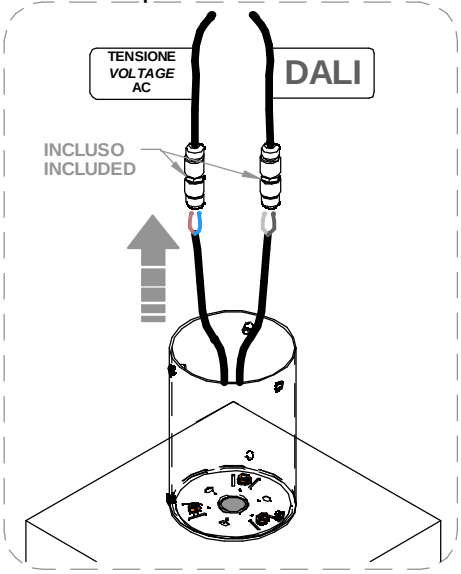

INSTALLAZIONE | *INSTALLATION*

1

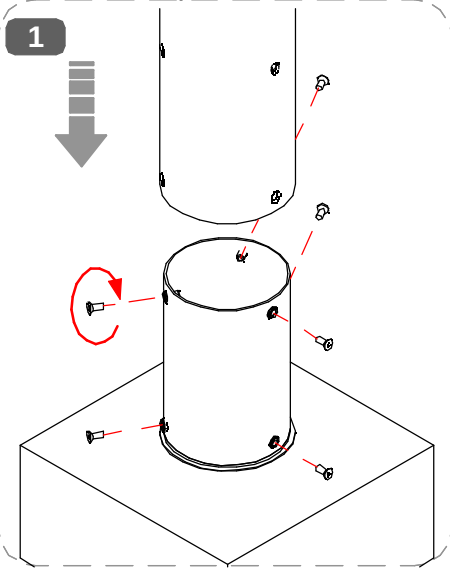

2

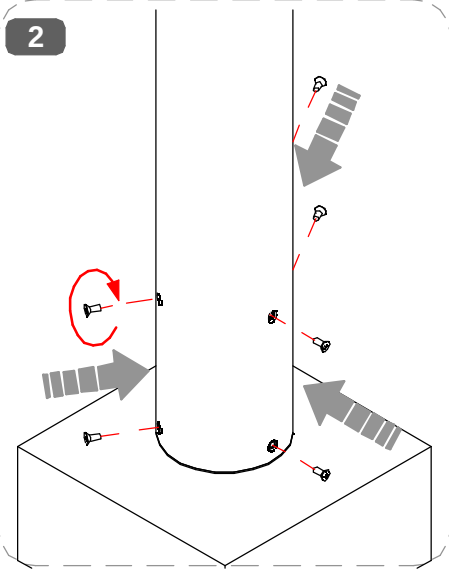

3

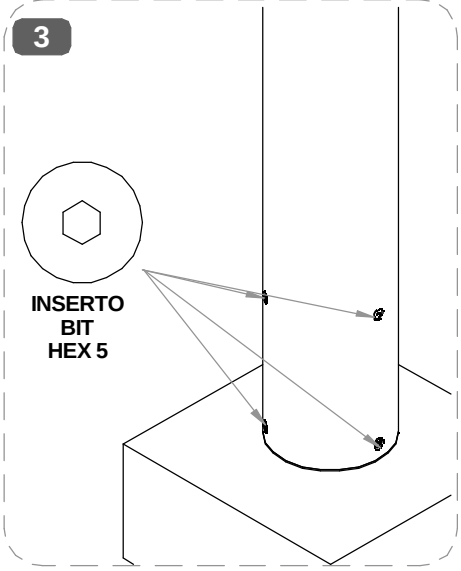

linea light group	**ISTRUZIONI DI MONTAGGIO** *MOUNTING INSTRUCTIONS*	**REVISIONE N°.** *REVISION N°.*	**DATA**
		Rev.2	**05/03/2025**

FGI00268

SERIES: BUZZER PRO

BRAND: i-LED

MARRONE / BROWN = LINEA / *LINE*
AZZURRO / LIGHT BLUE = NEUTRO / *NEUTRAL*
GIALLO-VERDE / YELLOW-GREEN = TERRA / EARTH CPC | PE

CABLAGGIO / *WIRING*

1 TUTTE LE OPERAZIONI DI COLLEGAMENTO ALLA RETE ELETTRICA DEVONO ESSERE CONDOTTE IN MANCANZA DI TENSIONE

ALL THE WIRING OPERATION MUST BE PERFORMED WITH MCB IN OFF POSITION

2 SE IL PRODOTTO E' DEFINITO IN CLASSE 1, IL CONDUTTORE DI MESSA A TERRA DI PROTEZIONE DEVE ESSERE SEMPRE COLLEGATO

IF THE FITTING IS CLASS 1 RATED, THE CPC | EARTH | PE CONDUCTOR MUST BE CONNECTED

3 SE L'IMPIANTO E' STATO COMPLETATO ED E' IN SICUREZZA, PUO' ESSERE ALIMENTATO

WHEN THE CIRCUIT IS COMPLETED AND SAFE, MCB CAN BE SET IN ON POSITION

SI PREGA SEGUIRE LE BUONE PRATICHE DI DIMENSIONAMENTO E SEZIONAMENTO DELL'IMPIANTO ELETTRICO, TENENDO PRESENTE: LE CARATTERISTICHE DELL' INTERRUTTORE DIFFERENZIALE ED IL NUMERO DI ARTICOLI COLLEGATI ALLA LINEA ELETTRICA; QUESTO PER AGEVOLARE L'IDENFICAZIONE DI EVENTUALI ANOMALIE SULLA LINEA ELETTRICA

PLEASE FOLLOW THE BEST PRACTICES IN ELECTRICAL SYSTEM DESIGN, PAING ATTENTION TO THE RCCB SWITCH CHARACTERISTICSAND THE NUMBER OF FITTINGS CONNECTED TO THE ELETRICAL LINE; THIS HELPS TO INDETIFY POSSIBLE ANOMALIES ON THE ELETRICAL LINE

AC

CORRENTE ALTERNATA
MAX. DISTANZA TRA DRIVER ED ULTIMO PRODOTTO | SEZIONE CAVO
ALTERNATE CURRENT
DRIVER TO LAST LIGHT FITTING MAX DISTANCE | WIRE SECTION

SEZIONE *SECTION* [mm2]	1	1.5	2.5
LUNGHEZZA *LENGHT* [m]	50	75	130

MCB

N° DI PRODOTTI PER MAGNETORTERMICO
N° OF LIGHT FITTINGS PER MCB

CODICE *CODE*	B10	B16	B20	C10	C16	C20
C00991	8	15	18	15	25	30
C00992	30	50	62	51	83	104

CABLAGGIO IN PARALLELO | *PARALLEL WIRING*
TENSIONE DI RETE | *MAINS VOLTAGE*

AC

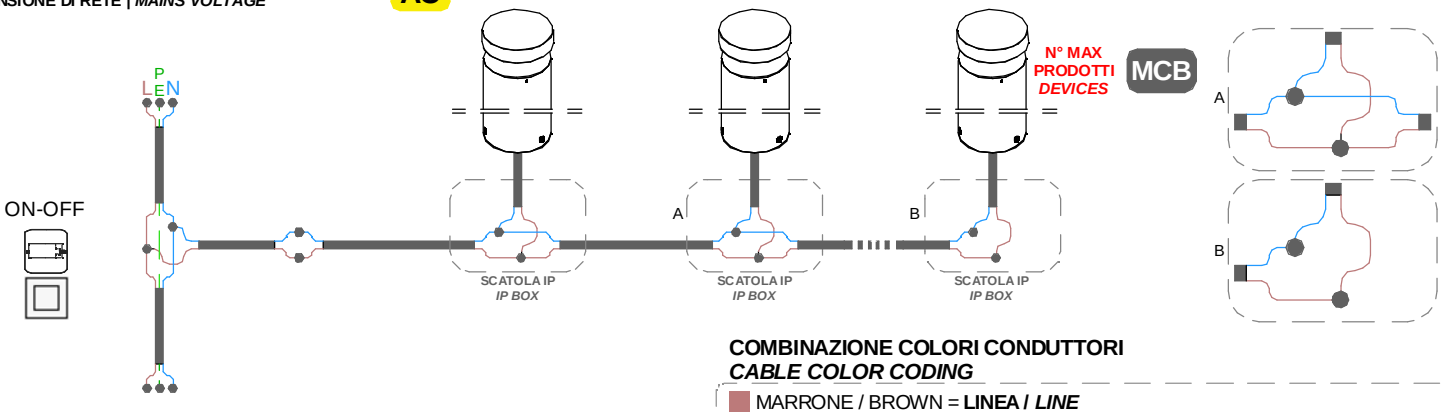

COMBINAZIONE COLORI CONDUTTORI
CABLE COLOR CODING

MARRONE / BROWN = **LINEA / *LINE***
AZZURRO / LIGHT BLUE = **NEUTRO / *NEUTRAL***

CABLAGGIO IN PARALLELO | *PARALLEL WIRING*
TENSIONE DI RETE | *MAINS VOLTAGE*

AC

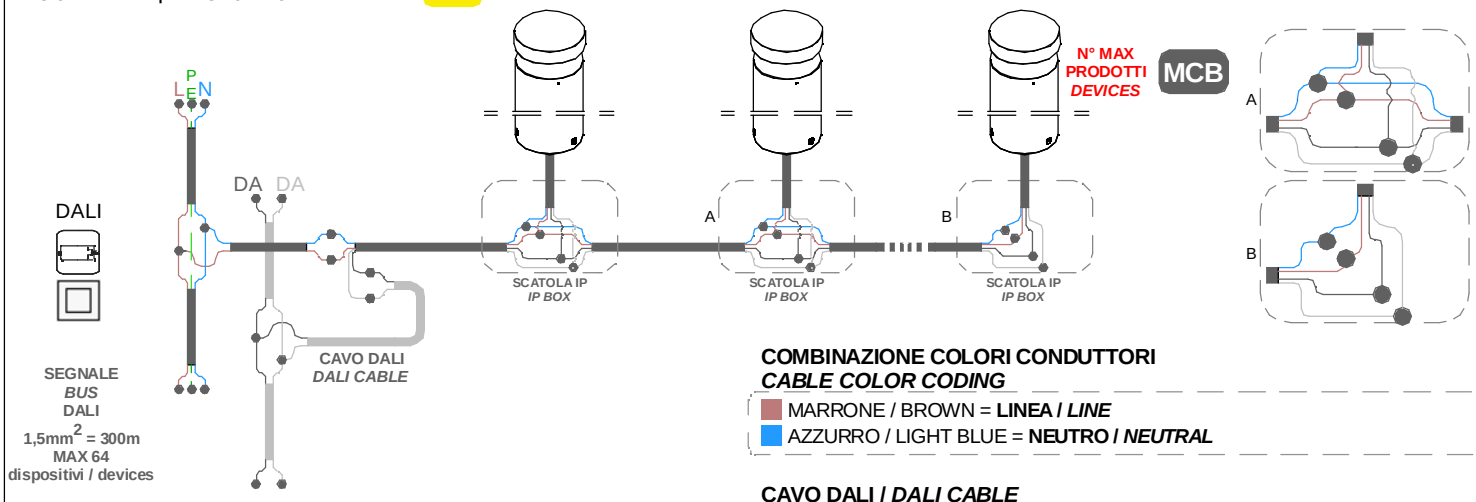

COMBINAZIONE COLORI CONDUTTORI
CABLE COLOR CODING

MARRONE / BROWN = **LINEA / *LINE***
AZZURRO / LIGHT BLUE = **NEUTRO / *NEUTRAL***

CAVO DALI / *DALI CABLE*

DALI
GRIGIO/ *GREY* = **DALI 1**
GRIGIO CHIARO / *LIGHT GREY* = **DALI 2**