linea light group	**ISTRUZIONI DI MONTAGGIO** ***MOUNTING INSTRUCTIONS***	**REVISIONE N°.** ***REVISION N°.***	**DATA**
		Rev. 1	7/1/2024

LED-FGI886

SERIES: STADIUM

BRAND: i-LED

IP 65

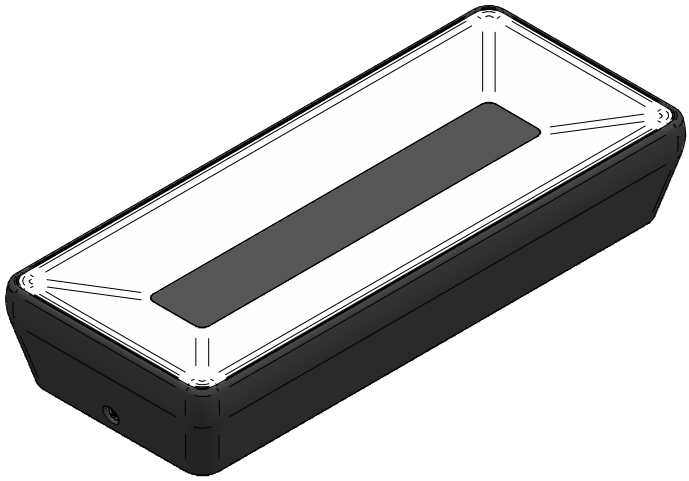

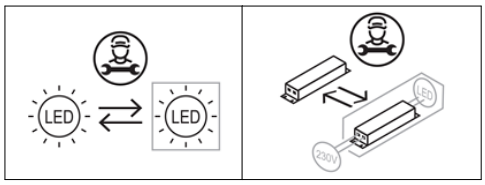

Installazione / Manutenzione

L'articolo dovrà essere installato da personale qualificato, **seguendo le normative d'installazione vigenti del paese di appartenenza**;
In caso di malfunzionamento o necessità di manutenzione dell'articolo contattare il servizio clienti Linea Light tramite la seguente mail: **support@linealight.com**.

SONO SEVERAMENTE VIETATE LE OPERAZIONI DI INSTALLAZIONE E MANUTENZIONE DELL'ARTICOLO MENTRE QUEST ULTIMO È IN FUNZIONE; !!! ATTENZIONE !!! DUARANTE IL FUNZIONAMENTO ALCUNE PARTI DELL'APPARECCHIO POSSONO RAGGIUNGERE TEMPERATURE ELEVATE.

Installation / Maintenance

The article must be installed by qualified personnel, ***following the installation regulations in force in your country;***
In the event of malfunction or need for maintenance of the article, contact Linea Light customer service via the following e-mail: ***support@linealight.com*****.**

IT IS STRICTLY FORBIDDEN TO INSTALL AND MAINTAIN THE ARTICLE WHILE IT IS IN OPERATION; !!! WARNING !!! DURING OPERATION, CERTAIN PARTS OF THE APPLIANCE MAY REACH HIGH TEMPERATURES.

LINEA LIGHT declines any kind of responsibility *if the instructions provided in the following instruction manual and in the main manual present in the article's packaging are not followed.*

UTILIZZO CONFORME:

L'apparecchio è garantito esclusivamente se l'articolo in questione sia stato installato seguendo le istruzioni riportate in questo manuale di istruzioni e da quello generale presenti all'interno dell'imballo e scaricabili dal sito: **www.linealight.com**; **In caso di mancata osservazione delle precedenti avvertenze, l'azienda LINEA LIGHT declinerà ogni tipologia di responsabilità.**
Un utilizzo scorretto dell'articolo può influire nella durata utile della lampada e/o potrebbe causarne un guasto precoce.
Evitare la pulizia dell'apparecchio utilizzando agenti chimici aggressivi, è sufficiente passare l'articolo con uno straccio inumidito con acqua.
Per ulteriori avvertenze e/o spiegazioni di eventuali simboli si prega di visionare il foglio istruzioni generale.

CONSERVARE LE PRESENTI ISTRUZIONI PER FUTURI LAVORI DI INSTALLAZIONE/MANUTENZIONE.

COMPLIANT USE:

The luminaire is only guaranteed if the article in question has been installed in accordance with the instructions given in this instruction manual and the general manual found inside the packaging and downloadable from: ***www.linealight.com****;* **In the event of failure to comply with the above warnings, LINEA LIGHT declines all liability.**
Incorrect use of the article may affect the service life of the lamp and/or cause it to fail prematurely.
Avoid cleaning the fixture using harsh chemicals, simply wipe the item with a cloth dampened with water.
For further warnings and/or explanations of possible symbols please refer to the general instruction sheet.

KEEP THESE INSTRUCTIONS FOR FUTURE INSTALLATION/MAINTENANCE WORK.

(ITA) *- I prodotti devono essere installati tassativamente con alimentazioni, cablaggi e accessori originali del Gruppo Linea Light, o eventualmente approvati dall'azienda. L'utilizzo di accessori non originali, o non approvati, determina il decadimento di ogni garanzia sul prodotto.* ***(ENG)*** *- All power supply, wiring and accessories used for product installation shall be original Linea Light Group parts or approved by the company. The warranty will become void if non original or non approved parts are used.* **(FRA)** *- Les produits doivent impérativement être installés avec des alimentations, des câblages et des accessoires Linea Light Group, ou qui ont été approuvés par l'entreprise. L'utilisation d'accessoires non d'origine, ou non approuvés, entraîne la déchéance de toute garantie sur le produit.* ***(ESP)*** *- Los productos se han de instalar obligatoriamente con alimentaciones, cableados y accesorios originales de Linea Light Group o, de otra forma, deben ser aprobados por la empresa misma. El uso de accesorios no originales, o no aprobados, anula todas las garantías del producto.* ***(GER)*** *Die Produkte müssen obligatorisch mit Originalstromversorgung, Originalkabeln und Originalzubehör der Linea Light Group oder mit Teilen, die von der Linea Light Group ausdrücklich empfohlen sind, installiert werden. Die Verwendung von nicht originalem oder nicht vom Hersteller empfohlenem Zubehör führt zu einem sofortigen Verfall vom Garantieanspruch für das Produkt.*

SERIES: STADIUM

BRAND: i-LED

MODELLI / MODELS

CODE	Dimensions (LxWxH / Ø x H mm)	POWER (W)	CLASS I / II INPUT (V)	CLASS I / II FREQUENCY (Hz)	CLASS III VOLTAGE (V)	CLASS III CURRENT (mA)	WEIGHT (Kg)	CLASS	IP	CRI	Energy class light source / Temperature color LED (°K) 2200	2700	3000	3500	4000	5000	5700	6500
76078	231x97x40 mm	7,8W AC	220-240	50/60			0,4	II	65	80		D	D		D			
76079												D	D		D			
77186												D	D		D			

Ta -20°C ÷ +50°C

DIMENSIONI
DIMENSIONS

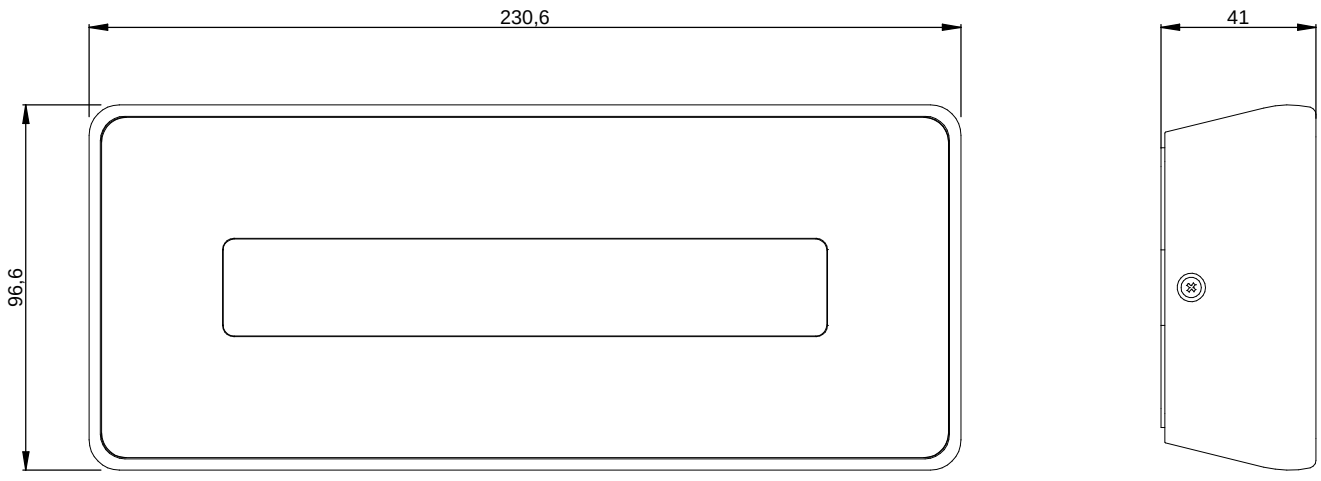

linea light group	**ISTRUZIONI DI MONTAGGIO** ***MOUNTING INSTRUCTIONS***	**REVISIONE N°.** ***REVISION N°.***	**DATA**
		Rev. 1	7/1/2024

LED-FGI886

SERIES: STADIUM

BRAND: i-LED

ACCESSORI INCLUSI
ACCESSORIES INCLUDED

A. STAFFA PER FISSAGGIO
A. FIXING BRACKET

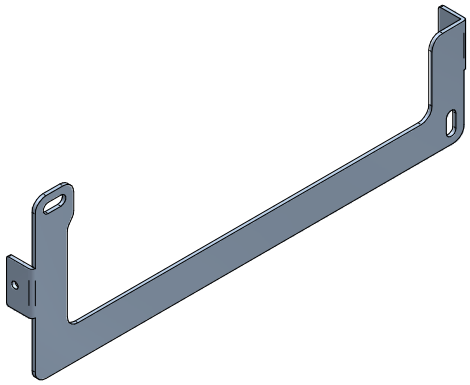

PRE-INSTALLAZIONE / *PRE-INSTALLATION*

FORARE IL MURO O SOFFITTO E FISSARE LA STAFFA CON VITI E TASSELLI NON INCLUSI
DRILL THE WALL OR CEILING AND FIX THE BRACKET WHIT SCREWS AND DOWELS NOT INCLUDED

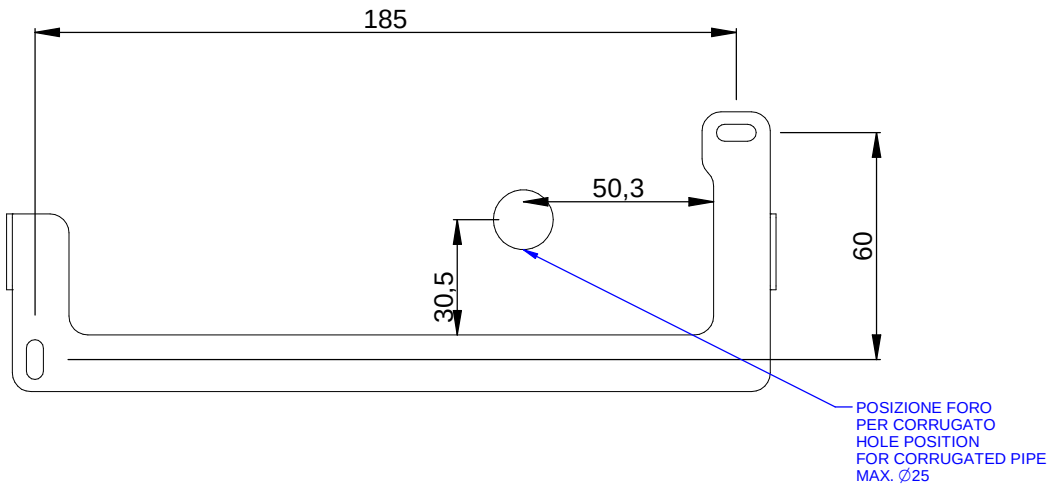

INSTALLAZIONE / *INSTALLATION*

FORARE IL MURO O SOFFITTO E FISSARE LA STAFFA CON VITI E TASSELLI NON INCLUSI
DRILL THE WALL OR CEILING AND FIX THE BRACKET WHIT SCREWS AND DOWELS NOT INCLUDED

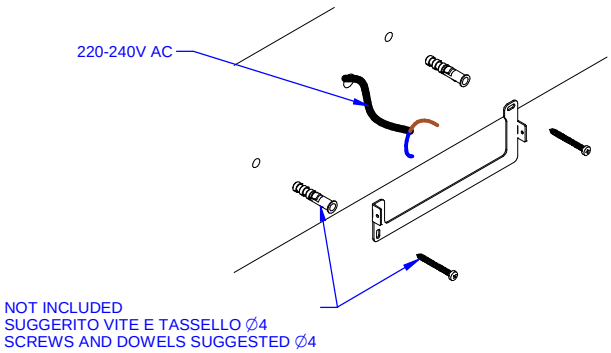

RIMUOVERE IL COPERCHIO PER IL CABLAGGIO
REMOVE THE WIRING COVER

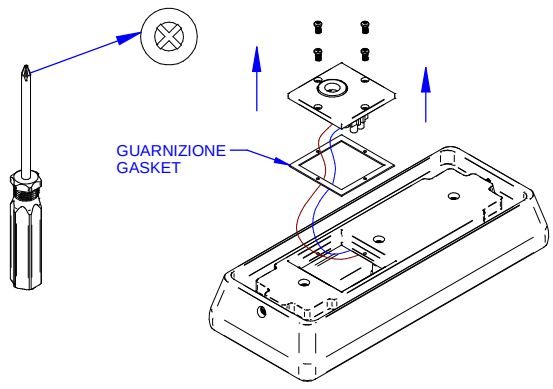

SERIES: STADIUM

BRAND: i-LED

CABLARE L'ARTICOLO E RICHIUDERE IL TAPPO
WIRING THE ITEM AND CLOSE THE CAP

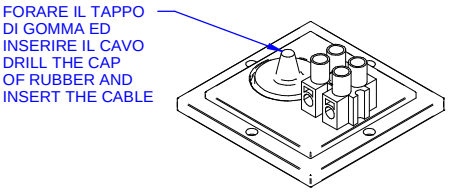

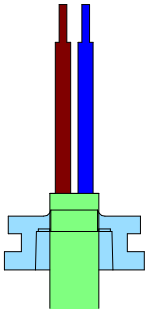

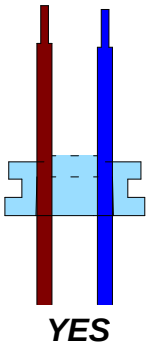

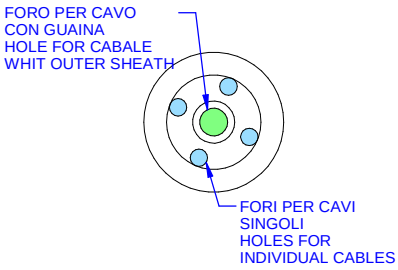

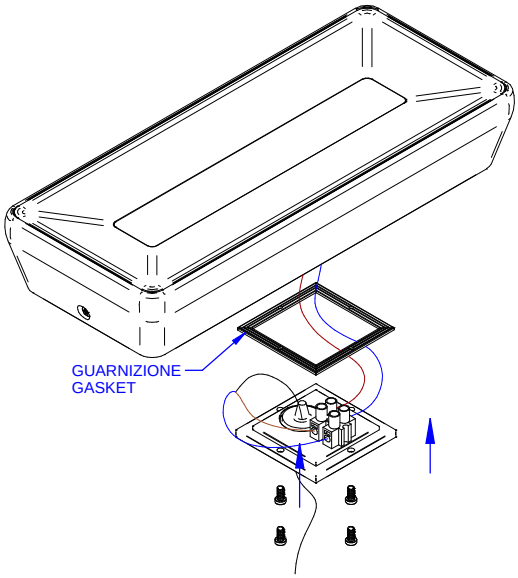

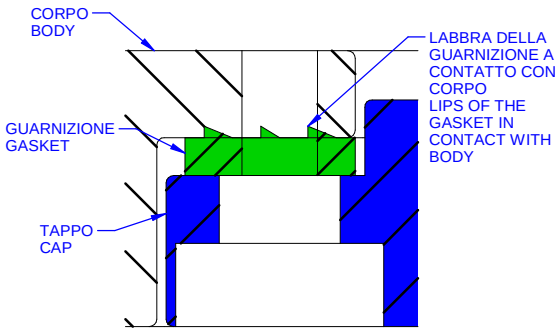

POSIZIONARE L'ARTICOLO SULLA STAFFA E FISSARLO CON LE VITI IN DOTAZIONE
PLACE THE ITEM ON THE BRACKET AND FIX IT WITH THE SCREWS

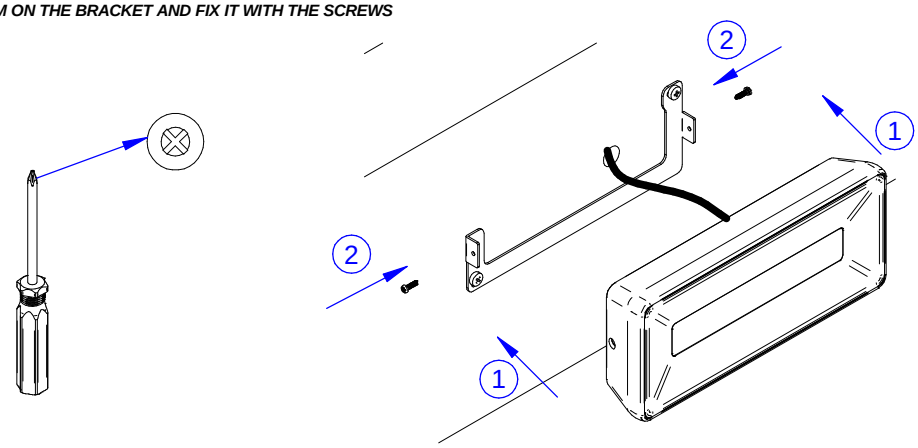

SERIES: STADIUM

BRAND: i-LED

CABLAGGIO / *WIRING*

Collegamento diretto alla linea elettrica

Directo connection to the main

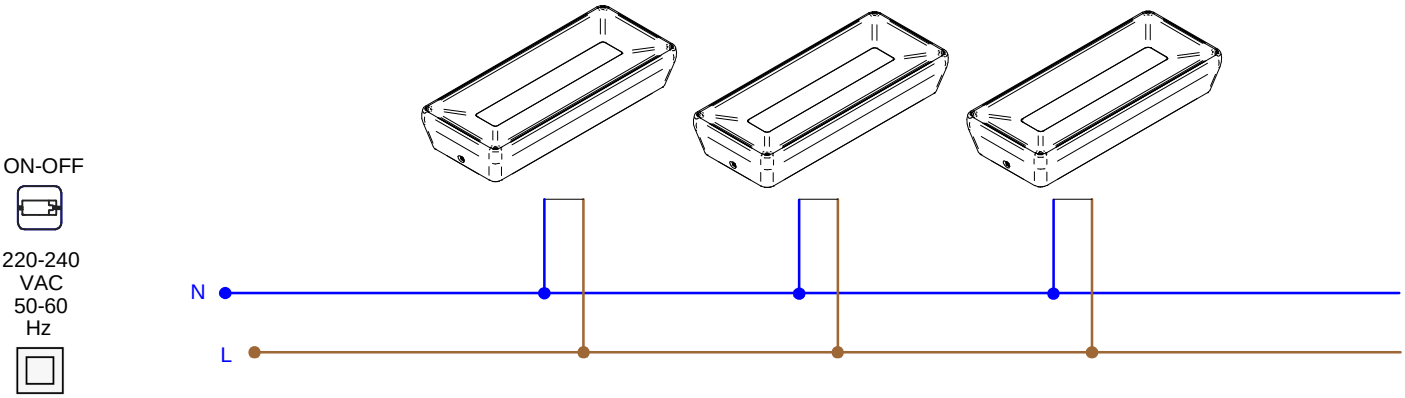

SERIES: STADIUM

BRAND: i-LED

INSTALLAZIONE A PARETE CON STAFFA ACCESSORIO
WALL INSTALLATION WHIT ACCESORY BRACKET
CODE: 83247 (WHITE) - 83248 (BLACK)
B. STAFFA INCLINATA E VERNICIATA PER INSTALLAZIONE A PARTE
B. INCLINED AND PAINTED BRACKET FOR WALL INSTALLATION

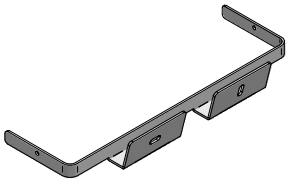

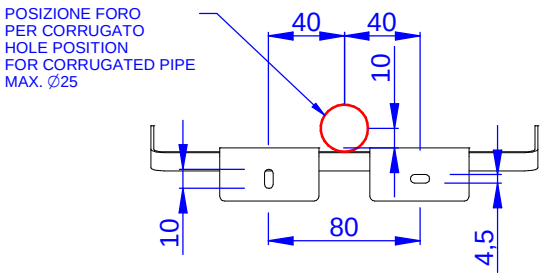

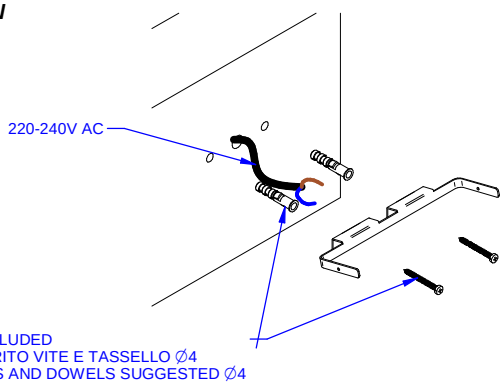

RIMUOVERE LA STAFFA INCLUSA NELL'ARTICOLO
REMOVE THE INCLUDED BRACKET

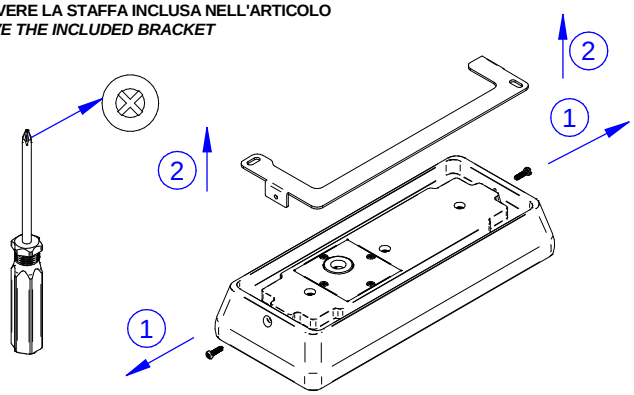

RIMUOVERE IL COPERCHIO PER IL CABLAGGIO
REMOVE THE WIRING COVER

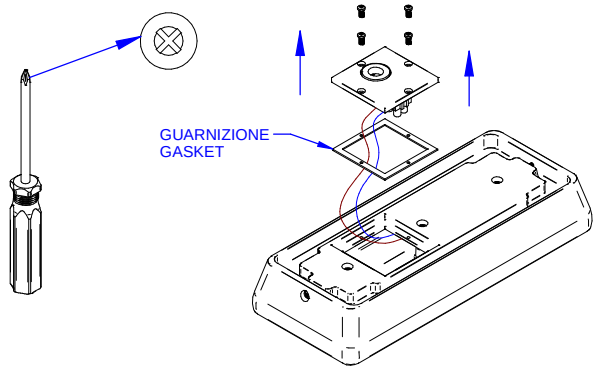

CABLARE L'ARTICOLO E RICHIUDERE IL TAPPO
WIRING THE ITEM AND CLOSE THE CAP

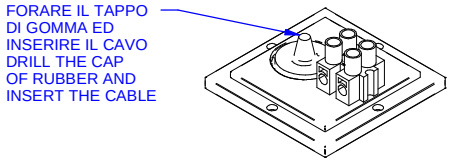

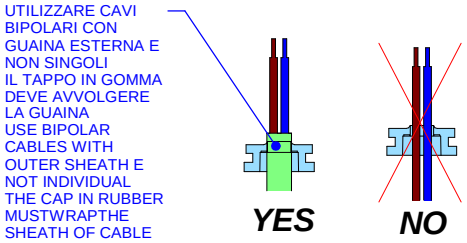

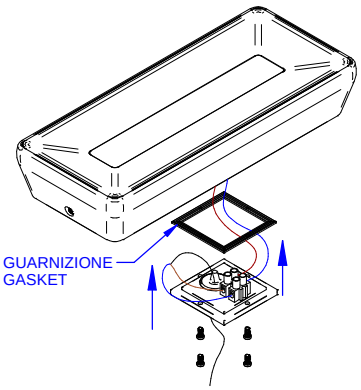

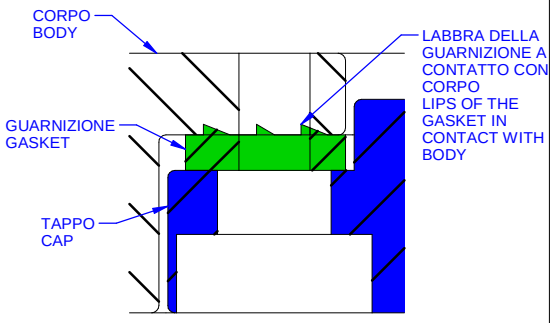

POSIZIONARE L'ARTICOLO SULLA STAFFA E FISSARLO CON LE VITI IN DOTAZIONE
PLACE THE ITEM ON THE BRACKET AND FIX IT WITH THE SCREWS



