INFORMAZIONI TECNICHE - TECHNICAL INFORMATION	
Tensione nominale - Rated voltage	220-240V AC
Frequenza - Frequency	50/60Hz
Classe di isolamento - Insulation class	II
Temperatura ambiente di utilizzo - Ambiente temperature for using	-20°C ÷ +50°C
Grado di protezione - Degree of protection	IP 65
Potenza - Power	Vedi tabella elenco prodotti - See product list table

Installazione / Manutenzione - Installation / Maintenance

L'articolo dovrà essere installato da personale qualificato, **seguendo le normative d'installazione vigenti del paese di appartenenza**; in caso di malfunzionamento o necessità di manutenzione della plafoniera contattare il servizio clienti LINEA LIGHT: support@linealight.com.

È VIETATO APRIRE/ TOCCARE L'ARTICOLO MENTRE È IN FUNZIONE;

Qualora non vengano rispettate le regole indicate, **l'azienda LINEA LIGHT declina ogni tipologia di responsabilità.**

The item must be installed by qualified personnel, **in accordance with the installation regulations in force in the country in question**; in case of ceiling light malfunction or need for maintenance contact LINEA LIGHT customer service: support@linealight.com.

IT IS FORBIDDEN TO OPEN/TOUCH THE ITEM WHILE IT IS IN OPERATION;

If the indicated rules are not respected, **the LINEA LIGHT company declines any type of responsibility.**

S1 Connettori in gel **INCLUSI.**

S2 Viti,tasselli,O-ring,chiave esagonale **NON INCLUSI.**

UTILIZZO CONFORME:

L'apparecchio è garantito esclusivamente se l'articolo in questione sia stato installato seguendo le istruzioni riportate in questo manuale istruzioni e da quello generale presente all'interno dell'imballo e/o scaricabile dal nostro sito www.linealight.com;

Un utilizzo scorretto dell'apparecchio può influire sulla durata utile della lampada e/o potrebbe avere un guasto precoce.

Per ulteriori avvertenze e spiegazione di eventuali simboli vedere il foglio istruzioni generale.

Conservare le presenti istruzioni per futuri lavori di installazione/manutenzione.

S1 Gel connectors **INCLUDED.**

S2 Screws, Dowels, O-rings and hexagonal spanner **NOT INCLUDED.**

APPROPRIATE USE:

The appliance is guaranteed only if the item in question has been installed following the instructions given in this instruction manual and from the general one inside the packaging and/or downloadable from our website www.linealight.com;

Improper use of the fixture may affect the lamp life and/or may have premature failure.

For further warnings and explanation of any symbols, see the general instruction sheet.

Keep these instructions for future installation/maintenance work.

***(ITA)** - I prodotti devono essere installati tassativamente con alimentazioni, cablaggi e accessori originali del Gruppo Linea Light, o eventualmente approvati dall'azienda. L'utilizzo di accessori non originali, o non approvati, determina il decadimento di ogni garanzia sul prodotto. **(ENG)** - All power supply, wiring and accessories used for product installation shall be original Linea Light Group parts or approved by the company. The warranty will become void if non original or non approved parts are used. **(FRA)** - Les produits doivent impérativement être installés avec des alimentations, des câblages et des accessoires Linea Light Group, ou qui ont été approuvés par l'entreprise. L'utilisation d'accessoires non d'origine, ou non approuvés, entraîne la déchéance de toute garantie sur le produit. **(ESP)** - Los productos se han de instalar obligatoriamente con alimentaciones, cableados y accesorios originales de Linea Light Group o, de otra forma, deben ser aprobados por la empresa misma. El uso de accesorios no originales, o no aprobados, anula todas las garantías del producto. **(GER)** Die Produkte müssen obligatorisch mit Originalstromversorgung, Originalkabeln und Originalzubehör der Linea Light Group oder mit Teilen, die von der Linea Light Group ausdrücklich empfohlen sind, installiert werden. Die Verwendung von nicht originalem oder nicht vom Hersteller empfohlenem Zubehör führt zu einem sofortigen Verfall vom Garantieanspruch für das Produkt.*

SERIE / *SERIES*: SKIN_WF,_WL,_WY

BRAND: i-LèD

IP 65

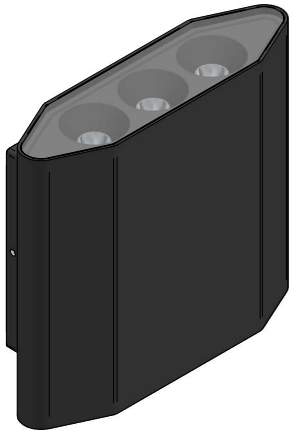

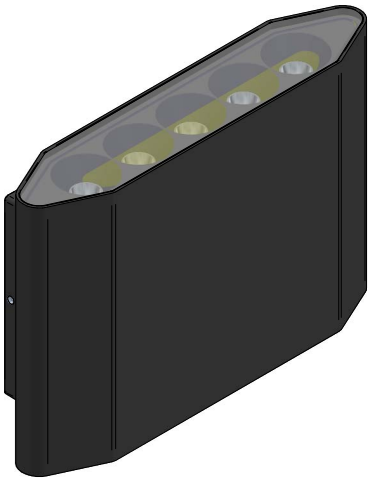

ELENCO ARTICOLI
LIST OF FIXTURES

TYPE	*L (mm)*	*POWER*	*INPUT*
SMALL	160	7W	220-240V
		8W	
		14W	
		16W	
BIG	210	12,5W	
		22W	

DIMENSIONI
DIMENSIONS

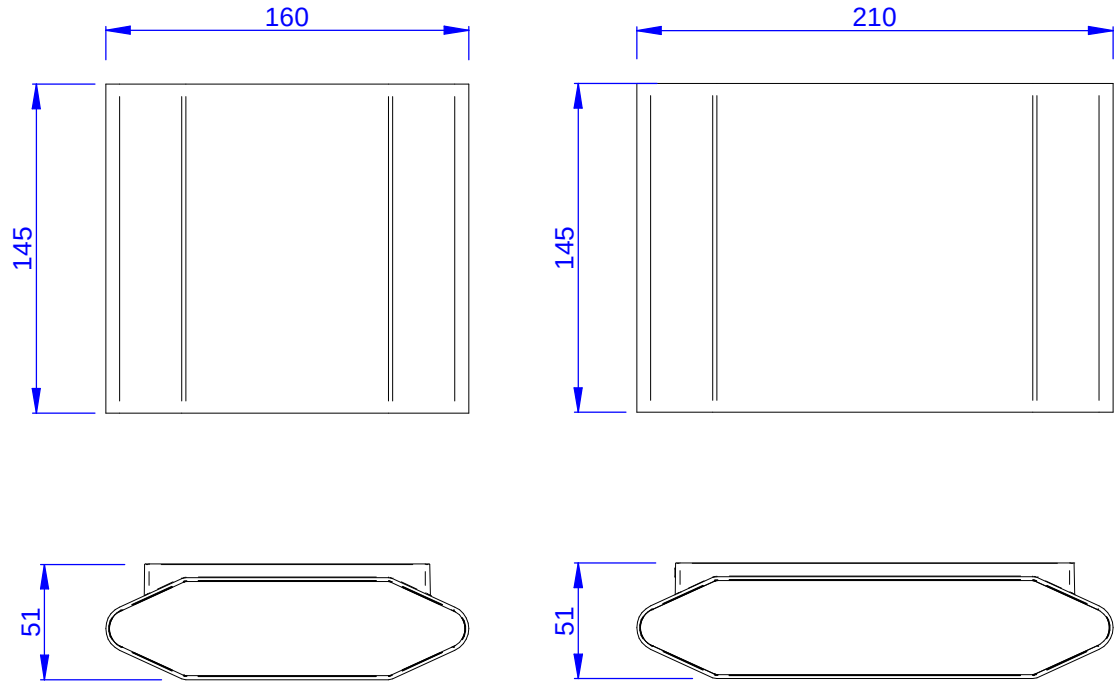

PRE-INSTALLAZIONE / *PRE-INSTALLATION*

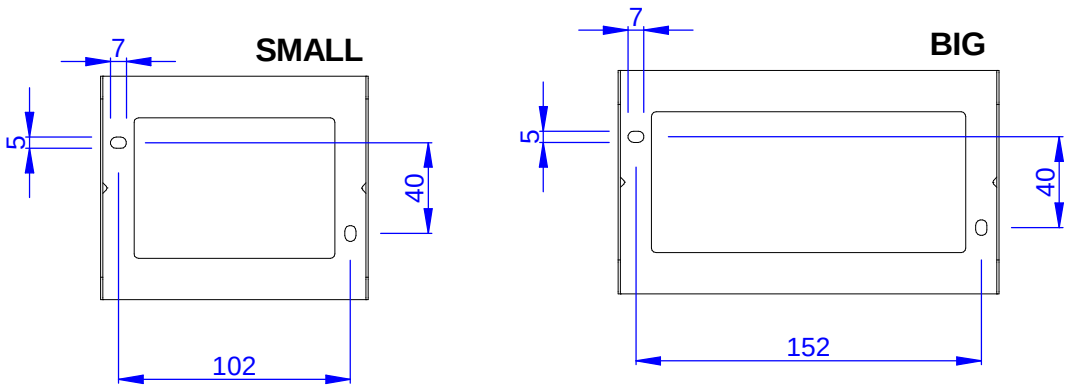

1

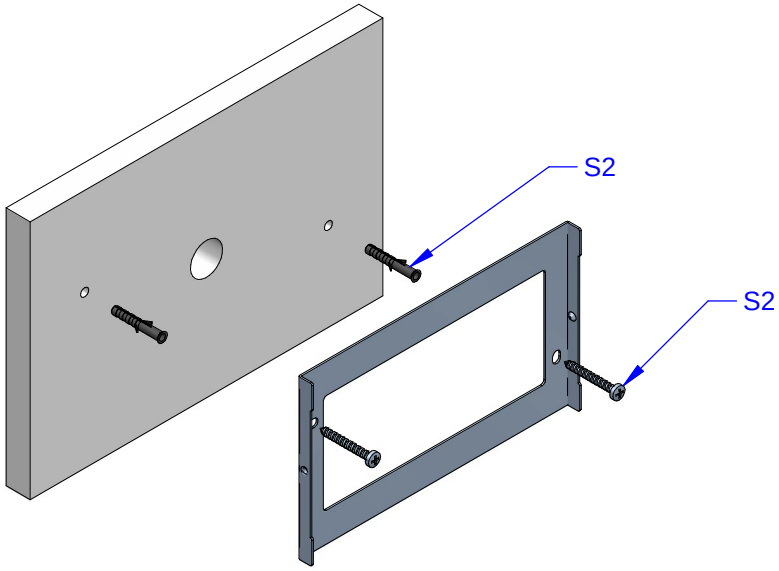

2.a

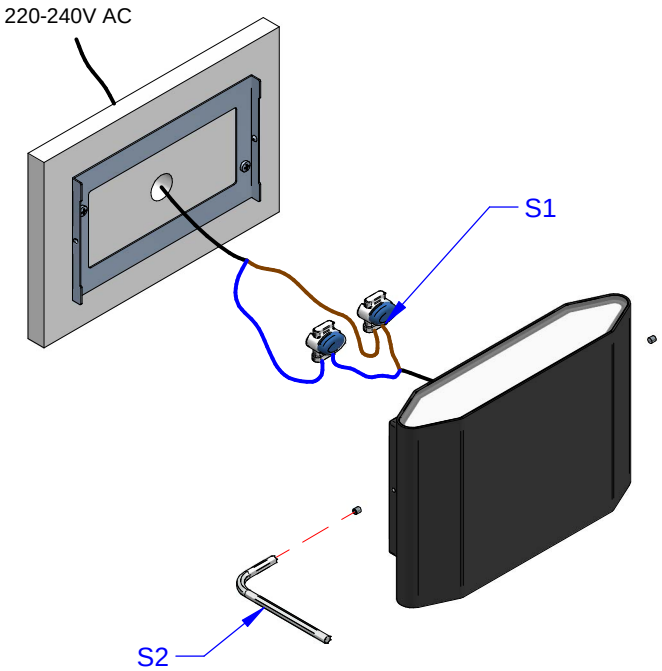

2.b

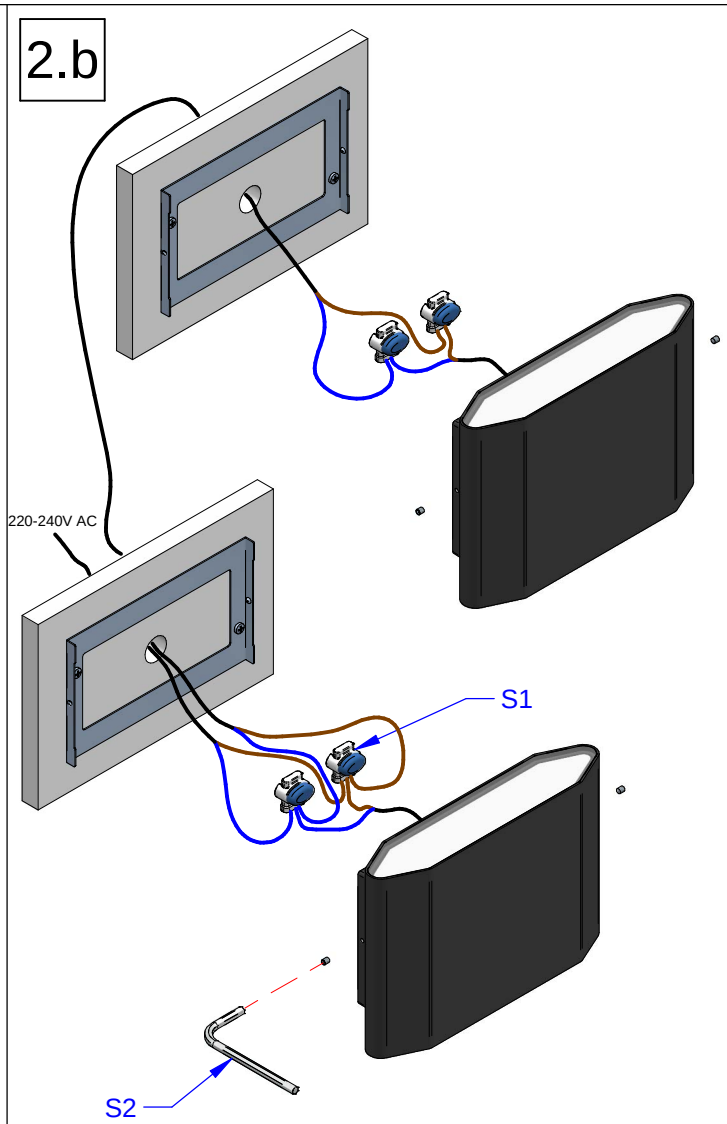

I	GB	F	D	E
Procedura di cablaggio	**Wiring procedure**	**Procédure de câblage**	**Anleitung zur Verkabelung**	**Procedimiento de cableado**
1 Chiudere l' interuttore generale OFF	1 Switch off the main switch OFF	1 Couper le disjoncteur OFF	1 Schalten Sie den Hauptschalter aus OFF	1 Cerrar el interruptor general OFF
2 Collegare i faretti all' alimentatore	2 Connect the spotlights to the power supply unit.	2 Relier les spots au driver	2 Schliessen Sie die Strahler an dem Stromversorgungsgeraet an	2 Conectar los focos al alimentador
3 Collegare l' alimentatore alla rete	3 Connect the power supply unit to the network	3 Relier le driver au réseau	3 Schliessen Sie das Stromversorgungsgeraet ans Netz an	3 Conectar el alimentador a la red
4 Aprire l' interuttore generale ON	4 Switch on the main switch ON	4 Connecter le disjoncteur ON	4 Schalten Sie den Hauptschalter ein ON	4 Abrir el interruptor general ON
N.B	N.B	N.B.	N.B	N.B
Tutte le operazioni di manutenzione ed installazione vanno eseguite con l' interuttore generale in posizione OFF	All the maintenance and installation procedures must be carried out with the main switch in position OFF	Toutes les opérations de maintenance et d'installation seront effectuées avec le disjoncteur sur la position OFF	Die Wartungs - und Instandhaltungsvorgänge müssen mit Hauptschalter in Position durchgeführt werden OFF	Todas las operaciones de mantenimiento e instalación se tendrán que llevar a cabo con el interruptor general en posición OFF
Non collegare più faretti in parallelo all' uscita dello stesso alimentatore	Do not connect too many parallel spotlights to the output of the same power supply unit	Ne pas relier plusieurs spots en parallèle sur la sortie du même driver	Schalten Sie weiterhin keinen Strahler mehr parallel am Ausgang desselben Stromversorgungsgeräts	No conectar má focos en paralelo a la salida del mismo alimentador
I faretti necessitano di corrente costante stabilizzata	Use stabilized constant current for the spotlights	Les spots nécessitent d'un courant constant stabilisé	Die Strahler brauchen Konstantstrom	Los focos necesitan corriente constante estabilizada
Per il N° di led collegabili all' alimentatore seguire le indicazioni sull'etichetta dello stesso	Follow the instructions on the label of the power supply unit for the number of spotlights that can be connected to it	Pour le N° de leds reliables au driver, suivre les indications reportées sur son étiquette	Beachten Sie die Etikette des Stromversorgungsgeräts, um die Anzahl der am Stromversorgungsgerät anzuschliessenden LED zu erfahren.	Sobre el N° de leds conectables al alimentador seguir las indicaciones indicadas en la etiqueta del mismo
IL FARETTO RISULTA GARANTITO SOLO CON ALIMENTATORI DISTRIBUITI DA i-LèD	SPOTLIGHTS ARE GUARANTEED ONLY IF POWER SUPPLY UNITS DISTRIBUTED BY i-LèD ARE USED	LE SPOT EST GARANTI SEULEMENT AVEC LES DRIVERS DISTRIBUES PAR i-LèD	DIE GARANTIE IST GÜLTIG NUR FÜR STRAHLER, DIE MIT i-LèD STROMVERSORGUNGSGERÄTEN EINGESPEIST WERDEN.	EL FOCO SÓLO ESTÁ GARANTIZADO CON ALIMENTADORES DISTRIBUIDOS POR i-LèD

CONNESSIONE SINGOLA - SINGLE CONNECTION

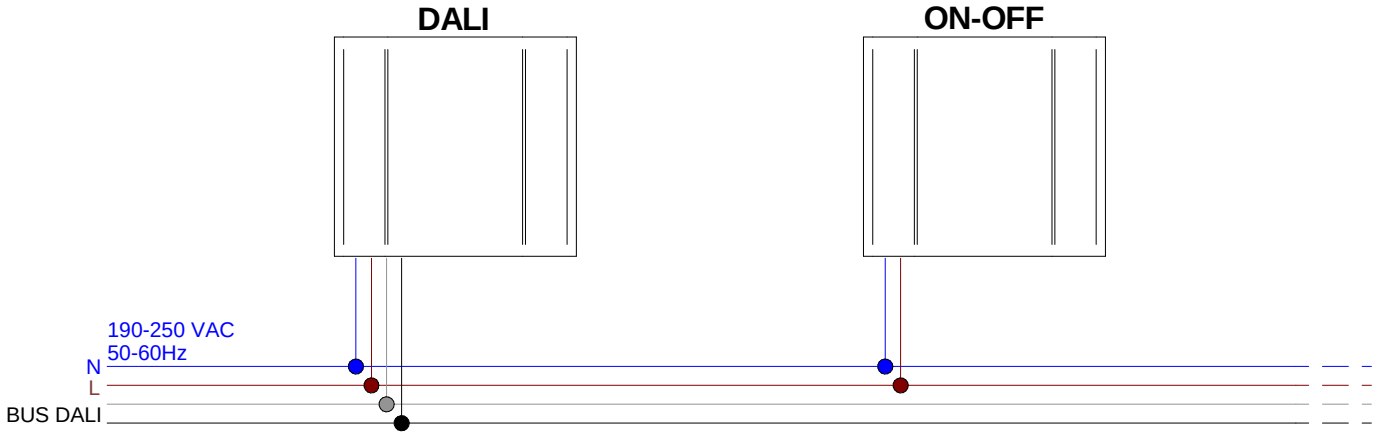

CONNESSIONE IN SERIE- SERIE CONNECTION

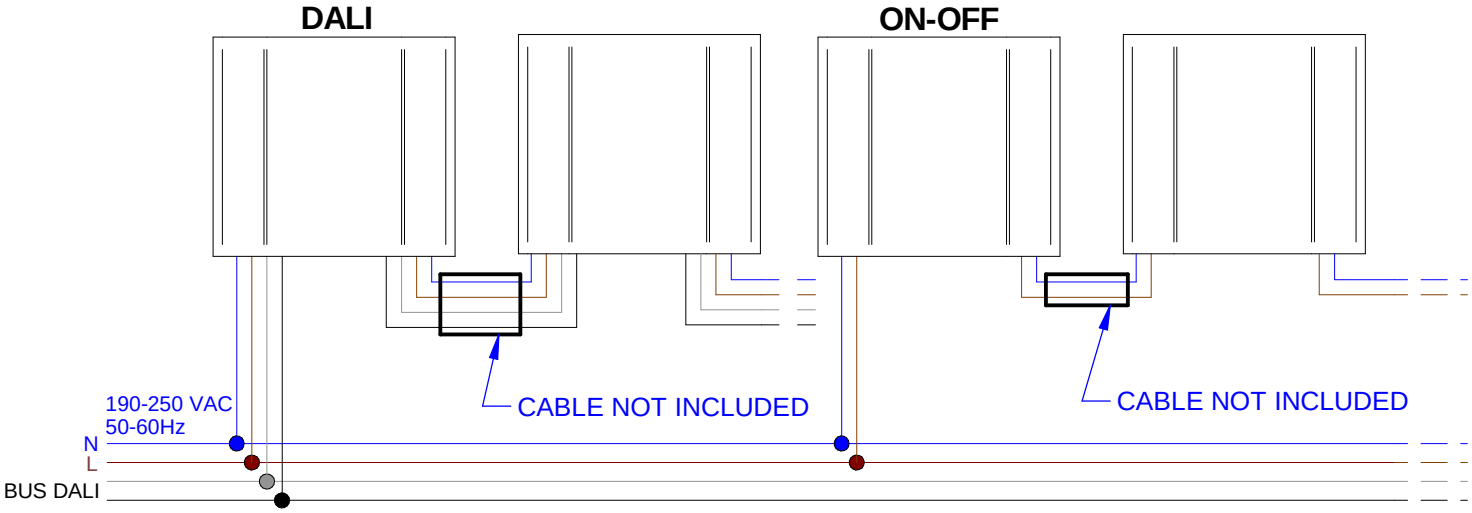

(ITA) - *I prodotti devono essere installati tassativamente con alimentazioni, cablaggi e accessori originali del Gruppo Linea Light, o eventualmente approvati dall'azienda. L'utilizzo di accessori non originali, o non approvati, determina il decadimento di ogni garanzia sul prodotto.*
(ENG) *- All power supply, wiring and accessories used for product installation shall be original Linea Light Group parts or approved by the company. The warranty will become void if non original or non approved parts are used.*
(FRA) *- Les produits doivent impérativement être installés avec des alimentations, des câblages et des accessoires Linea Light Group, ou qui ont été approuvés par l'entreprise. L'utilisation d'accessoires non d'origine, ou non approuvés, entraîne la déchéance de toute garantie sur le produit.*
(ESP) *- Los productos se han de instalar obligatoriamente con alimentaciones, cableados y accesorios originales de Linea Light Group o, de otra forma, deben ser aprobados por la empresa misma. El uso de accesorios no originales, o no aprobados, anula todas las garantías del producto.*
(GER) *Die Produkte müssen obligatorisch mit Originalstromversorgung, Originalkabeln und Originalzubehör der Linea Light Group oder mit Teilen, die von der Linea Light Group ausdrücklich empfohlen sind, installiert werden. Die Verwendung von nicht originalem oder nicht vom Hersteller empfohlenem Zubehör führt zu einem sofortigen Verfall vom Garantieanspruch für das Produkt.*