8322
CHOBIN65
rev:00



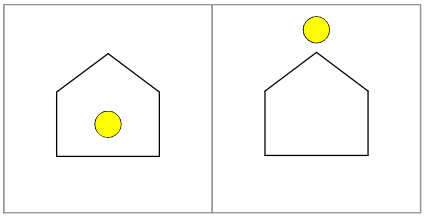

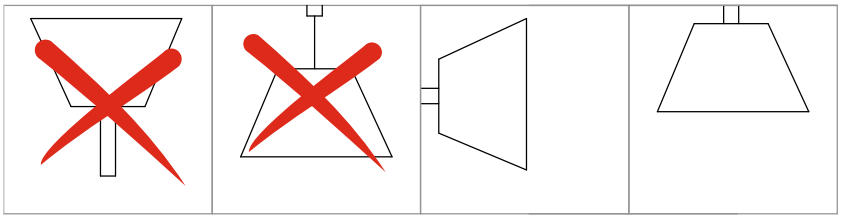

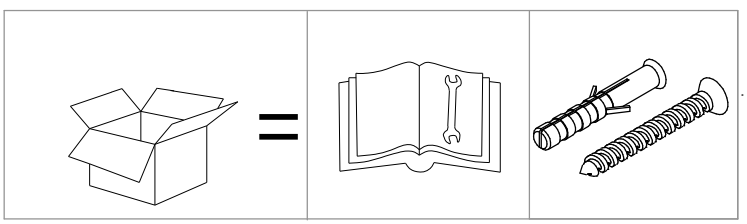

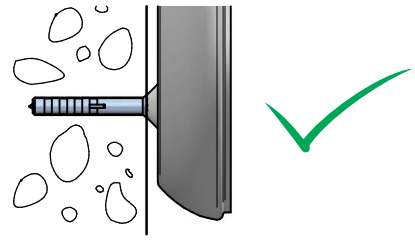

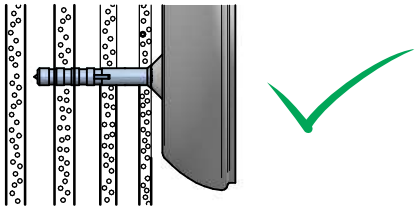

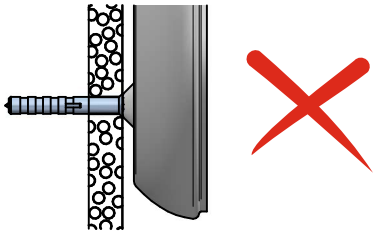

1

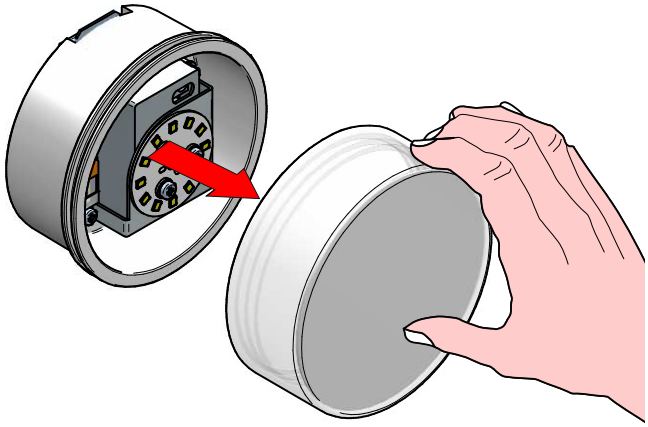

2

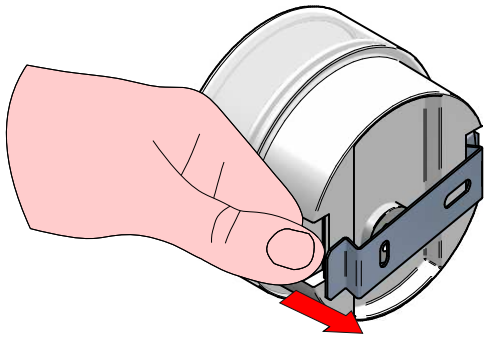

3

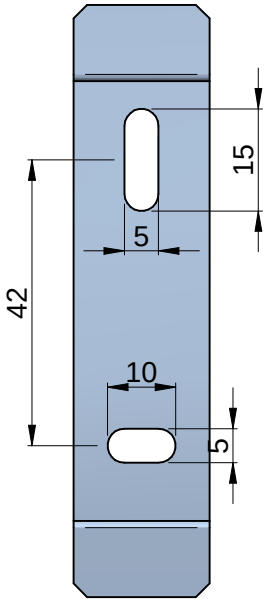

4

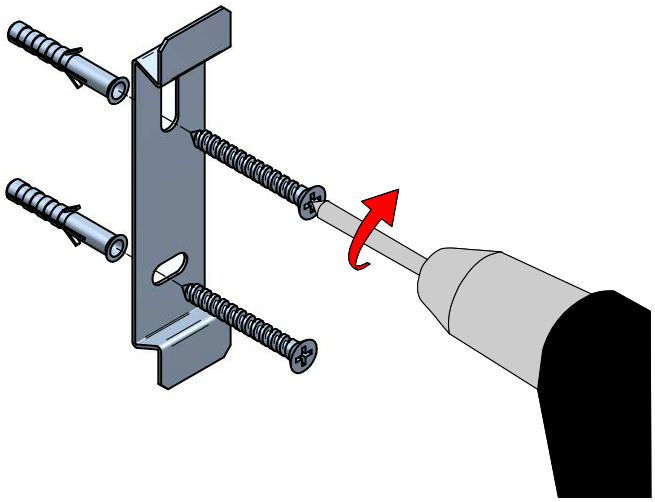

5

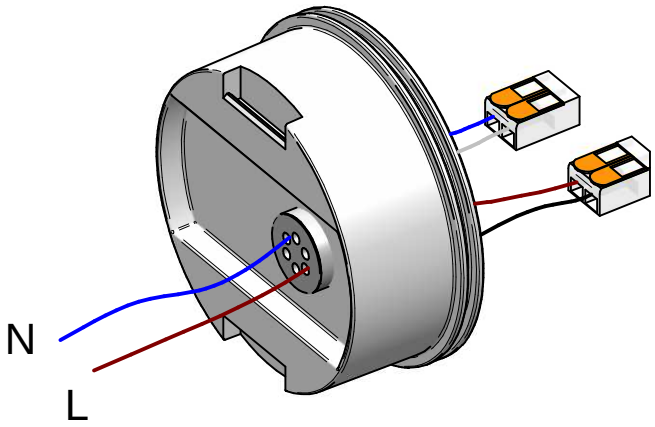

7

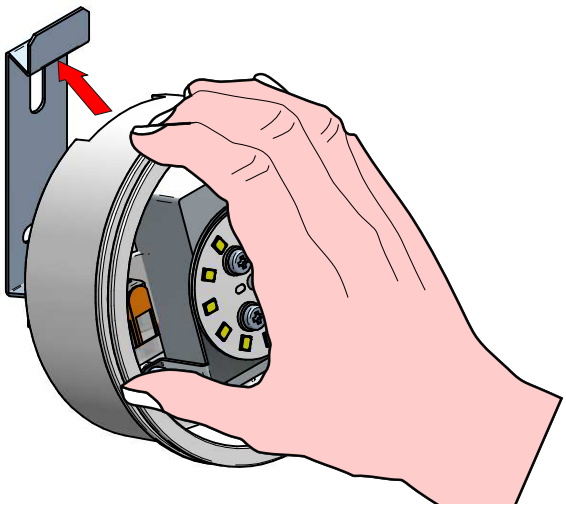

7

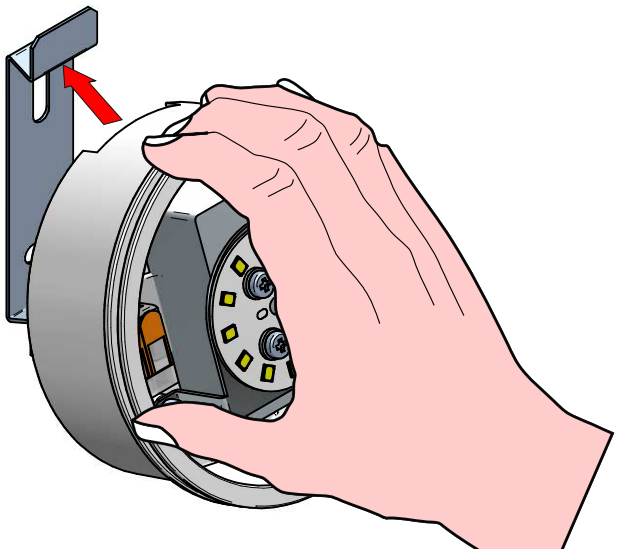

8

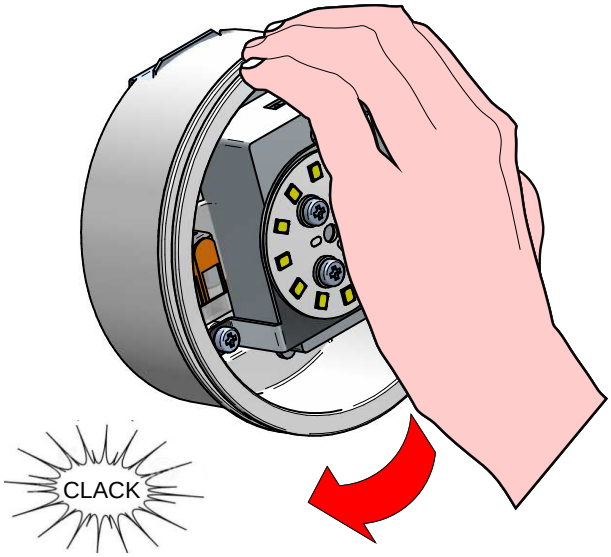

9

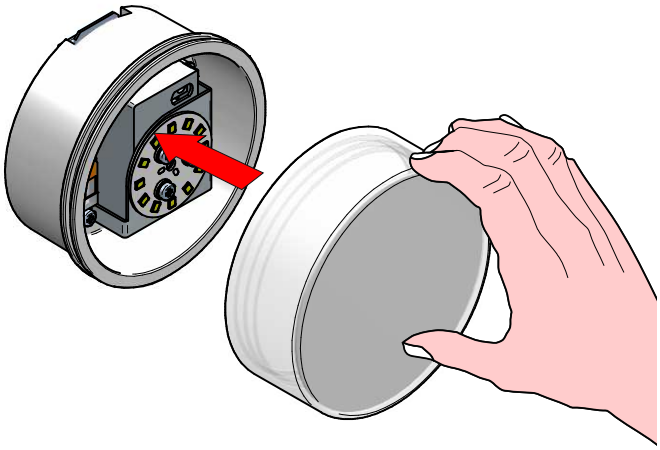

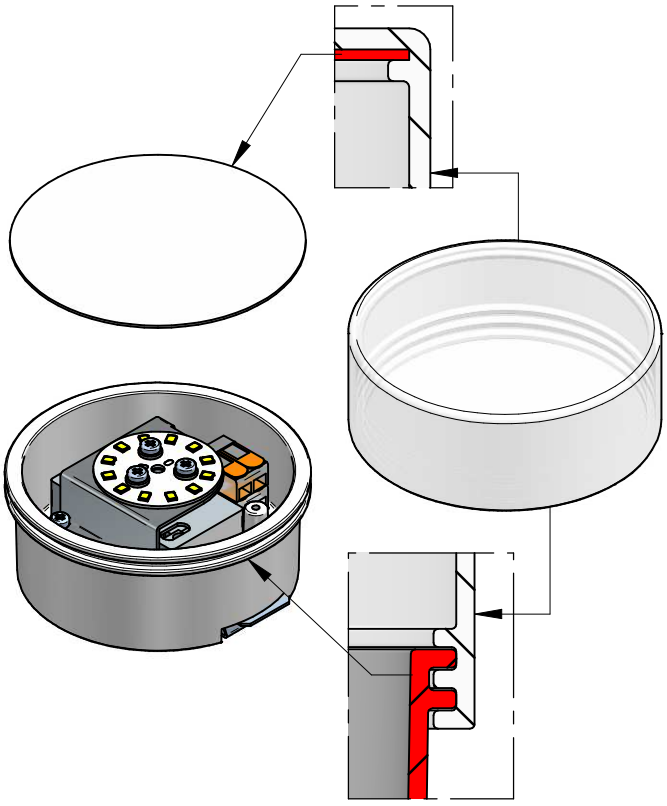

10

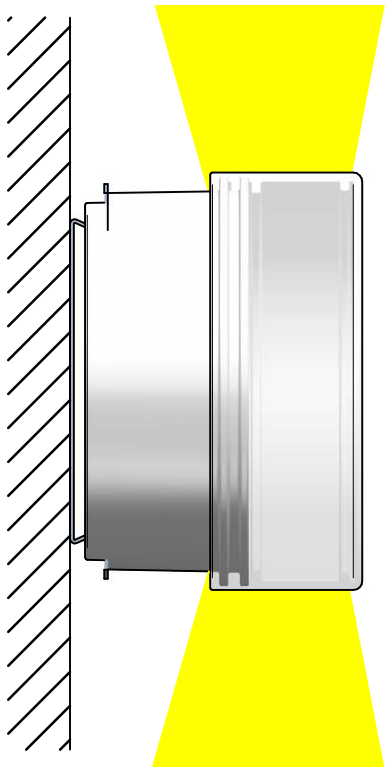

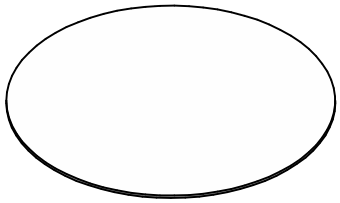



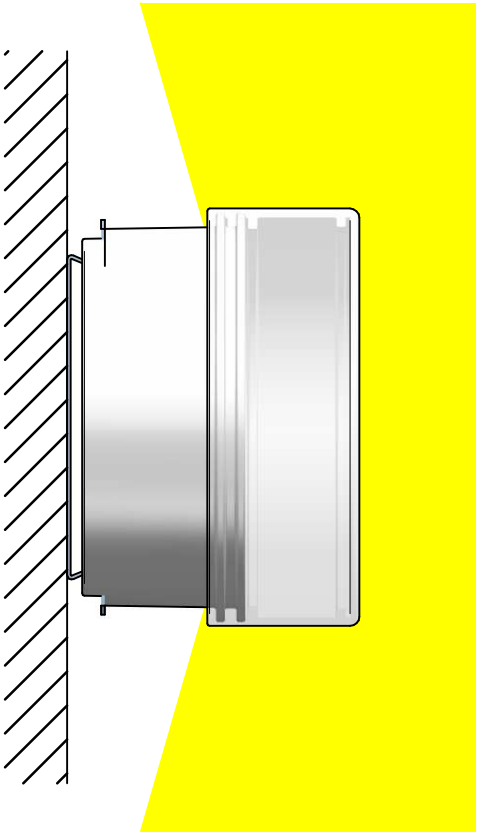

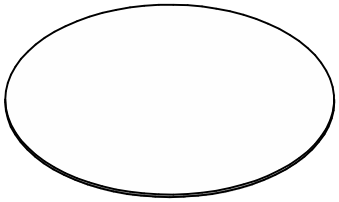



8321
CHOBIN65
rev:00



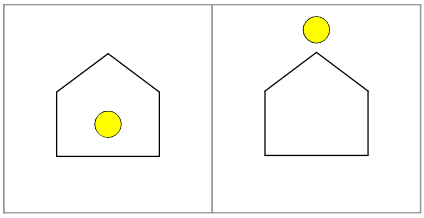

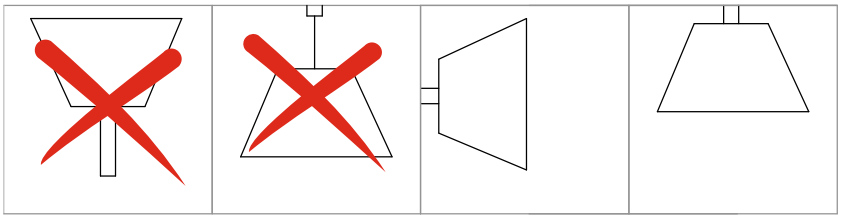

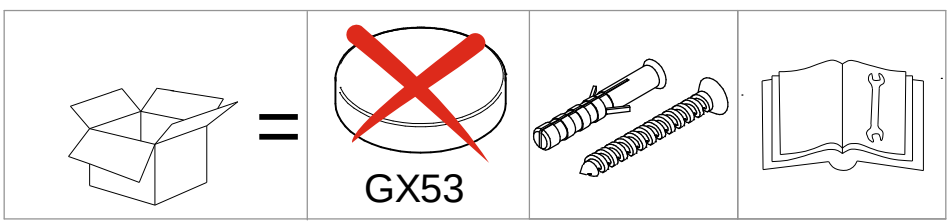

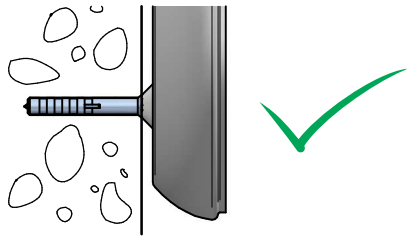

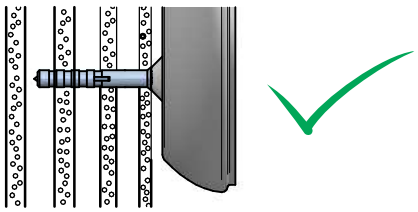

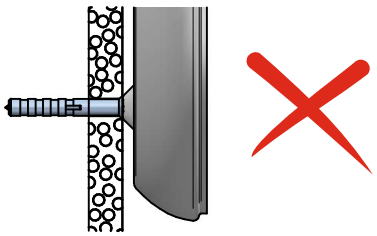

1

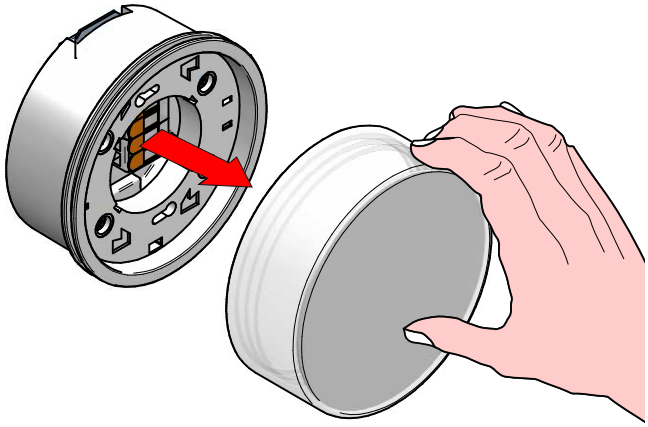

2

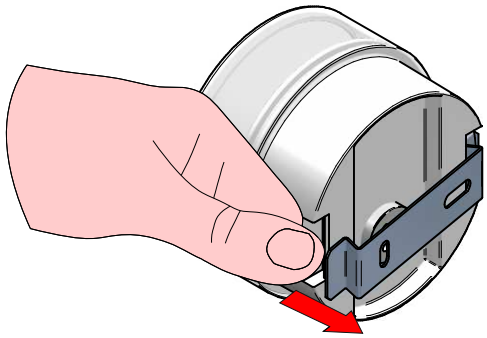

3

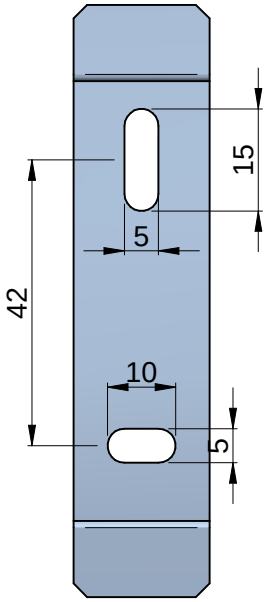

4

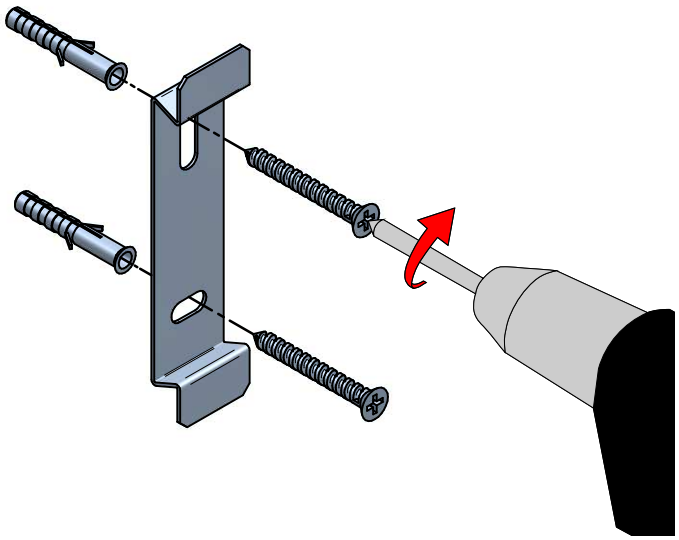

5

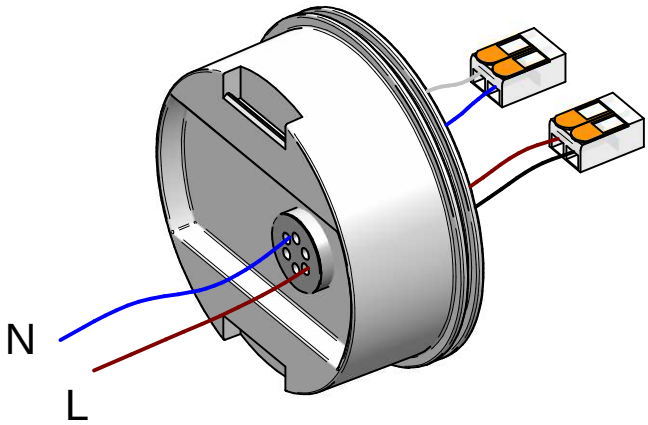

6

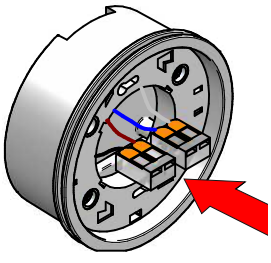

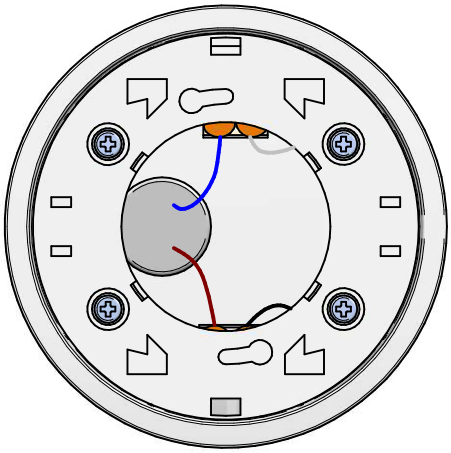

7

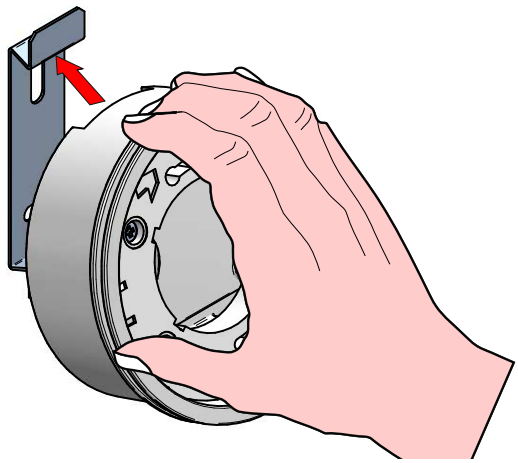

8

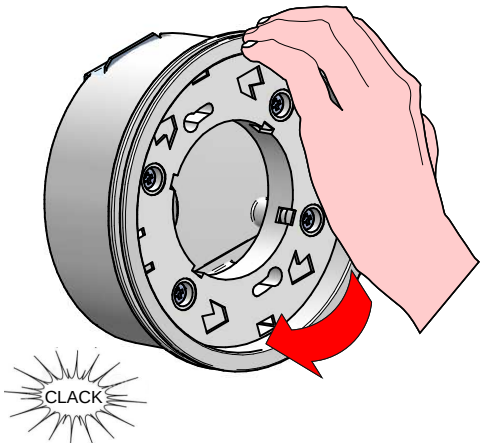

9

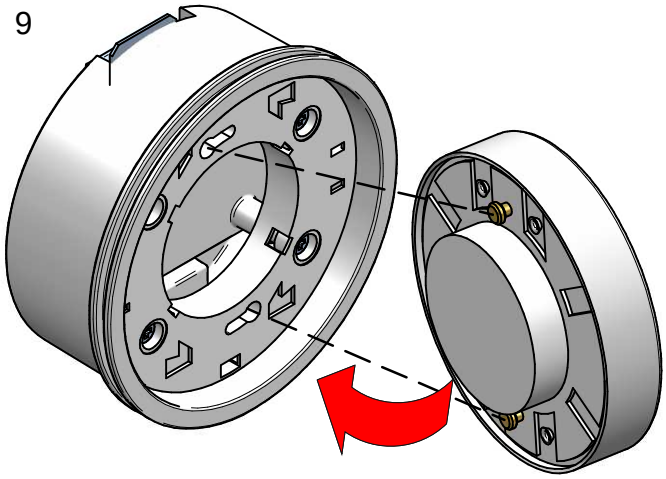

GX53 LED 4W MAX

10

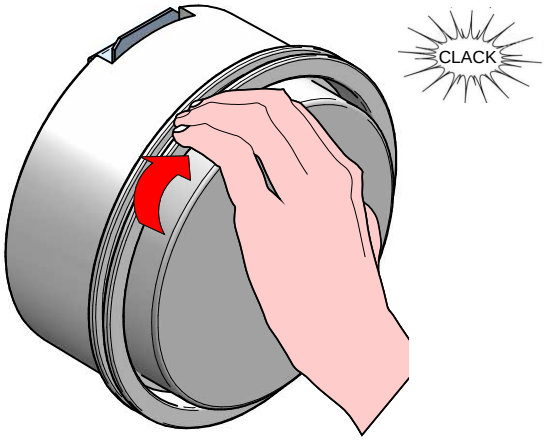

11

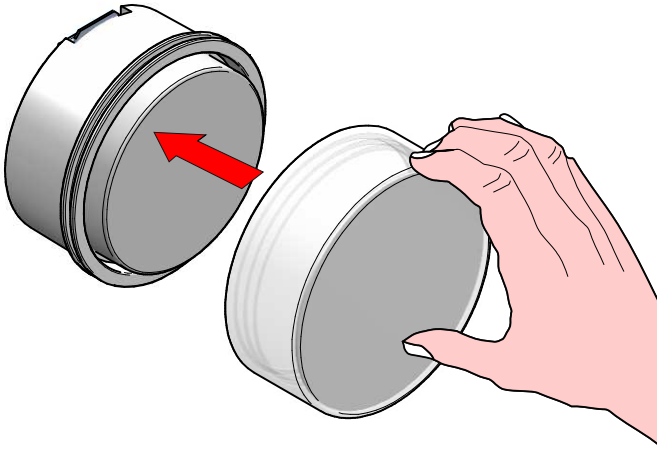

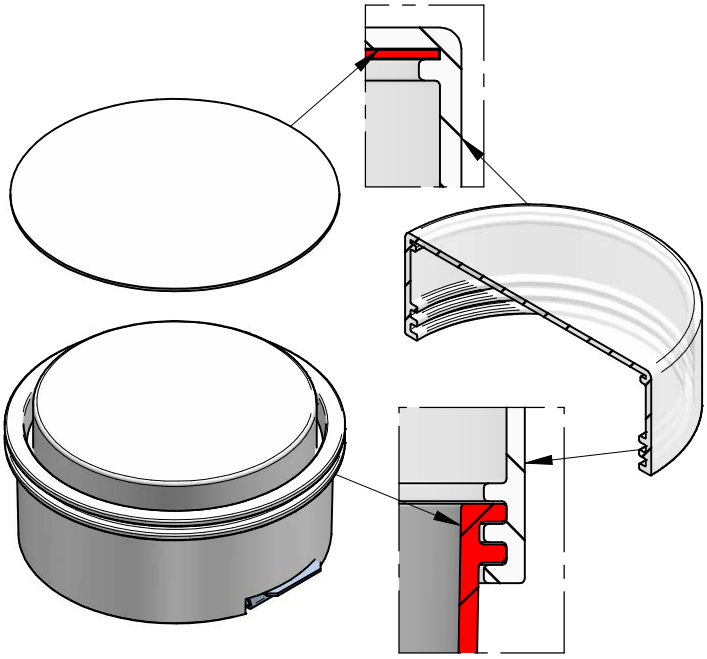

12

