LINEA LIGHT S.R.L
VIA CAL LONGA, 7 Z.I.
31028 VAZZOLA (TV)
TEL: +39 04237868
www.eralsolution.com

Serie : MINI-TUBE



I

L'APPARECCHIO DEVE ESSERE INSTALLATO DA PERSONALE QUALIFICATO.

L'AZIENDA DECLINA OGNI RESPONSABILITÀ QUALORAL'INSTALLAZIONE NON AVVENGA SECONDO LE NORME VIGENTI.

LASCIARE UNA COPIA DI QUESTE ISTRUZIONI AL RESPONSABILE DELLA MANUTENZIONE.

CONSERVARE L'ETICHETTA DELL'IMBALLO ORIGINALE PER EVENTUALI RECLAMI FUTURI.

GB

THIS FICTURE MUST BE INSTALLED BY A QUALIFICATED ELECTRICIAN.

LINEA LIGHT IS NOT RESPONSIBLE IF ITS FIXTURES ARE NOT INSTALLED ACCORDING TO LOCAL SAFETY STANDARDS.

PLEASE LEAVE A COPY OF THESE INSTRUCTIONS TO THE PERSON RESPONSABLE FOR THE MAINTENANCE OF THE INSTALLATION.

KEEP THE LABEL OF THE ORIGINAL PACKING FOR THE EVENTUAL FUTURE CLAIMS.

F

L'APPEREIL DOIT ETRE INSTALLE PAR ELECTRICIENS QUALIFIES.

LINEA LIGHT NE PEUT PAS ETRE RESPONSABLE POUR TOUTES INSTALLATIONS QUI NE RESPECTENT PAS LES NORMES DE SECURITE EN VIGUER.

LAISSER UNE COPIE DE CES INSTRUCTIONS AU RESPONSABLE DE L'ENTRETIEN DU SYSTEME.

GARDER L'ETIQUETTE DE L'EMBALLAGE ORIGINAL POUR EVENTUELLES RECLAMATIONS FUTURES.

D

DAS GERÄT MUSS VON ELEKTROINSTALLATEUREN MONTIERT WERDEN.

LINEA LIGHT IST NICHT VERANTWORTLICHT WENN DIE MONTAGE NICHT GEMAß DER SICHERHEITSVORSCHRIFTEN STATTFINDETT.

DIESES HINWEISBLATT MUß VOM INSTANDHALTUNGSLEITER AUFBEWAHRT WERDEN.

BEI REKLAMATIONEN BITTE DEN ARTIKELAUFKLEBER AUS DER LEUCHTENVERPACKUNG BEIFÜGEN.

E

EL APARATO DEBE SER INSTALADO POR ELECTRICISTAS CUALIFICADOS.

LINEA LIGHT NO SE RESPONSABILIZARA DE TODAS LAS INSTALLACIONES QUE NO RESPETEN LAS NORMAS DA SEGURIDAD EN VIGOR.

ENTREGAR UNA COPIA DE ESTAS INSTRUCCIONES AL RESPONSABLE DE LA INSTALACION.

CONSERVAR LA ETIQUETA DEL EMBALAJE ORIGINAL PARA POSIBLES RECLAMACIONES.

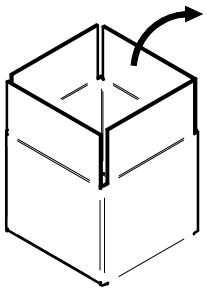

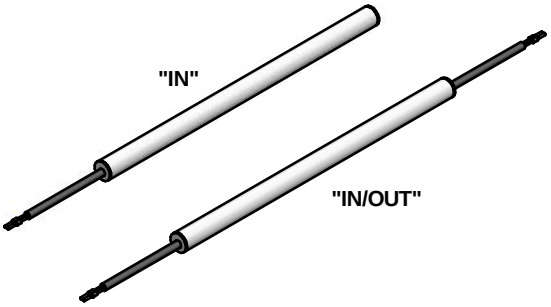



Incluso
Included

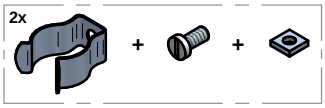

Cod.: 98710

ISTRUZIONI / INSTRUCTIONS / INSTRUCTIONS / HINWEISE / INSTRUCCIONES

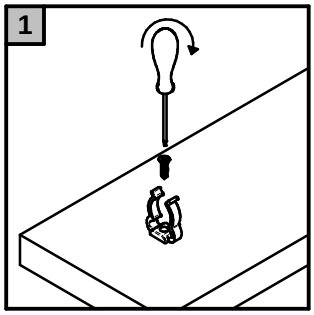

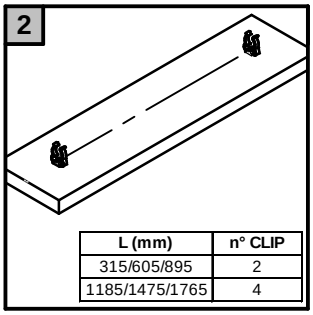

L (mm)	n° CLIP
315/605/895	2
1185/1475/1765	4

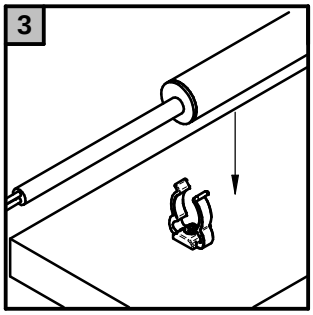

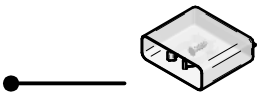

Incluso
Included

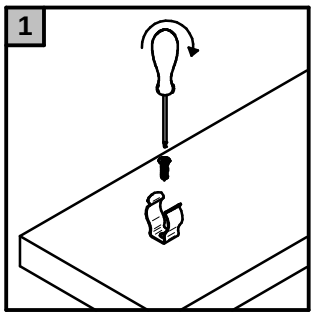

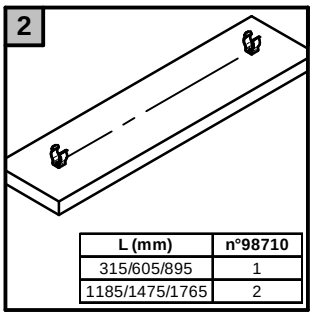

L (mm)	n°98710
315/605/895	1
1185/1475/1765	2

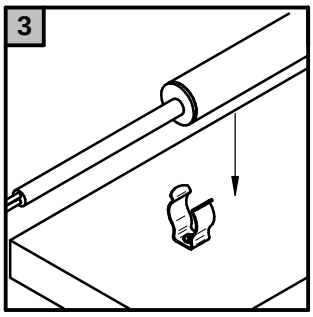



Incluso
Included



Clip: 98710

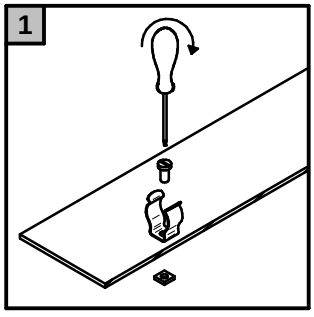

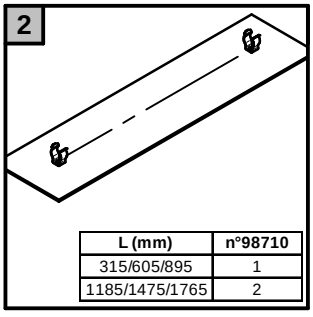

L (mm)	n°98710
315/605/895	1
1185/1475/1765	2

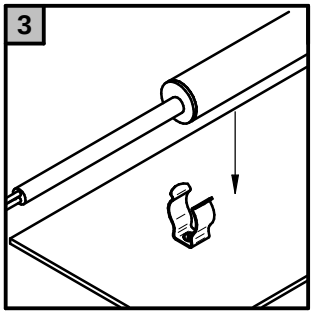



Clip: 98710

LINEA LIGHT S.R.L
VIA CAL LONGA, 7 Z.I.
31028 VAZZOLA (TV)
TEL: +39 04237868
www.eralsolution.com

Serie : MINI-TUBE

I	GB	F	D	E
Procedura di cablaggio	**Wiring procedure**	**Procédure de câblage**	**Anleitung zur Verkabelung**	**Procedimiento de cableado**
1 Chiudere l' interuttore generale OFF	1 Switch off the main switch OFF	1 Couper le disjoncteur OFF	1 Schalten Sie den Hauptschalter aus OFF	1 Cerrar el interruptor general OFF
2 Collegare i faretti all' alimentatore	2 Connect the spotlights to the power supply unit.	2 Relier les spots au driver	2 Schliessen Sie die Strahler an dem Stromversorgungsgeraet an	2 Conectar los focos al alimentador
3 Collegare l' alimentatore alla rete	3 Connect the power supply unit to the network	3 Relier le driver au réseau	3 Schliessen Sie das Stromversorgungsgeraet ans Netz an	3 Conectar el alimentador a la red
4 Aprire l' interuttore generale ON	4 Switch on the main switch ON	4 Connecter le disjoncteur ON	4 Schalten Sie den Hauptschalter ein ON	4 Abrir el interruptor general ON
N.B Tutte le operazioni di manutenzione ed installazione vanno eseguite con l' interuttore generale in posizione OFF	N.B All the maintenance and installation procedures must be carried out with the main switch in position OFF	N.B. Toutes les opérations de maintenance et d'installation seront effectuées avec le disjoncteur sur la position OFF	N.B Die Wartungs - und Instandhaltungsvorgänge müssen mit Hauptschalter in Position durchgeführt werden OFF	N.B Todas las operaciones de mantenimiento e instalación se tendrán que llevar a cabo con el interruptor general en posición OFF
IL FARETTO RISULTA GARANTITO SOLO CON ALIMENTATORI DISTRIBUITI DA ERAL	SPOTLIGHTS ARE GUARANTEED ONLY IF POWER SUPPLY UNITS DISTRIBUTED BY ERAL ARE USED	LE SPOT EST GARANTI SEULEMENT AVEC LES DRIVERS DISTRIBUES PAR ERAL	DIE GARANTIE IST GÜLTIG NUR FÜR STRAHLER, DIE MIT ERAL STROMVERSORGUNGSGERÄTEN EINGESPEIST WERDEN.	EL FOCO SÓLO ESTÁ GARANTIZADO CON ALIMENTADORES DISTRIBUIDOS POR ERAL

(ITA) - I prodotti devono essere installati tassativamente con alimentazioni, cablaggi e accessori originali del Gruppo Linea Light, o eventualmente approvati dall'azienda. L'utilizzo di accessori non originali, o non approvati, determina il decadimento di ogni garanzia sul prodotto. (ENG) - All power supply, wiring and accessories used for product installation shall be original Linea Light Group parts or approved by the company. The warranty will become void if non original or non approved parts are used. (FRA) - Les produits doivent impérativement être installés avec des alimentations, des câblages et des accessoires Linea Light Group, ou qui ont été approuvés par l'entreprise. L'utilisation d'accessoires non d'origine, ou non approuvés, entraîne la déchéance de toute garantie sur le produit. (ESP) - Los productos se han de instalar obligatoriamente con alimentaciones, cableados y accesorios originales de Linea Light Group o, de otra forma, deben ser aprobados por la empresa misma. El uso de accesorios no originales, o no aprobados, anula todas las garantías del producto. (GER) Die Produkte müssen obligatorisch mit Originalstromversorgung, Originalkabeln und Originalzubehör der Linea Light Group oder mit Teilen, die von der Linea Light Group ausdrücklich empfohlen sind, installiert werden. Die Verwendung von nicht originalem oder nicht vom Hersteller empfohlenem Zubehör führt zu einem sofortigen Verfall vom Garantieanspruch für das Produkt.

MINI-TUBE "IN"

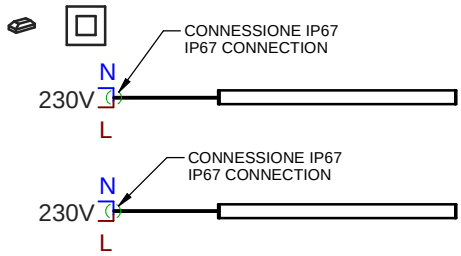

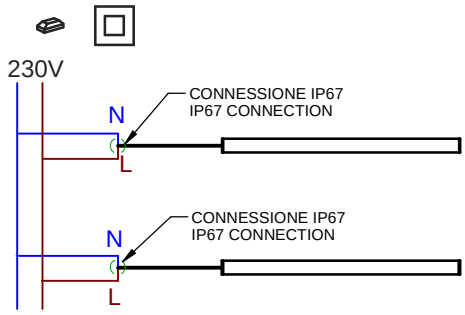

MINI-TUBE "IN/OUT"

