SERIE / *SERIES*: MAXI-TUBE

BRAND: i-LèD

IP65 IK08

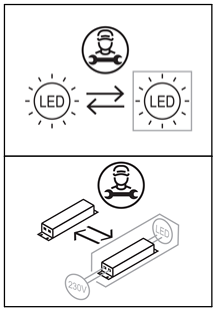

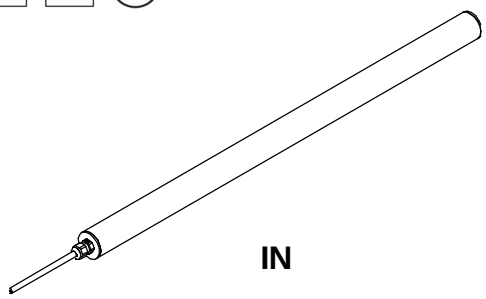

IN

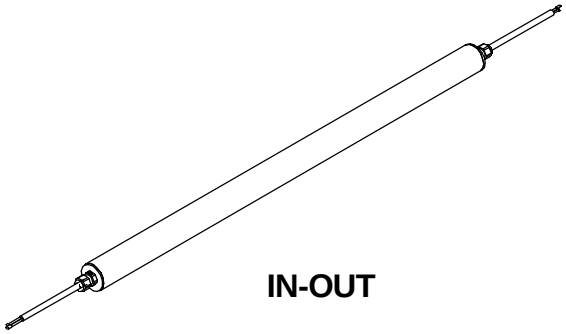

IN-OUT

MODELLI / MODELS

CODE	Dimensions (LxWxH / Ø x H mm)	Electrical Insulation Class	POWER (W)	VOLTAGE (V)	FREQ. [Hz]	WEIGHT (Kg)	IP	IK	CRI	Energy class light source Temperature color LED (°K)		No. light source	Conn. Type
										3000	4000		
92245	596 x Ø33	2	13,2	220-240	50/60	0,5	67	8	90	E	E	3	Y
92442	596 x Ø33	2	13,2	220-240	50/60	0,5	67	8	90	E	E	3	Y
84359	596 x Ø33	2	13,2	220-240	50/60	0,5	67	8	90	E	E	3	Y
84357	596 x Ø33	2	13,2	220-240	50/60	0,5	67	8	90	E	E	3	Y
92246	1176 x Ø33	2	22	220-240	50/60	0,8	67	8	90	E	E	3	Y
92443	1176 x Ø33	2	22	220-240	50/60	0,8	67	8	90	E	E	3	Y
84363	1176 x Ø33	2	22	220-240	50/60	0,8	67	8	90	E	E	3	Y
84361	1176 x Ø33	2	22	220-240	50/60	0,8	67	8	90	E	E	3	Y
92247	1476 x Ø33	2	35	220-240	50/60	1,1	67	8	90	E	E	4	Y
92444	1476 x Ø33	2	35	220-240	50/60	1,1	67	8	90	E	E	4	Y
84367	1476 x Ø33	2	22	220-240	50/60	1,1	67	8	90	E	E	4	Y
84365	1476 x Ø33	2	22	220-240	50/60	1,1	67	8	90	E	E	4	Y
92353	596 x Ø33	2	13,2	220-240	50/60	0,5	67	8	90	E	E	3	Y
92448	596 x Ø33	2	13,2	220-240	50/60	0,5	67	8	90	E	E	3	Y
84371	596 x Ø33	2	13,2	220-240	50/60	0,5	67	8	90	E	E	3	Y
84369	596 x Ø33	2	13,2	220-240	50/60	0,5	67	8	90	E	E	3	Y
92356	1176 x Ø33	2	22	220-240	50/60	0,8	67	8	90	E	E	3	Y
92449	1176 x Ø33	2	22	220-240	50/60	0,8	67	8	90	E	E	3	Y
84375	1176 x Ø33	2	22	220-240	50/60	0,8	67	8	90	E	E	3	Y
84373	1176 x Ø33	2	22	220-240	50/60	0,8	67	8	90	E	E	3	Y
92357	596 x Ø33	2	35	220-240	50/60	1,1	67	8	90	E	E	4	Y
92450	596 x Ø33	2	35	220-240	50/60	1,1	67	8	90	E	E	4	Y
84379	596 x Ø33	2	22	220-240	50/60	1,1	67	8	90	E	E	4	Y
84377	596 x Ø33	2	22	220-240	50/60	1,1	67	8	90	E	E	4	Y

Ta -20°C ÷ 50°C

ACCESSORI NON INCLUSI / *NOT INCLUDED ACCESSORIES*

KIT FISSAGGIO A CLIP ACCIAIO NIKELATO
NICKEL-PLATED STEEL CLIP MOUNTING KIT



A
99226 INDOOR ONLY

KIT FISSAGGIO A CLIP ACCIAIO NIKELATO + RACCORDO
NICKEL-PLATED STEEL CLIP MOUNTING KIT + CEILING FIXING



B
99227 INDOOR ONLY

KIT FISSAGGIO CHIUSURA DI SICUREZZA
SAFETY LOCK MOUNTING KIT

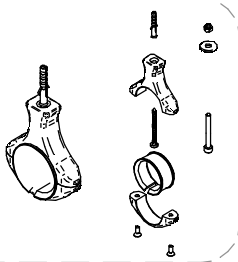

C
98695

KIT FISSAGGIO A SOSPENSIONE CON CAVO IN ACCIAIO DI LUNGHEZZA 2m
SUSPENSION MOUNTING KIT WITH 2m STEEL CABLE

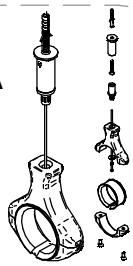

D
C-F100017

CAVO DI ESTENSIONE NEOPRENE
NEOPRENE EXTENSION CABLE

99229
ON/OFF | 2x1mm^2

83205
DALI | 4x1mm^2



CAVO DI ESTENSIONE NEOPRENE
NEOPRENE EXTENSION CABLE

98729
ON/OFF
2 POLI / *PINS*

99768
DALI
5 POLI / PINS

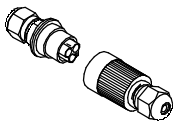

SERIE / *SERIES*: MAXI-TUBE

BRAND: i-LèD

INSTALLAZIONE / *INSTALLATION*

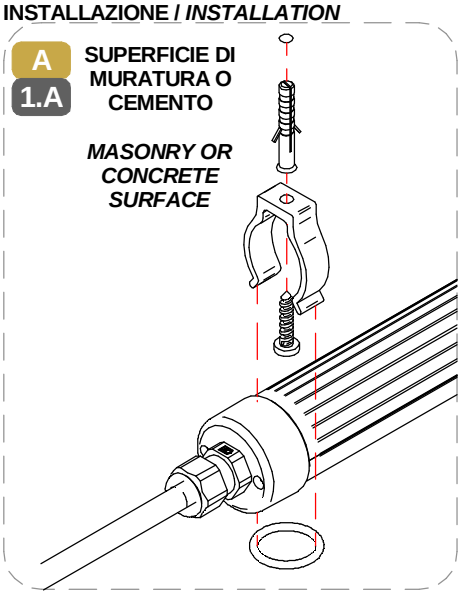

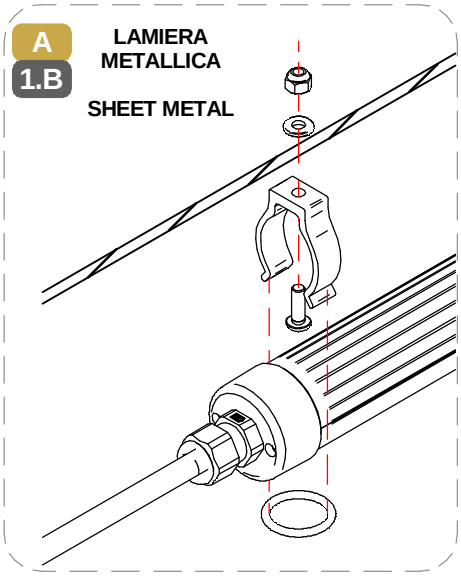

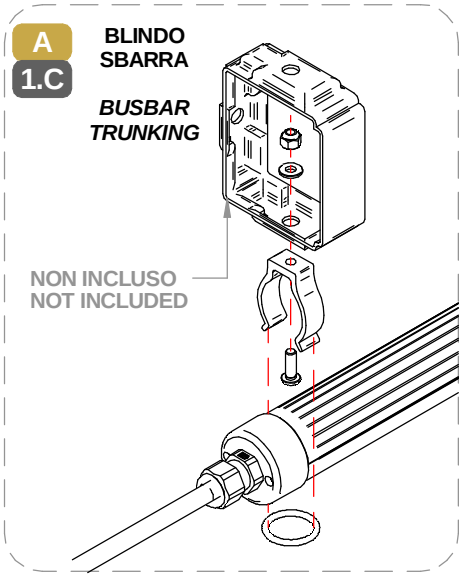

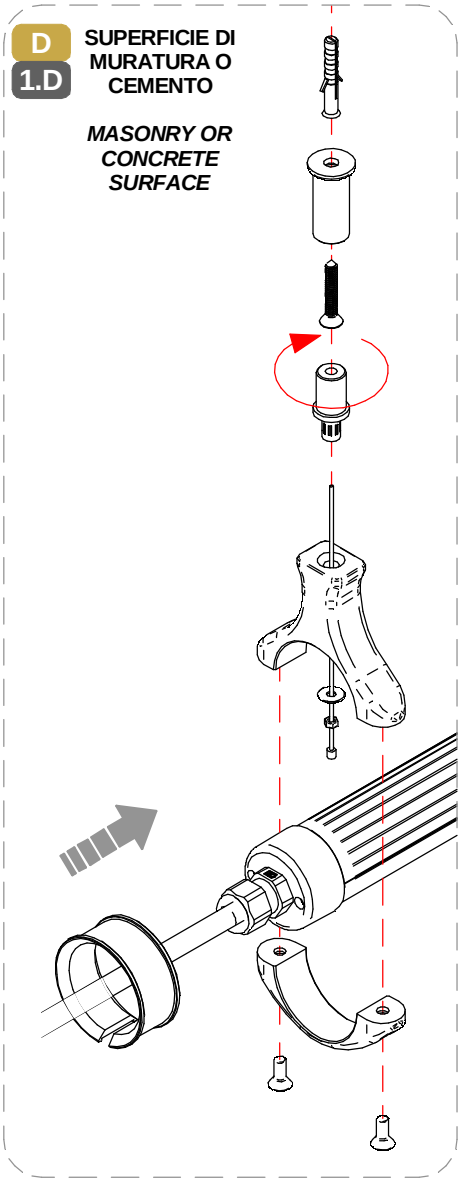

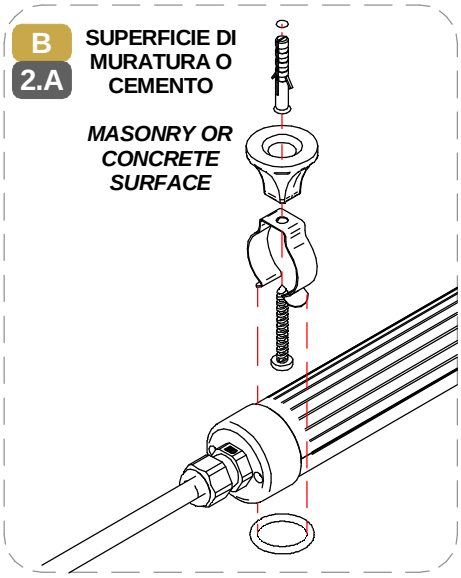

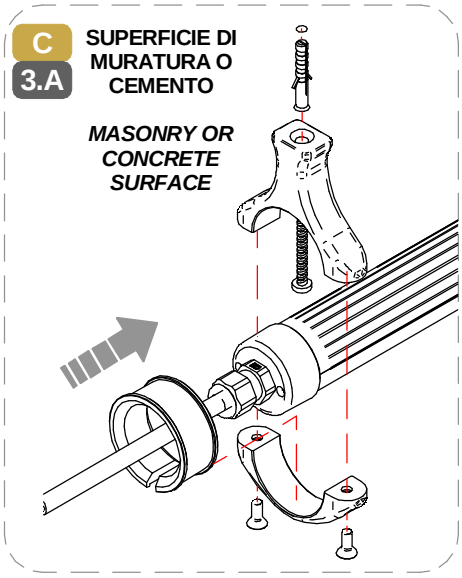

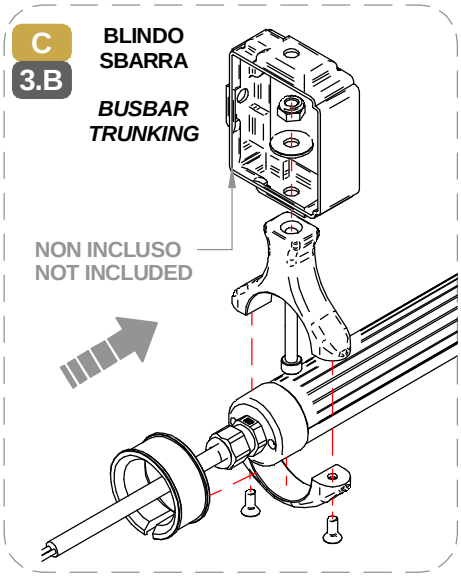

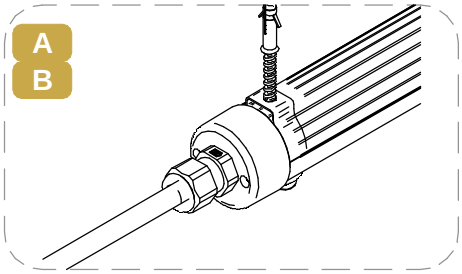

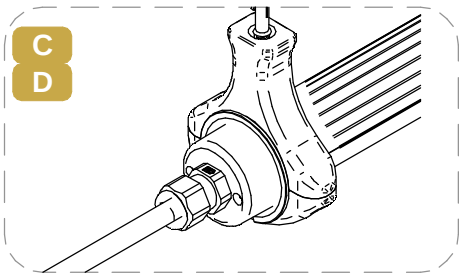

SERIE / *SERIES*: MAXI-TUBE

BRAND: i-LED

MARRONE / BROWN = LINEA / *LINE*
AZZURRO / LIGHT BLUE = NEUTRO / *NEUTRAL*
GIALLO-VERDE / YELLOW-GREEN = TERRA / EARTH CPC | PE

PER L'INSTALLAZIONE SONO NECESSARI 2 KIT DI FISSAGGIO

2 SUSPENSION MOUNTING KITS ARE REQUIRED FOR INSTALLATION

CABLAGGIO / *WIRING*

1 TUTTE LE OPERAZIONI DI COLLEGAMENTO ALLA RETE ELETTRICA DEVONO ESSERE CONDOTTE IN MANCANZA DI TENSIONE

ALL THE WIRING OPERATION MUST BE PERFORMED WITH MCB IN OFF POSITION

2 SE IL PRODOTTO E' DEFINITO IN CLASSE 1, IL CONDUTTORE DI MESSA A TERRA DI PROTEZIONE DEVE ESSERE SEMPRE COLLEGATO

IF THE FITTING IS CLASS 1 RATED, THE CPC | EARTH | PE CONDUCTOR MUST BE CONNECTED

3 SE L'IMPIANTO E' STATO COMPLETATO ED E' IN SICUREZZA, PUO' ESSERE ALIMENTATO

WHEN THE CIRCUIT IS COMPLETED AND SAFE, MCB CAN BE SET IN ON POSITION

TIPO DI CONNESSIONE *TYPE OF CONNECTION*

X: Se il cavo flessibile esterno di questo apparecchio è danneggiato, deve essere sostituito da un cavo speciale, disponibile esclusivamente presso il fabbricante, o il suo servizio di assistenza.
X: If the external flexible cable of this appliance is dameged, it must be replaced with a special cable, which is only avaible from the manufacturer or its service department.

Y: Se il cavo flessibile esterno di questo apparecchio è danneggiato, deve essere sostituito esclusivamente dal fabbricante, dal suo servizio di assistenza o da personale qualificato equivalente, al fine di evitare pericoli.
Y: If the external flexible cable of this appliance is dameged, it must only be replaced by the manufacturer, its service department or equivalent qualified personell in order to avoid danger.

Z: Il cavo flessibile esterno di questo apparecchio non può essere sostituito; se il cavo è danneggiato l'apparecchio deve essere distrutto.
Z: The external flexible cable fo this appliance cannot be replaced; if the cable is dameged, the appliance must be destroyed.

CABLAGGIO IN PARALLELO | *PARALLEL WIRING*
TENSIONE DI RETE | *MAINS VOLTAGE*

AC IN

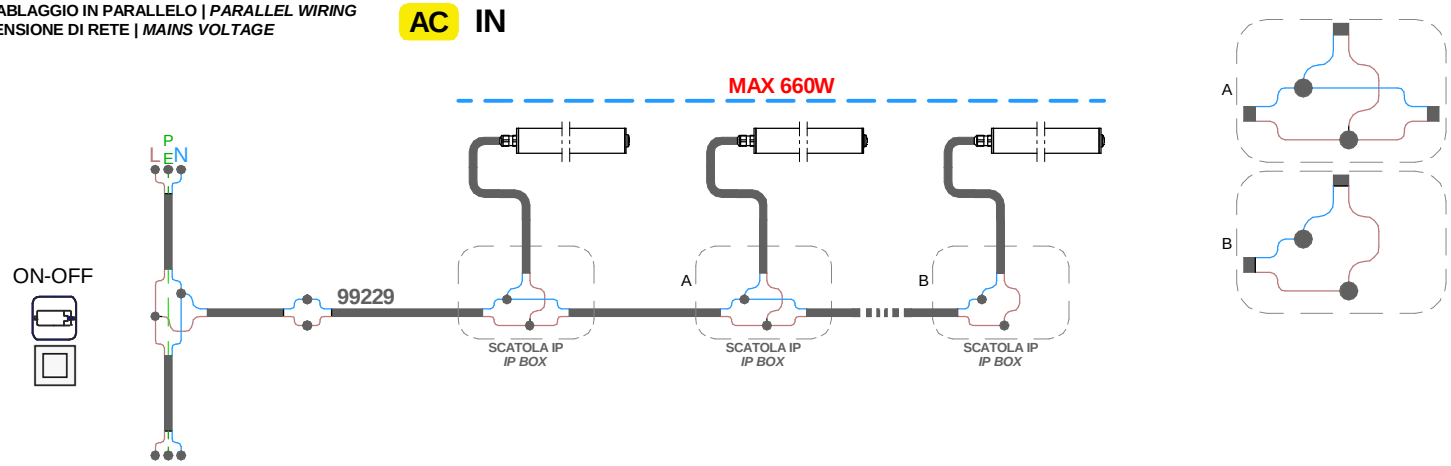

CABLAGGIO IN PARALLELO | *PARALLEL WIRING*
TENSIONE DI RETE | *MAINS VOLTAGE*

AC IN

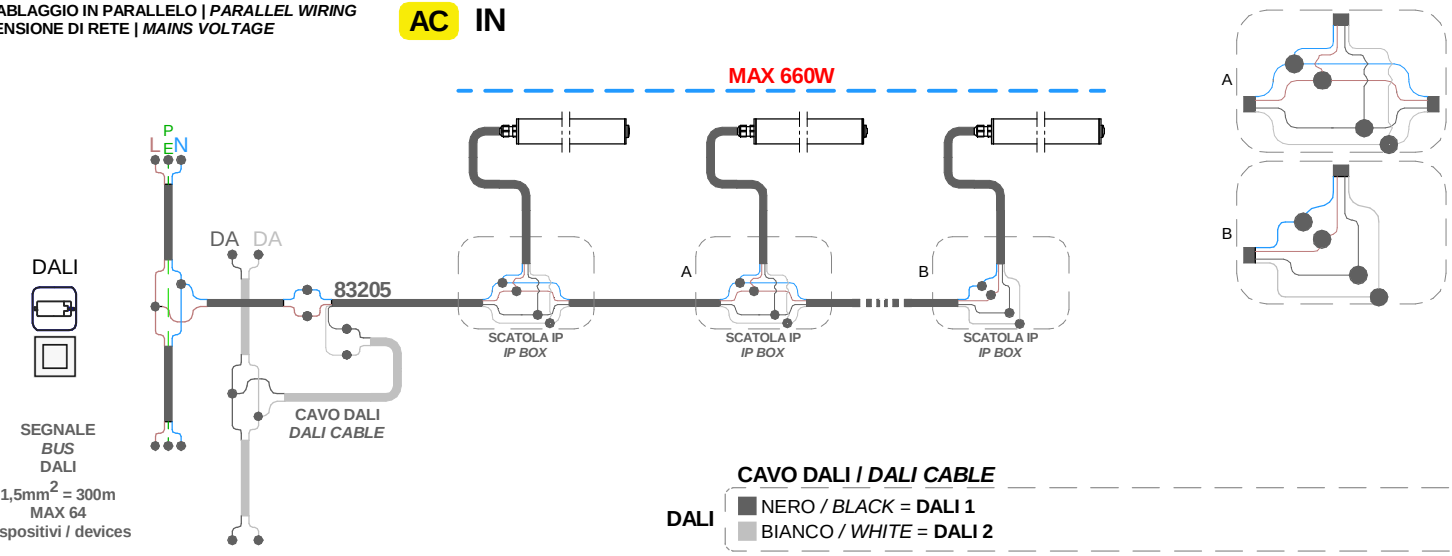

SEGNALE *BUS* DALI
1,5mm^2 = 300m
MAX 64 dispositivi / devices

CAVO DALI / *DALI CABLE*

DALI
NERO / *BLACK* = **DALI 1**
BIANCO / *WHITE* = **DALI 2**

SERIE / *SERIES*: MAXI-TUBE

BRAND: i-LED

MARRONE / BROWN = LINEA / *LINE*
AZZURRO / LIGHT BLUE = NEUTRO / *NEUTRAL*
GIALLO-VERDE / YELLOW-GREEN = TERRA / EARTH CPC | PE

CABLAGGIO IN PARALLELO | *PARALLEL WIRING*
TENSIONE DI RETE | *MAINS VOLTAGE*

AC IN-OUT

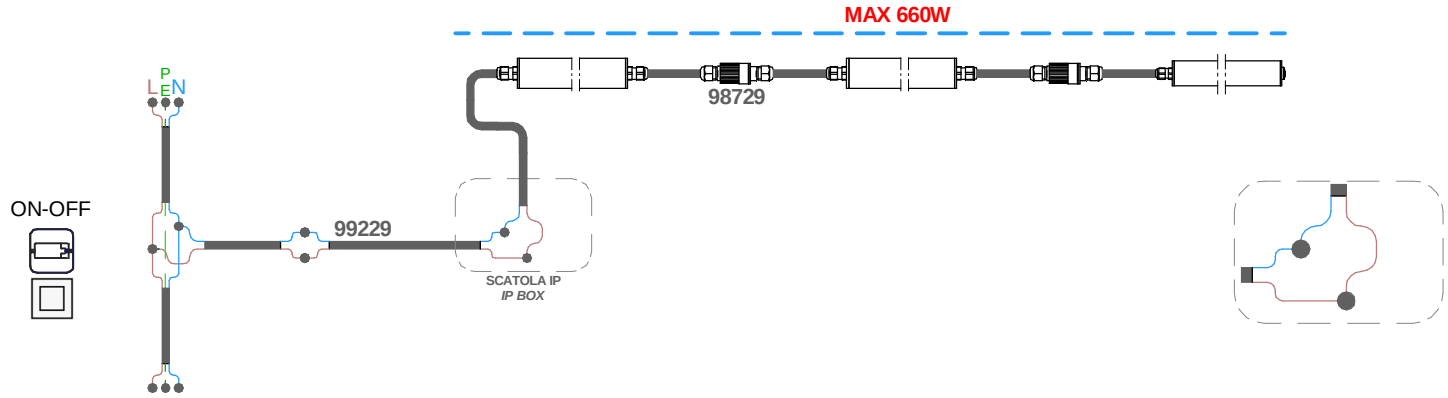

CABLAGGIO IN PARALLELO | *PARALLEL WIRING*
TENSIONE DI RETE | *MAINS VOLTAGE*

AC IN-OUT

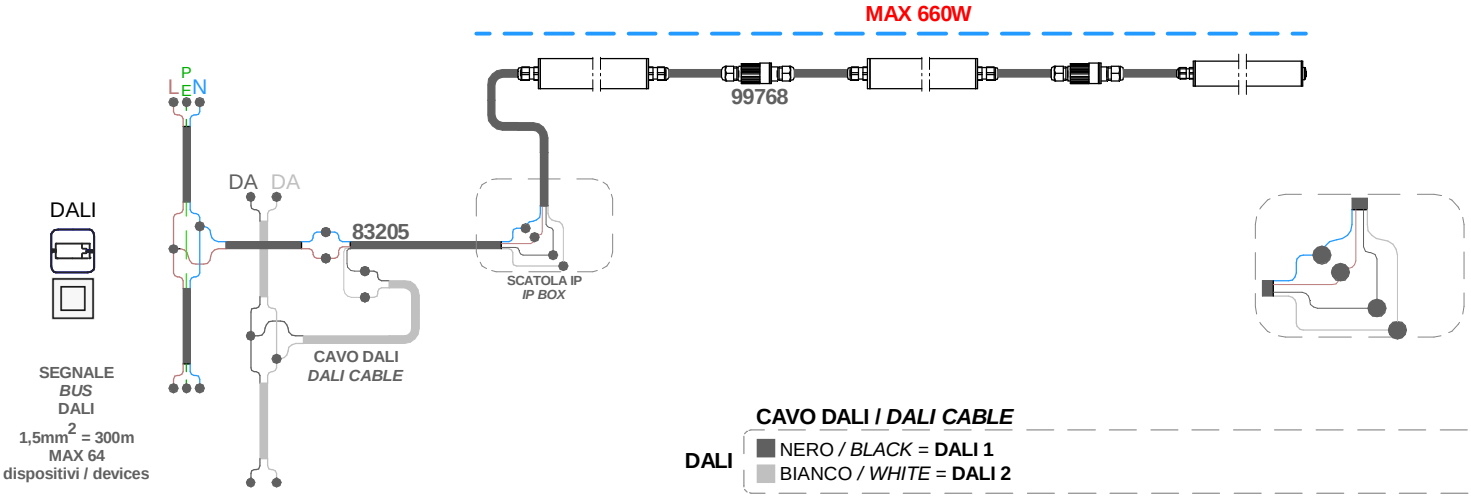

CAVO DALI / *DALI CABLE*

DALI
NERO / *BLACK* = **DALI 1**
BIANCO / *WHITE* = **DALI 2**