SERIE / *SERIES*: VOYAGER

BRAND: i-LED

INFORMAZIONI TECNICHE - TECHNICAL INFORMATION	
Tensione nominale - Rated voltage	Vedi tabella elenco prodotti - See product list table
Frequenza - Frequency	50/60Hz
Classe di isolamento - Insulation class	Vedi tabella elenco prodotti - See product list table
Temperatura ambiente di utilizzo - Ambiente temperature for using	-20°C ÷ +50°C
Grado di protezione - Degree of protection	IP 65
Potenza - Power	Vedi allegato A - See annex A
Classe + N° sorgenti luminose - Class + No. of light sources	Vedi allegato A - See annex A
Coppia di serraggio viti - Screw tightening torque	Vedi allegato A - See annex A

Installazione / Manutenzione - Installation / Maintenance

L'articolo dovrà essere installato da personale qualificato, **seguendo le normative d'installazione vigenti del paese di appartenenza**; in caso di malfunzionamento o necessità di manutenzione della plafoniera contattare il servizio clienti LINEA LIGHT: support@linealight.com.

È VIETATO APRIRE/ TOCCARE L'ARTICOLO MENTRE È IN FUNZIONE;

Qualora non vengano rispettate le regole indicate, **l'azienda LINEA LIGHT declina ogni tipologia di responsabilità.**

The item must be installed by qualified personnel, **in accordance with the installation regulations in force in the country in question**; in case of ceiling light malfunction or need for maintenance contact LINEA LIGHT customer service: support@linealight.com.

IT IS FORBIDDEN TO OPEN/TOUCH THE ITEM WHILE IT IS IN OPERATION;

If the indicated rules are not respected, **the LINEA LIGHT company declines any type of responsibility.**

UTILIZZO CONFORME:

L'apparecchio è garantito esclusivamente se l'articolo in questione sia stato installato seguendo le istruzioni riportate in questo manuale istruzioni e da quello generale presente all'interno dell'imballo e/o scaricabile dal nostro sito www.linealight.com;

Un utilizzo scorretto dell'apparecchio può influire sulla durata utile della lampada e/o potrebbe avere un guasto precoce.

Per ulteriori avvertenze e spiegazione di eventuali simboli vedere il foglio istruzioni generale.

Conservare le presenti istruzioni per futuri lavori di installazione/manutenzione.

APPROPRIATE USE:

The appliance is guaranteed only if the item in question has been installed following the instructions given in this instruction manual and from the general one inside the packaging and/or downloadable from our website www.linealight.com;

Improper use of the fixture may affect the lamp life and/or may have premature failure.

For further warnings and explanation of any symbols, see the general instruction sheet.

***(ITA)** - I prodotti devono essere installati tassativamente con alimentazioni, cablaggi e accessori originali del Gruppo Linea Light, o eventualmente approvati dall'azienda. L'utilizzo di accessori non originali, o non approvati, determina il decadimento di ogni garanzia sul prodotto. **(ENG)** - All power supply, wiring and accessories used for product installation shall be original Linea Light Group parts or approved by the company. The warranty will become void if non original or non approved parts are used. **(FRA)** - Les produits doivent impérativement être installés avec des alimentations, des câblages et des accessoires Linea Light Group, ou qui ont été approuvés par l'entreprise. L'utilisation d'accessoires non d'origine, ou non approuvés, entraîne la déchéance de toute garantie sur le produit. **(ESP)** - Los productos se han de instalar obligatoriamente con alimentaciones, cableados y accesorios originales de Linea Light Group o, de otra forma, deben ser aprobados por la empresa misma. El uso de accesorios no originales, o no aprobados, anula todas las garantías del producto. **(GER)** Die Produkte müssen obligatorisch mit Originalstromversorgung, Originalkabeln und Originalzubehör der Linea Light Group oder mit Teilen, die von der Linea Light Group ausdrücklich empfohlen sind, installiert werden. Die Verwendung von nicht originalem oder nicht vom Hersteller empfohlenem Zubehör führt zu einem sofortigen Verfall vom Garantieanspruch für das Produkt.*

SERIE / *SERIES*: VOYAGER

BRAND: i-LèD

0.03m² Aw **AREA ESPOSTA AL VENTO** *WIND EXPOSED AREA*

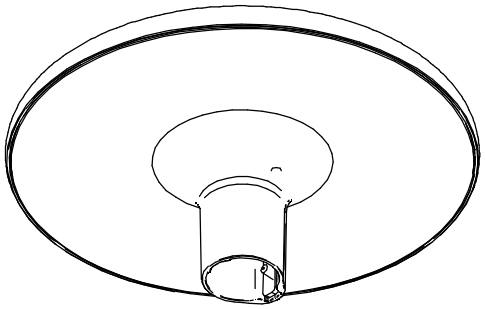

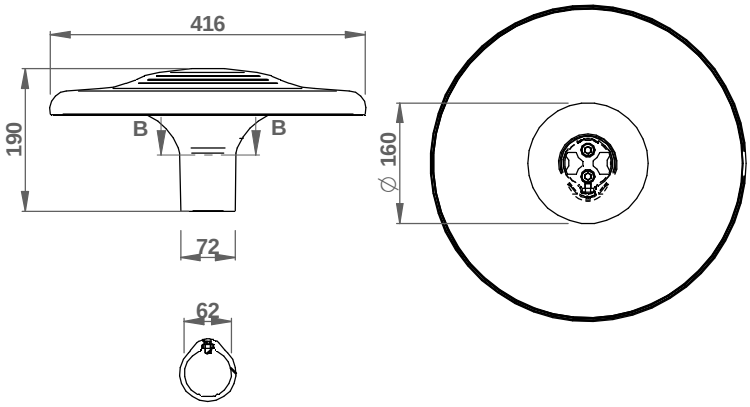

SEZIONE B-B

CODICI / CODES

CODE	TIGHTENIG TORQUE (Nm)	Input [V]	Dimensions [mm]	Power [W]	Weight [Kg]	Safety Class	IP	CRI	CCT [K°] - Energy Class				N° Light Source
									2200	3000	4000	5000	
93188	**8**	220-240	Ø420x191	26	6.3	**2**	66	80	E	E	E	E	1
93189	**8**	220-240	Ø420x191	26	6.3	**2**	66	80	E	E	E	E	1
93184	**8**	220-240	Ø420x191	40	6.3	**2**	66	80	E	E	E	E	1
93185	**8**	220-240	Ø420x191	40	6.3	**2**	66	80	E	E	E	E	1
93332	**8**	220-240	Ø420x191	40	6.3	**2**	66	80	E	E	E	E	1
93336	**8**	220-240	Ø420x191	40	6.3	**2**	66	80	E	E	E	E	1
93174	**8**	220-240	Ø420x191	54	6.3	**2**	66	80	E	E	E	E	1
93181	**8**	220-240	Ø420x191	54	6.3	**2**	66	80	E	E	E	E	1
93312	**8**	220-240	Ø420x191	54	6.3	**2**	66	80	E	E	E	E	1
93313	**8**	220-240	Ø420x191	54	6.3	**2**	66	80	E	E	E	E	1
93170	**8**	220-240	Ø420x191	71	6.3	**2**	66	80	E	E	E	E	2
93171	**8**	220-240	Ø420x191	71	6.3	**2**	66	80	E	E	E	E	2
93293	**8**	220-240	Ø420x191	71	6.3	**2**	66	80	E	E	E	E	2
93294	**8**	220-240	Ø420x191	71	6.3	**2**	66	80	E	E	E	E	2
80909	**8**	220-240	Ø420x191	55	6.3	**2**	66	80	E	E	E	E	2
80910	**8**	220-240	Ø420x191	55	6.3	**2**	66	80	E	E	E	E	2
80913	**8**	220-240	Ø420x191	55	6.3	**2**	66	80	E	E	E	E	2
80914	**8**	220-240	Ø420x191	55	6.3	**2**	66	80	E	E	E	E	2
80953	**8**	220-240	Ø420x191	70	6.3	**2**	66	80	E	E	E	E	2
80954	**8**	220-240	Ø420x191	70	6.3	**2**	66	80	E	E	E	E	2
80955	**8**	220-240	Ø420x191	70	6.3	**2**	66	80	E	E	E	E	2
80956	**8**	220-240	Ø420x191	70	6.3	**2**	66	80	E	E	E	E	2

Ta -20°C ÷ +50°C

SERIE / *SERIES*: VOYAGER

BRAND: i-LèD

ACCESSORI NON INCLUSI / *NOT INCLUDED ACCESSORIES*

Per ridurre il rischio di strangolamento, il cavo flessibile collegato all'aparecchio deve essere efficacemente fissato alla parete, se si trova all'interno del volume di accessibilità.
To reduce the risk of strangulation, the flexible cable connected to the device must be securely fixed to the wall if it is located within the accessible area.

CONNETTORE RAPIDO IP68
FAST CONNECTOR IP68



98729 **2 POLI/*PIN***

VITI, TASSELLI
SCREWS, ANCHORS

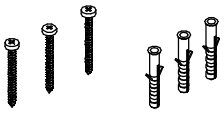

CAVO NEOPRENE 2x1mm²

NEOPRENE CABLE 2x1mm²



99229 3 x 99229= 3m

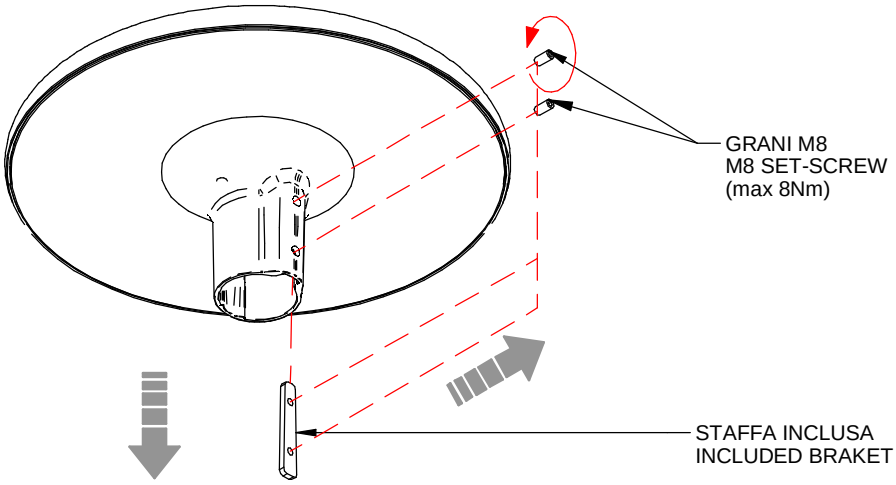

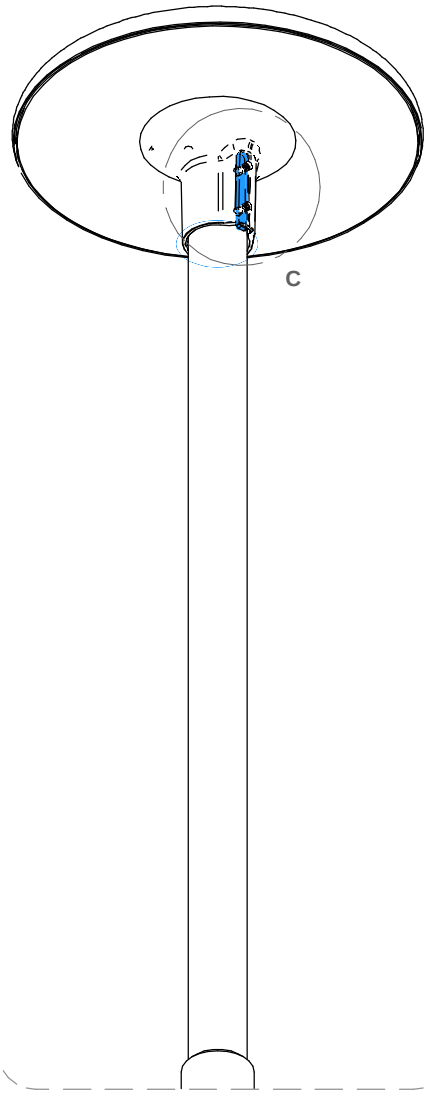

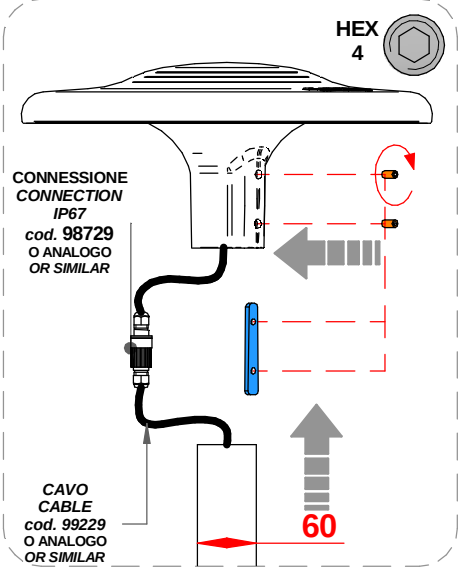

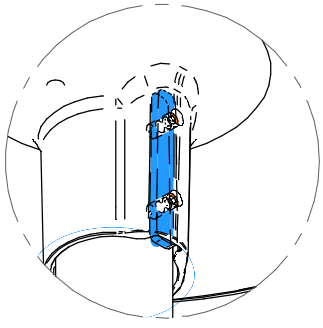

DETTAGLIO C
DETAIL C

SERIE / *SERIES*: VOYAGER

BRAND: i-LèD

MARRONE / BROWN = LINEA / *LINE*
AZZURRO / LIGHT BLUE = NEUTRO / *NEUTRAL*
GIALLO-VERDE / YELLOW-GREEN = TERRA / EARTH CPC | PE

CABLAGGIO / *WIRING*

1

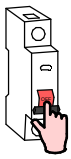

TUTTE LE OPERAZIONI DI COLLEGAMENTO ALLA RETE ELETTRICA DEVONO ESSERE CONDOTTE IN MANCANZA DI TENSIONE

ALL THE WIRING OPERATION MUST BE PERFORMED WITH MCB IN OFF POSITION

2



SE IL PRODOTTO E' DEFINITO IN CLASSE 1, IL CONDUTTORE DI MESSA A TERRA DI PROTEZIONE DEVE ESSERE SEMPRE COLLEGATO

IF THE FITTING IS CLASS 1 RATED, THE CPC | EARTH | PE CONDUCTOR MUST BE CONNECTED

3

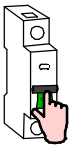

SE L'IMPIANTO E' STATO COMPLETATO ED E' IN SICUREZZA, PUO' ESSERE ALIMENTATO

WHEN THE CIRCUIT IS COMPLETED AND SAFE, MCB CAN BE SET IN ON POSITION



SI PREGA SEGUIRE LE BUONE PRATICHE DI DIMENSIONAMENTO E SEZIONAMENTO DELL'IMPIANTO ELETTRICO, TENENDO PRESENTE: LE CARATTERISTICHE DELL' INTERRUTTORE DIFFERENZIALE ED IL NUMERO DI ARTICOLI COLLEGATI ALLA LINEA ELETTRICA; QUESTO PER AGEVOLARE L'IDENFICAZIONE DI EVENTUALI ANOMALIE SULLA LINEA ELETTRICA

PLEASE FOLLOW THE BEST PRACTICES IN ELECTRICAL SYSTEM DESIGN, PAING ATTENTION TO THE RCCB SWITCH CHARACTERISTICSAND THE NUMBER OF FITTINGS CONNECTED TO THE ELETRICAL LINE; THIS HELPS TO INDETIFY POSSIBLE ANOMALIES ON THE ELETRICAL LINE

AC

CORRENTE ALTERNATA
MAX. DISTANZA TRA DRIVER ED ULTIMO PRODOTTO | SEZIONE CAVO
ALTERNATE CURRENT
DRIVER TO LAST LIGHT FITTING MAX DISTANCE | WIRE SECTION

SEZIONE *SECTION* [mm2]	1	1.5	2.5
LUNGHEZZA *LENGHT* [m]	50	75	130

* Distanza massima dal driver all'ultimo articolo della linea a massimo carico.
Per lunghezze massime dei cavi effettive,fare riferimento a support@linealight.com
** Maximum distance between LED driver and last device at full load.*
For effective maximum cable lengths,please refer to support@linealight.com

MCB

N° DI PRODOTTI PER MAGNETORTERMICO
N° OF LIGHT FITTINGS PER MCB

CODICE *CODE*	B10	B16	B20	C10	C16	C20
93188	11	36	44	37	16	74
93189	11	36	44	37	16	74
93184	11	19	23	19	31	39
93185	11	19	23	19	31	39
93332	11	19	23	19	31	39
93336	11	19	23	19	31	39
93174	11	19	23	19	31	39
93181	11	19	23	19	31	39
93312	11	19	23	19	31	39
93313	11	19	23	19	31	39
93170	11	19	23	19	31	39
93171	11	19	23	19	31	39
93293	11	19	23	19	31	39
93294	11	19	23	19	31	39
80909	11	19	23	19	31	39
80910	11	19	23	19	31	39
80913	11	19	23	19	31	39
80914	11	19	23	19	31	39
80953	11	19	23	19	31	39
80954	11	19	23	19	31	39
80955	11	19	23	19	31	39
80956	11	19	23	19	31	39

CABLAGGIO IN PARALLELO | *PARALLEL WIRING*
TENSIONE DI RETE | *MAINS VOLTAGE*

AC

N° MAX *DEVICES* MCB

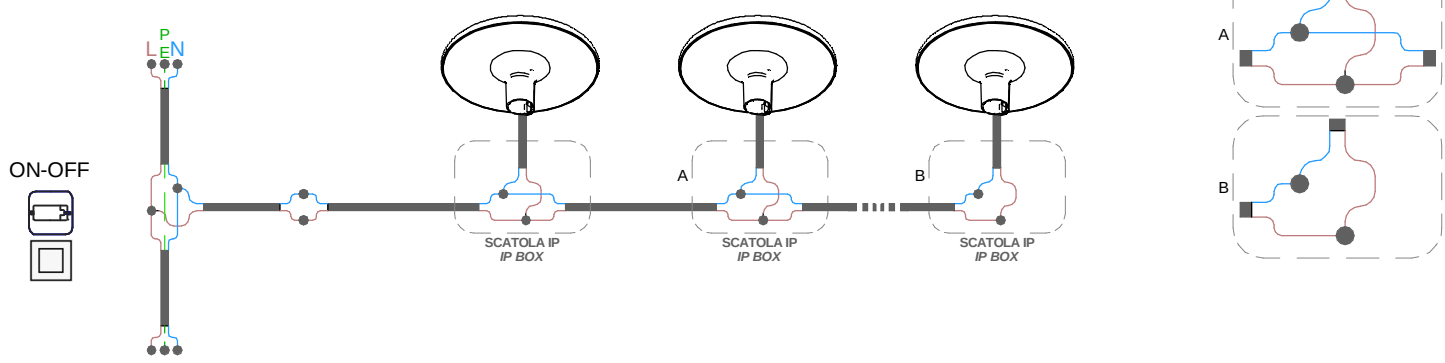

SERIE / *SERIES*: VOYAGER

BRAND: i-LèD

AUTOCONTROL SYSTEM

TESTA PALO AUTONOMA | *AUTONOMOUS LAMP POST HEAD*

Il sistema Autocontrol rende l'armatura stradale autonoma capace di autoregolare il flusso luminoso in base alla programmazione scelta, in funzione delle esigenze illuminotecniche. Il sistema funziona in combinazione con un interruttore oppure un crepuscolare a monte dell'impianto, che ne determina le ore di funzionamento giornaliere. Come impostazione standard, il tempo di funzionamento si divide in 5 fasce orarie, proporzionate in percentuale alla durata della notte. Questo tempo viene memorizzato dall'alimentatore nelle prime tre accensioni/notti di funzionamento e viene utilizzato per determinare le ore di accensione, nelle varie fasce percentuali, per le notti del giorni successivi.

The Autocontrol system makes the street lighting fixture autonomous, allowing it to self-regulate the luminous flux according to the selected programming and the specific lighting requirements. The system operates in combination with either a switch or a twilight sensor upstream of the installation, which defines the daily operating hours. By default, the operating time is divided into 5 time slots, each proportionally calculated as a percentage of the total night duration. This time is recorded by the driver during the first three switching-on cycles/nights and is then used to determine the activation hours for each percentage slot during the following nights.

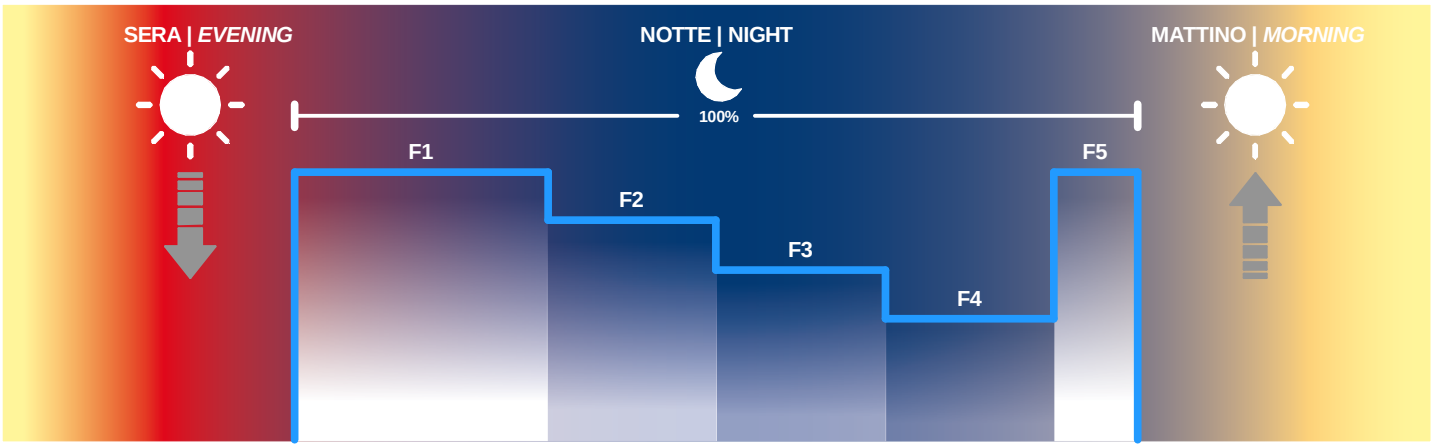

Durata fascia oraria ***Duration time slot***	30% della Notte | *of Night*	20% della Notte | *of Night*	20% della Notte | *of Night*	20% della Notte | *of Night*	10% della Notte *of Night*	Off
Potenza Esercitata ***Delivered Power***	100%	80%	60%	40%	100%	Off

ESEMPI DI FUNZIONAMENTO | *WORKING EXAMPLES*

La dimmerazione varia a seconda della stagione, di seguito vengono proposti due esempi di funzionamento in periodo dell'anno differenti per numero di ore notturne. Con il sistema Autocontrol si riesce ad ottenere un risparmio energetico giornaliero variabile tra il 20% ed il 25%.

The dimming varies according to the season. Below are two examples of operation during different times of the year with varying night durations. With the Autocontrol system, a daily energy saving of between 20% and 25% can be achieved.

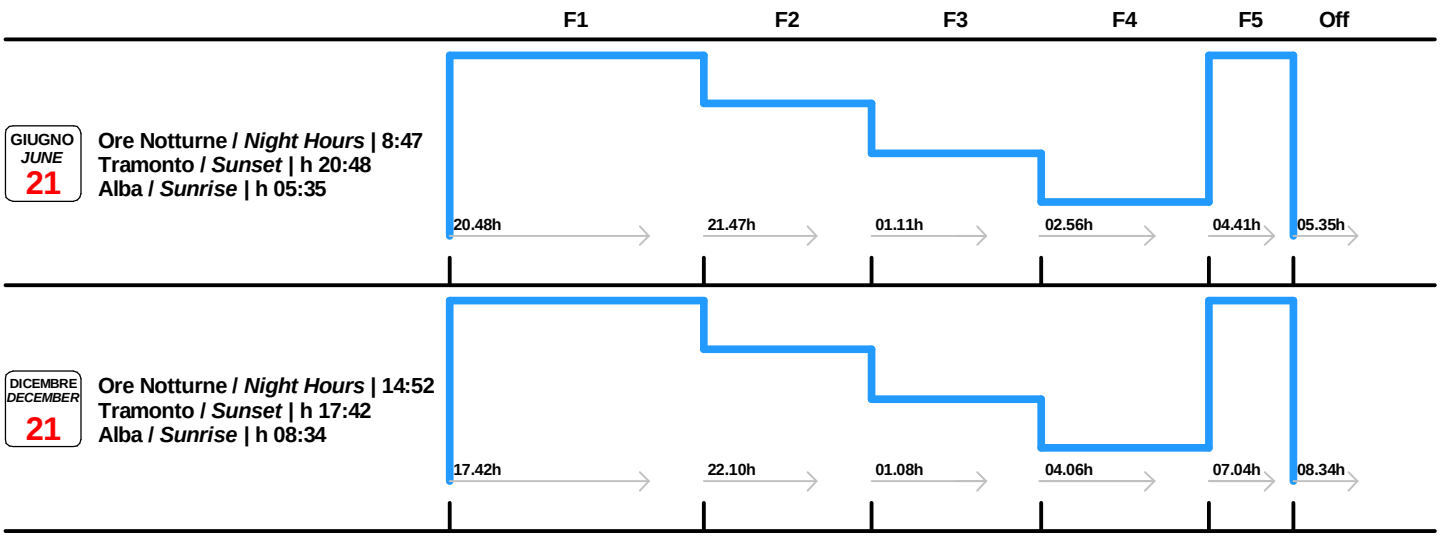

PREMESSA:
L'utilizzo di sistemi di controllo per la regolazione del flusso luminoso nell'illuminazione è innanzitutto un concetto fondamentale per la riduzione del consumo energetico e non da meno per la riduzione dell'inquinamento luminoso.
Il sistema Autocontrol prevede che l'articolo regoli in maniera autonoma il flusso luminoso, in base alle esigenze illuminotecniche.

INDISPENSABILE: Il sistema funziona solo in combinazione di un interruttore crepuscolare o con un interruttore astronomico.

INTERRUTTORE CREPUSCOLARE: è un dispositivo che accende automaticamente un apparecchio elettronico quando la luce naturale diminuisce al di sotto di una certa soglia, e lo spegne quando la luce aumenta. Funziona grazie a un sensore, che rileva la quantità di luce nell'ambiente.

INTERRUTTORE ASTRONOMICO: è un dispositivo che controlla l'accensione e lo spegnimento di un apparecchio elettronico, in base all'orario di alba e tramonto, calcolato in base alla posizione geografica dell'interruttore. Questi dispositivi necessari per il funzionamento del sistema vanno installati a monte dell'impianto. Nella pratica il ruolo di questi dispositivi è quella di alimentare gli articoli dal tramonto all'alba, cioè proprio quando c'è la necessità che l'apparecchio luminoso entri in funzione.

IMPORTANTE: le fasce e la corrispettiva intensità luminosa devo essere accordate con il cliente prima della spedizione dell'articolo.
Devono essere comunicate al reparto elettronica che provvederà a programmare l'articolo con le fasce richieste.
NON è possibile cambiare la programmazione una volta che l'articolo è installato.

COME FUNZIONA:
Una volta installato l'impianto, si potrà mettere subito in funzione, ma solo dalla prima notte si avvierà il sistema:
l'articolo al crepuscolo, riceverà la tensione di rete 230V che sarà attivata dall'interruttore crepuscolare posto a monte dell'impianto. Una volta alimentato, l'articolo funzionerà con potenza al 100% senza l'attivazione di nessuna fascia tutta la notte fino all'alba. Contemporaneamente si salverà il proprio tempo di esercizio totale che corrisponde alla durata effettiva della notte. Questo comportamento avviene per 3 giorni consecutivi, cioè sono necessarie 3 notti con la stessa durata per far cominciare i cicli. Finchè su 3 notti non ci sarà una media costante, il ciclo non comincerà.

Nota:
Vengono esclusi dalla media accensioni random durante il collaudo e l'installazione, quali test o interruzione della tensione di rete da parte del fornitore di elettricità o varie.

ESEMPI DI ATTIVAZIONE:

Errato:
- Giorno 1 resta acceso 7,55h
- Giorno 2 resta acceso 6,00h, blackout
- Giorno 3 resta acceso 8.05:h

L'articolo in questo caso avendo una rilevazione errata nei primi 3 giorni, non attiverà le fasce e aspetterà i giorni successivi appena rileverà 3 orari simili.

Corretto:
- Giorno 1 resta acceso 7,55h
- Giorno 2 resta acceso 8:00h
- Giorno 3 resta acceso 8.05:h

L'articolo avendo 3 rilevazioni simili inizierà il ciclo di fasce la notte seguente. In questo caso andrà a settare 8 ore come il suo tempo di esercizio. Questo tempo si modifica in automatico con le ore di buio che si modificano nell'arco dell'anno, tramite interruttore crepuscolare/astronomico, tramite una lettura giornaliera della durata della notte da parte del driver.

Non è possibile settare un orario preciso per una determinata fascia luminosa.

IN DEFINITIVA
-Il numero di fasce può variare da 2 a 5.
-La dimmerazione minima dell'articolo corrisponde al 10% della potenza massima dichiarata. I parametri che devono essere richiesti del cliente sono:
-Numero di fasce di attività
-Lunghezza fasce: esempio faccio durare la prima fascia 10% del tempo di funzionamento, la seconda 80% e la terza 10% ecc.
-Intensità luminosa delle varie fasce: fascia 1 al 40% della luminosità massima, fascia 2 al 30% e fascia 3 al 10%.

PREMISE:
The use of control systems for regulating luminous flux in lighting is primarily a fundamental concept for reducing energy consumption, and no less important for reducing light pollution.
The Autocontrol system allows the fixture to autonomously regulate the luminous flux, based on lighting requirements.

ESSENTIAL: The system only works in combination with a twilight switch or an astronomical switch.

TWILIGHT SWITCH: This is a device that automatically turns on an electronic appliance when natural light falls below a certain threshold and turns it off when the light increases. It works through a sensor that detects the amount of light in the environment.

ASTRONOMICAL SWITCH: This is a device that controls the switching on and off of an electronic appliance based on sunrise and sunset times, calculated according to the geographical location of the switch. These devices, necessary for the system to operate, must be installed upstream of the system. In practice, their role is to power the fixtures from dusk to dawn, i.e., precisely when the lighting fixture is required to function.

IMPORTANT: The time bands and corresponding luminous intensity must be agreed with the customer before the item is shipped.
They must be communicated to the electronics department, which will program the item with the requested bands.
It is NOT possible to change the programming once the item is installed.

HOW IT WORKS:
Once installed, the system can be operated immediately, but the Autocontrol system will only start from the first night:
At dusk, the item will receive 230V mains voltage, activated by the upstream twilight switch. Once powered, the item will operate at 100% power, without activating any bands, throughout the night until dawn.
At the same time, it will save its total operating time, which corresponds to the actual duration of the night.
This behavior occurs for 3 consecutive days, i.e., 3 nights with the same duration are required for the cycles to begin.
Until 3 nights with consistent timing are recorded, the cycle will not start.

Note: Random switch-ons during testing and installation, such as tests or power interruptions by the electricity provider or others, are excluded from the average.

ACTIVATION EXAMPLES:

Incorrect:
- Day 1 remains on for 7.55h
- Day 2 remains on for 6.00h, blackout
- Day 3 remains on for 8.05h

In this case, the item, having recorded incorrect data in the first 3 days, will not activate the bands and will wait for the following days as soon as it detects 3 similar durations.

Correct:
- Day 1 remains on for 7.55h
- Day 2 remains on for 8.00h
- Day 3 remains on for 8.05h

In this case, the item, having recorded 3 similar durations, will start the band cycle the following night. It will set 8 hours as its operating time. This time changes automatically with the variation in night hours throughout the year, via the twilight/astronomical switch, through a daily reading of night duration by the driver.

<u>It is not possible to set an exact time for a specific luminous band.</u>

IN CONCLUSION

- The number of bands can vary from 2 to 5.
- The minimum dimming of the item corresponds to 10% of the declared maximum power.
- The parameters that must be requested from the customer are:
- Number of activity bands
- Band lengths: e.g., make the first band last 10% of the operating time, the second 80%, and the third 10%, etc.
- Luminous intensity of the various bands: band 1 at 40% of maximum brightness, band 2 at 30%, and band 3 at 10%.