LINEALIGHT S.R.L.
via della Fornace, 59 Z.I. 31023
Castelminio di Resana (TREVISO)
Tel: +39 04237868

Prolamp 2.0 MONO / RGBW

(ITA) - L'APPARECCHIO DEVE ESSERE INSTALLATO DA PERSONALE QUALIFICATO. L'AZIENDA DECLINA OGNI RESPONSABILITÀ QUALORAL'INSTALLAZIONE NON AVVENGA SECONDO LE NORME VIGENTI. LASCIARE UNA COPIA DI QUESTE ISTRUZIONI AL RESPONSABILE DELLA MANUTENZIONE. CONSERVARE L'ETICHETTA DELL'IMBALLO ORIGINALE PER EVENTUALI RECLAMI FUTURI.
(ENG) - THIS FICTURE MUST BE INSTALLED BY A QUALIFICATED ELECTRICIAN. ERAL SRL IS NOT RESPONSIBLE IF ITS FIXTURES ARE NOT INSTALLED ACCORDING TO LOCAL SAFETY STANDARDS. PLEASE LEAVE A COPY OF THESE INSTRUCTIONS TO THE PERSON RESPONSABLE FOR THE MAINTENANCE OF THE INSTALLATION. KEEP THE LABEL OF THE ORIGINAL PACKING FOR THE EVENTUAL FUTURE CLAIMS.

Etichetta energetica scaricabile dal sito www.linealight.com
Energy label downloaded from the website www.linealight.com

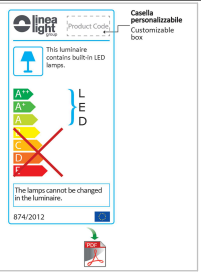

Prolamp MONO small / Prolamp RGBW small

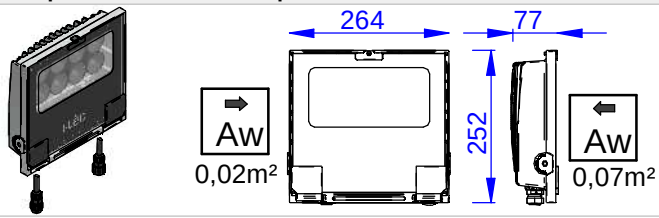

Staffa per Prolamp MONO / RGBW small *Bracket*

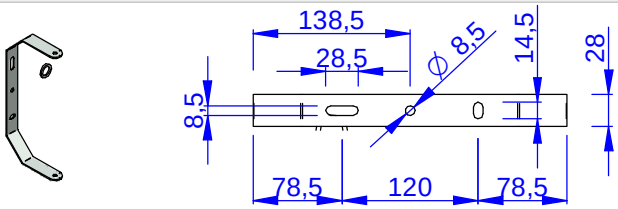

Prolamp MONO medium / Prolamp RGBW medium

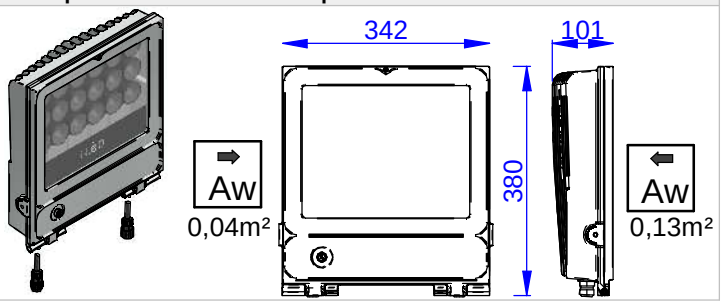

Staffa per Prolamp MONO / RGBW medium *Bracket*

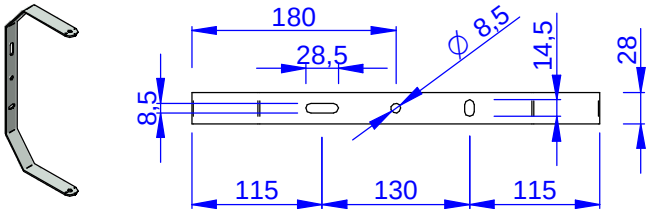

Prolamp MONO big / Prolamp RGBW big

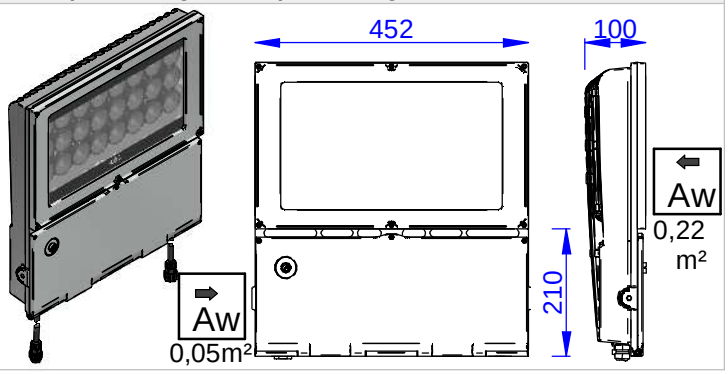

Staffa per Prolamp MONO / RGBW big *Bracket*

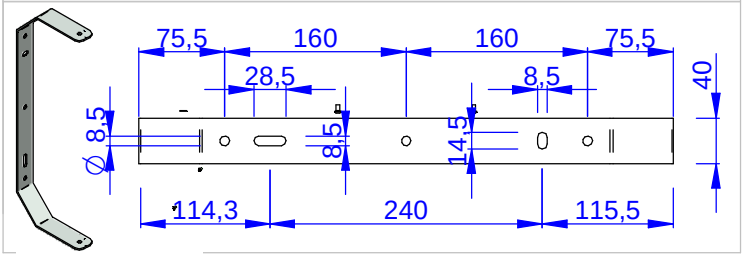

Accessori per fissaggio staffa *Accessory for bracket fixing*

Vite *screw* — A



Rondella piana *washer* — C



D — **Grano** *grain*

Rondella dentata *washer*

Fissaggio staffa Prolamp MONO small-medium-big / Prolamp RGBW small-medium-big *Bracket fixing*

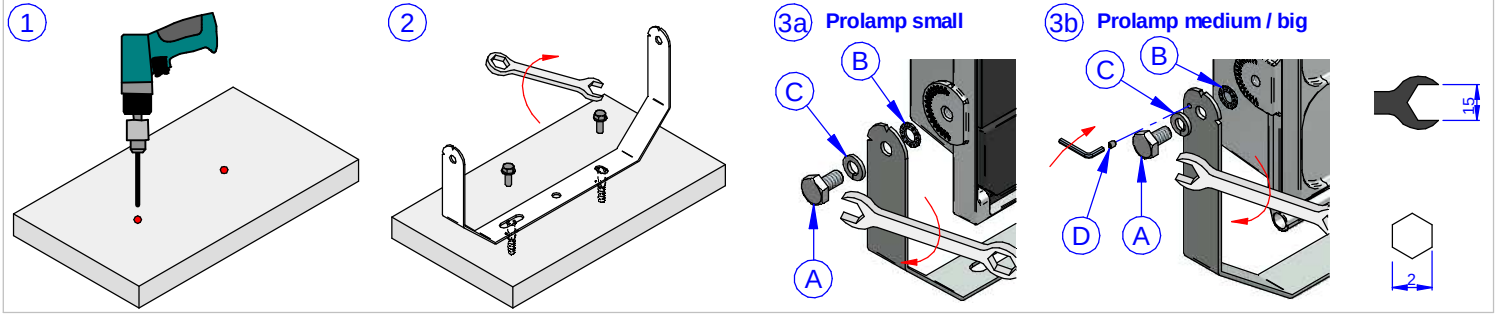

Connessione cavi Prolamp MONO *Prolamp MONO cables connections*

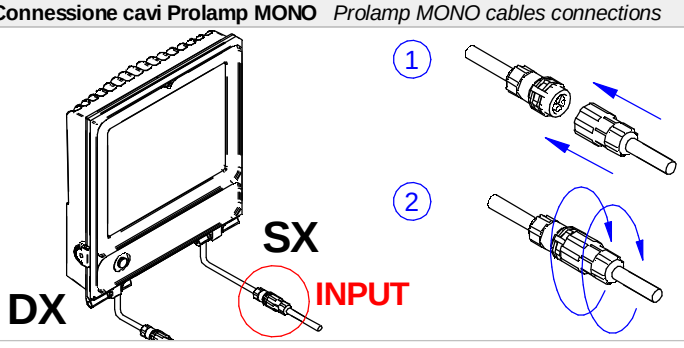

Connessione cavi Prolamp RGBW *Prolamp RGBW cables connections*

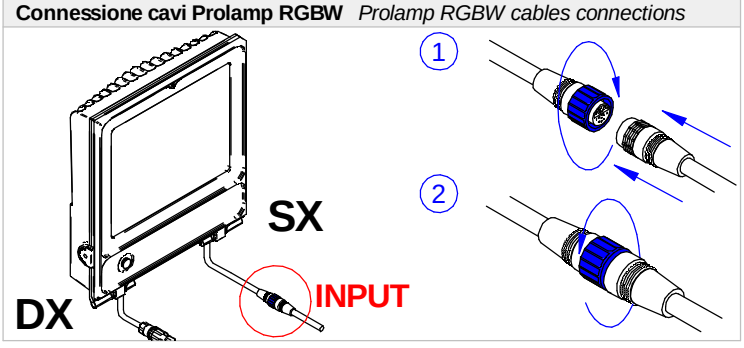

Prolamp 2.0 MONO / RGBW

I	GB	F	D	E
Procedura di cablaggio	**Wiring procedure**	**Procédure de câblage**	**Anleitung zur Verkabelung**	**Procedimiento de cableado**
1 Chiudere l' interuttore generale OFF 2 Collegare i faretti all' alimentatore 3 Collegare l' alimentatore alla rete 4 Aprire l' interuttore generale ON	1 Switch off the main switch OFF 2 Connect the spotlights to the power supply unit. 3 Connect the power supply unit to the network 4 Switch on the main switch ON	1 Couper le disjoncteur OFF 2 Relier les spots au driver 3 Relier le driver au réseau 4 Connecter le disjoncteur ON	1 Schalten Sie den Hauptschalter aus OFF 2 Schliessen Sie die Strahler an dem Stromversorgungsgeraet an 3 Schliessen Sie das Stromversorgungsgeraet ans Netz an 4 Schalten Sie den Hauptschalter ein ON	1 Cerrar el interruptor general OFF 2 Conectar los focos al alimentador 3 Conectar el alimentador a la red 4 Abrir el interruptor general ON
N.B Tutte le operazioni di manutenzione ed installazione vanno eseguite con l' interuttore generale in posizione OFF Non collegare più faretti in parallelo all' uscita dello stesso alimentatore I faretti necessitano di corrente costante stabilizzata Per il N° di led collegabili all' alimentatore seguire le indicazioni sull'etichetta dello stesso IL FARETTO RISULTA GARANTITO SOLO CON ALIMENTATORI DISTRIBUITI DA i-LèD	N.B All the maintenance and installation procedures must be carried out with the main switch in position OFF Do not connect too many parallel spotlights to the output of the same power supply unit Use stabilized constant current for the spotlights Follow the instructions on the label of the power supply unit for the number of spotlights that can be connected to it SPOTLIGHTS ARE GUARANTEED ONLY IF POWER SUPPLY UNITS DISTRIBUTED BY i-LèD ARE USED	N.B. Toutes les opérations de maintenance et d'installation seront effectuées avec le disjoncteur sur la position OFF Ne pas relier plusieurs spots en parallèle sur la sortie du même driver Les spots nécessitent d'un courant constant stabilisé Pour le N° de leds reliables au driver, suivre les indications reportées sur son étiquette LE SPOT EST GARANTI SEULEMENT AVEC LES DRIVERS DISTRIBUES PAR i-LèD	N.B Die Wartungs - und Instandhaltungsvorgänge müssen mit Hauptschalter in Position durchgeführt werden OFF Schalten Sie weiterhin keinen Strahler mehr parallel am Ausgang desselben Stromversorgungsgeräts Die Strahler brauchen Konstantstrom Beachten Sie die Etikette des Stromversorgungsgeräts, um die Anzahl der am Stromversorgungsgerät anzuschliessenden LED zu erfahren. DIE GARANTIE IST GÜLTIG NUR FÜR STRAHLER, DIE MIT i-LèD STROMVERSORGUNGSGERÄTEN EINGESPEIST WERDEN.	N.B Todas las operaciones de mantenimiento e instalación se tendrán que llevar a cabo con el interruptor general en posición OFF No conectar má focos en paralelo a la salida del mismo alimentador Los focos necesitan corriente constante estabilizada Sobre el N° de leds conectables al alimentador seguir las indicaciones indicadas en la etiqueta del mismo EL FOCO SÓLO ESTÁ GARANTIZADO CON ALIMENTADORES DISTRIBUIDOS POR i-LèD

(ITA) - *I prodotti devono essere installati tassativamente con alimentazioni, cablaggi e accessori originali del Gruppo Linea Light, o eventualmente approvati dall'azienda. L'utilizzo di accessori non originali, o non approvati, determina il decadimento di ogni garanzia sul prodotto.* **(ENG)** - *All power supply, wiring and accessories used for product installation shall be original Linea Light Group parts or approved by the company. The warranty will become void if non original or non approved parts are used.* **(FRA)** - *Les produits doivent impérativement être installés avec des alimentations, des câblages et des accessoires Linea Light Group, ou qui ont été approuvés par l'entreprise. L'utilisation d'accessoires non d'origine, ou non approuvés, entraîne la déchéance de toute garantie sur le produit.* **(ESP)** - *Los productos se han de instalar obligatoriamente con alimentaciones, cableados y accesorios originales de Linea Light Group o, de otra forma, deben ser aprobados por la empresa misma. El uso de accesorios no originales, o no aprobados, anula todas las garantías del producto.* **(GER)** *Die Produkte müssen obligatorisch mit Originalstromversorgung, Originalkabeln und Originalzubehör der Linea Light Group oder mit Teilen, die von der Linea Light Group ausdrücklich empfohlen sind, installiert werden. Die Verwendung von nicht originalem oder nicht vom Hersteller empfohlenem Zubehör führt zu einem sofortigen Verfall vom Garantieanspruch für das Produkt.*

Schema di cablaggio Prolamp MONO *Prolamp MONO cabling scheme*

Code	Max Pz
90576 - 81946	18
90577 - 81947	8
90578 - 81948	6

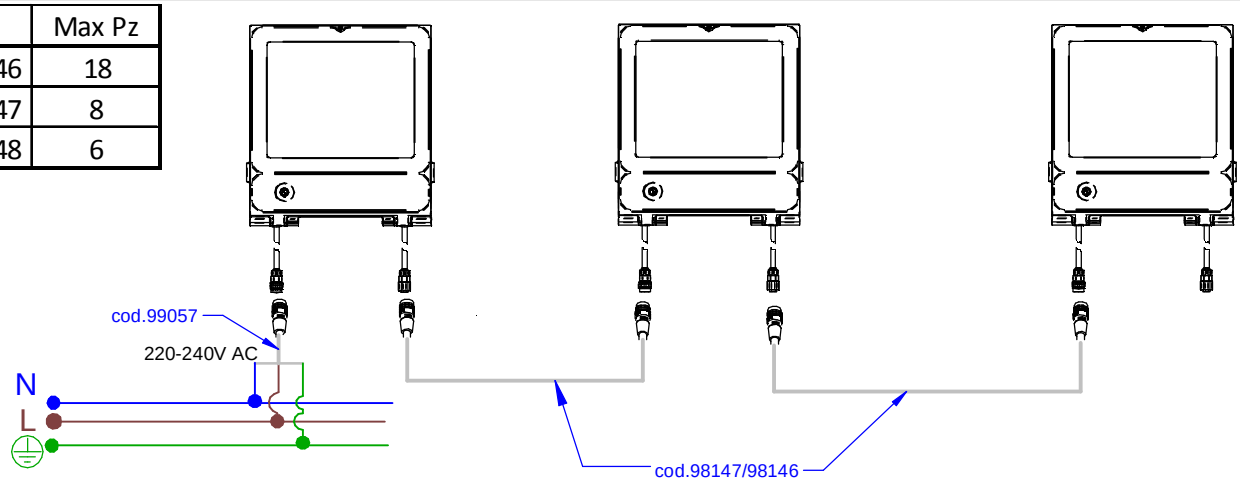

CAVO DI ALIMENTAZIONE / POWER CABLE

SECTION	1,5 mm2	2,5 mm2
LUNGHEZZA/LENGHT	75 m	130 m

Cables

Power cable - 190~250V AC



2 m	Female 3 pin	3 x 1,5 mm²	**99057**



Extension power cable - 190~250V AC

5 m	Male/Female 3 pin	3 x 1,5 mm²	**98147**
10 m	Male/Female 3 pin	3 x 1,5 mm²	**98146**

Schema di cablaggio Prolamp RGBW *Prolamp RGBW cabling scheme*

Code	Max Pz
94165 - 81949	4

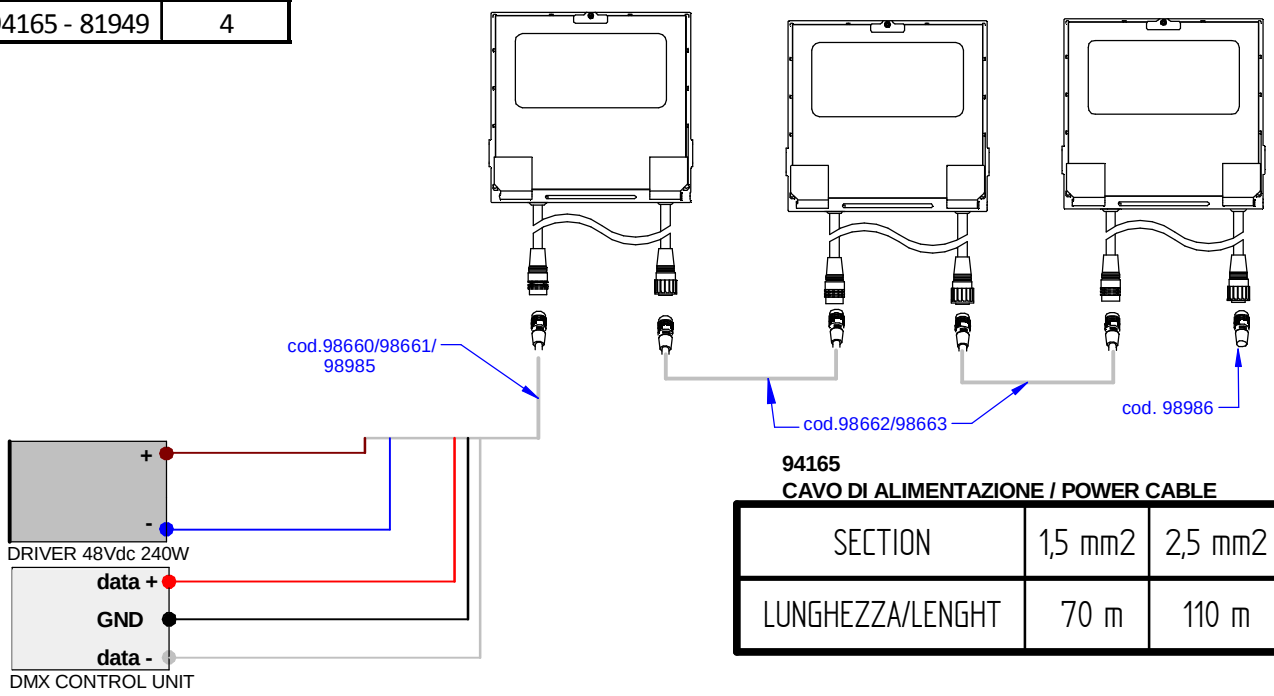

94165
CAVO DI ALIMENTAZIONE / POWER CABLE

SECTION	1,5 mm2	2,5 mm2
LUNGHEZZA/LENGHT	70 m	110 m

Code	Max Pz
94166 - 81950	8
90405 - 81951	6

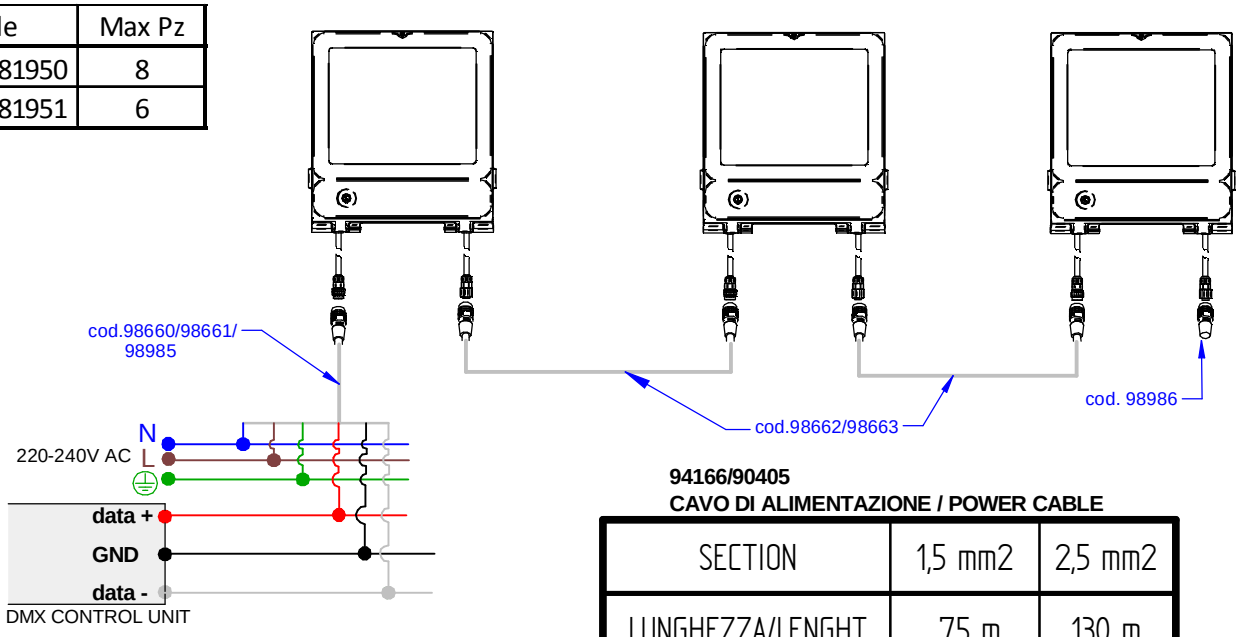

94166/90405
CAVO DI ALIMENTAZIONE / POWER CABLE

SECTION	1,5 mm2	2,5 mm2
LUNGHEZZA/LENGHT	75 m	130 m

Cables

ALLinONE power and signal cable - 190~250V AC - 48 V DC

1 m	Female 6 pin	3 x 1,5 mm² + 2 x 0,2 mm² + shield	98660
5 m	Female 6 pin	3 x 1,5 mm² + 2 x 0,2 mm² + shield	98661

Extension ALLinONE power and signal cable - 190~250V AC - 48 V DC

1 m	Male/Female 6 pin	3 x 1,5 mm² + 2 x 0,2 mm² + shield	98662
5 m	Male/Female 6 pin	3 x 1,5 mm² + 2 x 0,2 mm² + shield	98663

DMX Accessories

ALLinONE Start_Splitter power/signal		98985
ALLinONE Continuity_Splitter power/signal		99390
ALLinONE DMX line closure adapter	More information 223	98986

ISTRUZIONI DI MONTAGGIO *MOUNTING INSTRUCTIONS*	REVISIONE N°. *REVISION N°.*	DATA	FGI00396
	Rev. 1	27/03/2025	

SERIES: PROLAMP 2.0 RGBW

BRAND: i-LED

IP 67

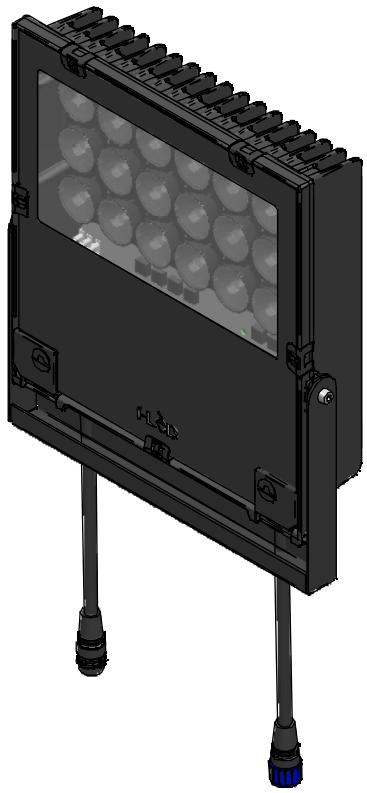

CODICI / *CODES*

CODICE *CODE*	*Dimensions (LxWxH / Ø x H mm)*	*POWER (W)*	*CLASS I / II*		*WEIGHT (Kg)*	*CLASS*	*IP*
			INPUT (V)	FREQ. (Hz)			
			CLASS III				
			VOLTAGE (V)	CURRENT (mA)			
C00974	439x795.5x91.8	150	220-240	50/60	6.5	1	67

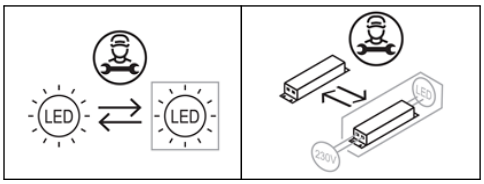

Installazione / Manutenzione

L'articolo dovrà essere installato da personale qualificato, **seguendo le normative d'installazione vigenti del paese di appartenenza**;
In caso di malfunzionamento o necessità di manutenzione dell'articolo contattare il servizio clienti Linea Light tramite la seguente mail: **support@linealight.com**.

SONO SEVERAMENTE VIETATE LE OPERAZIONI DI INSTALLAZIONE E MANUTENZIONE DELL'ARTICOLO MENTRE QUEST ULTIMO È IN FUNZIONE; !!! ATTENZIONE !!! DUARANTE IL FUNZIONAMENTO ALCUNE PARTI DELL'APPARECCHIO POSSONO RAGGIUNGERE TEMPERATURE ELEVATE.

Installation / Maintenance

*The article must be installed by qualified personnel, **following the installation regulations in force in your country;***
*In the event of malfunction or need for maintenance of the article, contact Linea Light customer service via the following e-mail: **support@linealight.com**.*

IT IS STRICTLY FORBIDDEN TO INSTALL AND MAINTAIN THE ARTICLE WHILE IT IS IN OPERATION; !!! WARNING !!! DURING OPERATION, CERTAIN PARTS OF THE APPLIANCE MAY REACH HIGH TEMPERATURES.

***LINEA LIGHT declines any kind of responsibility** if the instructions provided in the following instruction manual and in the main manual present in the article's packaging are not followed.*

UTILIZZO CONFORME:

L'apparecchio è garantito esclusivamente se l'articolo in questione sia stato installato seguendo le istruzioni riportate in questo manuale di istruzioni e da quello generale presenti all'interno dell'imballo e scaricabili dal sito: **www.linealight.com**; **In caso di mancata osservazione delle precedenti avvertenze, l'azienda LINEA LIGHT declinerà ogni tipologia di responsabilità.**
Un utilizzo scorretto dell'articolo può influire nella durata utile della lampada e/o potrebbe causarne un guasto precoce.
Evitare la pulizia dell'apparecchio utilizzando agenti chimici aggressivi, è sufficiente passare l'articolo con uno straccio inumidito con acqua.
Per ulteriori avvertenze e/o spiegazioni di eventuali simboli si prega di visionare il foglio istruzioni generale.

CONSERVARE LE PRESENTI ISTRUZIONI PER FUTURI LAVORI DI INSTALLAZIONE/MANUTENZIONE.

COMPLIANT USE:

*The luminaire is only guaranteed if the article in question has been installed in accordance with the instructions given in this instruction manual and the general manual found inside the packaging and downloadable from: **www.linealight.com**;* **In the event of failure to comply with the above warnings, LINEA LIGHT declines all liability.**
Incorrect use of the article may affect the service life of the lamp and/or cause it to fail prematurely.
Avoid cleaning the fixture using harsh chemicals, simply wipe the item with a cloth dampened with water.
For further warnings and/or explanations of possible symbols please refer to the general instruction sheet.

KEEP THESE INSTRUCTIONS FOR FUTURE INSTALLATION/MAINTENANCE WORK.

***(ITA)** - I prodotti devono essere installati tassativamente con alimentazioni, cablaggi e accessori originali del Gruppo Linea Light, o eventualmente approvati dall'azienda. L'utilizzo di accessori non originali, o non approvati, determina il decadimento di ogni garanzia sul prodotto. **(ENG)** - All power supply, wiring and accessories used for product installation shall be original Linea Light Group parts or approved by the company. The warranty will become void if non original or non approved parts are used. **(FRA)** - Les produits doivent impérativement être installés avec des alimentations, des câblages et des accessoires Linea Light Group, ou qui ont été approuvés par l'entreprise. L'utilisation d'accessoires non d'origine, ou non approuvés, entraîne la déchéance de toute garantie sur le produit. **(ESP)** - Los productos se han de instalar obligatoriamente con alimentaciones, cableados y accesorios originales de Linea Light Group o, de otra forma, deben ser aprobados por la empresa misma. El uso de accesorios no originales, o no aprobados, anula todas las garantías del producto. **(GER)** Die Produkte müssen obligatorisch mit Originalstromversorgung, Originalkabeln und Originalzubehör der Linea Light Group oder mit Teilen, die von der Linea Light Group ausdrücklich empfohlen sind, installiert werden. Die Verwendung von nicht originalem oder nicht vom Hersteller empfohlenem Zubehör führt zu einem sofortigen Verfall vom Garantieanspruch für das Produkt.*

SERIES: PROLAMP 2.0 RGBW

BRAND: i-LED

ACCESSORI NON INCLUSI
ACCESSORIES NOT INCLUDED

A. CAVO AllinOne DMX
***A.* AllinOne DMX CABLE**



98660
98661

B. PROLUNGA CAVO AllinOne DMX
B. EXTENTION CABLE AllinOne DMX



98662
98663

C. INIZIALE / *START* ALLinONE SPLITTER POWER/DMX



98985

D. DI CONTINUITA'/ *CONTINUITY* ALLinONE SPLITTER POWER/DMX



99390

E. CHIUSURA / ENDCAP ALLinONE POWER/DMX



98986

F. CAVO DMX
F. DMX CABLE



84865

MASTER DMX

G. Stick_DE3 DMX CONTROLLER



99234
99235

H. Stick_DE3 ALIMENTATORE
H. POWER SUPPLY Stick_DE3



99184

I. Stick_DE3 CONTROCASSA
I. Stick_DE3 OUTER CASIN



98140

L. Stick_GU2 DMX CONTROLLER



99045
99046

M. Stick_GU2 ALIMENTATORE
M. POWER SUPPLY Stick_GU2



99184

N. Stick_GU2 CONTROCASSA
N. Stick_GU2 OUTER CASIN



98140

O. Slesa_U11 DMX CONTROLLER



83243

P. Slesa_U11 ALIMENTATORE
P. POWER SUPPLY Slesa_U11



83244

Q. Slesa_U11 CONNETTORE XLR 3P
Q. Slesa_U11 XLR 3P CPMMECTOR



84869

R. Dina_DR1 DMX CONTROLLER



83144

SERIES: PROLAMP 2.0 RGBW

BRAND: i-LED

DIMENSIONI / *DIMENSIONS*

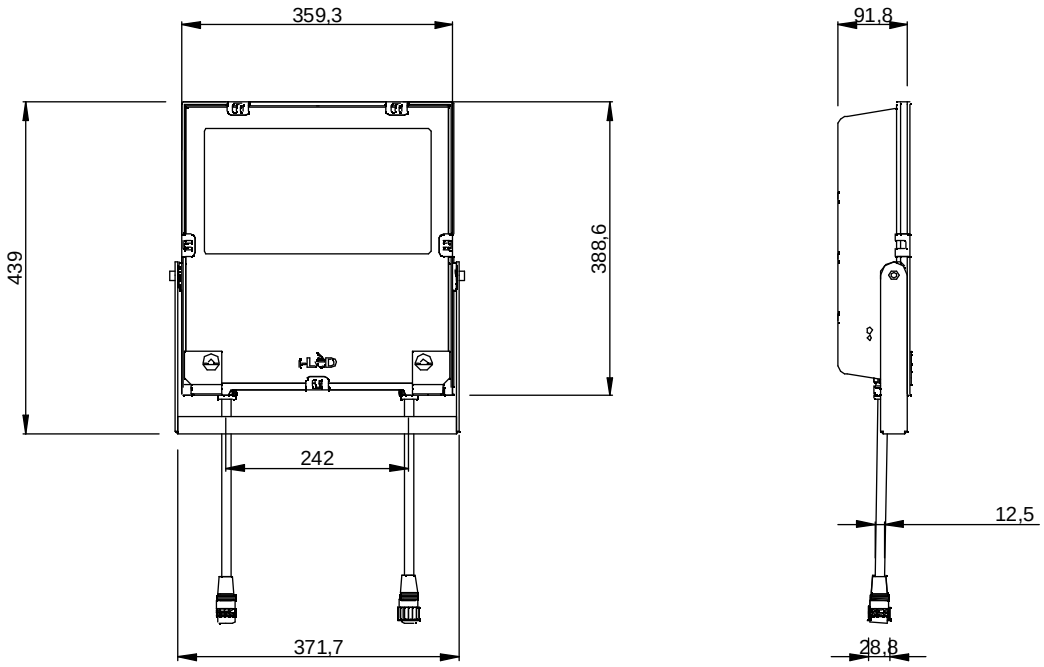

DIMENSIONI STAFFA / *BRACKET DIMENSIONS*

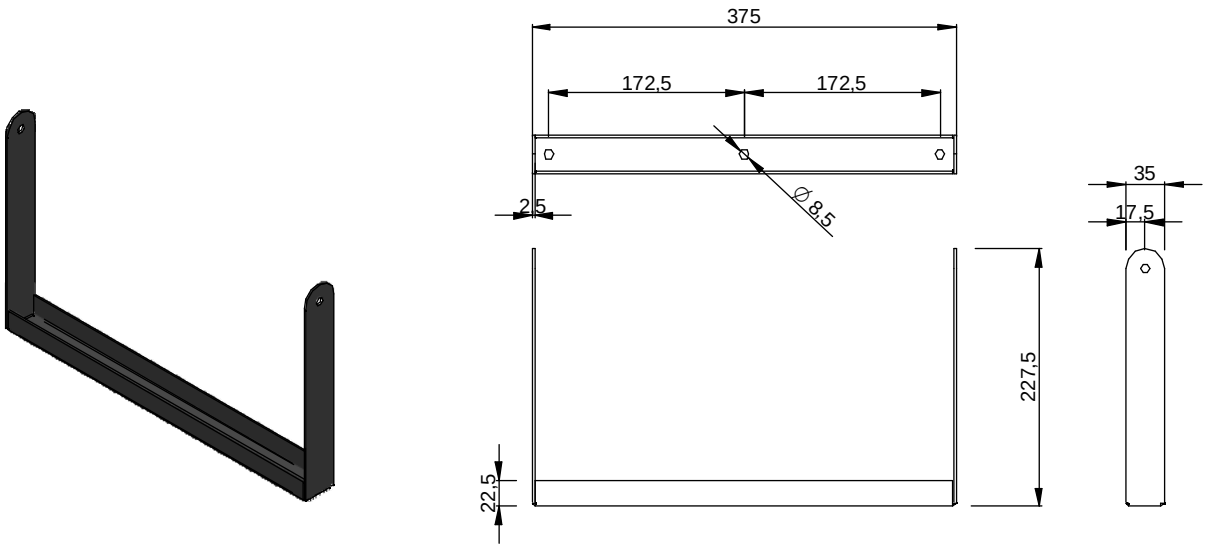

SERIES: PROLAMP 2.0 RGBW

BRAND: i-LED

PRE-INSTALLAZIONE / *PRE-INSTALLATION*

ESEGUIRE I FORI DI INSTALLAZIONE DELLA STAFFA SEGUENDO LE MISURE RIPORTATE

MAKE THE INSTALLATION HOLES FOLLOWING PROVIDED DIMENSIONS

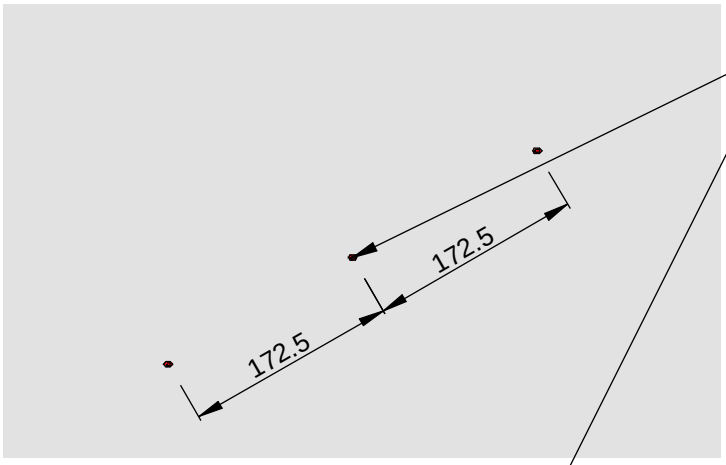



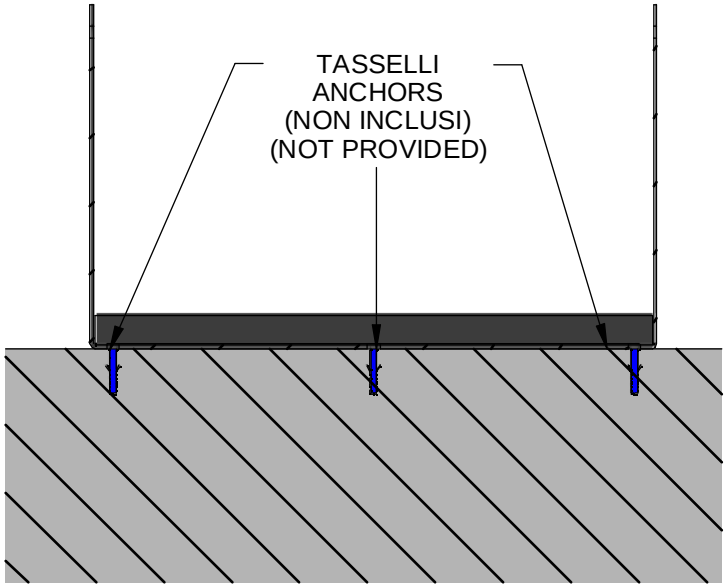

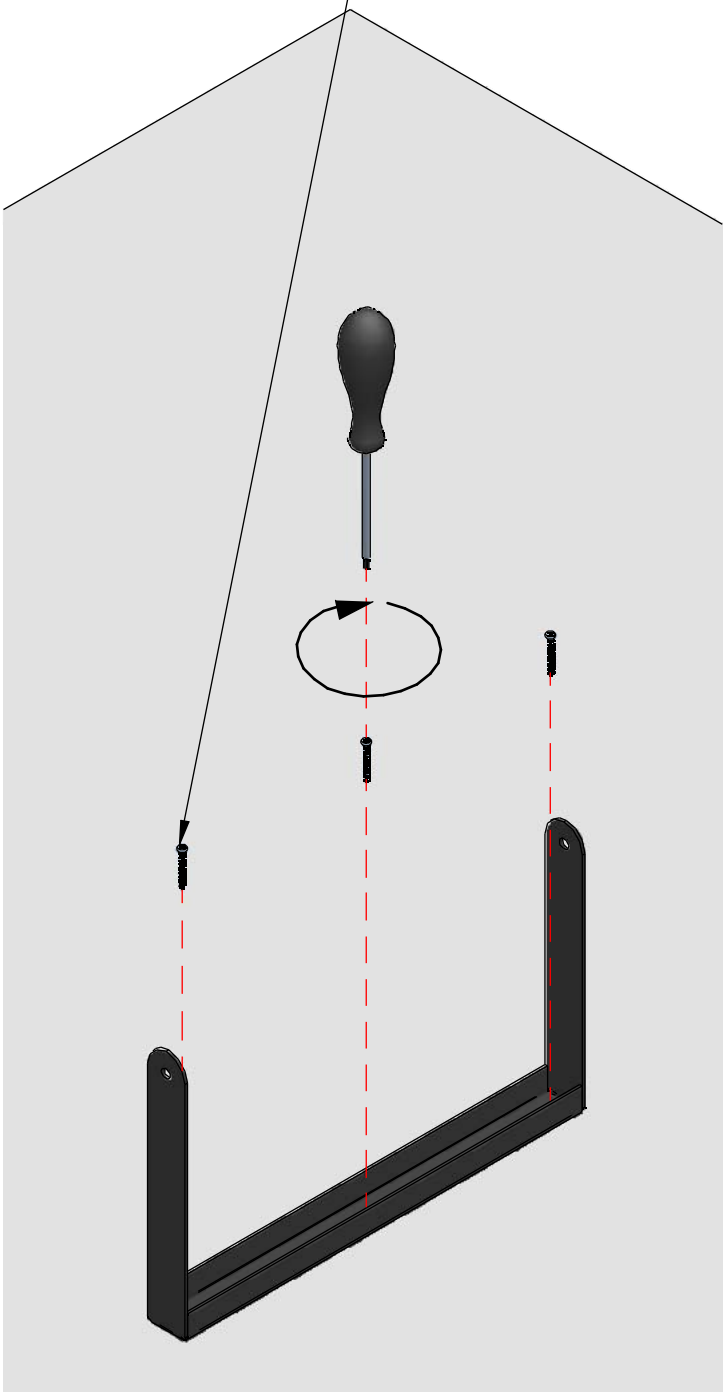

SERIES: PROLAMP 2.0 RGBW

BRAND: i-LED

INSTALLAZIONE / *INSTALLATION*

1 INSERIRE IL DORPO ILLUMINANTE SULLA STAFFA AVENDO CURA DI SEGUIRE L'ORDINE DI INSTALLAZIONE DEI COMPONENTI
FIT THE LIGHT FITTING INTO THE BRACKET, MIND THE COMPOMPOENTS INSTALLATION ORDER

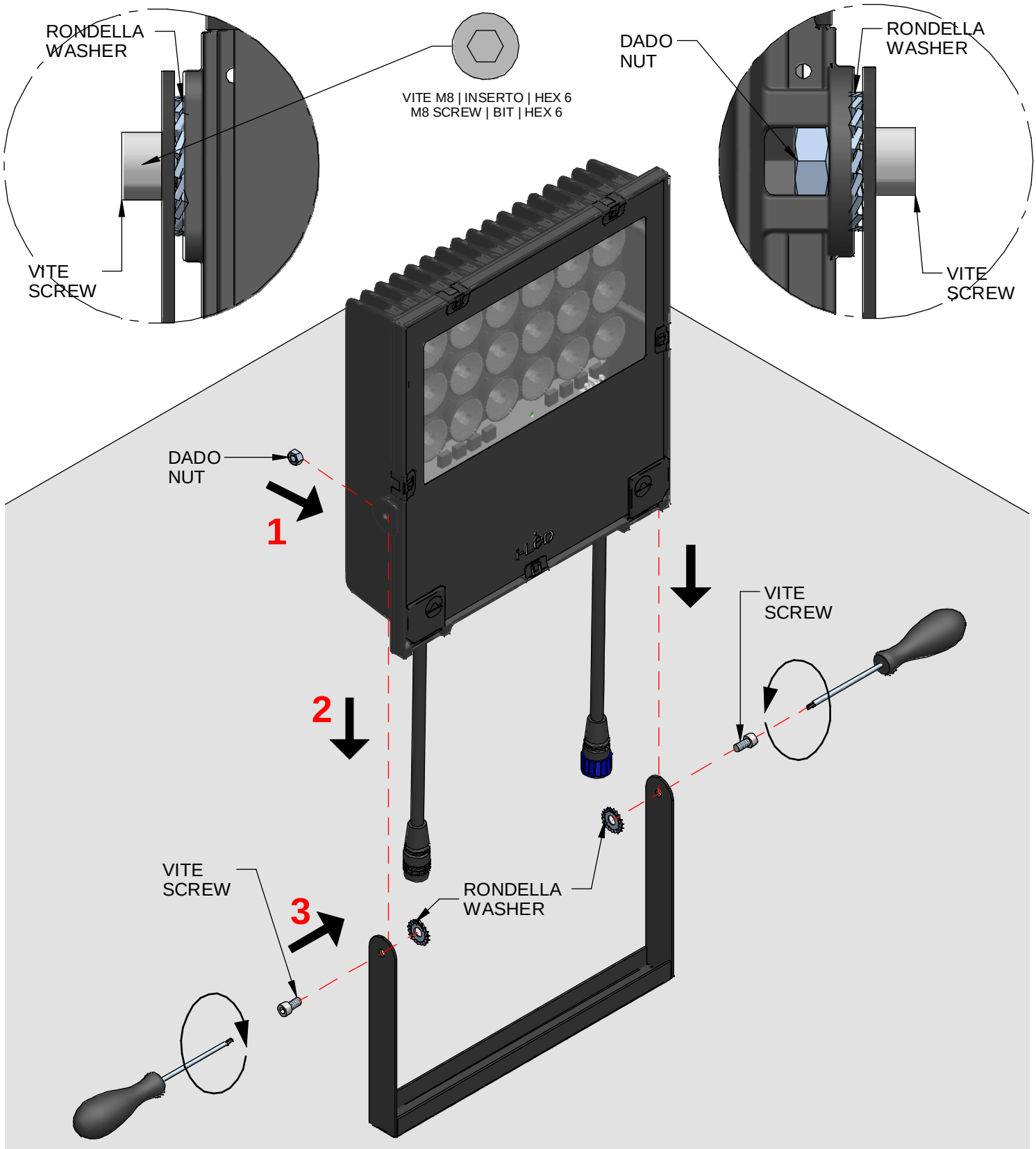

SERIES: PROLAMP 2.0 RGBW

BRAND: i-LED

INSTALLAZIONE CORRETTA / *PROPER INSTALLATION*

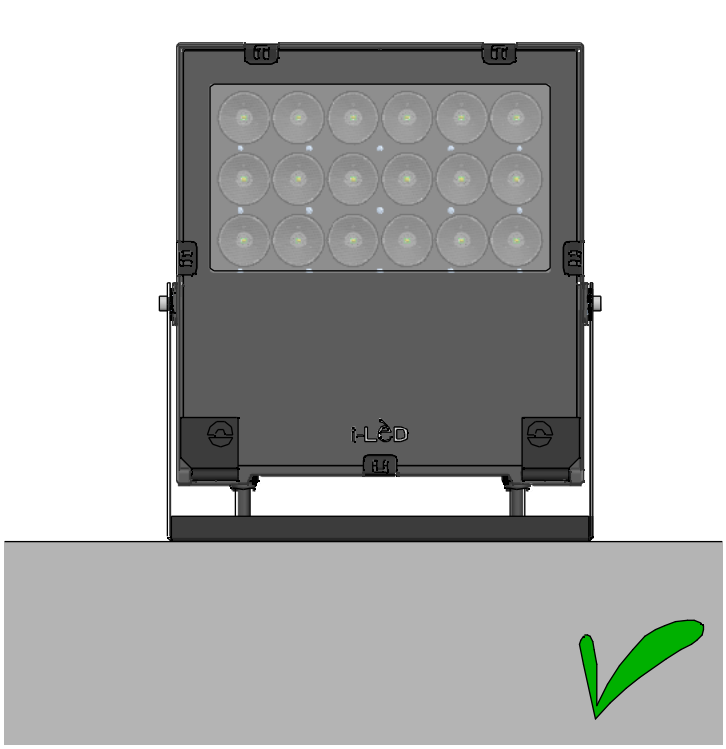

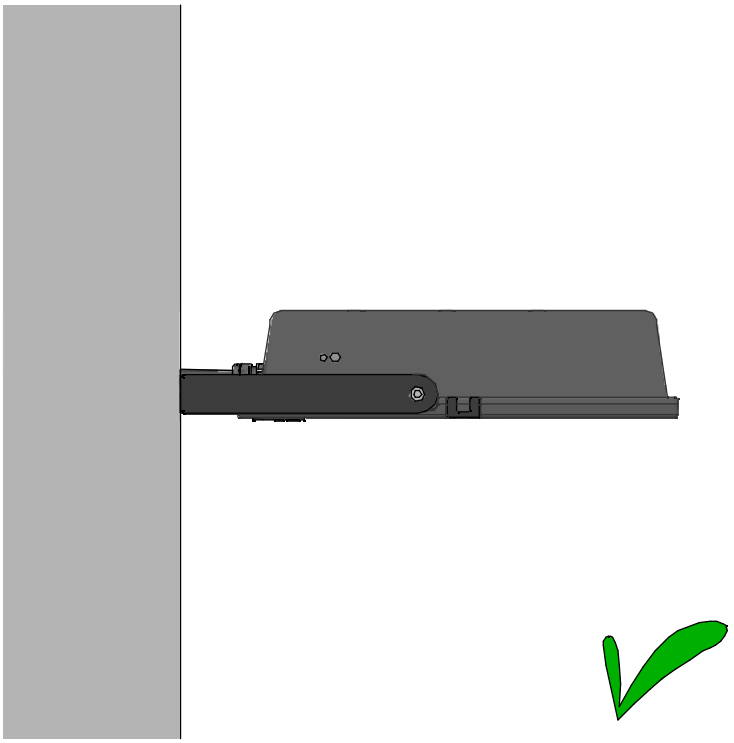

INSTALLAZIONE SCORRETTA / *IMPROPER INSTALLATION*

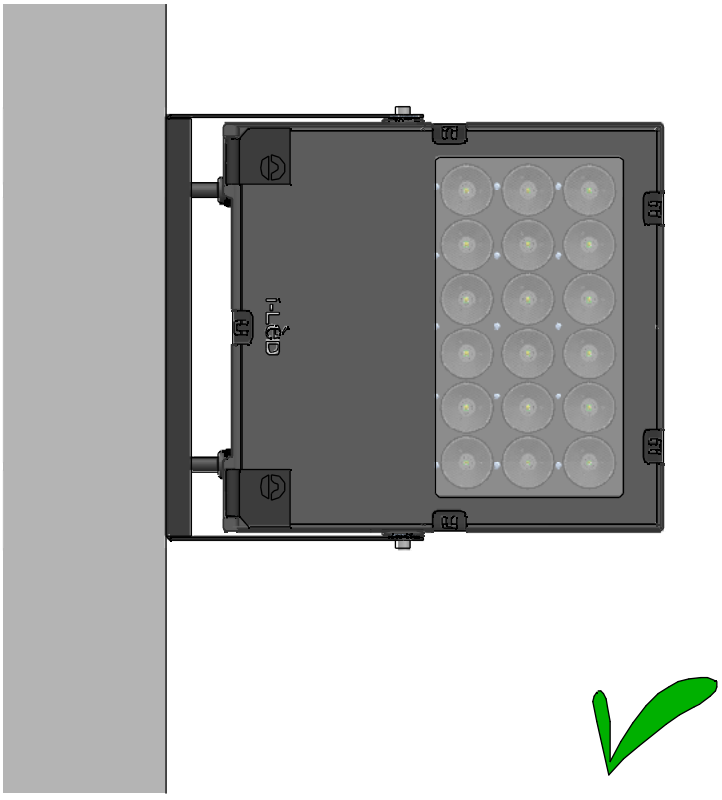

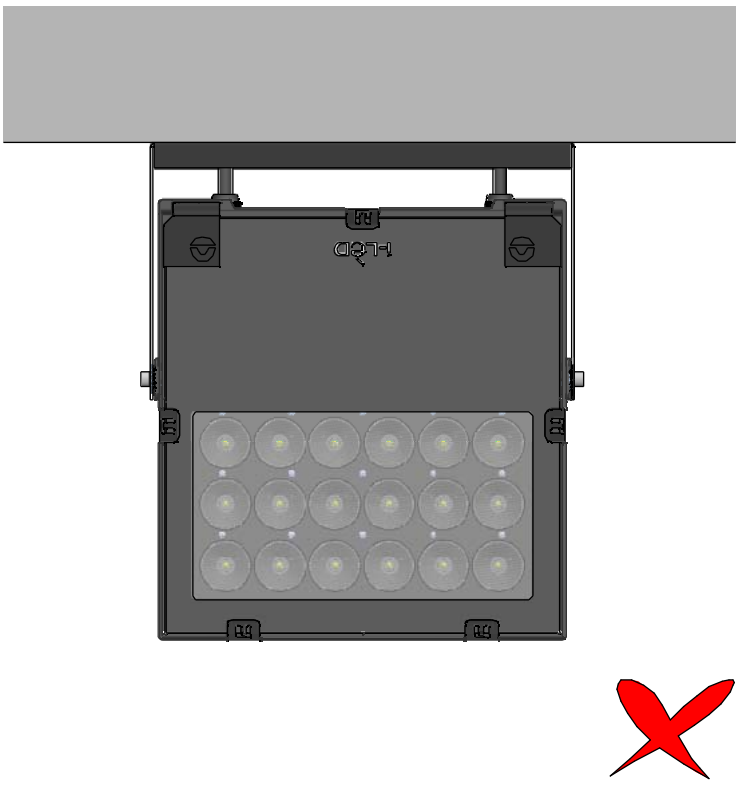

SERIES: PROLAMP 2.0 RGBW

BRAND: i-LED

2 COLLEGARE IL PRODOTTO IN SERIE CON ALTRI TRAMITE GLI APPOSITI CAVI NON INCLUSI. INFINE COLLEGARE LA TENSIONE DI RETE
WIRE THE LIGHT FITTING WITH OTHERS IN SERIES USING THE SUGGESTED CABLES (NOT INCLUDED). IN THE END POWER UP THE LINE



COMBINAZIONE COLI CONDUTTORI
CABLE COLOR CODING

- BROWN = L/PHASE (Linea/Fase)
- BLU = N/Neutral (Neutro)
- YELLOW/GREEN = GND/GROUND (Terra)
- RED = DMX+
- WHITE = DMX-
- SHIELD = DMX GND

MAX N° PRODOTTI COLLEGABILE SU MCB
MAX N° FITTINGS UNDER MCB

CODE	POWER	B10	B16	B20	C10	C16	C20
C00974	150W	2	4	5	4	6	8

MAX. LUNGHEZZA E SEZIONE CAVO DI ALIMENTAZIONE 230V AC
MAX LENGHT AND SECTION 230V AC POWER CABLE

SEZIONE *SECTION*	1.5mm²	2.5mm²
LUNGHEZZA *LENGHT*	75m	130m

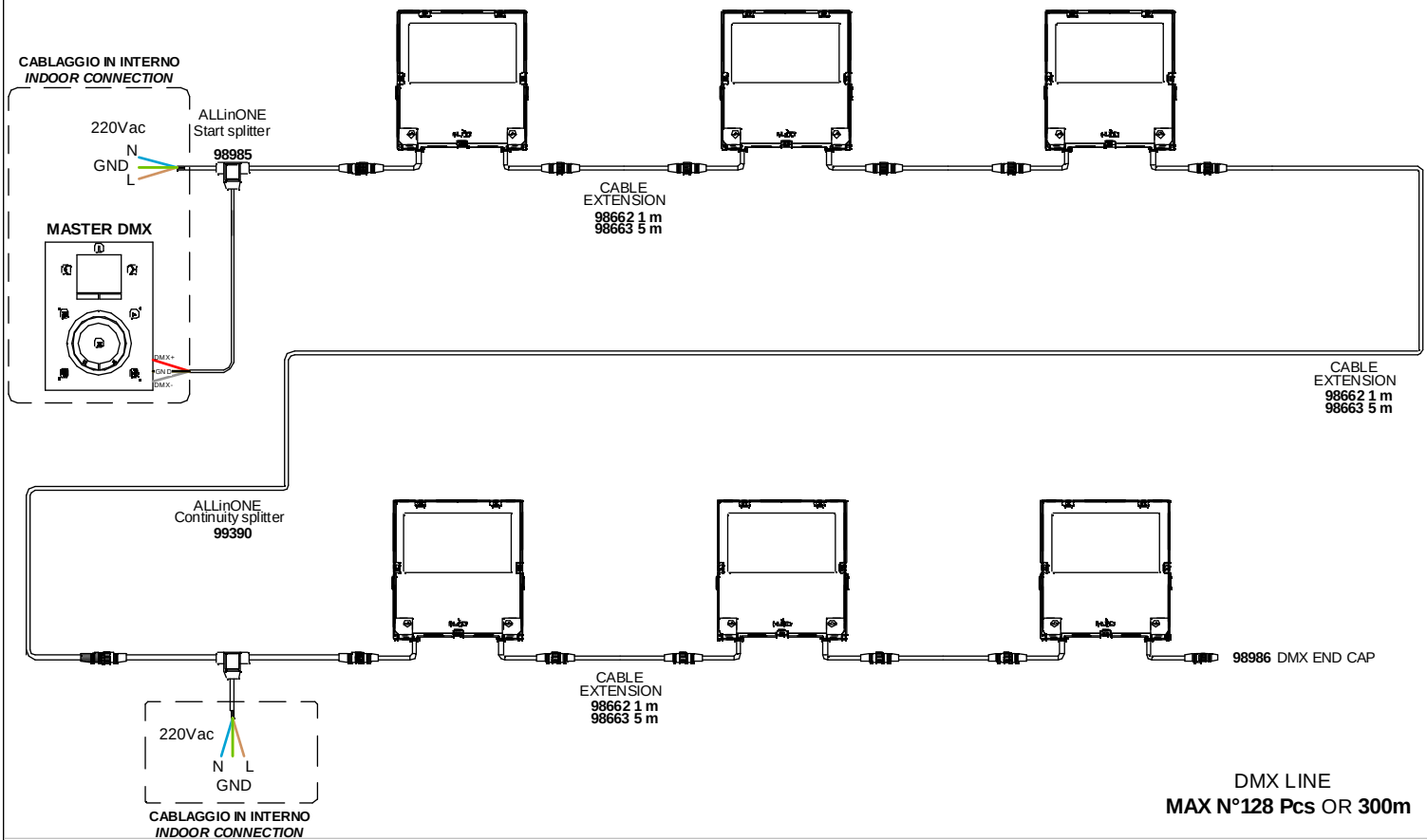

DMX LINE
MAX N°128 Pcs OR **300m**

SERIES | *SERIES:* PROLAMP 3.0

BRAND: i-LED

IP67 IK08

37 W

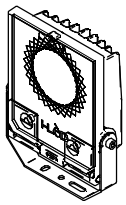

82270
82271 DALI

72W

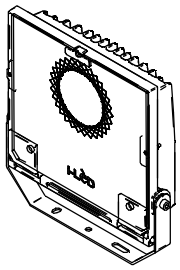

82272
82273 DALI

100 W

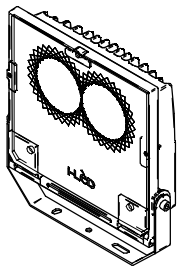

84068
84441 DALI

120-150 W

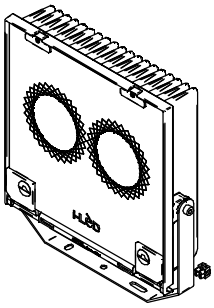

82274 (120W)
82275 (120W) DALI
84069 (150W)
84442 (150W) DALI

180-200W

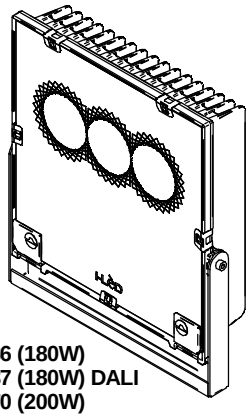

82286 (180W)
82287 (180W) DALI
84070 (200W)
84443 (200W) DALI

CODICI / CODES

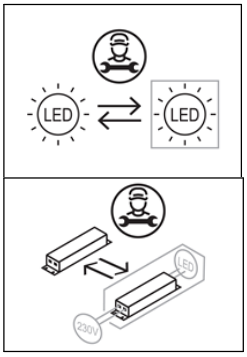

CODE	Input [V]	Dimenesions [mm]	Power [W]	Weight [Kg]	Walk Over	IK	Safety Class	IP	CRI	Energy Class	N° Light Source	Conn. Type
82270	220-240	240x192x75	37	1.7	No	8	1	66	80	E	1	Y
82271	220-240	240x192x75	37	1.7	No	8	1	66	80	E	1	Y
82272	220-240	300x292x78	72	3.8	No	8	1	66	80	E	1	Y
82273	220-240	300x292x78	72	3.8	No	8	1	66	80	E	1	Y
84068	220-240	300x292x78	100	3.8	No	8	1	66	80	E	1	Y
84441	220-240	300x292x78	100	3.8	No	8	1	66	80	E	1	Y
82274	220-240	348x324x78	120	4.6	No	8	1	66	80	E	1	Y
82275	220-240	348x324x78	120	4.6	No	8	1	66	80	E	1	Y
84069	220-240	348x324x78	150	4.6	No	8	1	66	80	E	1	Y
84442	220-240	348x324x78	150	4.6	No	8	1	66	80	E	1	Y
82286	220-240	439x391x94	180	7.8	No	8	1	66	80	E	1	Y
82287	220-240	439x391x94	180	7.8	No	8	1	66	80	E	1	Y

ACCESSORI NON INLUSI | *NOT INCLUDEL ACCESSORIES*

GABBIA PROTETTIVA
PROTECTIVE GRID

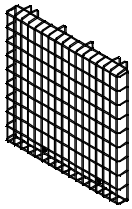

99391 (37W)
99392 (72-100W)
99574 (120-150W)
83035 (180-200W)

DALI Power Supply



99309
99310
C-E300002

Scene COM EVO



83146

OPTI Touch 4"



C-E700019 + 83009 (driver)

OPTI Touch 7"



C-E700020 + 83009 (driver)

DALI XC

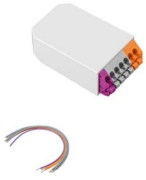

99311

SERIES | *SERIES:* PROLAMP 3.0
BRAND: i-LED

Aw **AREA ESPOSTA AL VENTO** *WIND EXPOSED AREA*

DIMENSIONI | *DIMENSIONS*

82270
82271 DALI

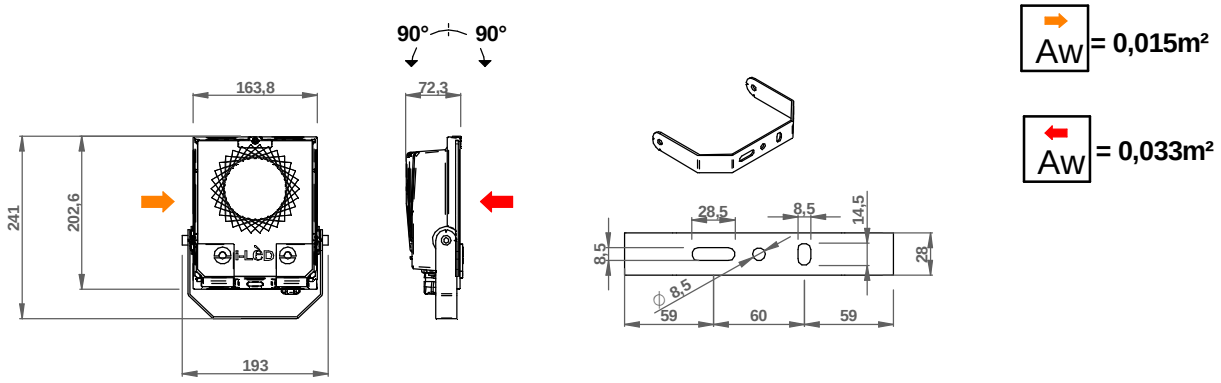

Aw = 0,015m²

Aw = 0,033m²

82272 (72W)
82273 (72W) DALI
84068 (100W)
84441(100W) DALI

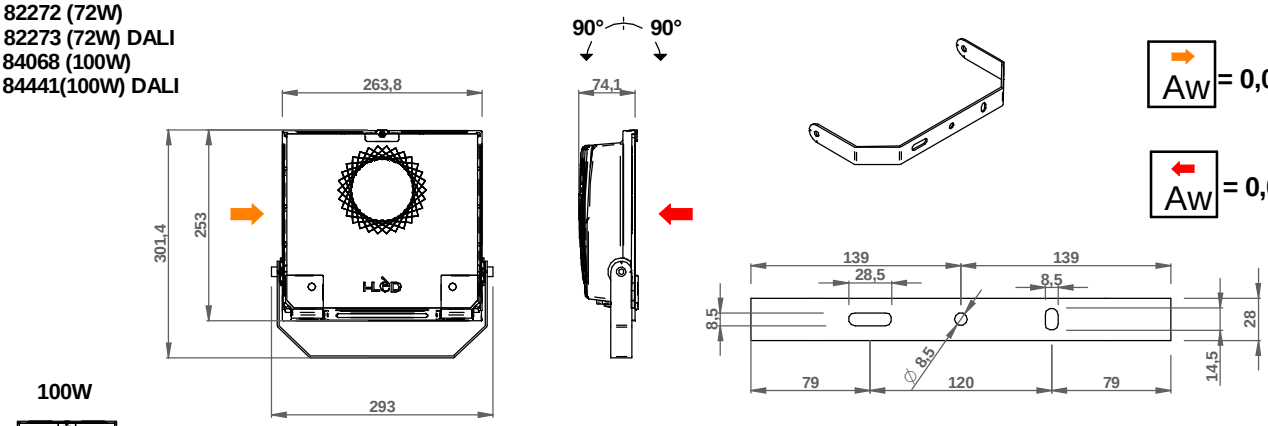

Aw = 0,02m²

Aw = 0,067m²

100W

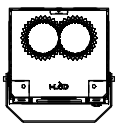

82274 (120W)
82275 (120W) DALI
84069 (150W)
84442 (150W) DALI

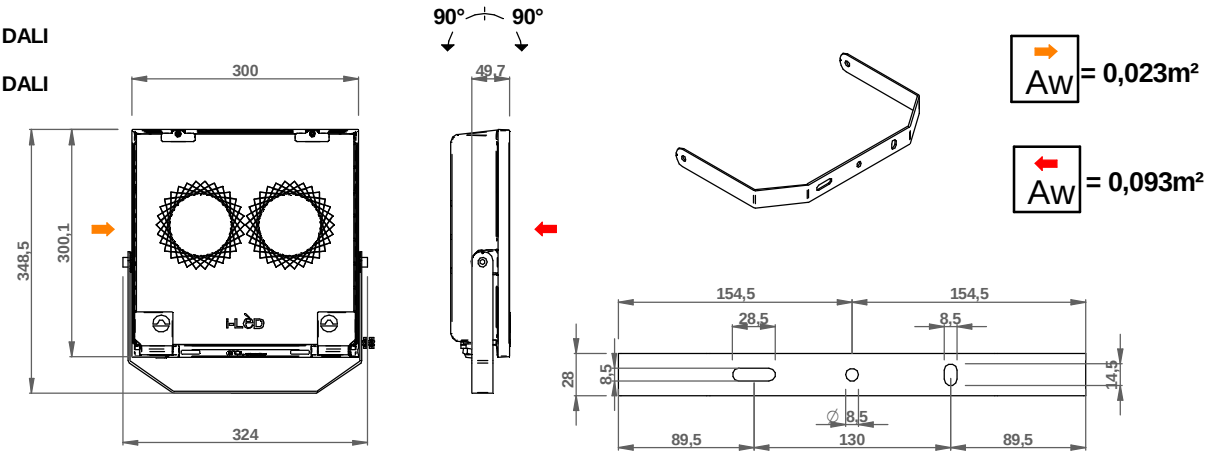

Aw = 0,023m²

Aw = 0,093m²

	ISTRUZIONI DI MONTAGGIO *MOUNTING INSTRUCTIONS*	REVISIONE N°. *REVISION N°.*	DATA
linea light group		Rev.2	1/16/2026

LED-FGI662

SERIES | *SERIES:* PROLAMP 3.0
BRAND: i-LED

Aw AREA ESPOSTA AL VENTO
WIND EXPOSED AREA

82286 (180W)
82287 (180W) DALI
84070 (200W)
84443 (200W) DALI

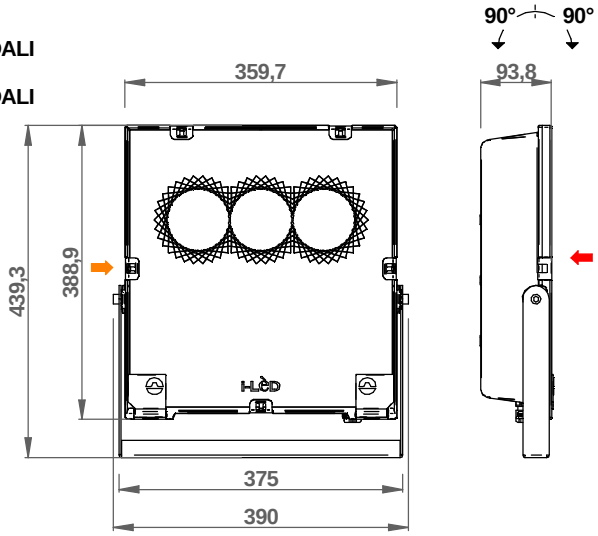

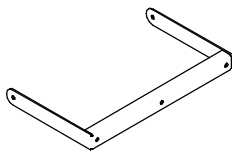

Aw = 0,039m²

Aw = 0,13m²

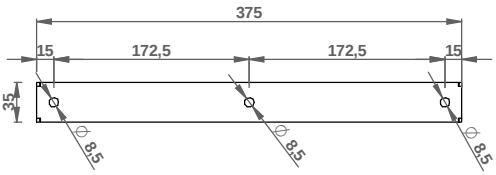

INSTALLAZIONE | *INSTALLATION*

1

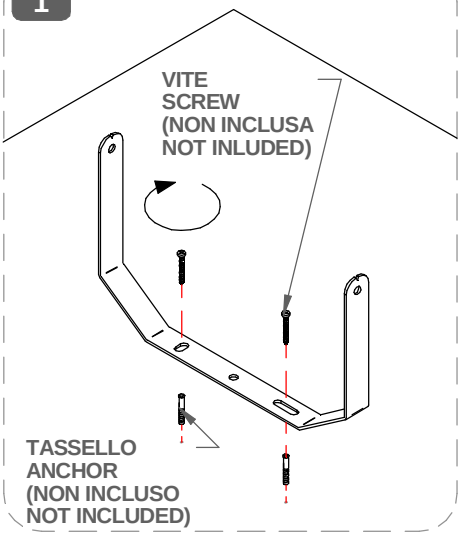

2

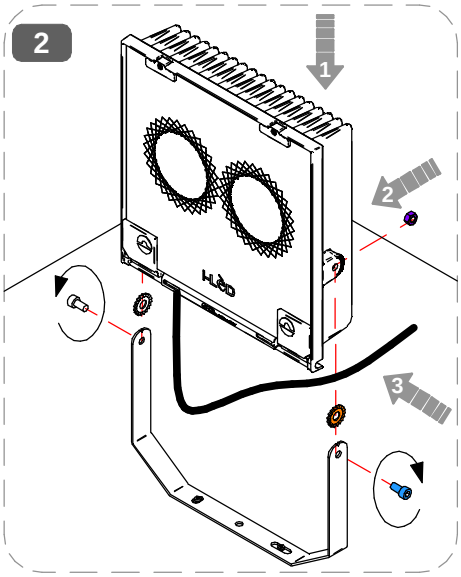

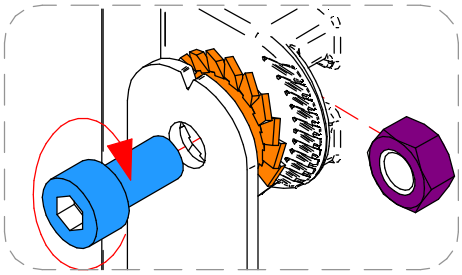

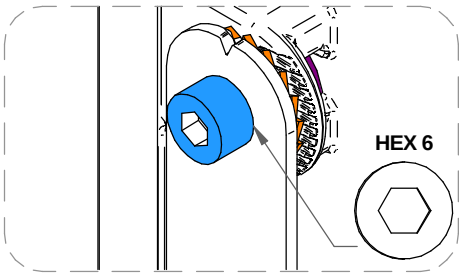

3

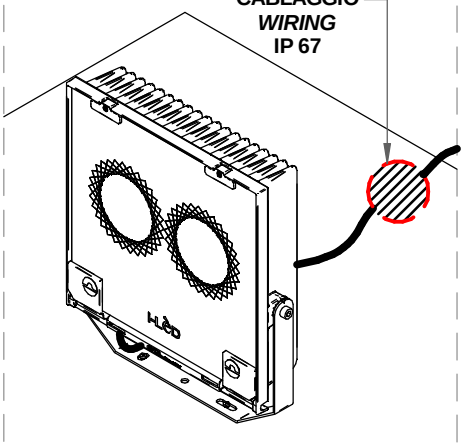

INSTALLAZIONI APPROVATE | *ALLOWED INSTALLATIONS*

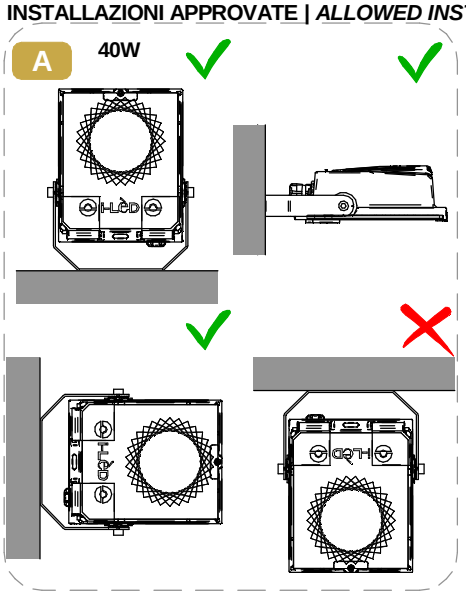

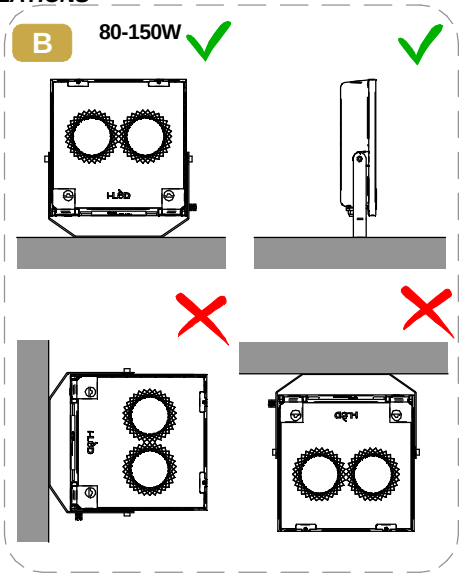

SERIES | *SERIES:* PROLAMP 3.0

BRAND: i-LèD

INSTALLAZIONE GABBIA | *PROTECTIVE GRID INSTALLATIONS*

C 180-200W

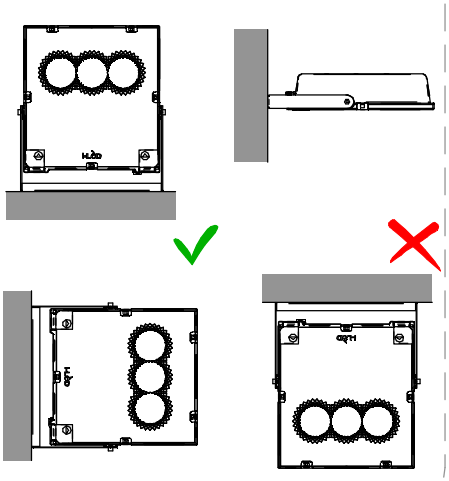

1.A 37-150W

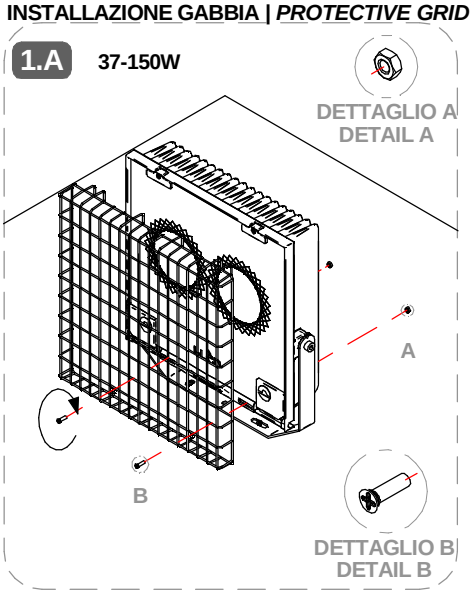

2.A

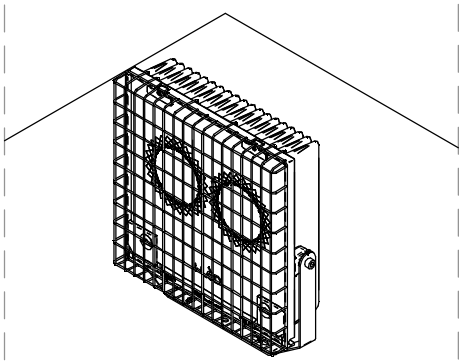

2.A

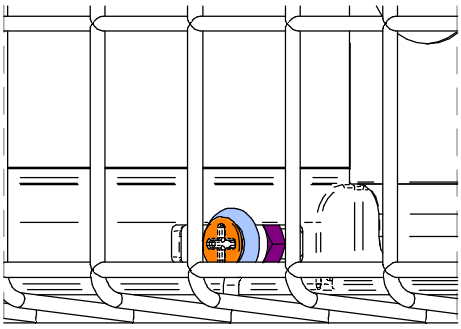

1.B 180-200W

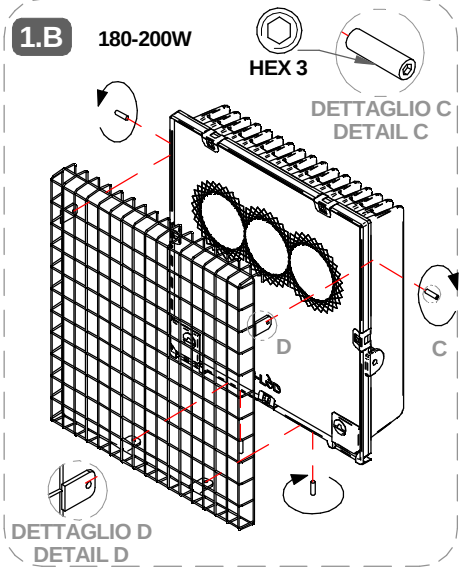

2.B

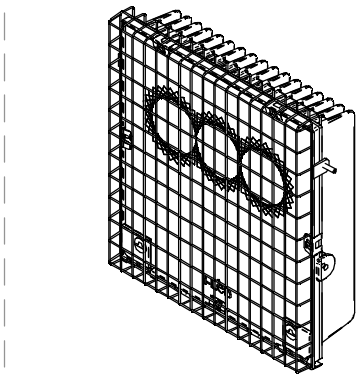

2.B

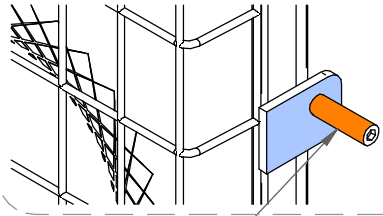

2.B

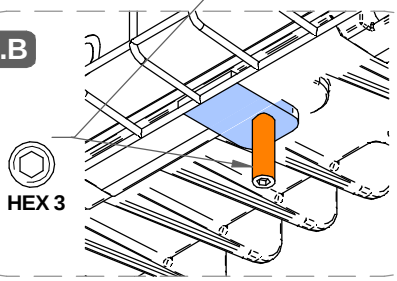

SERIES | *SERIES:* PROLAMP 3.0

BRAND: i-LèD

MARRONE / BROWN = LINEA / *LINE*
AZZURRO / LIGHT BLUE = NEUTRO / *NEUTRAL*
GIALLO-VERDE / YELLOW-GREEN = TERRA / EARTH CPC | PE

CABLAGGIO / *WIRING*

1

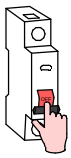

TUTTE LE OPERAZIONI DI COLLEGAMENTO ALLA RETE ELETTRICA DEVONO ESSERE CONDOTTE IN MANCANZA DI TENSIONE

ALL THE WIRING OPERATION MUST BE PERFORMED WITH MCB IN OFF POSITION

2



SE IL PRODOTTO E' DEFINITO IN CLASSE 1, IL CONDUTTORE DI MESSA A TERRA DI PROTEZIONE DEVE ESSERE SEMPRE COLLEGATO

IF THE FITTING IS CLASS 1 RATED, THE CPC | EARTH | PE CONDUCTOR MUST BE CONNECTED

3

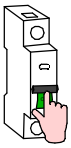

SE L'IMPIANTO E' STATO COMPLETATO ED E' IN SICUREZZA, PUO' ESSERE ALIMENTATO

WHEN THE CIRCUIT IS COMPLETED AND SAFE, MCB CAN BE SET IN ON POSITION



SI PREGA SEGUIRE LE BUONE PRATICHE DI DIMENSIONAMENTO E SEZIONAMENTO DELL'IMPIANTO ELETTRICO, TENENDO PRESENTE: LE CARATTERISTICHE DELL' INTERRUTTORE DIFFERENZIALE ED IL NUMERO DI ARTICOLI COLLEGATI ALLA LINEA ELETTRICA; QUESTO PER AGEVOLARE L'IDENFICAZIONE DI EVENTUALI ANOMALIE SULLA LINEA ELETTRICA

PLEASE FOLLOW THE BEST PRACTICES IN ELECTRICAL SYSTEM DESIGN, PAING ATTENTION TO THE RCCB SWITCH CHARACTERISTICSAND THE NUMBER OF FITTINGS CONNECTED TO THE ELETRICAL LINE; THIS HELPS TO INDETIFY POSSIBLE ANOMALIES ON THE ELETRICAL LINE

AC

CORRENTE ALTERNATA
MAX. DISTANZA TRA DRIVER ED ULTIMO PRODOTTO | SEZIONE CAVO
ALTERNATE CURRENT
DRIVER TO LAST LIGHT FITTING MAX DISTANCE | WIRE SECTION

SEZIONE *SECTION* [mm2]	1	1.5	2.5
LUNGHEZZA *LENGHT* [m]	50	75	130

* Distanza massima dal driver all'ultimo articolo della linea a massimo carico.
Per lunghezze massime dei cavi effettive,fare riferimento a support@linealight.com
** Maximum distance between LED driver and last device at full load.*
For effective maximum cable lengths,please refer to support@linealight.com

MCB

N° DI PRODOTTI PER MAGNETORTERMICO
N° OF LIGHT FITTINGS PER MCB

CODICE *CODE*	B10	B16	B20	C10	C16	C20
82270	22	36	44	37	59	74
82271	17	27	27	21	33	41
82272	12	20	25	20	33	41
82273	5	7	9	8	12	15
84068	5	8	10	8	14	17
84441	5	7	9	8	12	15
82274	4	7	9	7	11	14
82275	5	7	9	8	12	15
84069	2	4	6	4	8	10
84442	5	7	9	8	12	15
82286	4	7	9	7	11	14
82287	5	7	9	8	12	15
84070	2	3	4	3	6	7
84443	2	4	5	4	7	8

CABLAGGIO IN PARALLELO | *PARALLEL WIRING*
TENSIONE DI RETE | *MAINS VOLTAGE*
AC ON-OFF

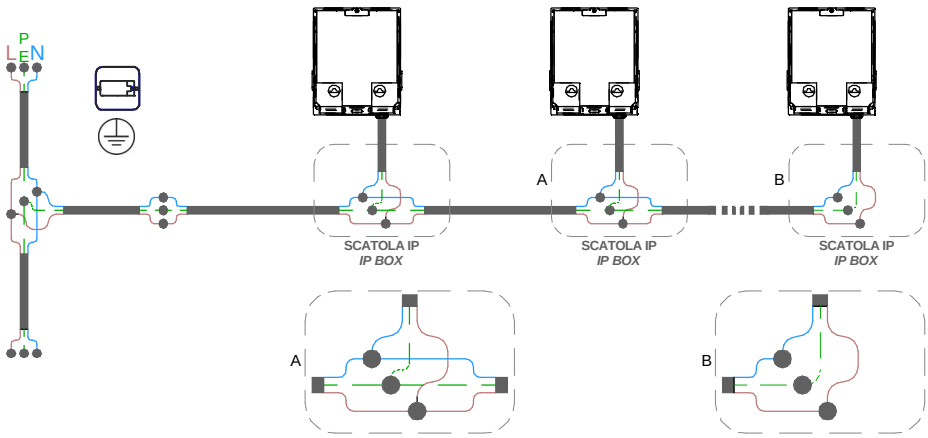

CABLAGGIO IN PARALLELO | *PARALLEL WIRING*
TENSIONE DI RETE | *MAINS VOLTAGE*
AC DALI

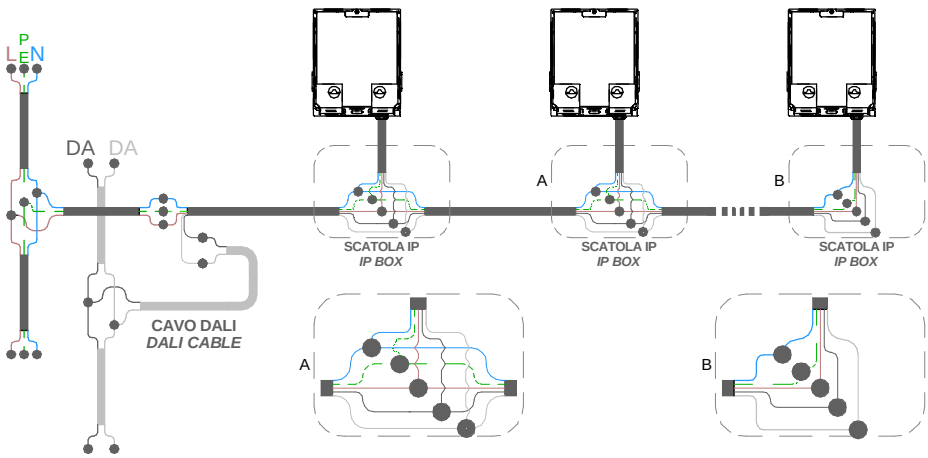

SEGNALE *BUS* DALI
1,5mm^2 = 300m
MAX 64 dispositivi / devices

CAVO DALI / *DALI CABLE*

DALI
GRIGIO/ *GREY* = **DALI 1**
GRIGIO CHIARO / *LIGHT GREY* = **DALI 2**

TIPO DI CONNESSIONE
TYPE OF CONNECTION

X: Se il cavo flessibile esterno di questo apparecchio è danneggiato, deve essere sostituito da un cavo speciale, disponibile esclusivamente presso il fabbricante, o il suo servizio di assistenza.
X: If the external flexible cable of this appliance is dameged, it must be replaced with a special cable, which is only avaible from the manufacturer or its service department.

Y: Se il cavo flessibile esterno di questo apparecchio è danneggiato, deve essere sostituito esclusivamente dal fabbricante, dal suo servizio di assistenza o da personale qualificato equivalente, al fine di evitare pericoli.
Y: If the external flexible cable of this appliance is dameged, it must only be replaced by the manufacturer, its service department or equivalent qualified personell in order to avoid danger.

Z: Il cavo flessibile esterno di questo apparecchio non può essere sostituito; se il cavo è danneggiato l'apparecchio deve essere distrutto.
Z: The external flexible cable fo this appliance cannot be replaced; if the cable is dameged, the appliance must be destroyed.