linea light group	**ISTRUZIONI DI MONTAGGIO** *MOUNTING INSTRUCTIONS*	**REVISIONE N°.** *REVISION N°.*	**DATA**
		Rev. 2	5/26/2026

FGI00372

SERIE / *SERIES*: SUELO_316

BRAND: i-LèD

IP67

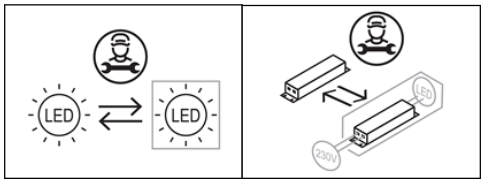

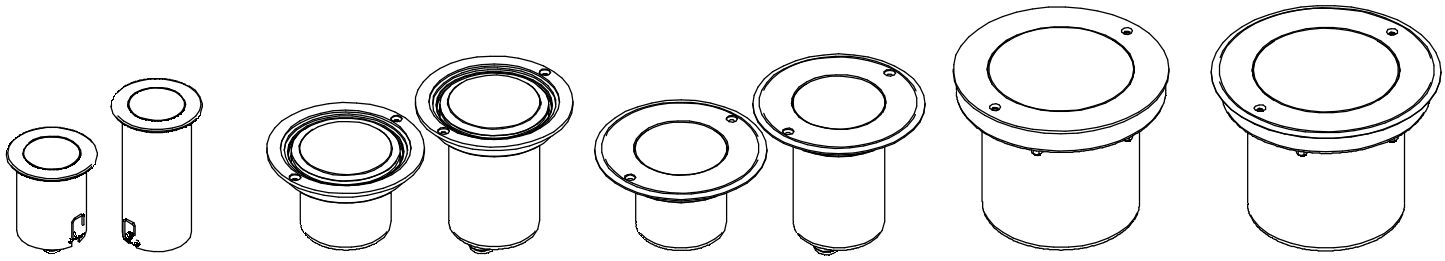

76036/76037 | 76038/76039 | 76044/76045 | 76046/76047 | 76040/76041 | 76042/76043 | 76050/76051 76076/76077 | 76048/76049 76074/76075

ACCESSORI NON INCLUSI
ACCESSORIES NOT INCLUDI

A. CONTROCASSA 84936 PER ARTICOLI 76036/76037
***A.* OUTERCASING 84936 SUITABLE FOR 76036/76037**



B. CONTROCASSA 84935 PER ARTICOLI 76036/76037 /76038/76039
***B.* OUTERCASING 84935 SUITABLE FOR 76036/76037 /76038/76039**



C. CONTROCASSA 98134 PER MODELLI 76044/76045 /76046/76047
***C.* OUTERCASING 98134 FOR 76044/76045 /76046/76047**



D. CONTROCASSA C-C100018 PER MODELLI 76040/76041 /76042/76043
***D. POTERCASING* C-C100018 FOR 76040 /76041 /76042/76043**



E. CONTROCASSA 98133 PER MODELLI 76050/76051 /76076/76077
***E. OUTERCASE* 98133 FOR 76050/76051 /76076/76077**



F. CONTROCASSA C-C10019 PER MODELLI 76048/ 76049 /76074/76075
***F. OUTERCASE* C-C10019 PER 76048/ 76049 /76074/76075**



G. CONNETTORE 84893 /*CONNECTOR 84893*
G. CONNETTORE 84894 / *CONNECTOR 84894*

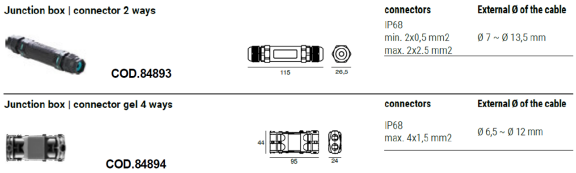

***** VERSIONE BASCULANTE

DIMENSIONI
DIMENSIONS

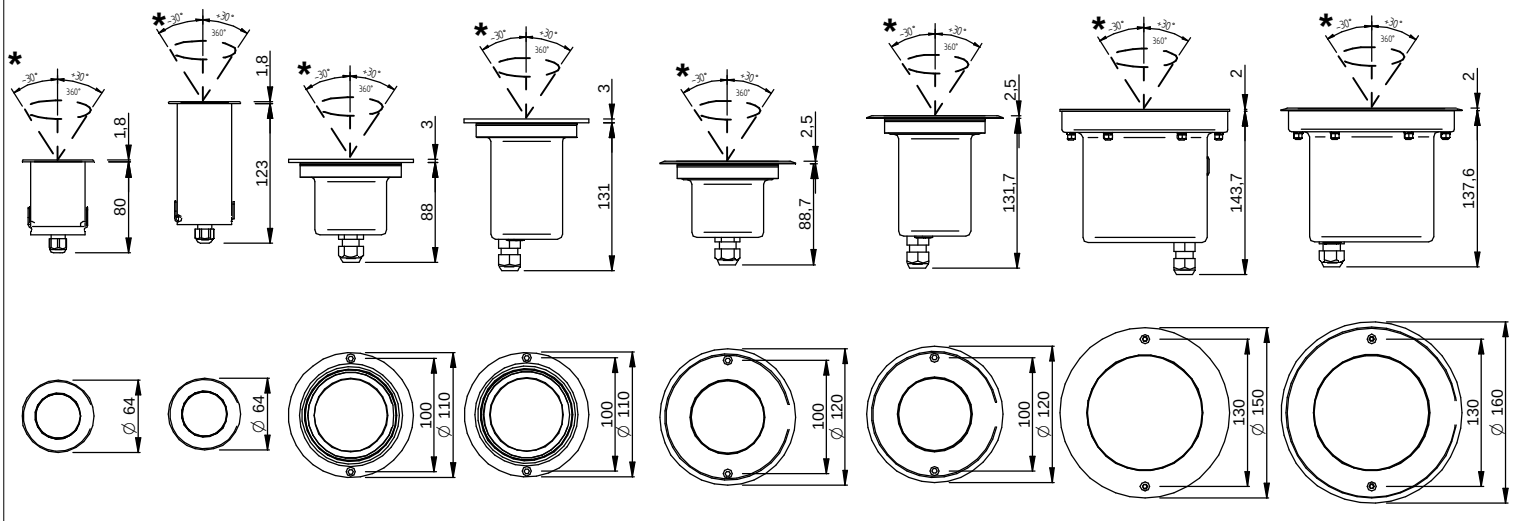

76036/76037 | 76038/76039 | 76044/76045 | 76046/76047 | 76040/76041 | 76042/76043 | 76050/76051 76076/76077 | 76048/76049 76074/76075

SUELO RI/SUELO RJ - D.64

TYPE	CODE	Ø (mm)	POWER	STATIC LOAD (N)*	INPUT	WEIGHT	CRI					Energy class light source / Temperature color LED (°K)							
							70	80	90	98 Spec.	98 fidel.	2200	2700	3000	3500	4000	5000	5700	6500
FIXED	76036	64	3W	24500	9V - 350mA	0,5 Kg		x					E	E		E			
TILTING	76037		3W					x											
FIXED	76038		4W		198-264			x											
TILTING	76039		4W					x											

SUELO AI/SUELO AJ - D.110

SUELO AI/SUELO AJ - D.110

TYPE	CODE	Ø (mm)	POWER	STATIC LOAD (N)*	INPUT	WEIGHT	CRI					Energy class light source / Temperature color LED (°K)							
							70	80	90	98 Spec.	98 fidel.	2200	2700	3000	3500	4000	5000	5700	6500
FIXED	76044	110	7,2	2940	36V - 200mA	0,7Kg		x					E	E		E			
TILTING	76045		7,2					x											
FIXED	76046		7		198-264			x											
TILTING	76047		7					x											

SUELO RI/SUELO RJ - D.120

SUELO RI/SUELO RJ - D.120

TYPE	CODE	Ø (mm)	POWER	STATIC LOAD (N)*	INPUT	WEIGHT	CRI					Energy class light source / Temperature color LED (°K)							
							70	80	90	98 Spec.	98 fidel.	2200	2700	3000	3500	4000	5000	5700	6500
FIXED	76040	120	7,2	2940	36V 200mA	0,7Kg		x					E	E		E			
TILTING	76041		7,2					x											
FIXED	76042		7		198-264			x											
TILTING	76043		7					x											

SUELO AI/SUELO AJ - D.150

SUELO AI/SUELO AJ - D.150

TYPE	CODE	Ø (mm)	POWER	STATIC LOAD (N)*	INPUT	WEIGHT	CRI					Energy class light source / Temperature color LED (°K)							
							70	80	90	98 Spec.	98 fidel.	2200	2700	3000	3500	4000	5000	5700	6500
FIXED	76050	150	18	2940	36V 450mA	2Kg		x					E	E		E			
TILTING	76051		18					x											
FIXED	76076		17		198-264			x											
TILTING	76077		17					x											

SUELO RI/SUELO RJ - D.160

SUELO RI/SUELO RJ - D.160

TYPE	CODE	Ø (mm)	POWER	STATIC LOAD (N)*	INPUT	WEIGHT	CRI					Energy class light source / Temperature color LED (°K)							
							70	80	90	98 Spec.	98 fidel.	2200	2700	3000	3500	4000	5000	5700	6500
FIXED	76048	160	18	2940	36V 450mA	2Kg		x					E	E		E			
TILTING	76049		18					x											
FIXED	76074		17		198-264			x											
TILTING	76075		17					x											

*L'insieme faretto + controcassa una volta installati grarantisce la resistenza al carico statico pari a quanto tiportato in tabella.

**Once installed, the spotlight + housing assembly guarantees static load resistance equal to the values given in the table.*

PRE-INSTALLAZIONE / *PRE-INSTALLATION*

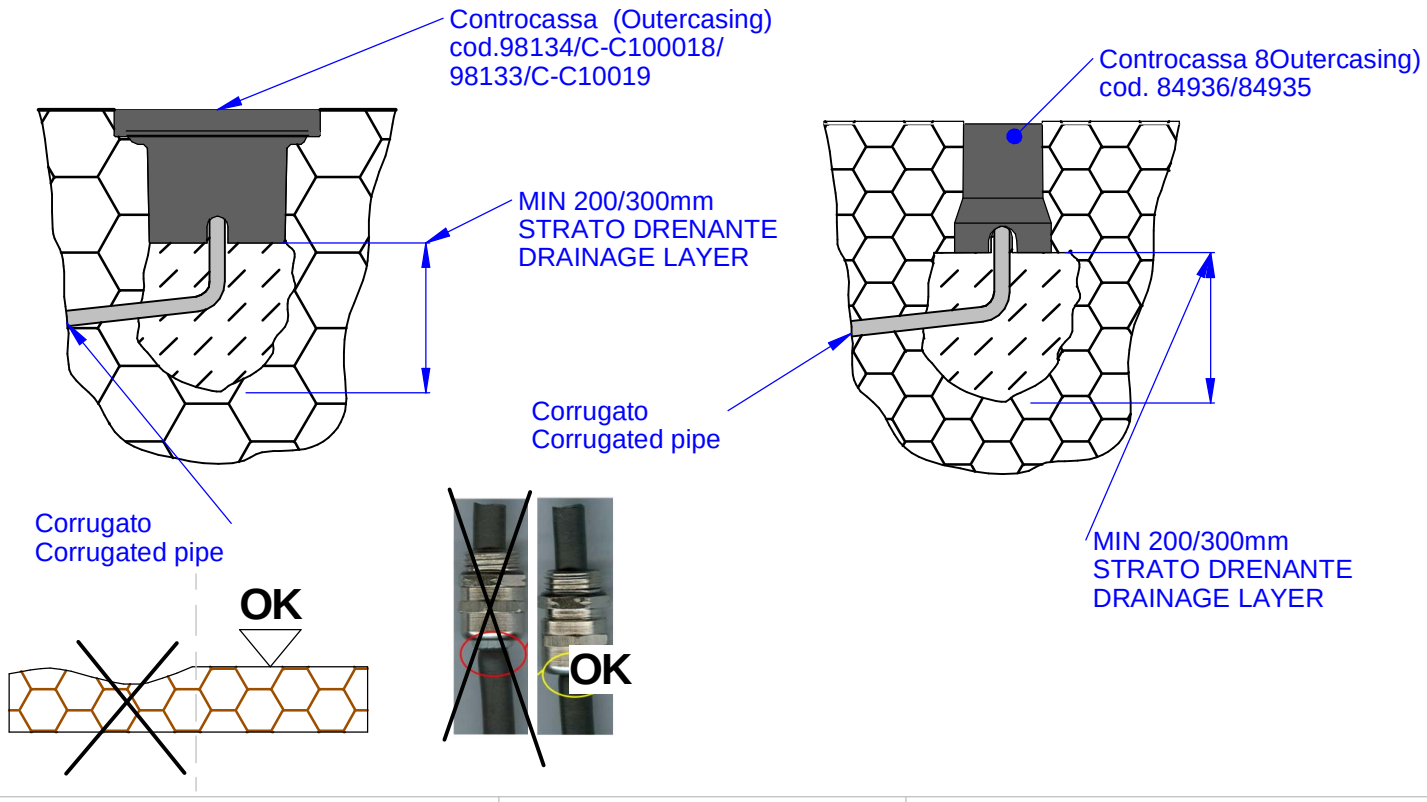

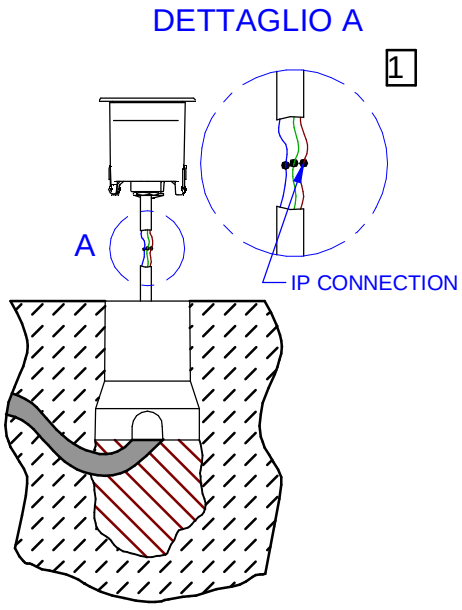

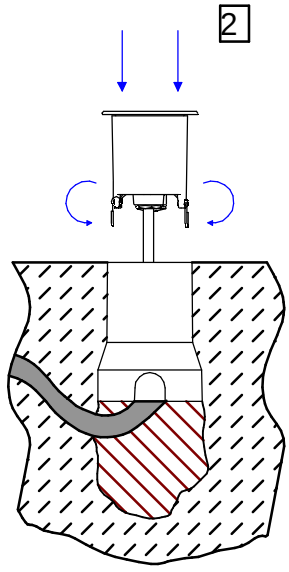

REGOLARE IL GRADO DI BASCULANZIONE
ADJUST THE TILTING ANGLE

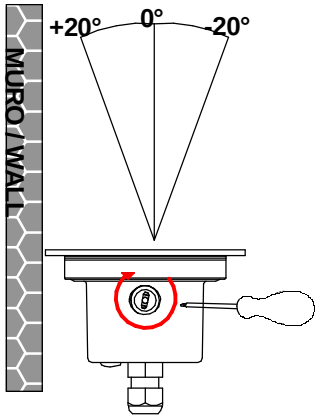

Avvitare o svitare con un cacciavite
per regolare l'ottica da +30° a -30°
Tighten or loosen with a screwdriver
to adjust the optics from +30 ° to -30 °

3 (solo in caso di flangia con fori)
(only in case of f lange with screw holes)

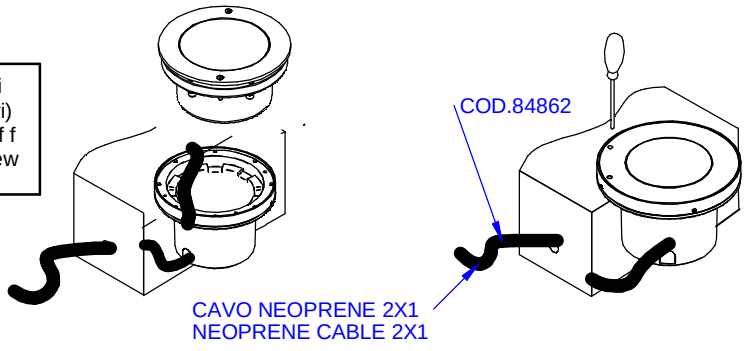

ISTRUZIONI PER LA DIREZIONE DI INSTALLATIONE / INSTRUCTION FOR A CORRECT DIRECTION OF INSTALLATION

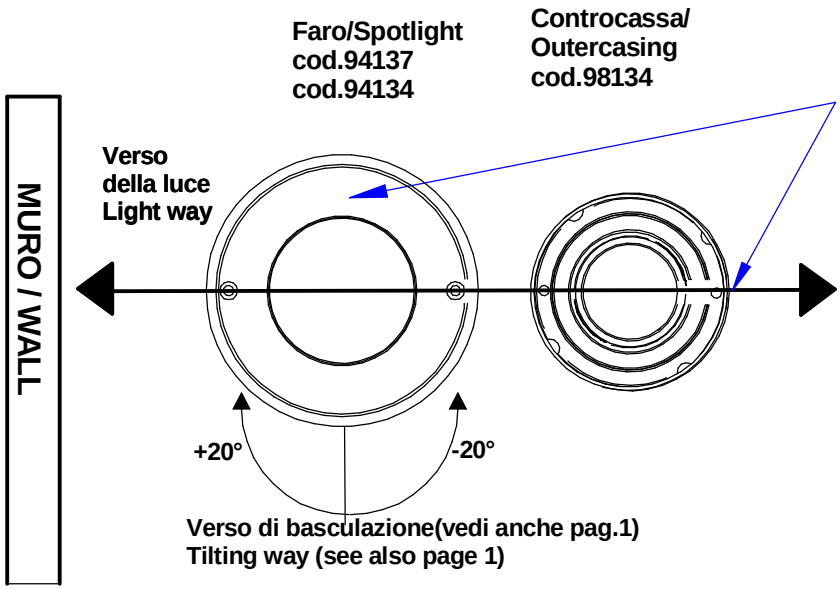



Ottica basculante di +/- 30° sull'asse indicato verso l'alto,vite di regolazione della basculazione posizionata dove indicato dalla figura(freccia blu).
ATTENZIONE!!
Se i fori della flangia esterna in acciaio non dovessero trovarsi in asse con la vite di regolazione della basculazione svitare la flangia fino a posizionarla nel modo corretto per garantire il fascio luminoso nella direzione giusta rispetto alla controcassa.
L'articolo manterra' l'IP67 comunque.

Tilting optics + / - 30° on the axis indicated upwards,adjusting screw for the tilting placed where indicated by the figure (blue arrow).
WARNING!
If the holes of the steel flange should not be in axis with the adjusting screw for the tilting,unscrew the flange up to position it in the correct way to ensure the light beam in the right direction with respect to the casing.
The article will keep the IP67 anyway.

CABLAGGIO / *WIRING*

Collegamento diretto alla linea elettrica
Directo connection to the main

* CONNESSIONE IP / *IP CONNECTION*

ON-OFF DRIVER NON INCLUSO/ *NOT INCLUDED DRIVER*

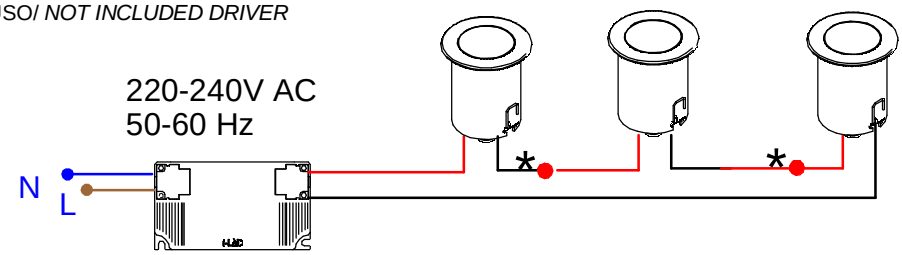

ON-OFF DRIVER INCLUSO/ *INCLUDED DRIVER*

220-240 VAC 50-60 Hz

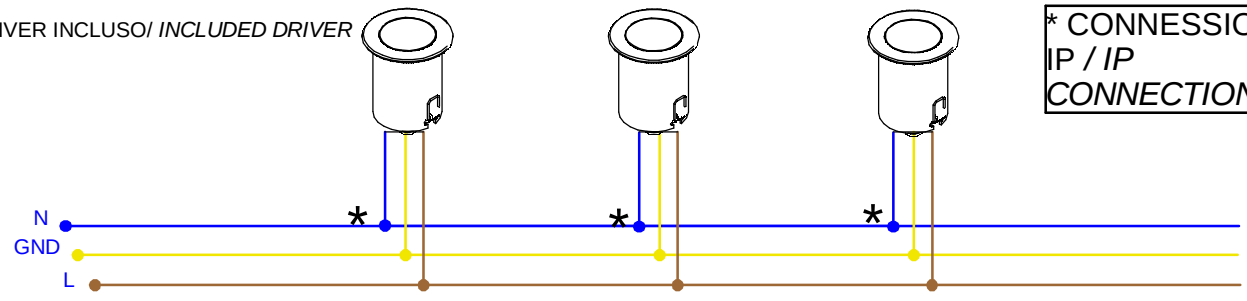

* CONNESSIONE IP / *IP CONNECTION*

Connettori per connesione in IP66-67 / IP66-67 connections

