SERIE | SERIES: MODOC_QS | MODOC_QP

BRAND: i-LèD

A

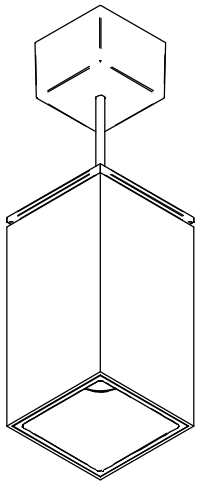

MODOC_QP
C01736
C01839

B

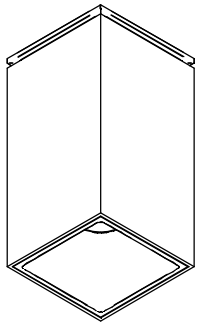

MODOC_QS
C01840
C01841

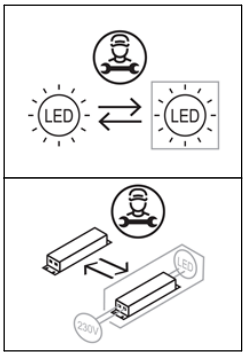

LISTA ARTICOLI / *FIXTURES LIST*

CODE	ON OFF	DALI	Type	Dimensions (mm)	Electrical Insulation Class	POWER (W)	CLASS I / II		WEIGHT (Kg)	IP	CRI	IK	Energy class light source Temperature color LED (°K)					No. light source	Conn. Type
							INPUT (V)	FREQUENCY (Hz)					2200	2700	3000	3500	4000		
C01736	x		QP	□70 x 135	1	8	220-240	50/60	0,5	65 (FRONT) 20 (BACK)	90	7	E	D	D	D	D	1	Y
C01839		x											E	D	D	D	D		
C01840	x		QS						0,4				E	D	D	D	D		
C01841		x											E	D	D	D	D		

Ta -20°C ÷ +50°C

DIMENSIONI | *DIMENSIONS*

A

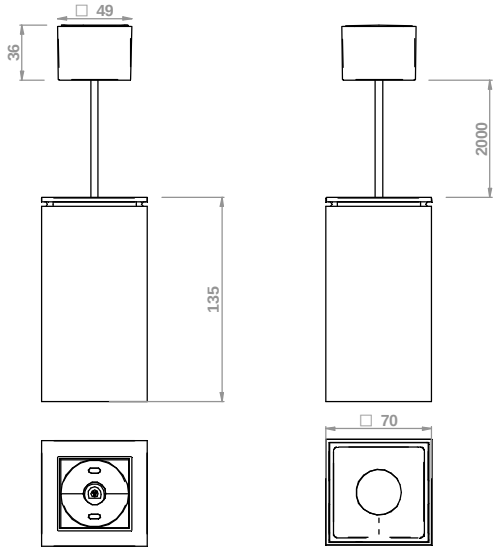

B

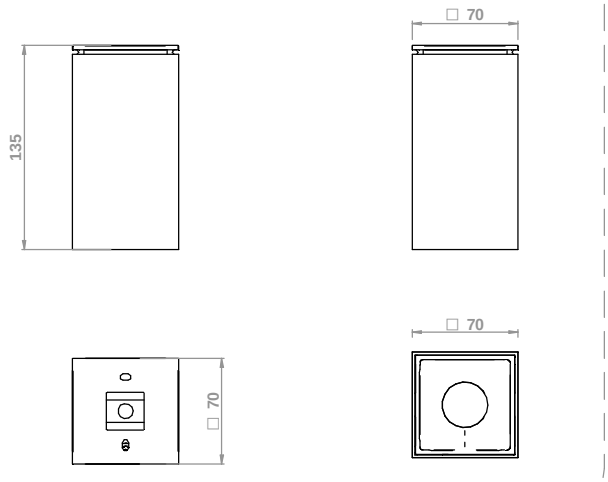

SERIE | SERIES: MODOC_QS | MODOC_QP
BRAND: i-LèD

PUNTI DI FISSAGGIO *FIXING POINTS*
MAGNETI | SPINTORI A SFERA *MAGNETS | BALL PLUNGERS*
CABLAGGIO *WIRING*

INSTALLAZIONE | *INSTALLATION*

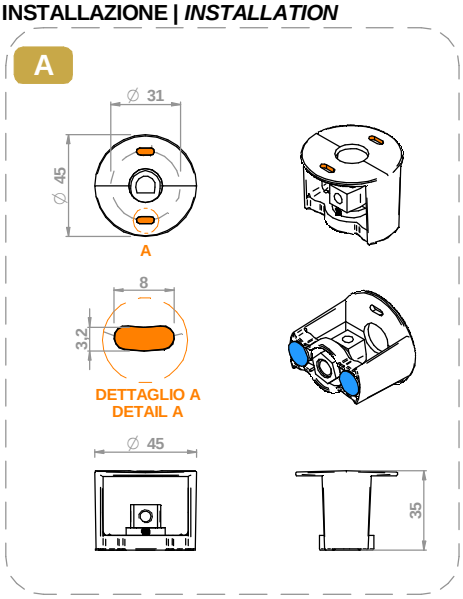

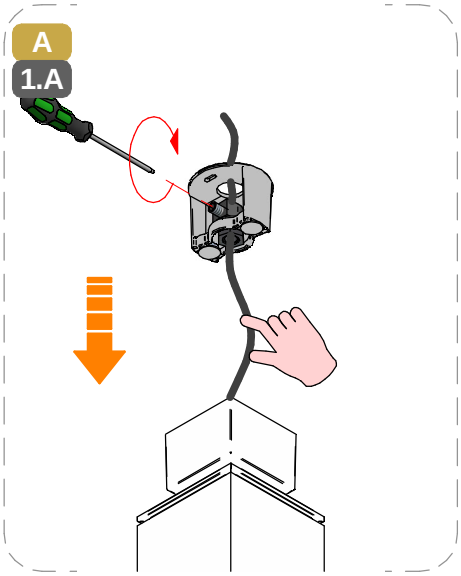

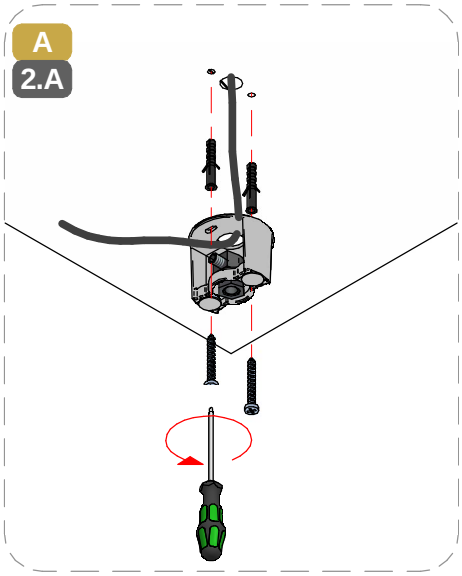

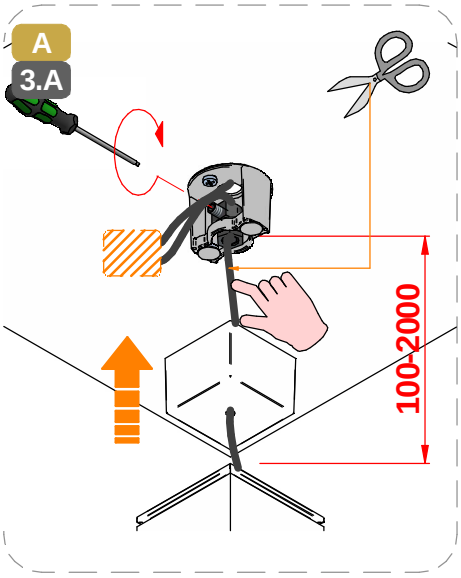

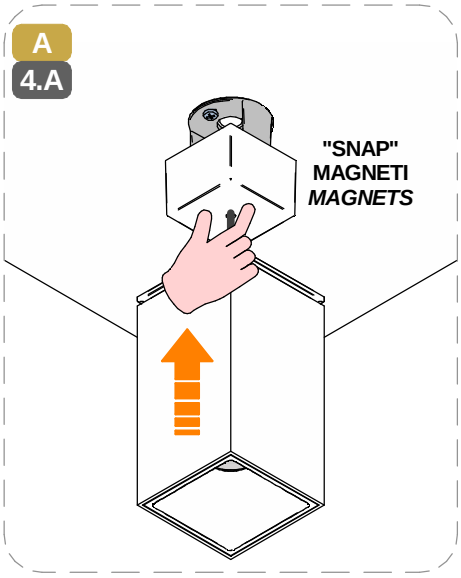

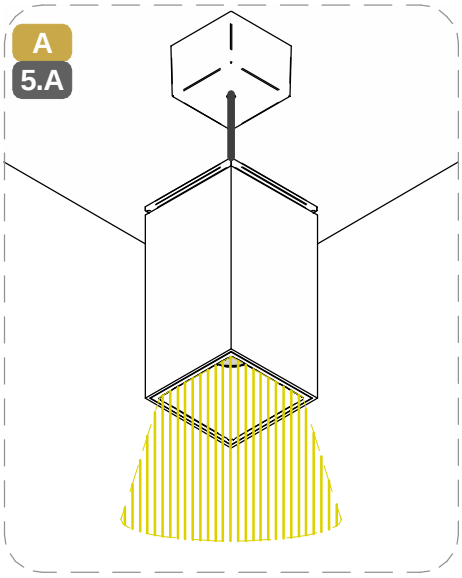

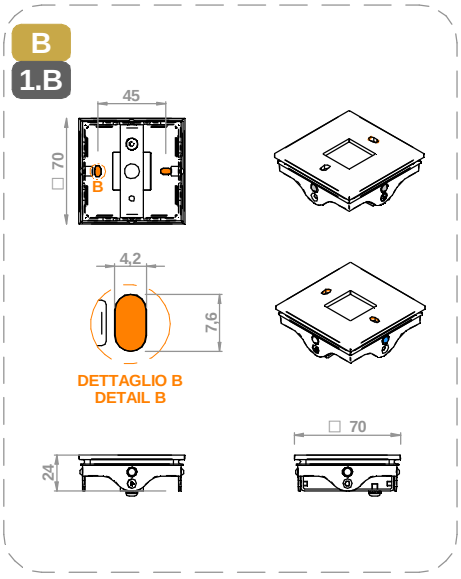

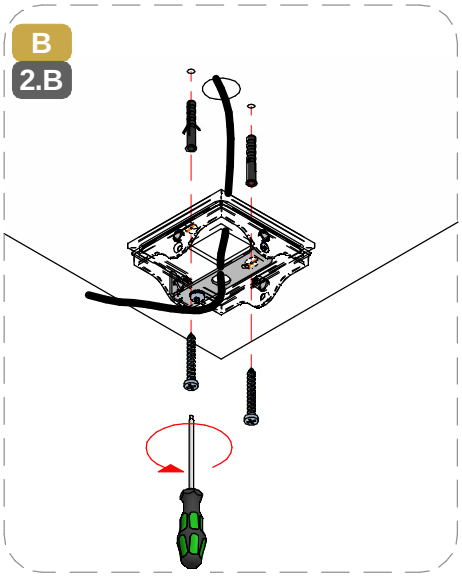

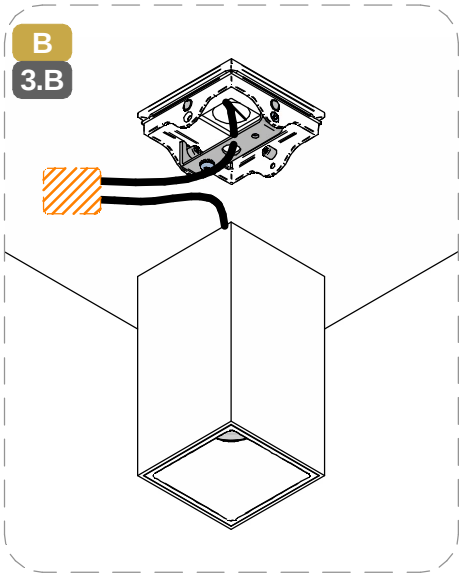

SERIE | SERIES: MODOC_QS | MODOC_QP

BRAND: i-LèD

PUNTI DI FISSAGGIO *FIXING POINTS* | **MAGNETI | SPINTORI A SFERA** *MAGNETS | BALL PLUNGERS* | **CABLAGGIO** *WIRING*

INSTALLAZIONE | *INSTALLATION*

B 4.B

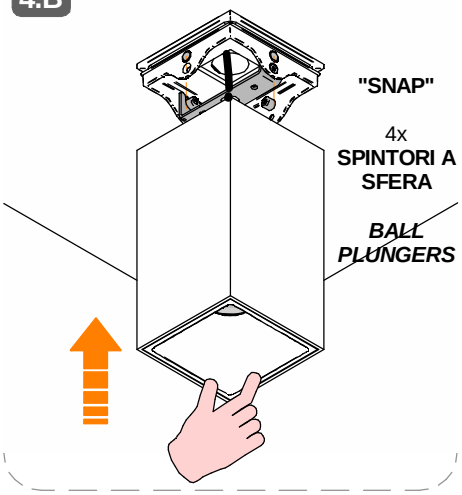

B 5.B

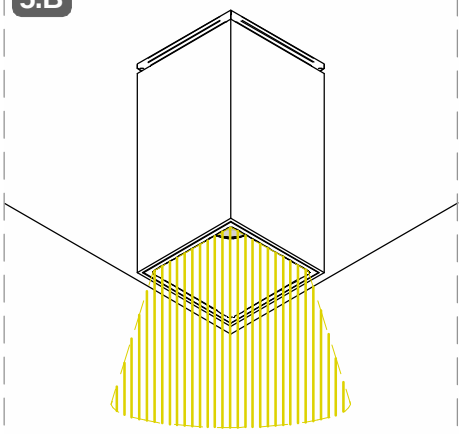

E' NECESSARIO RIMUOVERE LA GUAINA PER 11mm. INSERIRE IL CAVO COMPLETAMENTE SENZA ARROTOLARLO

REMOVE 11mm OF THE OUTER SHEATH. FULLY INSERT THE CABLE WITHOUT TWISTING IT.

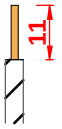

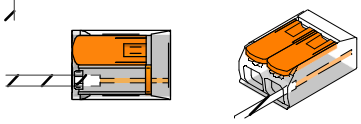

LEGENDA COLORI CAVI
CABLES COLOR CODING

- MARRONE / ***BROWN*** = **LINEA / *LINE***
- BLU / *BLUE* = **NEUTRO / NEUTRAL**
- GIALLO-VERDE / ***YELLOW-GREEN***=TERRA |***GROUND***
- NERO / *BLACK* = **DALI 1 / DA-L**
- BIANCO / *WHITE* = **DALI 2 / DA-N**

ON-OFF | **DALI 2 | PUSH**

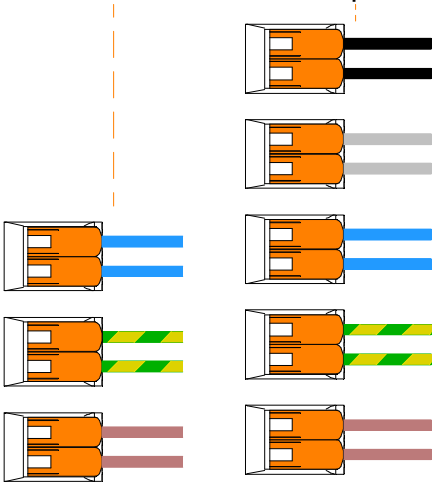

CABLAGGIO / *WIRING*

1

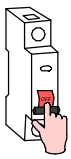

TUTTE LE OPERAZIONI DI COLLEGAMENTO ALLA RETE ELETTRICA DEVONO ESSERE CONDOTTE IN MANCANZA DI TENSIONE

ALL THE WIRING OPERATION MUST BE PERFORMED WITH MCB IN OFF POSITION

2



SE IL PRODOTTO E' DEFINITO IN CLASSE 1, IL CONDUTTORE DI MESSA A TERRA DI PROTEZIONE DEVE ESSERE SEMPRE COLLEGATO

IF THE FITTING IS CLASS 1 RATED, THE CPC | EARTH | PE CONDUCTOR MUST BE CONNECTED

3

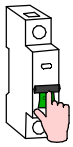

SE L'IMPIANTO E' STATO COMPLETATO ED E' IN SICUREZZA, PUO' ESSERE ALIMENTATO

WHEN THE CIRCUIT IS COMPLETED AND SAFE, MCB CAN BE SET IN ON POSITION

MCB

N° MAX
DEVICES
N° DI PRODOTTI PER MAGNETORTERMICO
N° OF LIGHT FITTINGS PER MCB

CODICE *CODE*	B10	B16	B20	C10	C16	C20
C01736	17	30	36	29	48	60
C01839	46	74	118	74	119	149
C01840	17	30	36	29	48	60
C01841	46	74	118	74	119	149

TIPO DI CONNESSIONE
TYPE OF CONNECTION

X: Se il cavo flessibile esterno di questo apparecchio è danneggiato, deve essere sostituito da un cavo speciale, disponibile esclusivamente presso il fabbricante, o il suo servizio di assistenza.
X: If the external flexible cable of this appliance is dameged, it must be replaced with a special cable, which is only avaible from the manufacturer or its service department.

Y: Se il cavo flessibile esterno di questo apparecchio è danneggiato, deve essere sostituito esclusivamente dal fabbricante, dal suo servizio di assistenza o da personale qualificato equivalente, al fine di evitare pericoli.
Y: If the external flexible cable of this appliance is dameged, it must only be replaced by the manufacturer, its service department or equivalent qualified personell in order to avoid danger.

Z: Il cavo flessibile esterno di questo apparecchio non può essere sostituito; se il cavo è danneggiato l'apparecchio deve essere distrutto.
Z: The external flexible cable fo this appliance cannot be replaced; if the cable is dameged, the appliance must be destroyed.

SERIE | SERIES: MODOC_QS | MODOC_QP

BRAND: i-LèD

MARRONE / BROWN = LINEA / *LINE*
AZZURRO / LIGHT BLUE = NEUTRO / *NEUTRAL*
GIALLO-VERDE / YELLOW-GREEN = TERRA / EARTH CPC | PE

CABLAGGIO IN PARALLELO | *PARALLEL WIRING*
TENSIONE DI RETE | *MAINS VOLTAGE*

AC

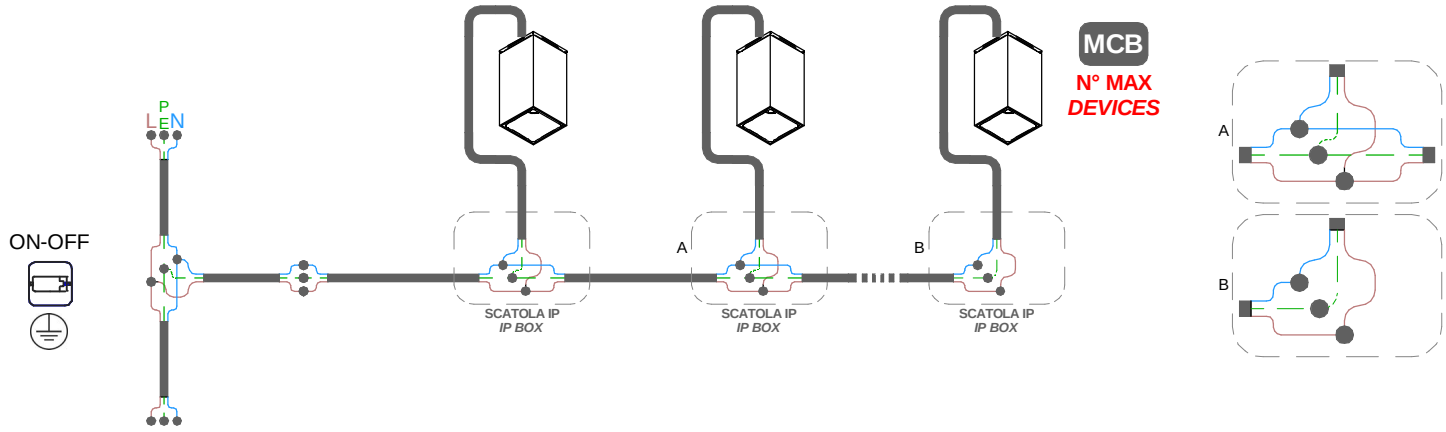

CABLAGGIO IN PARALLELO | *PARALLEL WIRING*
TENSIONE DI RETE | *MAINS VOLTAGE*

AC

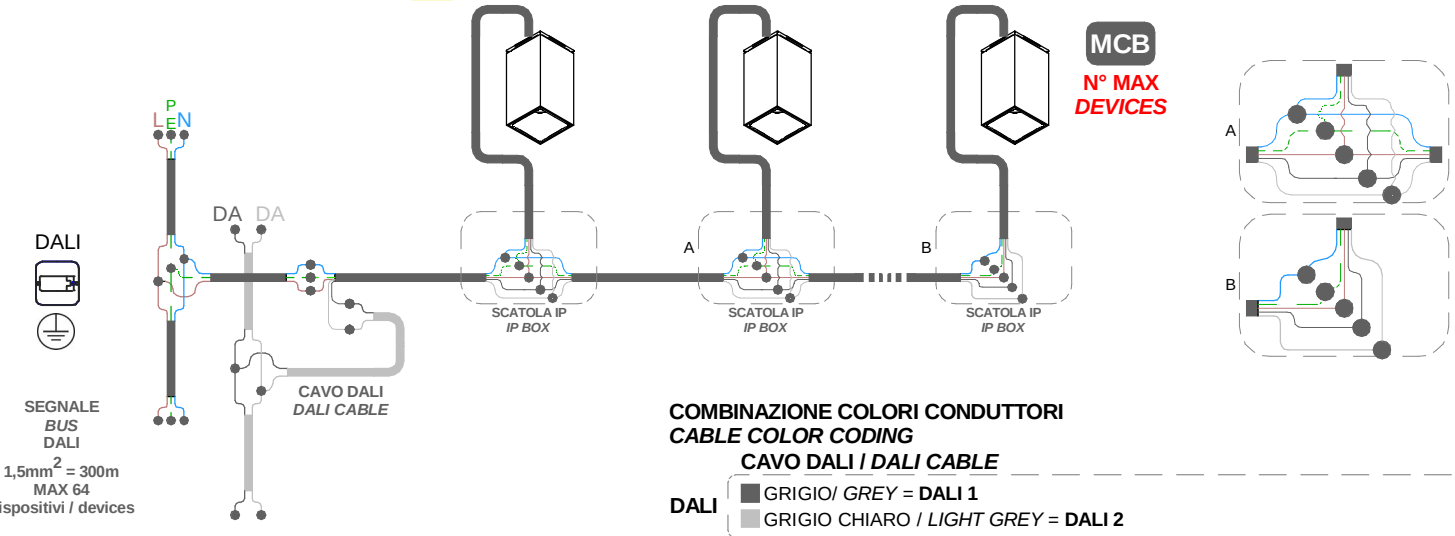

COMBINAZIONE COLORI CONDUTTORI
CABLE COLOR CODING

CAVO DALI / *DALI CABLE*

DALI
- GRIGIO/ *GREY* = **DALI 1**
- GRIGIO CHIARO / *LIGHT GREY* = **DALI 2**

CABLAGGIO IN PARALLELO | *PARALLEL WIRING*
TENSIONE DI RETE | *MAINS VOLTAGE*

AC

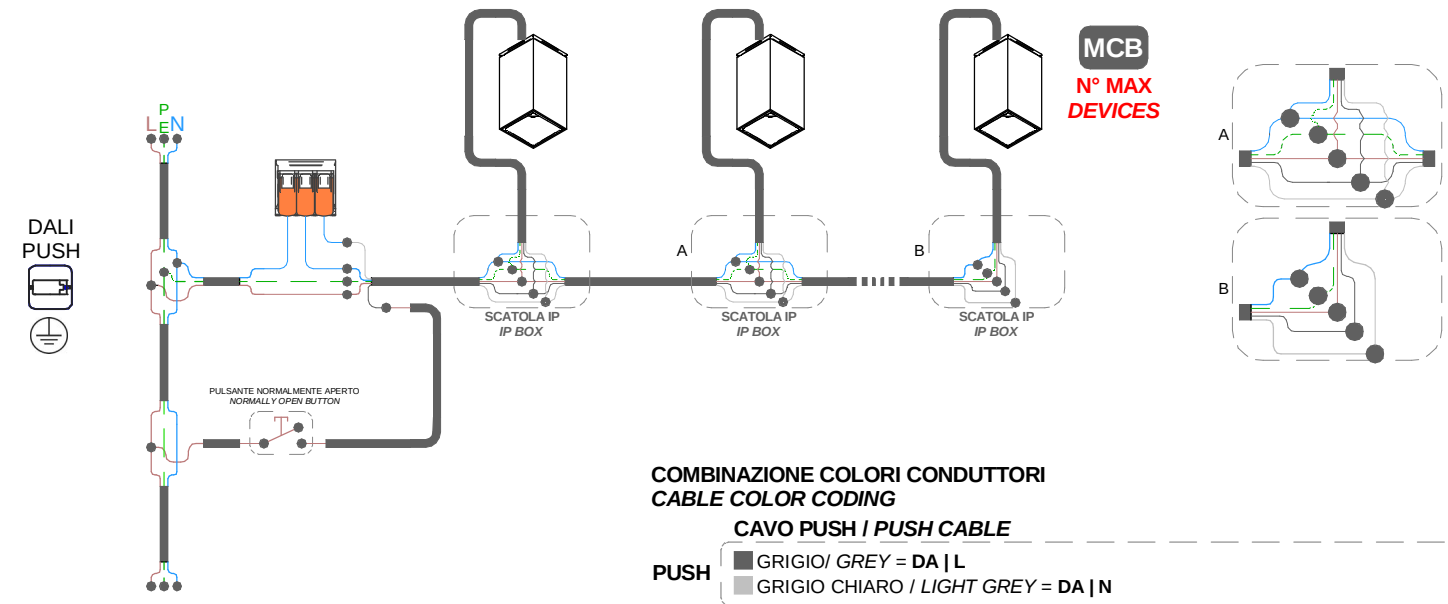

COMBINAZIONE COLORI CONDUTTORI
CABLE COLOR CODING

CAVO PUSH / *PUSH CABLE*

PUSH
- GRIGIO/ *GREY* = **DA | L**
- GRIGIO CHIARO / *LIGHT GREY* = **DA | N**