SERIE / *SERIES*: WARP_RJ, _QJ / QUANTUM_RJ, _QJ / VOS_RJ, QJ - EVO | 4-9-14W

BRAND: i-LèD

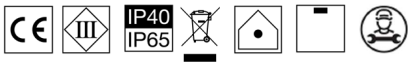

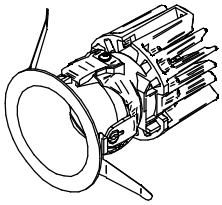

A

WARP-EVO_J 4/9W - Ø71mm

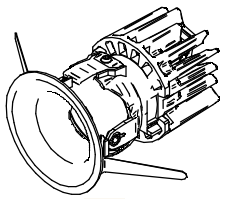

B

QUANTUM-EVO_J 4/9W - Ø71mm

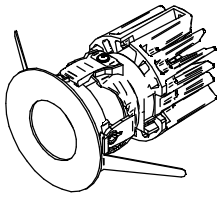

C

VOS-EVO_J 4/9W Ø71mm

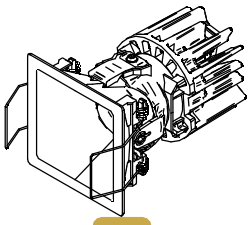

D

WARP Q-EVO_J 4/9W □71mm

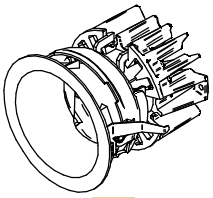

E

WARP-EVO 9/14W Ø99mm

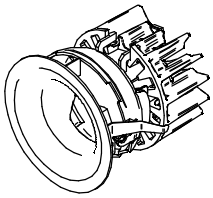

F

QUANTUM-EVO 9/14W Ø99mm

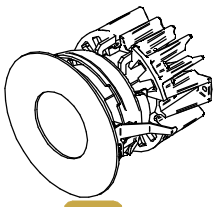

G

VOS-EVO 9/14W Ø105mm

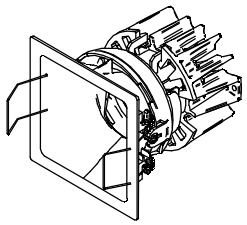

H

WARP Q-EVO_J 4/9W □71mm

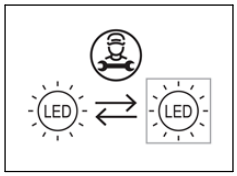

SPECIFICHE PRODOTTI - CODICI | *PRODUCTS SPECIFICATION - CODES*

CODE	Type	Module ø [mm]	Dimensions [mm]	Drywall cutout [mm]	Power DC [W]	Input Voltage [V]	Input Current [mA]	Weight [Kg]	Safety Class	IP BACK	IP FRONT	CRI	CCT [°K] - Energy Class			N° Light Source
													2700	3000	4000	
C00258	WARP_RJ EVO	ø60	ø71 x 101	ø64	9	12	700	0,3	3	40	65	90	F	E	E	1
C00260													F	E	E	
C00271					4	12	350						F	F	F	
C00272													F	F	F	
C00632	QUANTUM_RJ EVO	ø60	ø71 x 100	ø64	9	12	700	0,3					F	E	E	
C00633													F	E	E	
C00634					4	12	350						F	F	F	
C00635													F	F	F	
C00613	VOS_RJ EVO	ø60	ø71 x 102	ø64	9	12	700	0,3					F	E	E	
C00624													F	E	E	
C00630					4	12	350						F	F	F	
C00631													F	F	F	
C00697	WARP_QJ EVO	ø60	□71 x 102	□64	9	12	700	0,3					F	E	E	
C00698													F	E	E	
C00699					4	12	350						F	F	F	
C00700													F	F	F	
C00636	WARP_RJ EVO	ø88	ø99 x 104	ø92	14	36	400	0,3					F	F	E	
C00637													F	F	E	
C00638					9	12	700						F	E	E	
C00639													F	E	E	
C00644	QUANTUM_RJ EVO	ø88	ø99 x 103	ø89	14	36	400	0,3					F	F	E	
C00645													F	F	E	
C00646					9	12	700						F	E	E	
C00647													F	E	E	
C00640	VOS_RJ EVO	ø88	ø105 x 104	ø92	14	36	400	0,3					F	F	E	
C00641													F	F	E	
C00642					9	12	700						F	E	E	
C00643													F	E	E	
C00701	WARP_QJ EVO	ø88	□99 x 109	□91	14	36	400	0,3					F	F	E	
C00702													F	F	E	
C00703					9	12	700						F	E	E	
C00704													F	E	E	

SERIE / *SERIES*: WARP_RJ, _QJ / QUANTUM_RJ, _QJ / VOS_RJ, QJ - EVO | 4-9-14W

BRAND: i-LèD

A

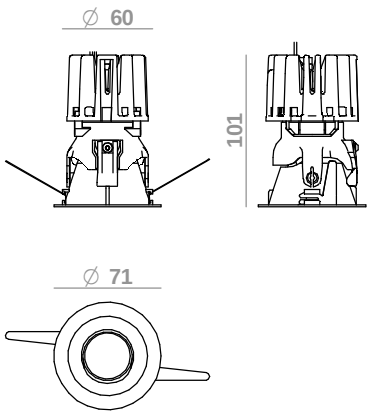

B

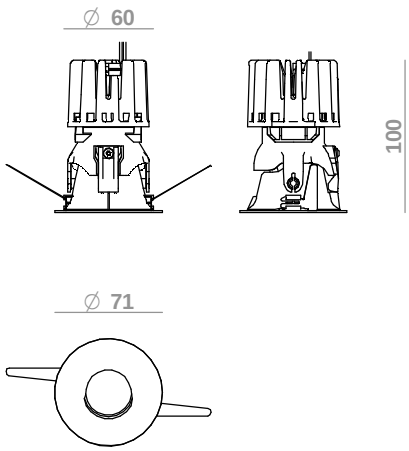

C

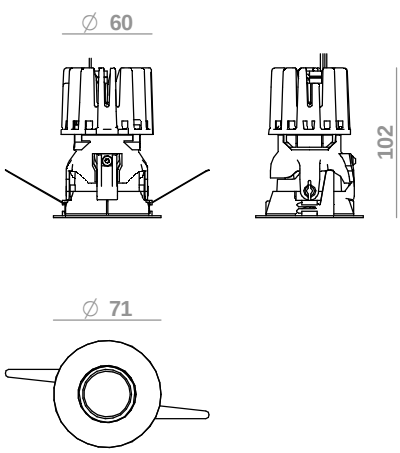

D

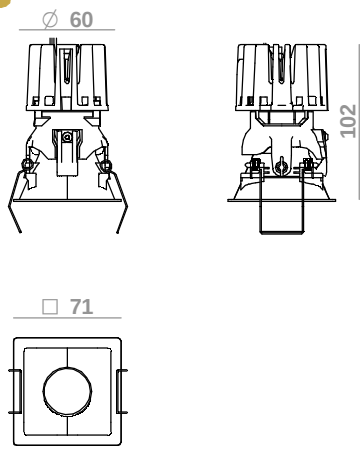

E

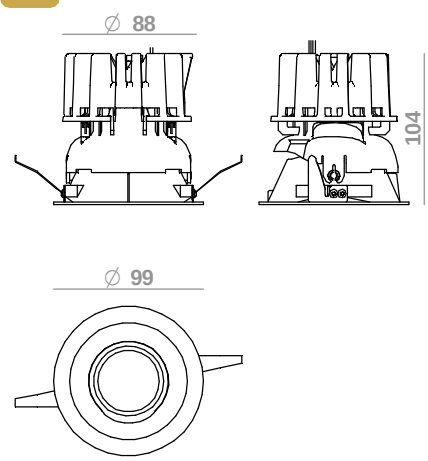

F

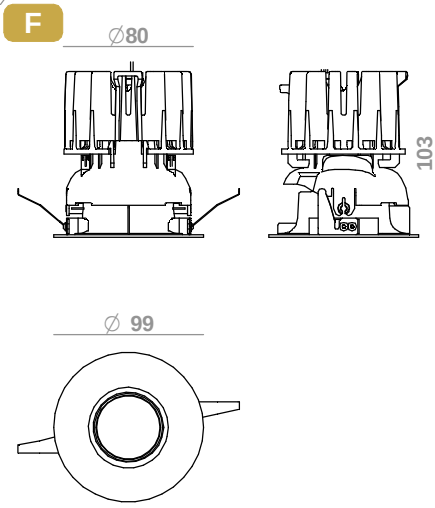

G

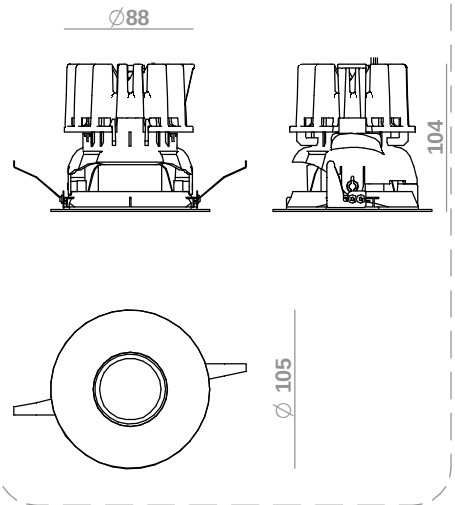

H

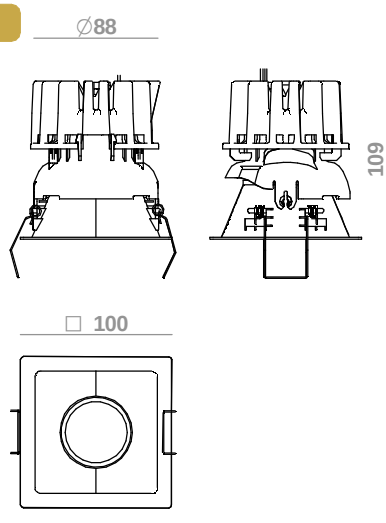

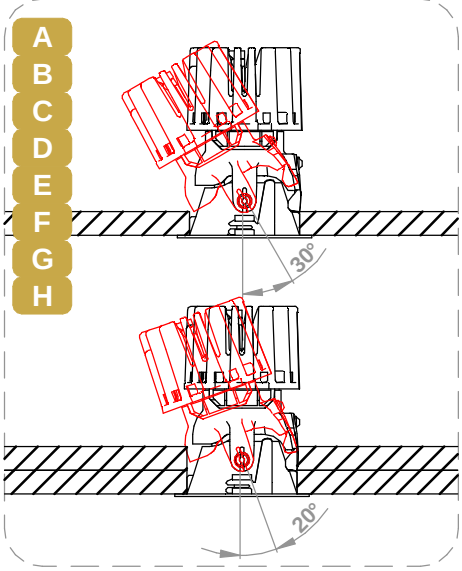

SERIE / *SERIES*: WARP_RJ, _QJ / QUANTUM_RJ, _QJ / VOS_RJ, QJ - EVO | 4-9-14W

BRAND: i-LèD

SEGUIRE* | *FOLLOW* | MANUALE INSTRUZIONE | *INSTRUCTION MANUAL **LED-FGIXXX or FGIXXXX**

ACCESSORI NON INCLUSI | *NOT INCLUDED ACCESSORIES*

KIT FRONTALE
FRONT ELEMENT
VOS_RJ

ϕ 71

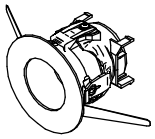

C-K400083
C-K400084
C-K400108
C-K400200

KIT FRONTALE
FRONT ELEMENT
VOS_RJ

ϕ 99

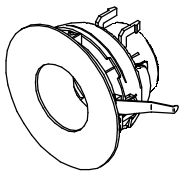

C-K400085
C-K400086
C-K400102
C-K400201

KIT FRONTALE
FRONT ELEMENT
QUANTUM_RJ

ϕ 71

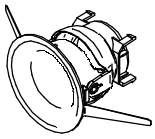

C-K400087
C-K400088
C-K400110
C-K400204

KIT FRONTALE
FRONT ELEMENT
QUANTUM_RJ

ϕ 99

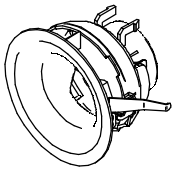

C-K400089
C-K400090
C-K400104
C-K400205

KIT FRONTALE
FRONT ELEMENT
WARP_RJ

ϕ 71

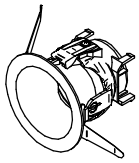

C-K400081
C-K400082
C-K400028
C-K400208

KIT FRONTALE
FRONT ELEMENT
WARP_RJ

ϕ 99

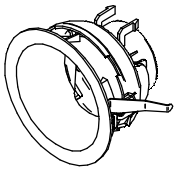

C-K400091
C-K400092
C-K400114
C-K400209

KIT FRONTALE
FRONT ELEMENT
WARP_QJ
□ *71*

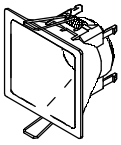

C-K400032
C-K400033
C-K400112
C-K400210

KIT FRONTALE
FRONT ELEMENT
WARP_QJ
□ 99

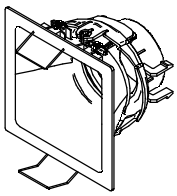

C-K400095
C-K400096
C-K400106
C-K400213

KIT OTTICA
OPTICS KIT
MODULO
MODULE

ϕ 60



83370
83371
83372

KIT OTTICA
OPTICS KIT
MODULO
MODULE

ϕ 88



83382
83383
83384

FILTRI | *FILTERS*
HONEY COMB
FILTRO ELLITTICO | *ELLIPTIC FILTER*
FILTRO ESTETICO | *AESTHETIC FILTER*
MODULE

ϕ 60

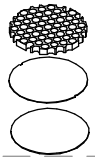

83367
83368
83369

FILTRI | *FILTERS*
HONEY COMB
FILTRO ELLITTICO | *ELLIPTIC FILTER*
FILTRO ESTETICO | *AESTHETIC FILTER*
MODULE

ϕ 88

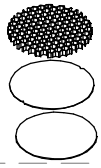

83379
83380
83381

CONTROCASSA
RECESSA
RECESSED CASING
VOR_RJ

ϕ 71



99849

LED-FGI781

CONTROCASSA
RECESSA
RECESSED CASING
VOR_RJ

ϕ 105

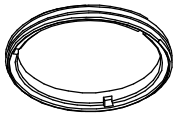

99849

LED-FGI781

SERIE / *SERIES*: WARP_RJ, _QJ / QUANTUM_RJ, _QJ / VOS_RJ, QJ - EVO | 4-9-14W

BRAND: i-LèD

A B C D E F G H

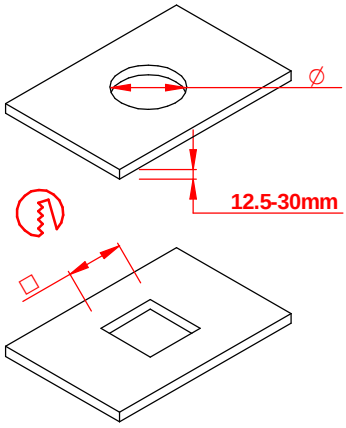

SEGUIRE TABELLA PAG.1
SEE TABLE PAG.1

A B C D E F G H

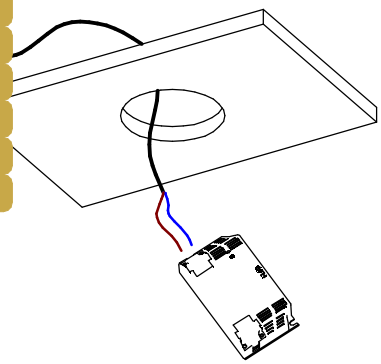

A B C D E F G H

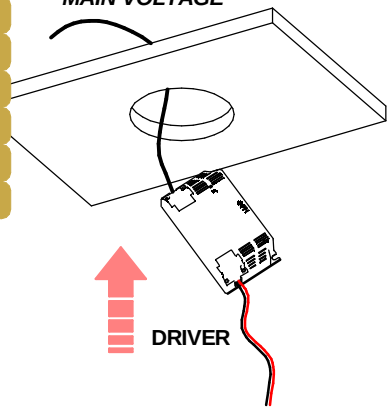

A B C D E F G H

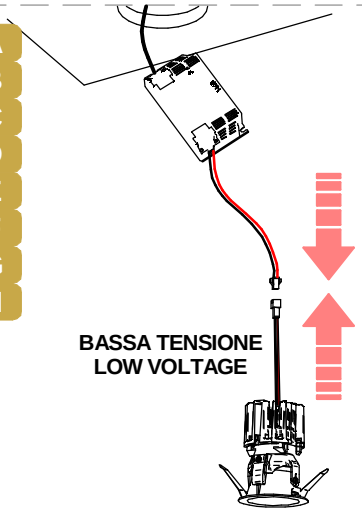

A B C D E F G H

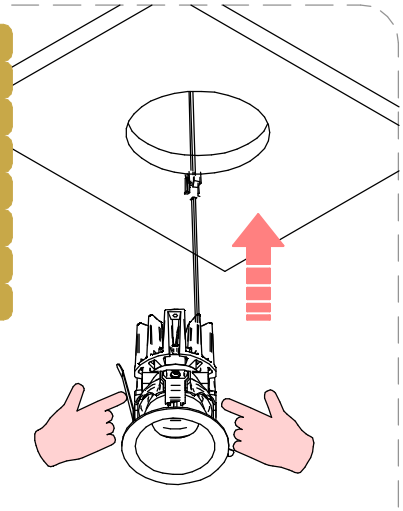

A B C D E F G H

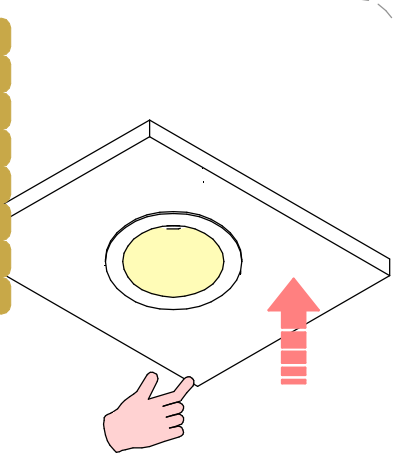

PER BASCULARE IL CORPO DELL'ARTICOLO, PREMERE SULLO SCHERMO TRASPARENTE NELLA PARTE OPPOSTA AL SENSO DI INCLINAZIONE, APPLICARE LO STESSO PRINCIPIO PER TORNARE ALLA POSZIONE DI PARTENZA. PER BLOCCARE L'INCLINAZIONE PRIMA PORTARLA AL MASSIMO, SUCCESSIVAMENTE SPINGERE LO SCHERMO TRASPARENTE FINO A TROVARE L'INCLINAZIONE GRADITA

IN ORDER TO TILT THE FITTING PUSH ON THE TRANSPARENT SCREEN, APPLING THE PRESSURE TO THE OPPOSITE SIDE OF THE TILTING DIRECTION, APPLY THE SAMPE PRINCIPLE TO RETURN TO THE INITIAL POSITION. TO LOCK THE TILT, FIRST BRING IT TO THE MAXIMUM, THEN PUSH THE TRANSPARENT SCREEN UNTIL YOU FIND THE DESIRED TILT.

A B C D E F G H

DIREZIONE DI ROTAZIONE
ROTATION DIRECTION

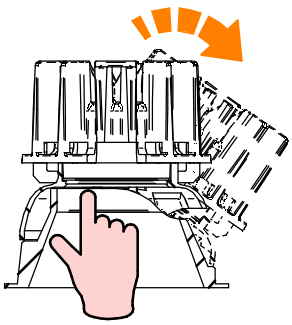

AREASU CUI APPLICARE PRESSIONE
PRESSURE APPLICATION AREA

A B C D E F G H

DIREZIONE DI ROTAZIONE
ROTATION DIRECTION

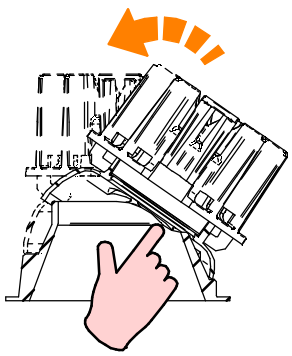

AREASU CUI APPLICARE PRESSIONE
PRESSURE APPLICATION AREA

SERIE / *SERIES*: WARP_RJ, _QJ / QUANTUM_RJ, _QJ / VOS_RJ, QJ - EVO | 4-9-14W

BRAND: i-LèD

PREMERE I DENTINI CHE SPORGONO DALLA BASE DEL RADIATORE PER SGANCIARE IL CORPO FRONTALE.

PUSH THE SNAPS COMING OUT THE RADIATOR BASEIN ORDER TO UNLOCK THE FRONTAL BODY

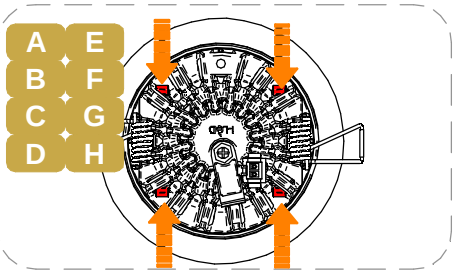

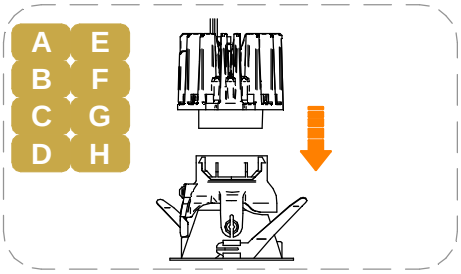

1) RUOTARE IN SENSO ORARIO LA LENTE PER SGANCIARLA DALL'HOLDER
2) RIMUOVERE LO SCHERMO TRASPARENTE E INSERIRE/RIMUOVERE SOSTITUIRE L'HONEYCOMB O IL FILTRO.
1) CLOCKWISE ROTATE THE LENS TO UNLOCK IT FROM THE HOLDER
2) REMOVE THE TRASPARENT CYLINFRICAL SCREEN IN ORDER TO APPLY/REMOVE/SUBSTITUTE THE HONEYCOMB OR THE FILTER

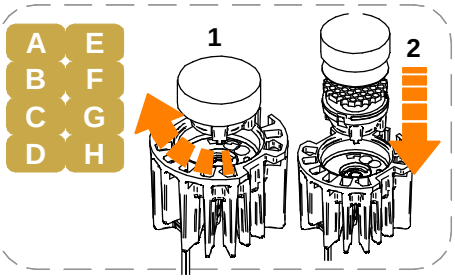

PER INSTALLARE IL FILTRO ELITTICO FARE ATTENZIONE LE MARCATURE A LATO,
I QUALI SONO POSTI IN LINEA CON LA DIREZIONE DELLA LUCE.
BEFORE TO INSTALL THE ELLIPTICAL FILTER, MIND THE SEMICIRCLES ON THE SIDES; THESE ARE PLACED IN LINE WITH LIGHT DIRECTION.

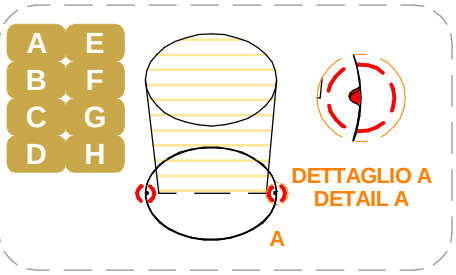

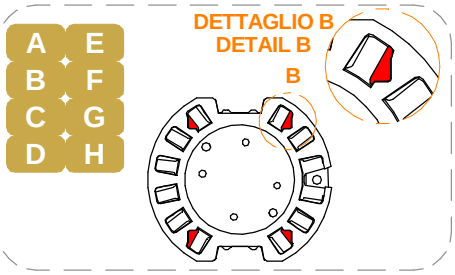

RIPOSIZIONARE IL CORPO FRONTALE FACENDO ATTENZIONE A POSIZIONARE GLI ATTACCHI NEI VANI CONTASSEGANTI IN ROSSO. LA PARTE FRONTALE PUÒ ESSERE SOSTITUITA CON LE ALTRE VERSIONI DELLA FAMIGLIA EVO DI PARI POTENZA.
RIPOSIZIONARE IL CORPO FRONTALE FACENDO ATTENZIONE A POSIZIONARE GLI ATTACCHI NEI VANI CONTASSEGANTI IN ROSSO. LA PARTE FRONTALE PUÒ ESSERE SOSTITUITA CON LE ALTER VERSIONI DELLA FAMIGLIA EVO DI PARI POTENZA.

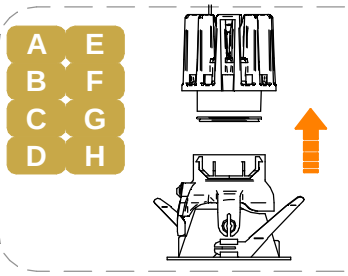

CABLAGGIO / *WIRING*

1

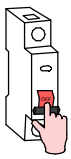

TUTTE LE OPERAZIONI DI COLLEGAMENTO ALLA RETE ELETTRICA DEVONO ESSERE CONDOTTE IN MANCANZA DI TENSIONE

ALL THE WIRING OPERATION MUST BE PERFORMED WITH MCB IN OFF POSITION

2



SE IL PRODOTTO E' DEFINITO IN CLASSE 1, IL CONDUTTORE DI MESSA A TERRA DI PROTEZIONE DEVE ESSERE SEMPRE COLLEGATO

IF THE FITTING IS CLASS 1 RATED, THE CPC | EARTH | PE CONDUCTOR MUST BE CONNECTED

3

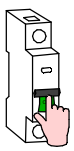

SE L'IMPIANTO E' STATO COMPLETATO ED E' IN SICUREZZA, PUO' ESSERE ALIMENTATO

WHEN THE CIRCUIT IS COMPLETED AND SAFE, MCB CAN BE SET IN ON POSITION

SE IL PRODOTTO E' DEFINITO IN CLASSE 3, IL CIRCUITO SECONDARIO A BASSA TENSIONE DEVE ESSERE COLLEGATO ALL'ALIMENTATORE PRIMA CHE QUESTO SIA SOTTO TENSIONE

IF THE FITTING IS CLASS 3 RATED, THE LOW VOLTAGE CIRCUIT MUST BE WIRED BEFORE THE POWER SUPPLY IS POWERED ON

SE IL CARICO VENISSE COLLEGATO AD ALIMENTATORE SOTTO TENSIONE, I PRODOTTI POTREBBERO DANNEGGIARSI, SUBENDO UN DANNO DA SOVRATENSIONE
IF THE LOAD IS WIRED TO AN ALREADY ON POWER SUPPLY, THE FITTINGS COULD BE DAMAGED BY VOLTAGE SURGE

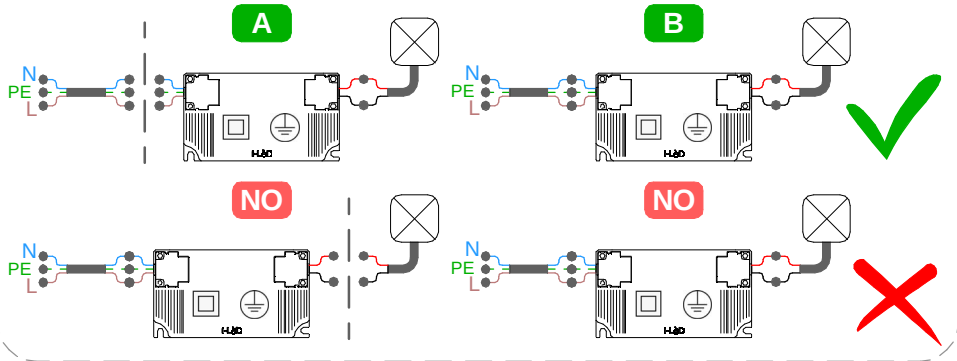

SERIE / *SERIES*: WARP_RJ, _QJ / QUANTUM_RJ, _QJ / VOS_RJ, QJ - EVO | 4-9-14W

BRAND: i-LED

MARRONE / BROWN = LINEA / *LINE*
AZZURRO / LIGHT BLUE = NEUTRO / *NEUTRAL*
GIALLO-VERDE / YELLOW-GREEN = TERRA / EARTH CPC | PE

TIPO DI CONNESSIONE
TYPE OF CONNECTION

X: Se il cavo flessibile esterno di questo apparecchio è danneggiato, deve essere sostituito da un cavo speciale, disponibile esclusivamente presso il fabbricante, o il suo servizio di assistenza.
X: If the external flexible cable of this appliance is dameged, it must be replaced with a special cable, which is only avaible from the manufacturer or its service department.

Y: Se il cavo flessibile esterno di questo apparecchio è danneggiato, deve essere sostituito esclusivamente dal fabbricante, dal suo servizio di assistenza o da personale qualificato equivalente, al fine di evitare pericoli.
Y: If the external flexible cable of this appliance is dameged, it must only be replaced by the manufacturer, its service department or equivalent qualified personell in order to avoid danger.

Z: Il cavo flessibile esterno di questo apparecchio non può essere sostituito; se il cavo è danneggiato l'apparecchio deve essere distrutto.
Z: The external flexible cable fo this appliance cannot be replaced; if the cable is dameged, the appliance must be destroyed.

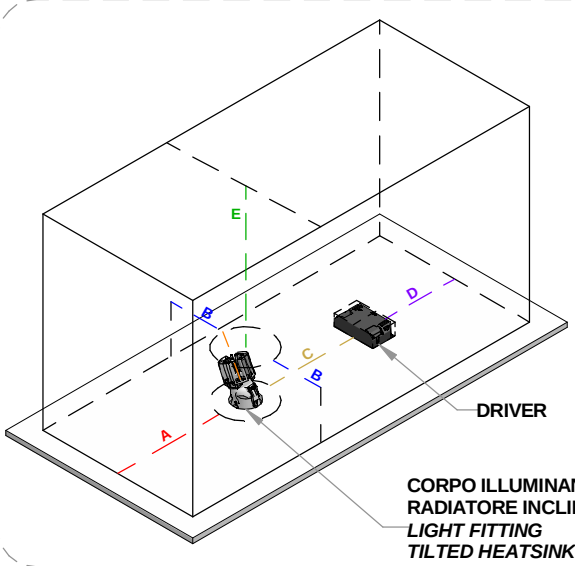

PER UN'INSTALLAZIONE SICURA, E' OBBLIGATORIO SEGUIRE LE DISTANZE SPECIFICATE

IT'S MANDATORY TO FOLLOW THESE DIMENSIONS FOR A SAFE INSTALLATION

DIM.	[mm]
A	100
B	100
C	100
D	100
E	100

CC **N° MAX** ***DEVICES***

N° DI PRODOTTI PER ALIMENTATORE
N° OF LIGHT FITTINGS PER DRIVER

	ON OFF					0/1-10V			DALI 2 PUSH			
CODICE *CODE*	**99145**	**99375**	**99735**	**99147**	**99734**	**C-E100010**	**99733**	**99732**	**C-E100011**	**C-E100012**	**C-E100016**	**83322**
C00258			1	2-3			1			1	2-3	
C00260			1	2-3			1			1	2-3	
C00271	1	3-2				1			1			
C00272	1	3-2				1			1			
C00632			1	2-3			1			1	2-3	
C00633			1	2-3			1			1	2-3	
C00634	1	3-2				1			1			
C00635	1	3-2				1			1			
C00613			1	2-3			1			1	2-3	
C00624			1	2-3			1			1	2-3	
C00630	1	3-2				1			1			
C00631	1	3-2				1			1			
C00697			1	2-3			1			1	2-3	
C00698			1	2-3			1			1	2-3	
C00699	1	3-2				1			1			
C00700	1	3-2				1			1			
C00636					1			1				1
C00637					1			1				1
C00638			1	2-3			1			1	2-3	
C00639			1	2-3			1			1	2-3	
C00644					1			1				1
C00645					1			1				1
C00646			1	2-3			1			1	2-3	
C00647			1	2-3			1			1	2-3	
C00640					1			1				1
C00641					1			1				1
C00642			1	2-3			1			1	2-3	
C00643			1	2-3			1			1	2-3	
C00701					1			1				1
C00702					1			1				1
C00703			1	2-3			1			1	2-3	
C00704			1	2-3			1			1	2-3	

SERIE / *SERIES*: WARP_RJ, _QJ / QUANTUM_RJ, _QJ / VOS_RJ, QJ - EVO | 4-9-14W

BRAND: i-LèD

CABLAGGIO IN SERIE | CORRENTE COSTANTE
SERIES WIRING | CONSTANT CURRENT

CC

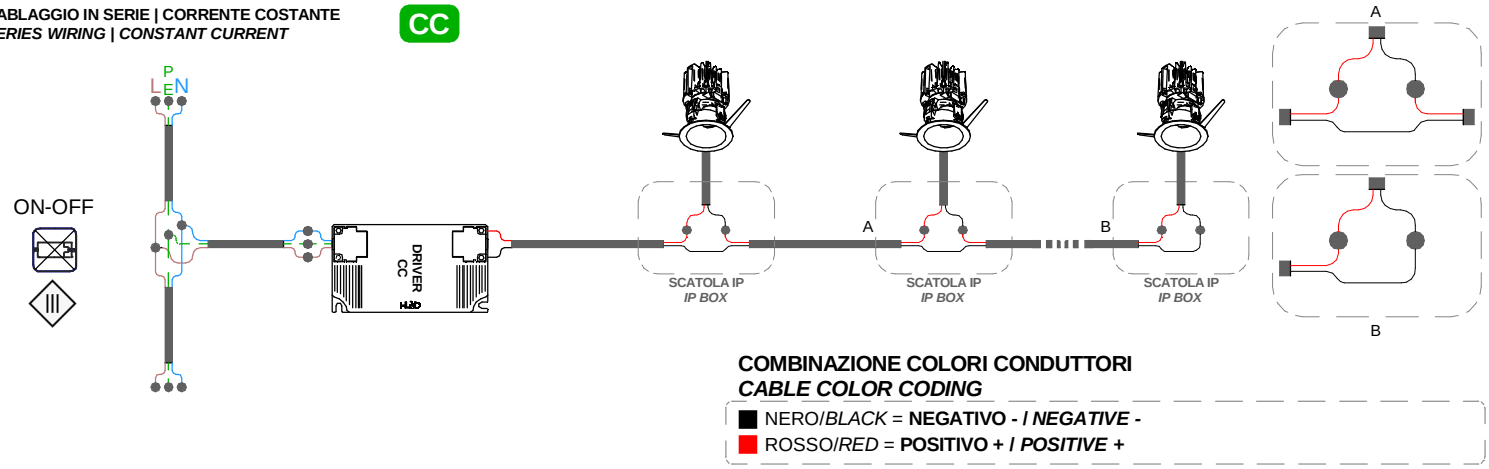

COMBINAZIONE COLORI CONDUTTORI
CABLE COLOR CODING

- NERO/*BLACK* = **NEGATIVO - / *NEGATIVE* -**
- ROSSO/*RED* = **POSITIVO + / *POSITIVE* +**

CABLAGGIO IN SERIE | CORRENTE COSTANTE
SERIES WIRING | CONSTANT CURRENT

CC

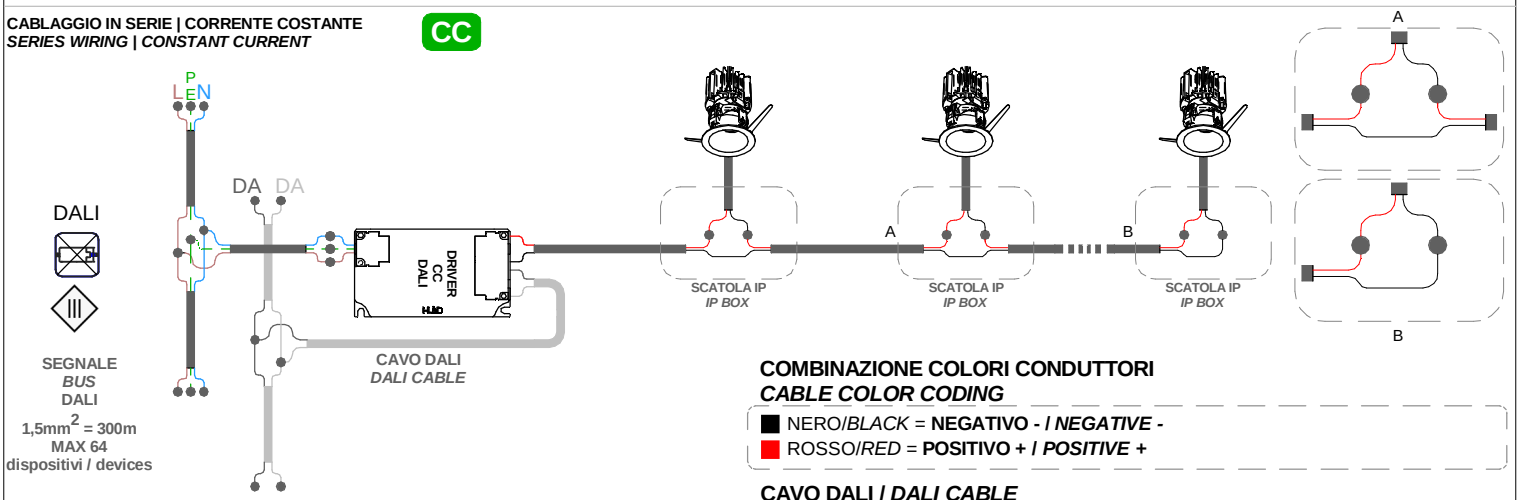

COMBINAZIONE COLORI CONDUTTORI
CABLE COLOR CODING

- NERO/*BLACK* = **NEGATIVO - / *NEGATIVE* -**
- ROSSO/*RED* = **POSITIVO + / *POSITIVE* +**

CAVO DALI / *DALI CABLE*

DALI
- NERO / *BLACK* = **DALI 1**
- BIANCO / *WHITE* = **DALI 2**

CABLAGGIO IN SERIE | CORRENTE COSTANTE
SERIES WIRING | CONSTANT CURRENT

CC

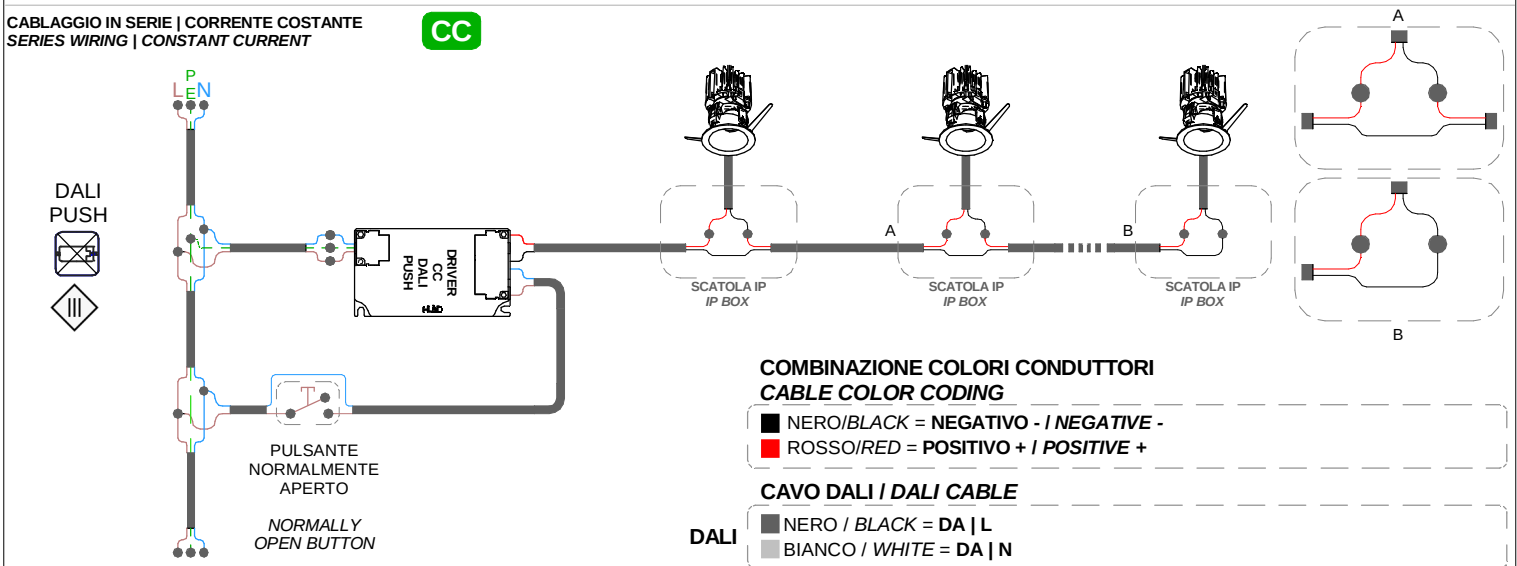

COMBINAZIONE COLORI CONDUTTORI
CABLE COLOR CODING

- NERO/*BLACK* = **NEGATIVO - / *NEGATIVE* -**
- ROSSO/*RED* = **POSITIVO + / *POSITIVE* +**

CAVO DALI / *DALI CABLE*

DALI
- NERO / *BLACK* = **DA | L**
- BIANCO / *WHITE* = **DA | N**