	ISTRUZIONI DI MONTAGGIO *MOUNTING INSTRUCTIONS*	REVISIONE N°. *REVISION N°.*	DATA	FGI00649
		Rev. 3	3/6/2026	

SERIE | *SERIES* : QUANTUM_R EVO 6W, VOS_R EVO 6W, VOS_Q EVO 6W

BRAND: i-LèD

IP40
IP65

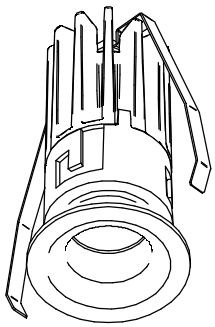

QUANTUM EVO 6W

A

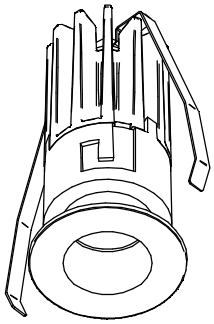

VOS R EVO 6W

B

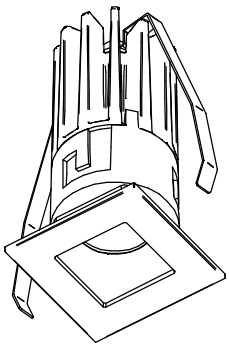

VOS Q EVO 6W

C

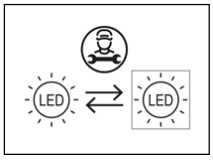

CODICI / CODES

CODE	Dimensions [mm]	Power [W]	Voltage [V]	Current [mA]	Weight [Kg]	Safety Class	IP	CRI	CCT [K°] - Energy Class					N° Light Source	Connection Type
									2200	2700	3000	3500	4000		
C001392	⌀43x82	6	12	500	0,5	3	40	90	E	E	E	E	E	1	Y
C001393	⌀43x83	6	12	500	0,5	3	40	90	E	E	E	E	E	1	Y
C001394	□42x82	6	12	500	0,5	3	40	90	E	E	E	E	E	1	Y

ACCESSORI NON INCLUSI / *NOT INCLUDED ACCESSORIES*

CONTROCASSA PER MURATURA
MASONRY OUTER CASING



89373

CONTROCASSA PER MURATURA CON ALLOGGIAMENTO DRIVER
MASONRY OUTER CASING WITH DRIVER CASE ACCESSORY

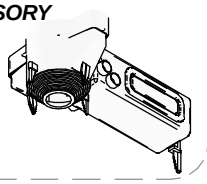

89374

DIME ADESIVE
ADHESIVE TEMPLATE

FGI00719

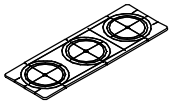

C-C100024



C-C100025
ANGOLO/CORNER

DIMENSIONI / *DIMENSIONS*

A

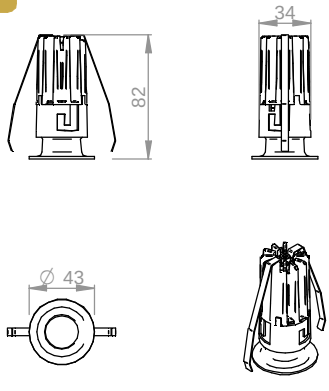

B

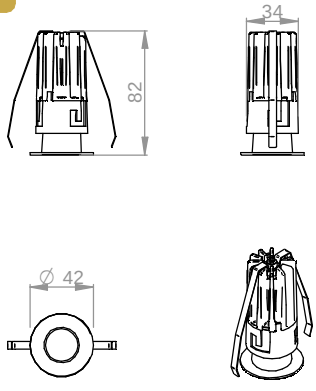

C

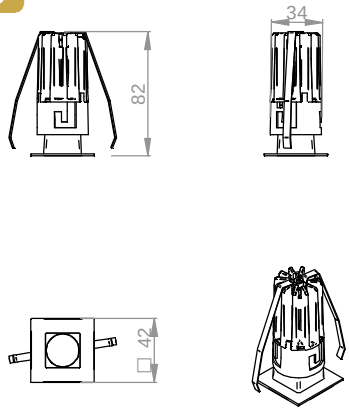

SERIE | *SERIES* : QUANTUM_R EVO 6W, VOS_R EVO 6W, VOS_Q EVO 6W

BRAND: i-LèD

DIMENSIONI / *DIMENSIONS*

A B C 1

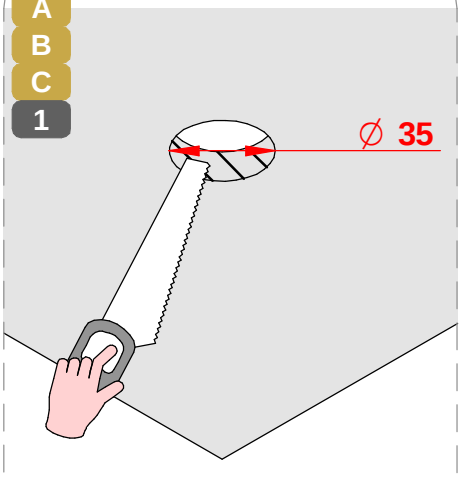

A B C 2

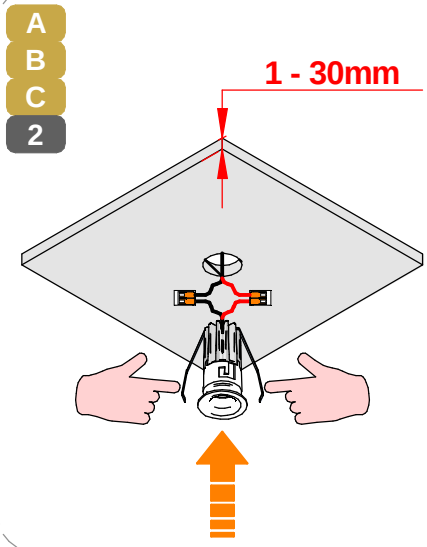

A B C 3

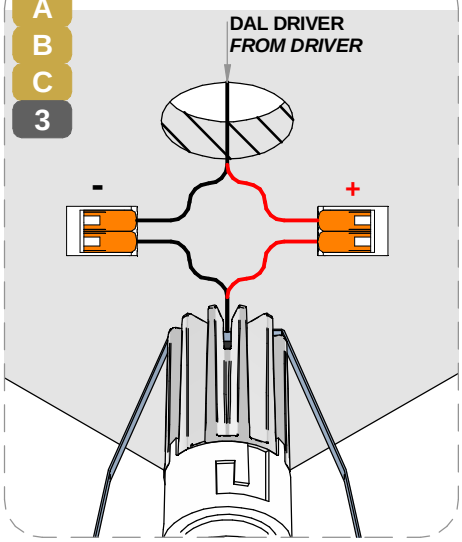

A B C 4

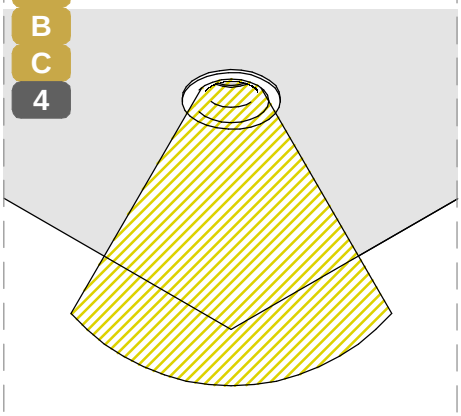

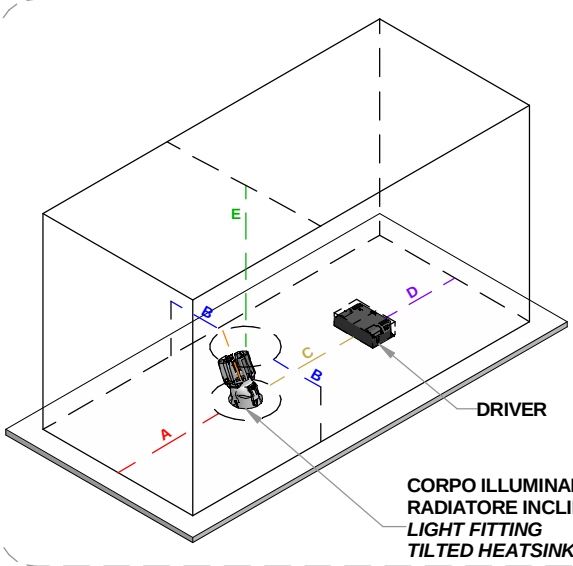

PER UN'INSTALLAZIONE SICURA, E' OBBLIGATORIO SEGUIRE LE DISTANZE SPECIFICATE

IT'S MANDATORY TO FOLLOW THESE DIMENSIONS FOR A SAFE INSTALLATION

DIM.	[mm]
A	100
B	100
C	100
D	100
E	100

CORPO ILLUMINANTE CON RADIATORE INCLINATO
LIGHT FITTING TILTED HEATSINK

INSTALLAZIONE CON CONTROCASSA A MURATURA | *MASONRY OUTERCASING INSTALLATION*

TIPO *TYPE*	DIM. PRODOTTO *FITTING DIM.* [mm]	DIMENSIONE FORO *HOLE DIMENSION* [mm]
QUANTUM EVO | 6W	43 ⌀	35 ⌀
VOS EVO_R | 6W	42 ⌀	35 ⌀
VOS EVO_Q | 6W	43 ⌀	35 ⌀

SEGUIRE IL FOGLIO DI ISTRUZIONE DELLA CONTROCASSA 89373 o 89374, LED-FGI230 PER IL DETTAGLIATO PROCESSO INSTALLATIVO

FOLLOW THE INSTRUCTION SHEET OF THE OUTERCASING 89373 o 89374, LED-FGI230 FOR THE DETAILED INSTALLATION PROCESS

A B C 1

TAGLIARE LA CONTROCASSA 89373 O 89374 SEGUENDO LE DIMENSIONI DELLA TABELLA, I PIEDI DEVONO ESSERE TAGLIATI DI CONSEGUENZA
CUT THE CASING 89373, 89374 ACCORDING TO THE MEASURES AS PER TABLE, THE FEET MUST BE CUT ACCORDINGLY

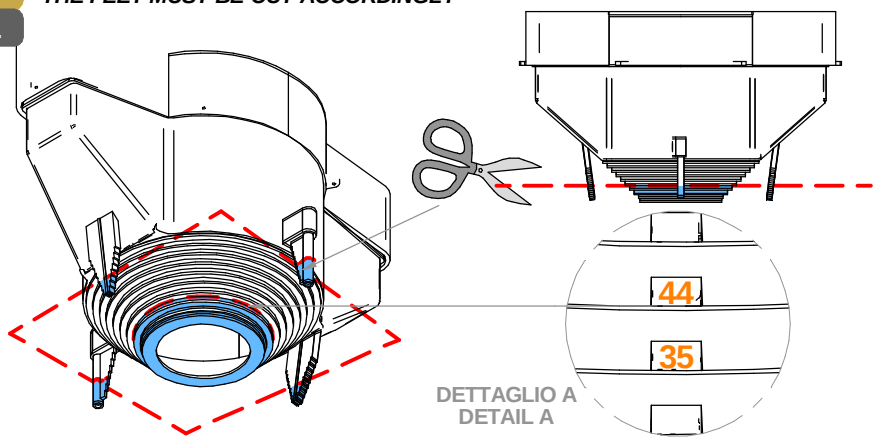

SERIE | *SERIES* : QUANTUM_R EVO 6W, VOS_R EVO 6W, VOS_Q EVO 6W

BRAND: i-LèD

MARRONE / BROWN = LINEA / *LINE*
AZZURRO / LIGHT BLUE = NEUTRO / *NEUTRAL*
GIALLO-VERDE / YELLOW-GREEN = TERRA / EARTH CPC | PE

A B C 1.A

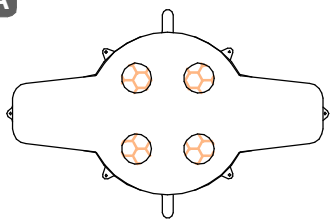

A B C 1.B

FORI PER CORRUGATI
FLEXIBLE CONDUIT HOLES

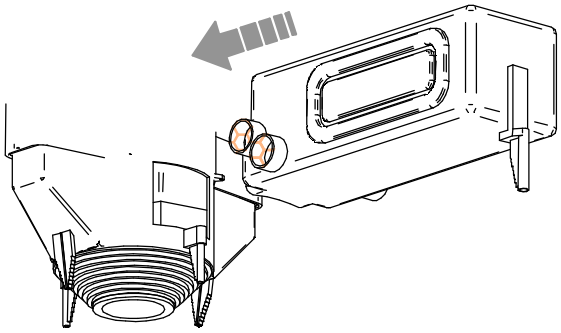

A B C 2.A

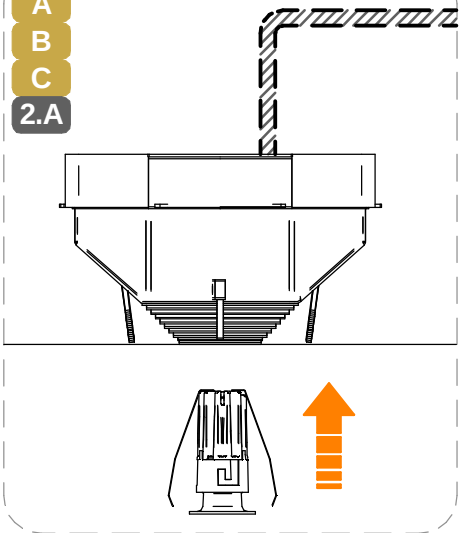

A B C 2.B

CORRUGATI
FLEXIBLE CONDUIT

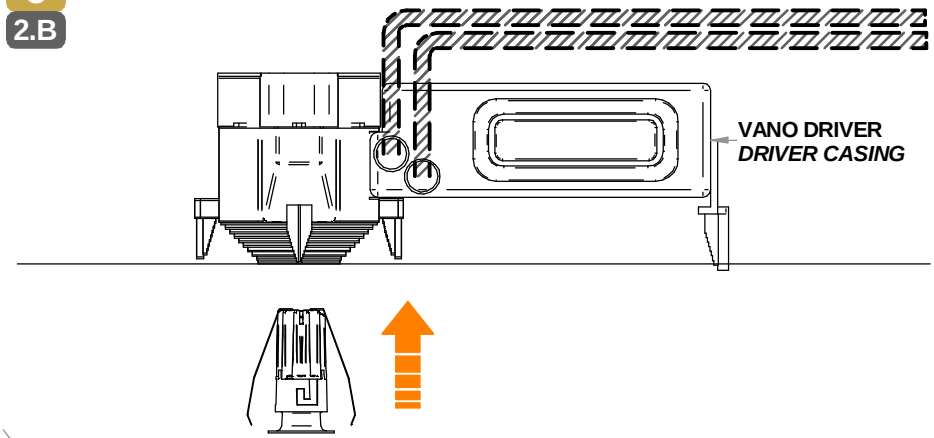

CABLAGGIO / *WIRING*

1

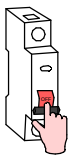

TUTTE LE OPERAZIONI DI COLLEGAMENTO ALLA RETE ELETTRICA DEVONO ESSERE CONDOTTE IN MANCANZA DI TENSIONE

ALL THE WIRING OPERATION MUST BE PERFORMED WITH MCB IN OFF POSITION

2



SE IL PRODOTTO E' DEFINITO IN CLASSE 1, IL CONDUTTORE DI MESSA A TERRA DI PROTEZIONE DEVE ESSERE SEMPRE COLLEGATO

IF THE FITTING IS CLASS 1 RATED, THE CPC | EARTH | PE CONDUCTOR MUST BE CONNECTED

3

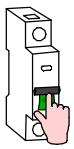

SE L'IMPIANTO E' STATO COMPLETATO ED E' IN SICUREZZA, PUO' ESSERE ALIMENTATO

WHEN THE CIRCUIT IS COMPLETED AND SAFE, MCB CAN BE SET IN ON POSITION

SE IL PRODOTTO E' DEFINITO IN CLASSE 3, IL CIRCUITO SECONDARIO A BASSA TENSIONE DEVE ESSERE COLLEGATO ALL'ALIMENTATORE PRIMA CHE QUESTO SIA SOTTO TENSIONE

IF THE FITTING IS CLASS 3 RATED, THE LOW VOLTAGE CIRCUIT MUST BE WIRED BEFORE THE POWER SUPPLY IS POWERED ON

SE IL CARICO VENISSE COLLEGATO AD ALIMENTATORE SOTTO TENSIONE, I PRODOTTI POTREBBERO DANNEGGIARSI, SUBENDO UN DANNO DA SOVRATENSIONE

IF THE LOAD IS WIRED TO AN ALREADY ON POWER SUPPLY, THE FITTINGS COULD BE DAMAGED BY VOLTAGE SURGE

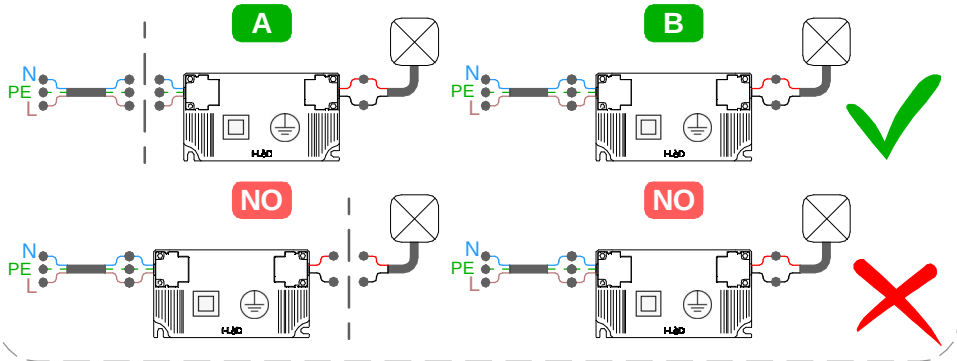

SERIE | *SERIES* : QUANTUM_R EVO 6W, VOS_R EVO 6W, VOS_Q EVO 6W

BRAND: i-LèD

MARRONE / BROWN = LINEA / *LINE*
AZZURRO / LIGHT BLUE = NEUTRO / *NEUTRAL*
GIALLO-VERDE / YELLOW-GREEN = TERRA / EARTH CPC | PE

SI PREGA SEGUIRE LE BUONE PRATICHE DI DIMENSIONAMENTO E SEZIONAMENTO DELL'IMPIANTO ELETTRICO, TENENDO PRESENTE: LE CARATTERISTICHE DELL' INTERRUTTORE DIFFERENZIALE ED IL NUMERO DI ARTICOLI COLLEGATI ALLA LINEA ELETTRICA; QUESTO PER AGEVOLARE L'IDENFICAZIONE DI EVENTUALI ANOMALIE SULLA LINEA ELETTRICA

PLEASE FOLLOW THE BEST PRACTICES IN ELECTRICAL SYSTEM DESIGN, PAING ATTENTION TO THE RCCB SWITCH CHARACTERISTICSAND THE NUMBER OF FITTINGS CONNECTED TO THE ELETRICAL LINE; THIS HELPS TO INDETIFY POSSIBLE ANOMALIES ON THE ELETRICAL LINE

TIPO DI CONNESSIONE
TYPE OF CONNECTION

X: Se il cavo flessibile esterno di questo apparecchio è danneggiato, deve essere sostituito da un cavo speciale, disponibile esclusivamente presso il fabbricante, o il suo servizio di assistenza.
X: If the external flexible cable of this appliance is dameged, it must be replaced with a special cable, which is only avaible from the manufacturer or its service department.

Y: Se il cavo flessibile esterno di questo apparecchio è danneggiato, deve essere sostituito esclusivamente dal fabbricante, dal suo servizio di assistenza o da personale qualificato equivalente, al fine di evitare pericoli.
Y: If the external flexible cable of this appliance is dameged, it must only be replaced by the manufacturer, its service department or equivalent qualified personell in order to avoid danger.

Z: Il cavo flessibile esterno di questo apparecchio non può essere sostituito; se il cavo è danneggiato l'apparecchio deve essere distrutto.
Z: The external flexible cable fo this appliance cannot be replaced; if the cable is dameged, the appliance must be destroyed.

COMBINAZIONE COLORI CONDUTTORI
CABLE COLOR CODING

NERO/*BLACK* = **NEGATIVO - / *NEGATIVE* -**
ROSSO/*RED* = **POSITIVO + / *POSITIVE* +**

CAVO DALI-PUSH / *DALI PUSH CABLE*

NERO / BLACK = **DALI 1 | DA|L**
BIANCO / WHITE = **DALI 2 | DA|N**

CC

N° DI PRODOTTI PER ALIMENTATORE
N° OF LIGHT FITTINGS PER DRIVER

CODICE *CODE*	DRIVER 99377	DRIVER 99106	DRIVER C-E100004	DRIVER C-E100005	DRIVER C-E100001
	ON OFF	ON OFF	0/1-10V	DALI PUSH	DALI PUSH
C001392	1	2-3	1	1	2-3
C001393	1	2-3	1	1	2-3
C001394	1	2-3	1	1	2-3

CABLAGGIO IN SERIE | CORRENTE COSTANTE
SERIES WIRING | CONSTANT CURRENT

CC **A** **B** **C**

ON-OFF

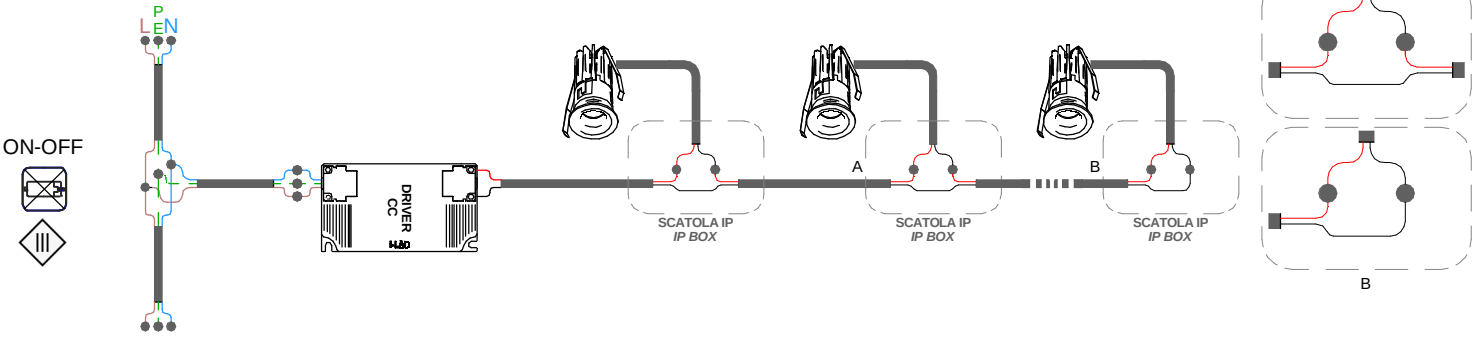

DALI

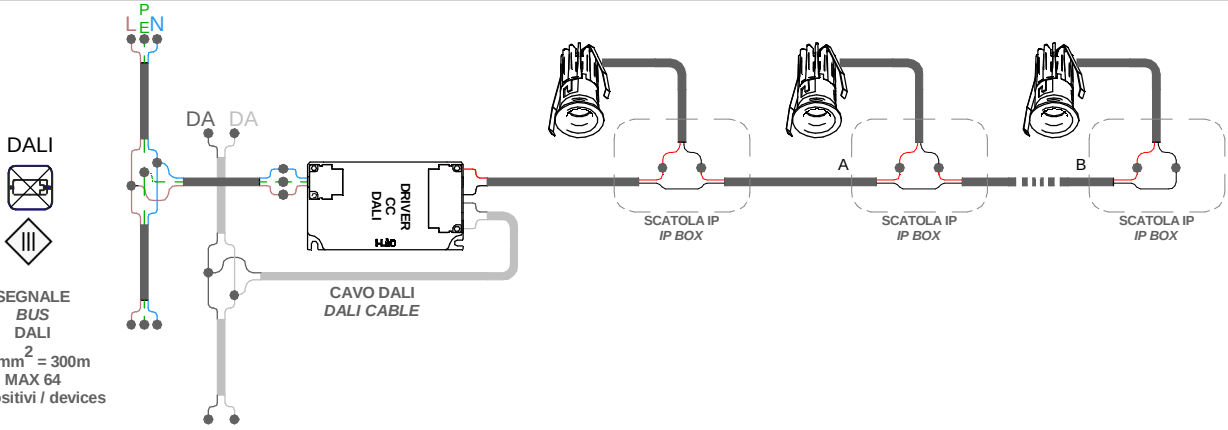

SEGNALE *BUS* DALI
1,5mm^2 = 300m
MAX 64 dispositivi / devices

DALI PUSH

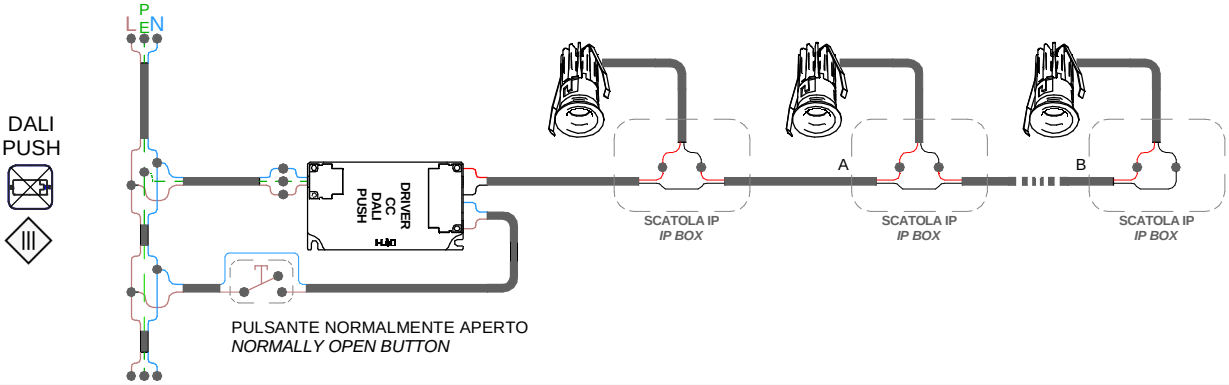

INFORMAZIONI TECNICHE - TECHNICAL INFORMATION	
Tensione nominale - Rated voltage	Vedi tabella elenco prodotti - See product list table
Frequenza - Frequency	50/60Hz
Classe di isolamento - Insulation class	Vedi tabella elenco prodotti - See product list table
Temperatura ambiente di utilizzo - Ambiente temperature for using	-20°C ÷ +50°C
Grado di protezione - Degree of protection	IP65 frontale/*frontal* - IP40 totale/total
Potenza - Power	Vedi tabella elenco prodotti - See product list table

Installazione / Manutenzione - Installation / Maintenance

L'articolo dovrà essere installato da personale qualificato, **seguendo le normative d'installazione vigenti del paese di appartenenza**; in caso di malfunzionamento o necessità di manutenzione della plafoniera contattare il servizio clienti LINEA LIGHT: support@linealight.com.

È VIETATO APRIRE/ TOCCARE L'ARTICOLO MENTRE È IN FUNZIONE;

Qualora non vengano rispettate le regole indicate, **l'azienda LINEA LIGHT declina ogni tipologia di responsabilità.**

The item must be installed by qualified personnel, **in accordance with the installation regulations in force in the country in question**; in case of ceiling light malfunction or need for maintenance contact LINEA LIGHT customer service: support@linealight.com.

IT IS FORBIDDEN TO OPEN/TOUCH THE ITEM WHILE IT IS IN OPERATION;

If the indicated rules are not respected, **the LINEA LIGHT company declines any type of responsibility.**

S1 Viti, Tasselli ed Or **NON INCLUSI.**

S2 Cacciavite e Chiave esagonale **NON INCLUSI.**

UTILIZZO CONFORME:

L'apparecchio è garantito esclusivamente se l'articolo in questione sia stato installato seguendo le istruzioni riportate in questo manuale istruzioni e da quello generale presente all'interno dell'imballo e/o scaricabile dal nostro sito www.linealight.com;

Un utilizzo scorretto dell'apparecchio può influire sulla durata utile della lampada e/o potrebbe avere un guasto precoce.

Per ulteriori avvertenze e spiegazione di eventuali simboli vedere il foglio istruzioni generale.

Conservare le presenti istruzioni per futuri lavori di installazione/manutenzione.

S1 Screws, Dowels and O-rings **NOT INCLUDED.**

S2 Screwdriver and hexagonal spanner **NOT INCLUDED.**

APPROPRIATE USE:

The appliance is guaranteed only if the item in question has been installed following the instructions given in this instruction manual and from the general one inside the packaging and/or downloadable from our website www.linealight.com;

Improper use of the fixture may affect the lamp life and/or may have premature failure.

For further warnings and explanation of any symbols, see the general instruction sheet.

Keep these instructions for future installation/maintenance work.

(ITA) - *I prodotti devono essere installati tassativamente con alimentazioni, cablaggi e accessori originali del Gruppo Linea Light, o eventualmente approvati dall'azienda. L'utilizzo di accessori non originali, o non approvati, determina il decadimento di ogni garanzia sul prodotto.* ***(ENG)*** *- All power supply, wiring and accessories used for product installation shall be original Linea Light Group parts or approved by the company. The warranty will become void if non original or non approved parts are used.* **(FRA)** *- Les produits doivent impérativement être installés avec des alimentations, des câblages et des accessoires Linea Light Group, ou qui ont été approuvés par l'entreprise. L'utilisation d'accessoires non d'origine, ou non approuvés, entraîne la déchéance de toute garantie sur le produit.* ***(ESP)*** *- Los productos se han de instalar obligatoriamente con alimentaciones, cableados y accesorios originales de Linea Light Group o, de otra forma, deben ser aprobados por la empresa misma. El uso de accesorios no originales, o no aprobados, anula todas las garantías del producto.* ***(GER)*** *Die Produkte müssen obligatorisch mit Originalstromversorgung, Originalkabeln und Originalzubehör der Linea Light Group oder mit Teilen, die von der Linea Light Group ausdrücklich empfohlen sind, installiert werden. Die Verwendung von nicht originalem oder nicht vom Hersteller empfohlenem Zubehör führt zu einem sofortigen Verfall vom Garantieanspruch für das Produkt.*

SERIE / *SERIES*: DOWNLIGHT WARP/QUANTUM/VOS-EVO 4-8-15W

BRAND: i-LED

IP 40 — Grado IP totale / Total IP degree

IP 65 — Grado IP frontale / Frontal IP degree

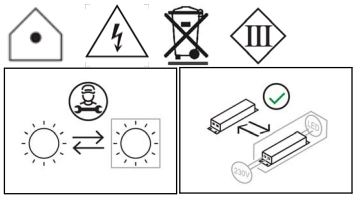

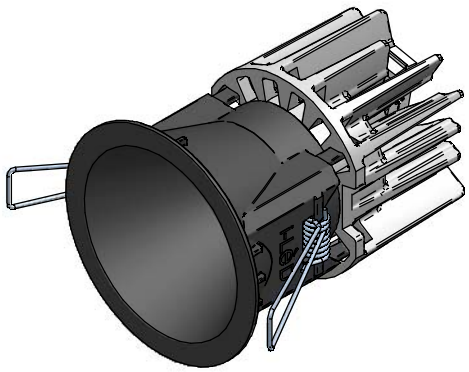

CLASSE ENERGETICA *ENERGY CLASS*		
POWER	*TEMP. K*	*CLASSE CLASS*
4W	4000K	F
	3000K	F
	2700K	F
8W	4000K	E
	3000K	E
	2700K	F
15W	4000K	E
	3000K	F
	2700K	F

ACCESSORI NON INCLUSI
ACCESSORIES NOT INCLUDED



A. KIT GHIERA FRONTALE BIANCA
83393 (WARP QUANTUM) /
KIT GHIERA FRONTALE NERA
83394 (WARP/QUANTUM 4-8W)
A. *WHITE FRONT RING*
83393 (WARP QUANTUM) /
BLACK FRONT RING
83394 (WARP/QUANTUM 4-8W)



A. KIT GHIERA FRONTALE BIANCA
83395 (WARP 8-15W) /
KIT GHIERA FRONTALE NERA
83395 (WARP 8-15W)
A. *WHITE FRONT RING*
83390 (WARP 8-15W
BLACK FRONT RING
83390 (WARP 8-15W)



A. KIT GHIERA FRONTALE BIANCA
83391 (UANTUM 8-15W) /
KIT GHIERA FRONTALE NERA
83391 (QUANTUM 8-15W)
A. *WHITE FRONT RING*
83392 (WARP QUANTUM 8-15W) /
BLACK FRONT RING
83392 (QUANTUM 8-15W)

DIMENSIONI
DIMENSIONS

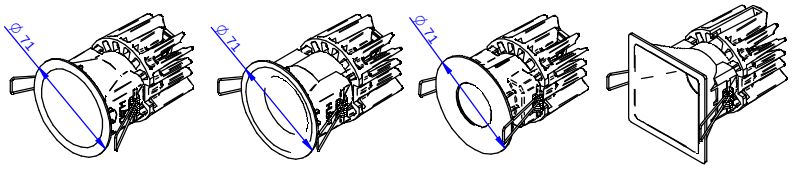

WARP-EVO 4/8W | QUANTUM-EVO 4/8W | VOS-EVO 4/8W | WARP Q EVO 4/8W

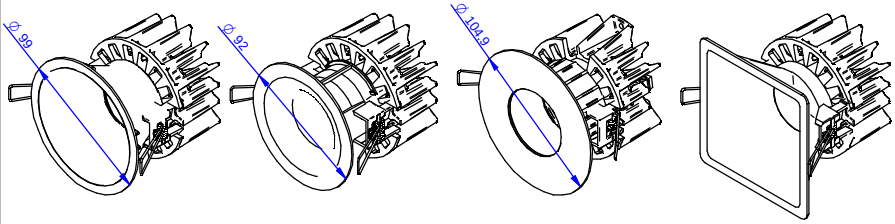

WARP-EVO 8/15W | QUANTUM-EVO 8/15W | VOS-EVO 8/15W | WARP Q EVO 9/15W

ELENCO ARTICOLI *LIST OF FIXTURES*				
ART.	*CODE*	*POWER*	*INPUT*	*WEIGHT*
WARP	77338	9W	C.C. 700mA	0,3 Kg
	77339			
	77362			
	77363			
	C00035WHWWF		198-264V AC	
	C00056BBWWF			
	77340	4W	C.C. 350mA	
	77341			
	77364			
	77365			
VOS	77330	9W	C.C. 700mA	
	77331			
	77354			
	77355			
	77332	4W	C.C. 350mA	
	77333			
	77356			
	77357			
QUANTUM	77322	9W	C.C. 700mA	
	77323			
	77346			
	77347			
	77324	4W	C.C. 350mA	
	77325			
	77348			
	77349			
WARP	77342	14W	C.C. 400mA	0,3 Kg
	77343			
	77366			
	77367			
	C00036WHWWF		198-264V AC	
	C00057BBWWF			
	77344	9W	C.C. 700mA	
	77345			
	77368			
	77369			
VOS	77334	14W	C.C. 400mA	
	77335			
	77358			
	77359			
	77336	9W	C.C. 700mA	
	77337			
	77360			
	77361			
QUANTUM	77326	14W	C.C. 400mA	
	77327			
	77350			
	77351			
	77328	9W	C.C. 700mA	
	77329			
	77352			
	77353			
WARP Q	C00199	9W	C.C. 700mA	0,3 Kg
	C00203			
	C00205	4W	C.C. 350mA	
	C00206			
	C00217	15W	C.C. 400mA	
	C00218			
	C00219	9W	C.C. 700mA	
	C00220			

ISTRUZIONI DI MONTAGGIO *MOUNTING INSTRUCTIONS*	**REVISIONE N°.** *REVISION N°.*	**DATA**	FGI00037
	Rev.00	**11/10/2021**	

L'APPARECCHIO DEVE ESSERE INSTALLATO DA PERSONALE QUALIFICATO. L'AZIENDA DECLINA OGNI RESPONSABILITÀ QUALORA L'INSTALLAZIONE NON AVVENGA LASCIARE UNA COPIA DI QUESTE ISTRUZIONI AL RESPONSABILE DELLA MANUTENZIONE. CONSERVARE L'ETICHETTA DELL'IMBALLO ORIGINALE PER EVENTUALI RECLAMI FUTURI

THIS FICTURE MUST BE INSTALLED BY A QUALIFICATED ELECTRICIAN. LINEA LIGHT IS NOT RESPONSABLE IF ITS FIXTURES ARE NOT INSTALLED ACCORDING TO LOCAL SAFETY STANDARDS. PLEASE LEAVE A COPY OF THESE INSTRUCTIONS TO THE PERSON RESPONSABLE FOR THE MAINTENANCE OF THE INSTALLATION. KEEP THE LABEL OF THE ORIGINAL PACKING FOR THE EVENTUAL FUTURE CLAIMS.

ISTRUZIONI / INSTRUCTIONS / INSTRUCTIONS / HINWEISE / INSTRUCCIONES

1

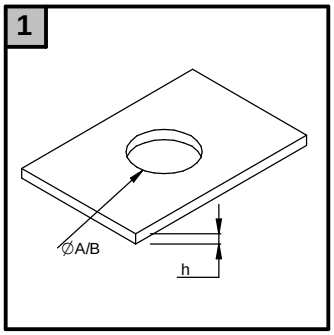

Art.	A	B	h
WARP (8 W)	ø 64 mm	ø 68 mm	12,5-30mm
WARP (15 W)	ø 89 mm	ø 98 mm	12,5-30mm
WARP Q (8 W)	□ 64 mm	□ 71 mm	12,5-30mm
WARP Q (15 W)	□ 91 mm	□ 100 mm	12,5-30mm
QUANTUM (8 W)	ø 64 mm	ø 64 mm	12,5-30mm
QUANTUM (15 W)	ø 86 mm	ø 92 mm	12,5-30mm
VOS (8 W)	ø 64 mm	-	12,5-30mm
VOS (15 W)	ø 95 mm	-	12,5-30mm

A - diametro foro installazione per versione senza flangia di compensazione / mounting hole diameter for installation without adapter flange
B - diametro foro installazione per versione con flangia di compensazione mountin hole diameter for installation with adapter flange

2

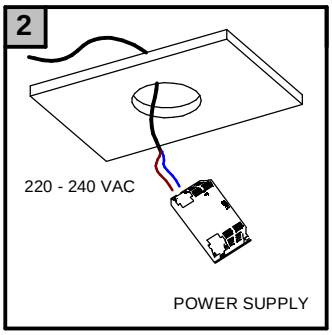

3

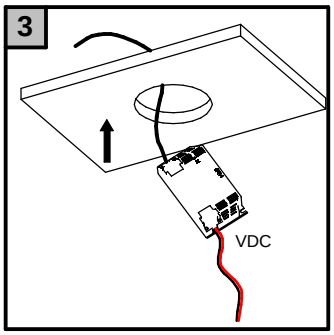

4

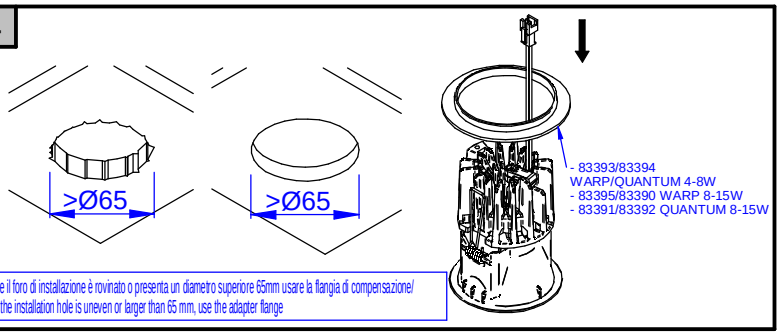

4) Se il foro di installazione è rovinato o presenta un diametro superiore 65mm usare la flangia di compensazione/ If the installation hole is uneven or larger than 65 mm, use the adapter flange

4

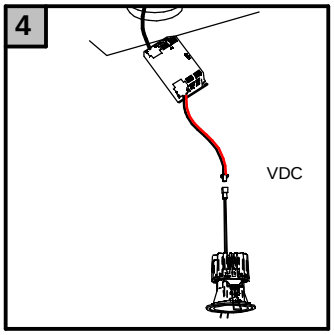

4

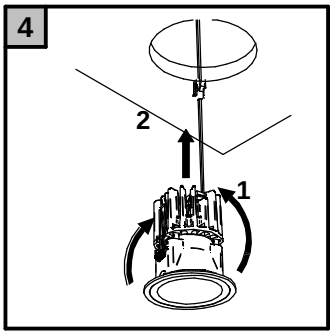

SOSTITUZIONE O MODIFICA CORPI FRONTALI /LENTI/FILTRI/HC - FRONT PART/LENSES/FILTERS/HONEYCOMB REPLACEMENT

Sostituzione/cambio versione frontale operazioni A,B,D
For frontal body replacement follow A,B,D steps

Per modifica lente o rimozione/aggiunta di filtri e honeycomb seguire punti A,B,C,D
For lens substitution or filters/honeycomb addition/removal follow A,B,C,D steps.

A

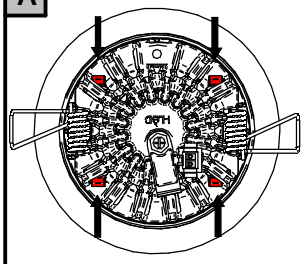

Premere i dentini che sporgono dalla base del radiatore per sganciare il corpo frontale.
Push the snaps coming out the radiator base in order to unlock the frontal body

B

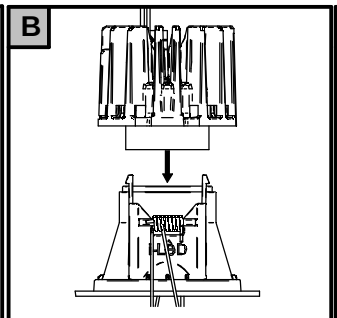

C

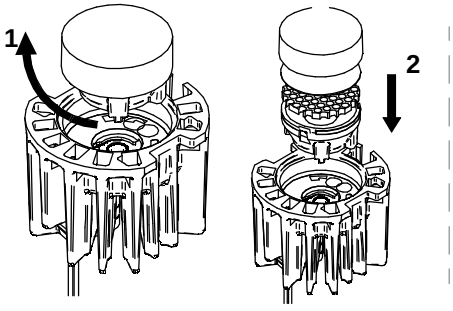

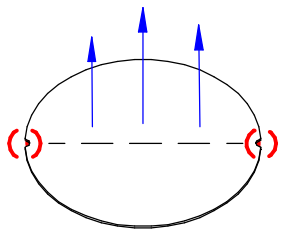

Ruotare in senso orario la lente per sganciarla dall'holder/ clockwise rotate the lens to unlock it from the holder

Rimuovere lo schermo trasparente e inserire/rimuovere/sostituire l'honeycomb o il filtro. Remove the trasparent cylinfrical screen in order to apply/remove/substitute the honeycomb or the filter

Per installare il filtro ellittico fare attenzione le marcature a lato, i quali sono posti in linea con la direzione della luce. Before to install the elliptical filter, mind the semicircles on the sides; these are placed in line with light direction.

D

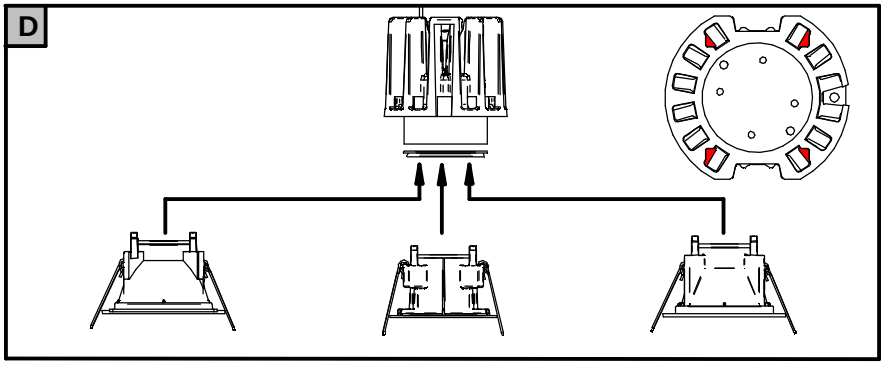

Riposizionare il corpo frontale facendo attenzione a posizionare gli attacchi nei vani contassegnanti in rosso. La parte frontale può essere sostituita con le alter versioni della famiglia EVO di pari potenza.

CABLAGGIO / *WIRING*

Collegamento diretto alla linea elettrica
Directo connection to the main

COLLEGAMENTO SINGOLO ON/OFF
MULTIPLE CONNECTION ON/OFF

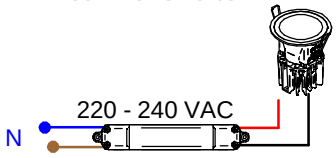

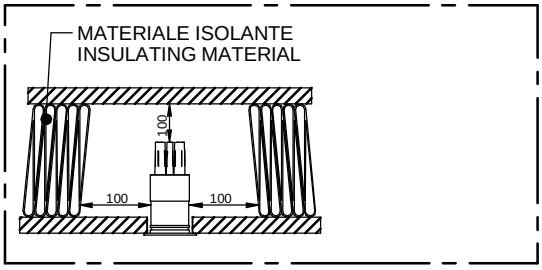

COLLEGAMENTO MULTIPLO ON/OFF
MULTIPLE CONNECTION ON/OFF

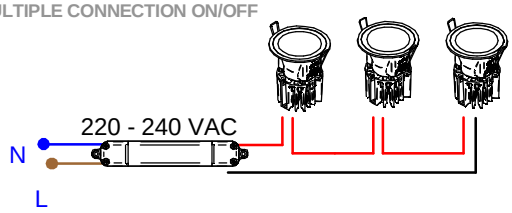

COLLEGAMENTO SINGOLO DALI
SINGLE CONNECTION DALI

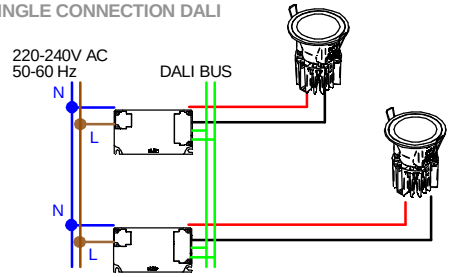

COLLEGAMENTO MULTIPLO DALI
MULTIPLE CONNECTION DALI

