FGI00895
SATURN
rev:0

linea light

i-LèD

- [ ] C01855WHMDI
- [ ] C01855WHWDI
- [ ] C01856WHMDI
- [ ] C01856WHWDI

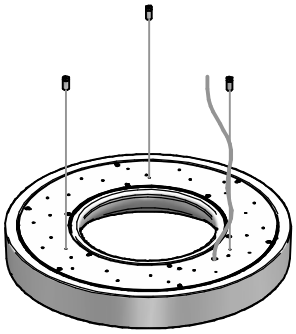

- [ ] C-F300102
- [ ] C-F300103

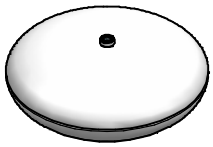

- [ ] C-E100060

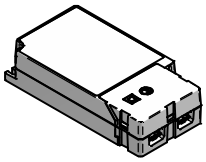

- [ ] C-F300078

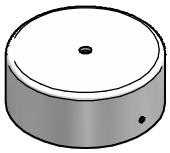

- [ ] C-E100061

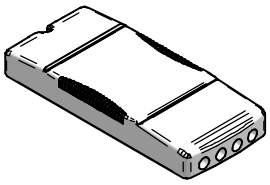

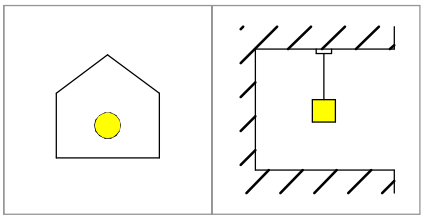

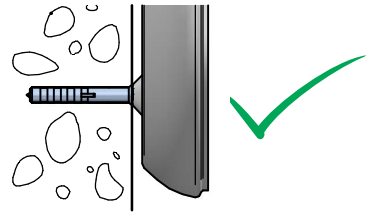

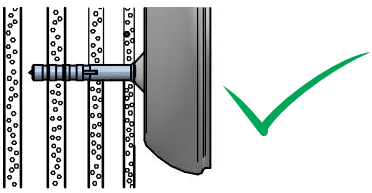

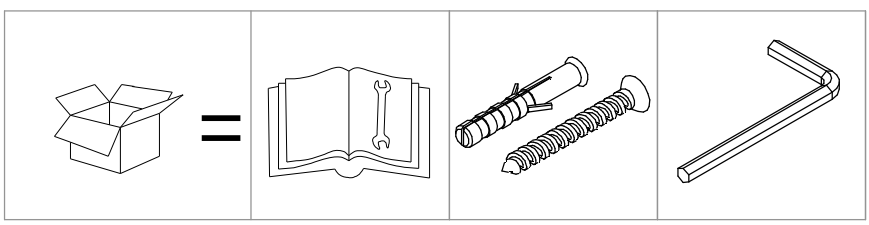

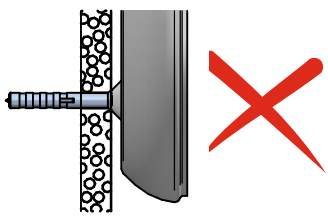

ATTENZIONE
PER L'INSTALLAZIONE E UTILIZZO DELL'APPARECCHIO
ATTENERSI ALLE ISTRUZIONI DI SEGUITO.
QUALSIASI VARIANTE DEVE ESSERE CONCORDATA
CON L'AZIENDA PER NON PERDERE LA GARANZIA

☐ C01855WHMDI

☐ C01855WHWDI



☐ C01856WHMDI

☐ C01856WHWDI

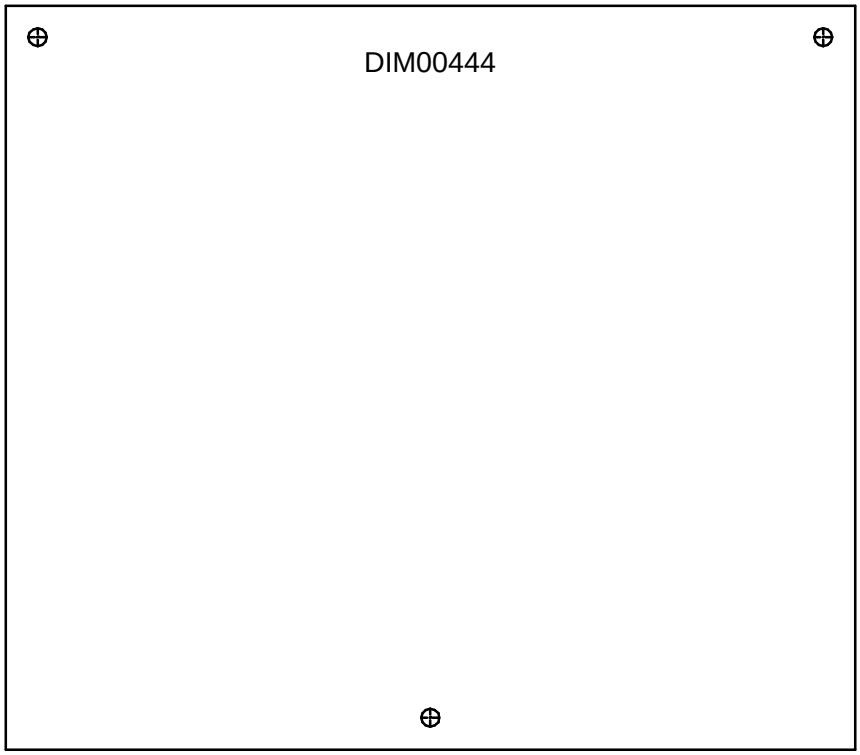

C01855WHMDI - C01855WHWDI
C01856WHMDI - C01856WHWDI

1

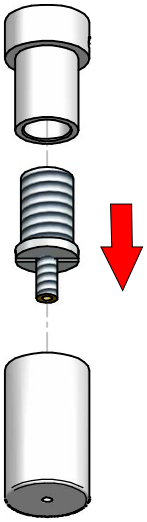

2

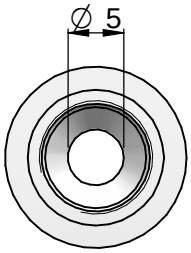

3



4

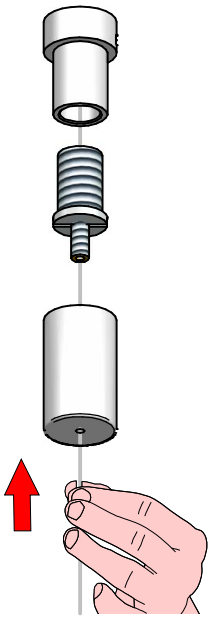

5

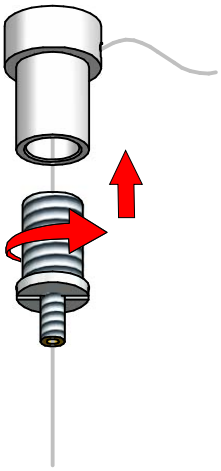

6

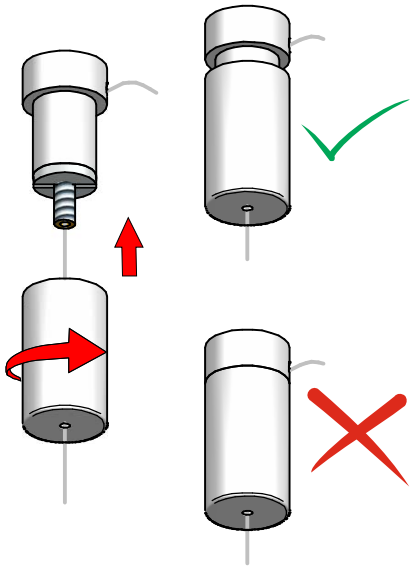

7

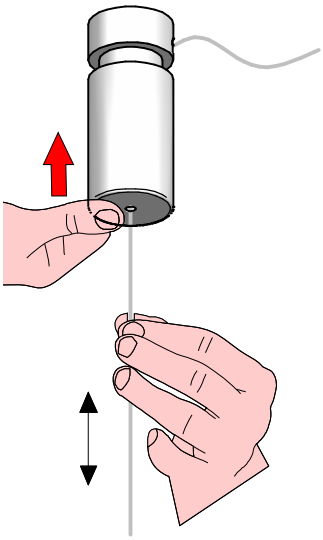

8

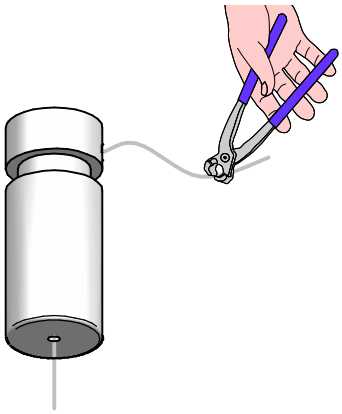

9

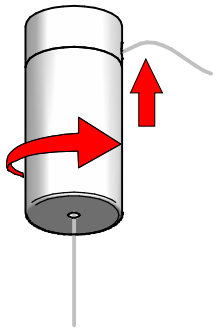

C-F300102 - C-F300103

1

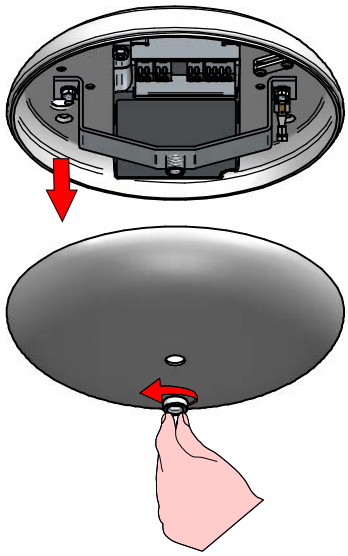

2.1 C-F300102

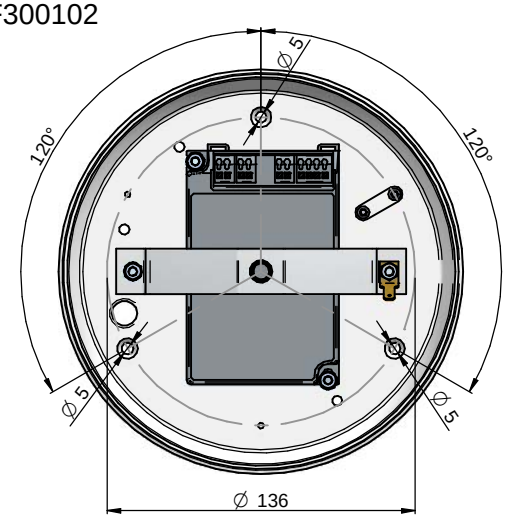

2.2 C-F300103

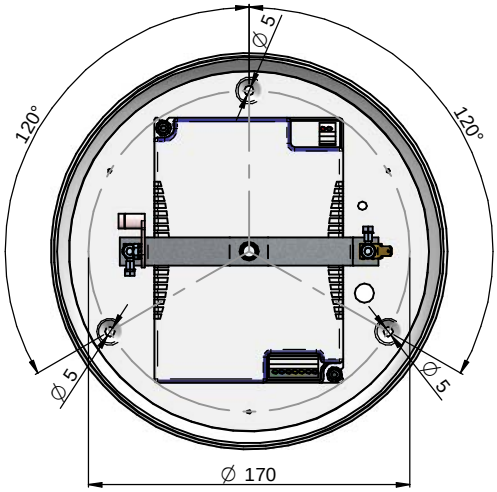

3

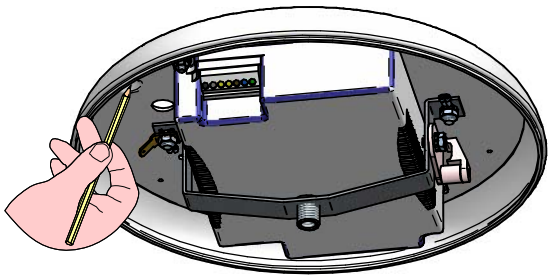

4

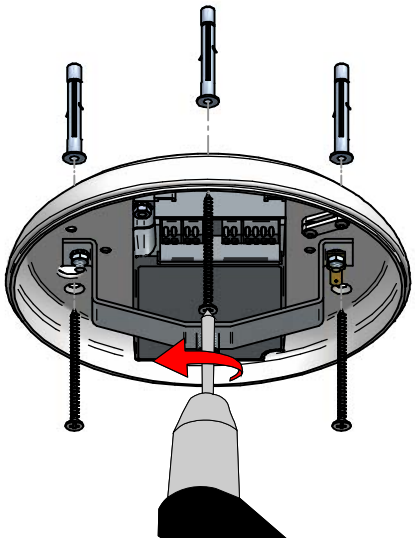

5

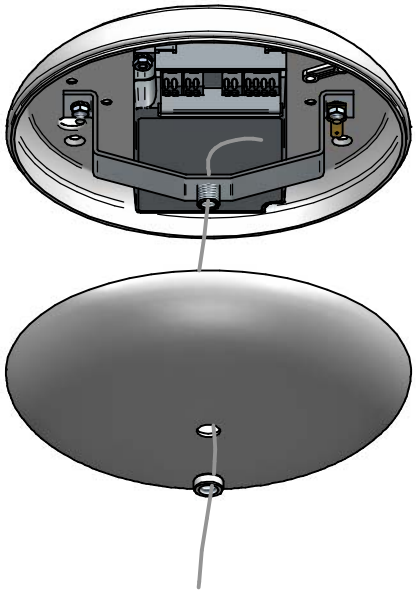

6.1 C-F300102

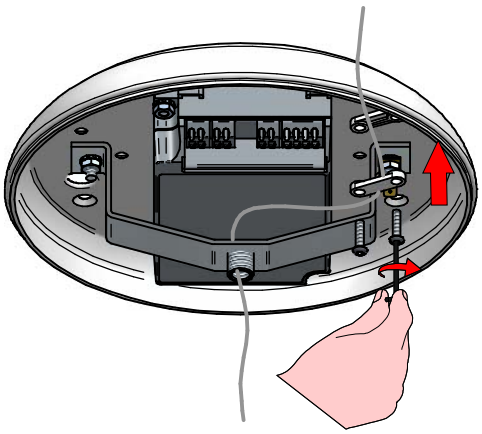

6.2 C-F300103

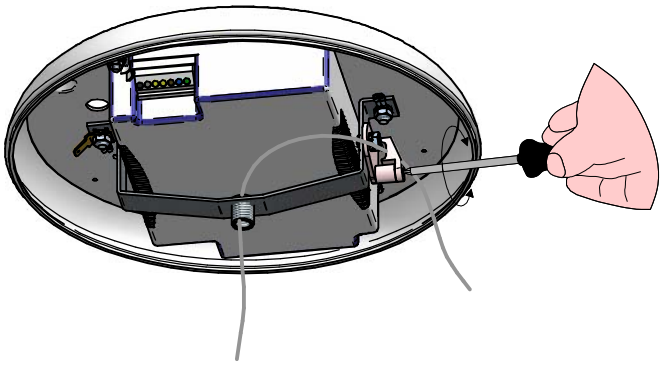

7.1 C-F300102

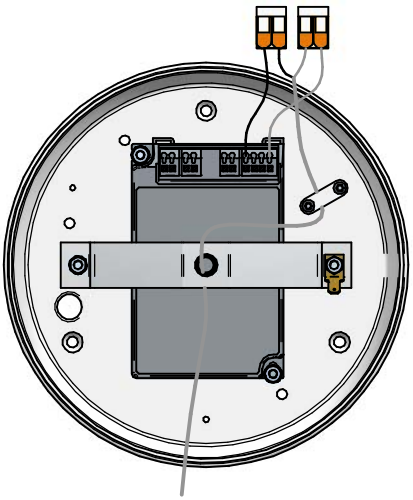

7.2 C-F300103

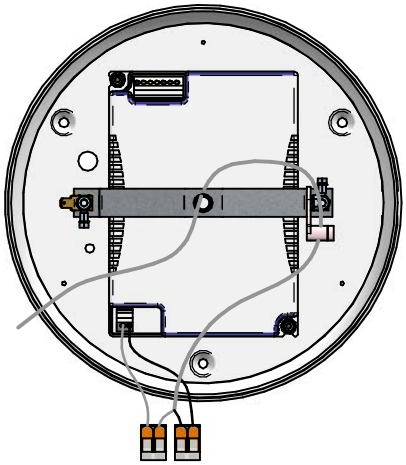

8.1 C-F300102

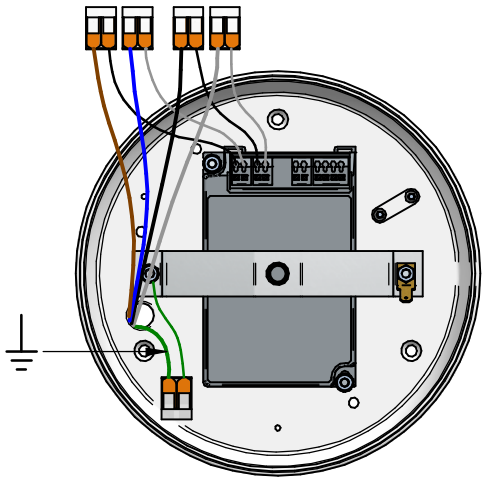

8.2 C-F300103

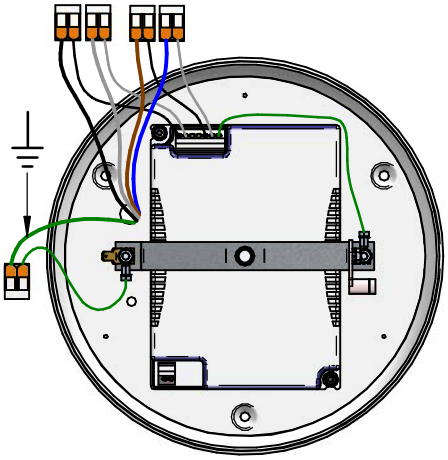

9

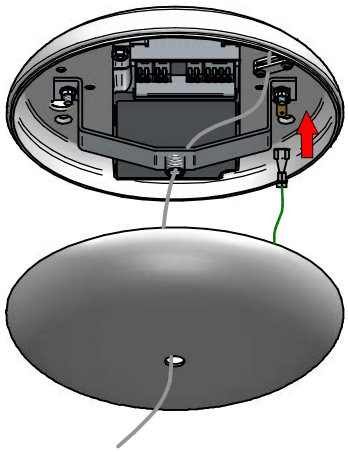

10

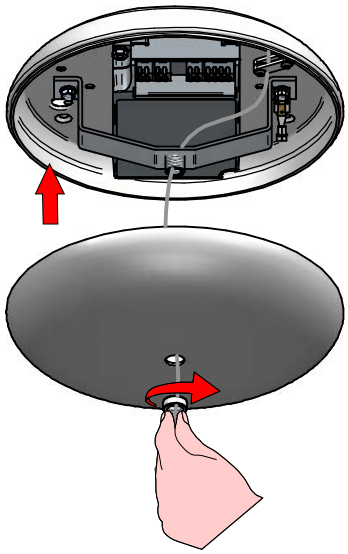

1

C-F300078 - C-E100060 - C-E100061

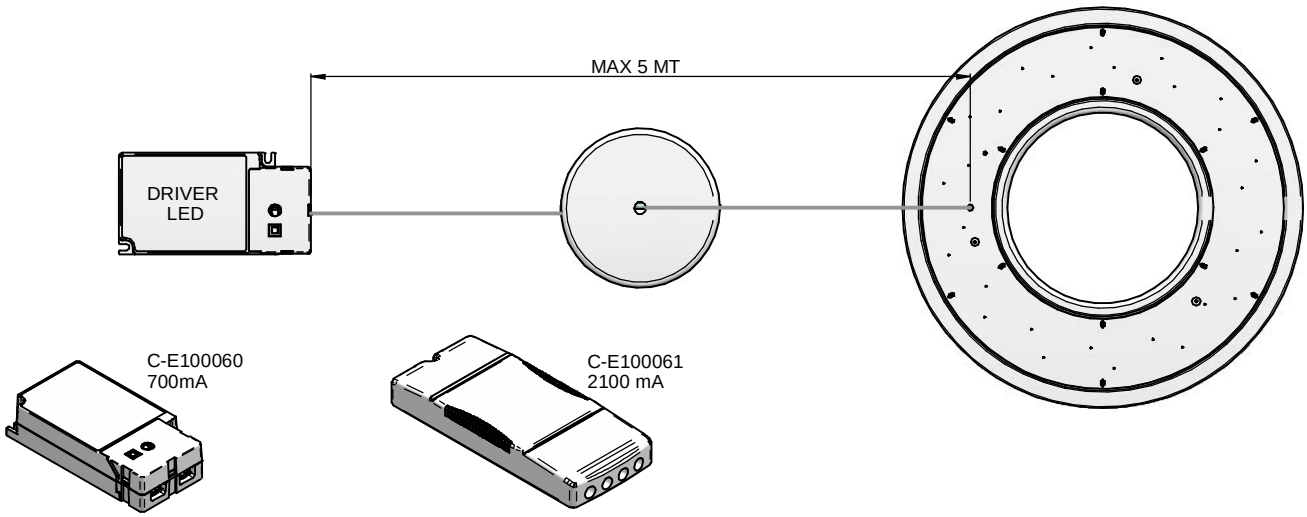

2

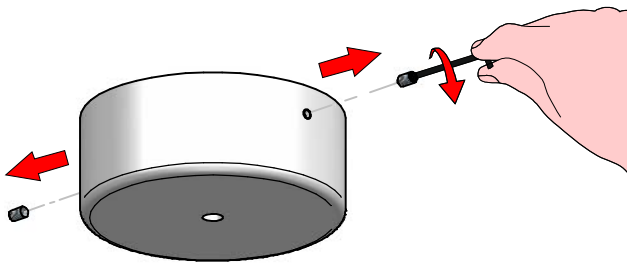

3

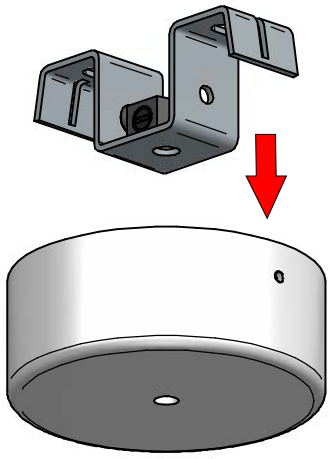

4

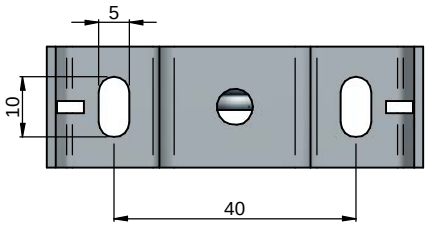

5

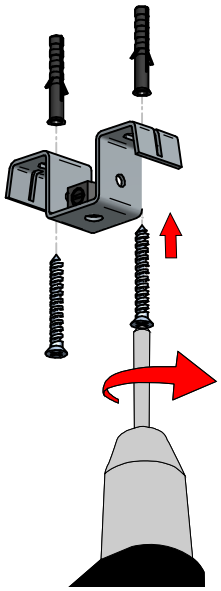

6

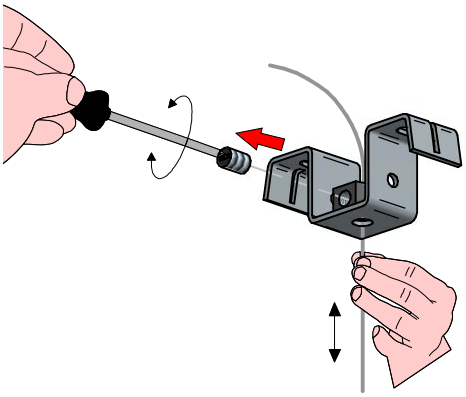

7

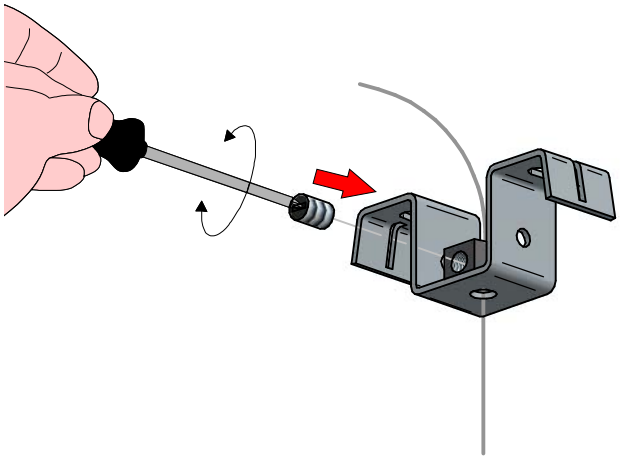

8

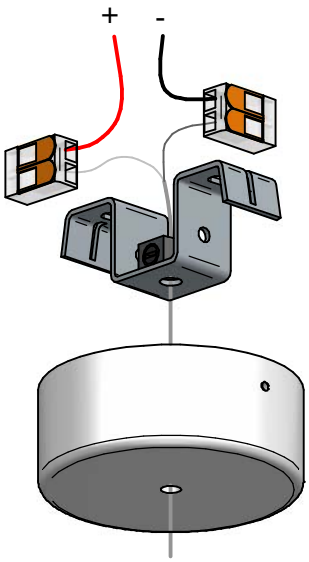

9

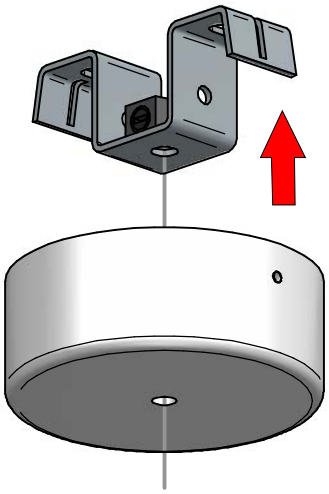

10

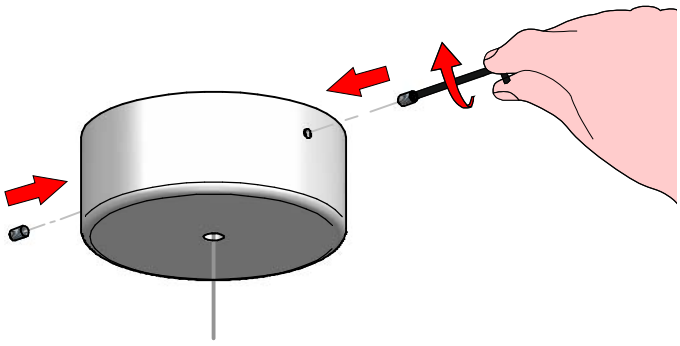

ISTRUZIONI PER IL LAVAGGIO DELL'APPARECCHIO D'ILLUMINAZIONE
LUMINAIRE CARE INSTRUCTIONS
ISTRUCCIONES PARA LIMPIAR LA LUMINARA
INSTRUCTIONS POUR LE LAVAGE DE L'APPAREIL D'ECLAIRAGE
ANLEITUNG ZUR REINIGUNG DES BELEUCHTUNGSGERATS

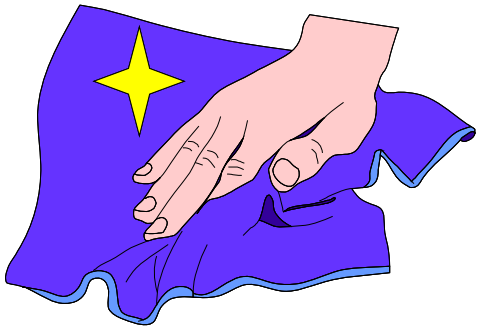



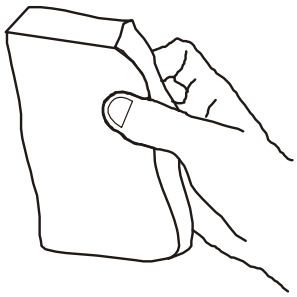

IT - ATTENZIONE!!!

Lavare la superficie della lampada
con panno umido, utilizzando solo acqua
e sapone neutro.

EN - WARNING!!!

Wipe clean with a cloth damped in
water with neutral detergent.

ES - ATENCION!!!

Limpie la superficie de la làmpara con
un pano humedecido con agua y jabon
neutro.

FR - ATTENTION!!!

Laver la surface de la lampe
a l'aide d'un chiffon humide et en utilisant
seulement de l'eau et du savon neutre.

DE - ACHTUNG!!!

Die Lampenoberfläche mit einem
feuchten lappen reinigen. De lappen mit
wasser und neutralseife befeuchten.

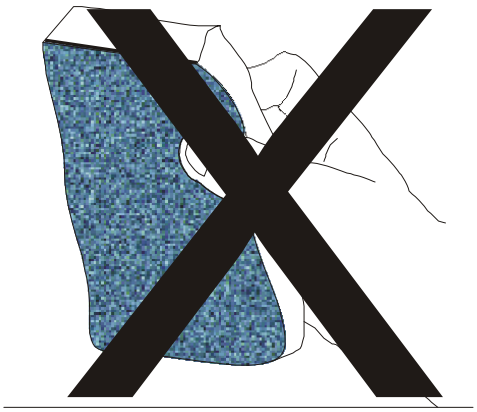



IT - ATTENZIONE!!!

Non utilizzare panni abrasivi
e/o solventi.

EN - WARNING!!!

Avoiding the use of chemical
solvents and/or abrasive cloths.

ES - ATENCION!!!

No utilizar panos abrasivos
y solventes.

FR - ATTENTION!!!

Ne pas utiliser de chiffons
abrasifs ou de dissolvants.

DE - ACHTUNG!!!

Abschleifende tuche und/oder
losungmittel nicht benutzen.