SAVA S L

LED-STRASSENLEUCHTE · IP66

LED-Strassenleuchte SAVA S L: 12–164 W, 1600–22500 lm, bis 158 lm/W, 3000 K / 4000 K. Modulare Strassenleuchte in zwei Gehäusegrössen mit erhöhter Wartungsfreundlichkeit, die einen werkzeuglosen Austausch des Lichtmoduls und des Netzteils ermöglicht. Konzipiert für die professionelle Beleuchtung verschiedener städtischer Anwendungsbereiche.

12–164 W | 1600–22500 lm | IP66 | 3000 K / 4000 K

MERKMALE

- Steuerung der Beleuchtungsintensität
- Modernes Design
- Zuverlässig
- Hohe Effizienz bis 190 lm/W
- Lichtausbeute: bis 158 lm/W
- Optik: O8 - für Strassenbeleuchtung (weitere Optiken auf Anfrage)
- Montage: auf den Ausleger, mithilfe der Halterungen (separat zu bestellen)
- Lebensdauer: 100'000 h (L90B10)
- Garantie: 5 Jahre
- DarkSky: ja (ULOR 0 %)

TECHNISCHE DATEN

Leistung	12–164 W
Lichtstrom	1600–22500 lm
Steuerung	Ein/Aus (ED), DALI
Lichtausbeute	bis 158 lm/W
Farbwiedergabe	CRI ≥70
Lichtfarben	3000 K / 4000 K
Optik	O8 - für Strassenbeleuchtung (weitere Optiken auf Anfrage)
Abdeckung	Flachglasscheibe (aus thermisch gehärtetem Glas)
Schutzart	IP66
Schutzklasse	II

Gehäuse	Aluminium-Druckguss
Farbe	Graphit
Windangriffsfläche	0,080 m²
Spannung	220–240 V AC, 50/60 Hz
Montage	auf den Ausleger, mithilfe der Halterungen (separat zu bestellen)
Betriebstemperatur	-40 bis +45, -40 bis +50, -40 bis +55 °C
Lebensdauer	100'000 h (L90B10)
Garantie	5 Jahre
DarkSky	ja (ULOR 0 %)

AUSFÜHRUNGEN

Siehe Folgeseite.

Technische Änderungen vorbehalten. Weitere Optiken, Lichtfarben und Ausführungen auf Anfrage.

SAVA S L

AUSFÜHRUNGEN

Art.-Nr.	Steuerung	Ausführung	Leistung	Lichtstrom
130945.5L192.080	Ein/Aus (ED)	3000 K	12 W	1'600 lm
130945.5L202.080	Ein/Aus (ED)	4000 K	12 W	1'600 lm
130945.5L152.080	Ein/Aus (ED)	3000 K	64 W	10'000 lm
130945.5L162.080	Ein/Aus (ED)	4000 K	64 W	10'100 lm
130945.5L032.080	Ein/Aus (ED)	3000 K	79 W	10'750 lm
130945.5L042.080	Ein/Aus (ED)	4000 K	79 W	10'850 lm
130945.5L072.080	Ein/Aus (ED)	3000 K	109 W	15'350 lm
130945.5L082.080	Ein/Aus (ED)	4000 K	109 W	15'500 lm
130945.5L112.080	Ein/Aus (ED)	3000 K	164 W	22'300 lm
130945.5L122.080	Ein/Aus (ED)	4000 K	164 W	22'500 lm
130945.3L192.080	DALI	3000 K	12 W	1'600 lm
130945.3L202.080	DALI	4000 K	12 W	1'600 lm
130945.3L152.080	DALI	3000 K	64 W	10'000 lm
130945.3L162.080	DALI	4000 K	64 W	10'100 lm
130945.3L032.080	DALI	3000 K	79 W	10'750 lm
130945.3L042.080	DALI	4000 K	79 W	10'850 lm
130945.3L072.080	DALI	3000 K	109 W	15'350 lm
130945.3L082.080	DALI	4000 K	109 W	15'500 lm
130945.3L112.080	DALI	3000 K	164 W	22'300 lm
130945.3L122.080	DALI	4000 K	164 W	22'500 lm

SAVA S L

MASSBILD & LICHTVERTEILUNG

MASSBILD

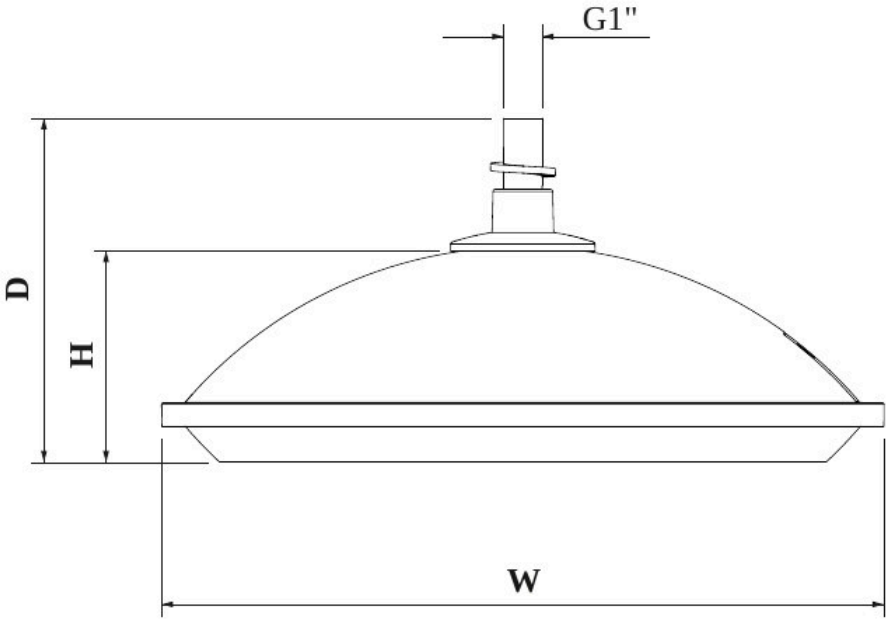

LICHTVERTEILUNG · OPTIK O8

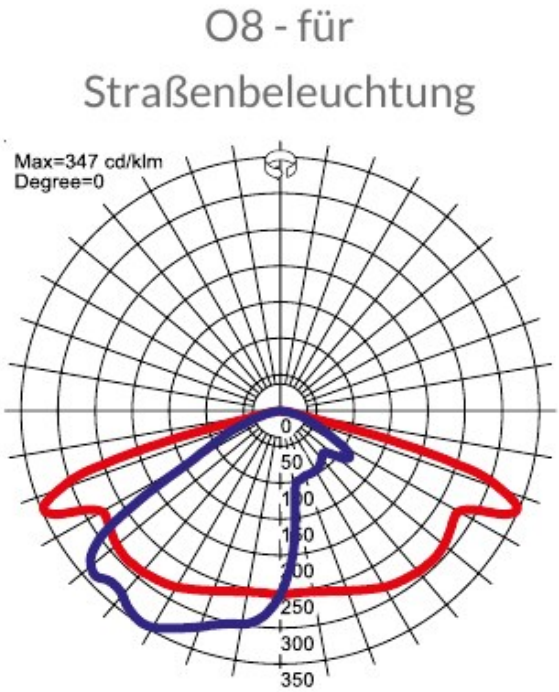

Masse in mm. Lichtverteilung in cd/klm.