LINEAR 2 P

LED-PENDELLEUCHTE · IP20

Lineare Pendelleuchte. PC-Diffusor mit prismatischer Struktur.

21/32 W

2170 (21W 3000K) - 3050 / 1975 (21W 3000K) - 2870 / 2470 (21W 3000K) - 3605 lm

CRI > 80 | IP20 | IK01

MERKMALE

- Multipower : 21 oder 32W nach Wahl über einen Schalter auf der Rückseite der Leuchte
- 3000K, 3500K oder 4000K nach Wahl über einen Schalter auf der Rückseite der Leuchte
- Wird mit weissen oder schwarzen Aufhängekabeln geliefert (verstellbar max. 2,00 m)
- Runder Basis und Stromkabel in weiss oder schwarz (L: 2,00 m) müssen separat bestellt werden
- In der Leuchte integrierter nicht dimmbarer oder dimmbarer DALI-Push-Konverter
- Bis zu maximal 25 Leuchten können in Reihe geschaltet werden

TECHNISCHE DATEN

Leistung	21/32 W
Lichtstrom	2170 (21W 3000K) - 3050 / 1975 (21W 3000K) - 2870 / 2470 (21W 3000K) - 3605 lm
Steuerung	Ein/Aus, DALI (Push)
Lichtfarbe	3000 K / 3500 K / 4000 K (per Schalter wählbar)
Farbwiedergabe	CRI > 80
Blendung	UGR < 19
Abstrahlwinkel	75°
Schutzart	IP20

Stossfestigkeit	IK01
Schutzklasse	I
Abmessungen	L 1204mm, B 50mm, H 72,8mm
Material	Aluminium, Diffusor Strukturierter Kunststoff
Gewicht	2,1kg
Lebensdauer	L80B10 - 50.000h
Garantie	5 Jahre
Gehäusefarben	Schwarz matt, Weiss matt

AUSFÜHRUNGEN

Art.-Nr.	Farbe	Steuerung	Lichtfarbe	Leistung	Lichtstrom
CL10905	Schwarz matt	Ein/Aus	3000/3500/4000 K	21/32 W	–
CL10905DA	Schwarz matt	DALI (Push)	3000/3500/4000 K	21/32 W	–
CL10930	Weiss matt	Ein/Aus	3000/3500/4000 K	21/32 W	–
CL10930DA	Weiss matt	DALI (Push)	3000/3500/4000 K	21/32 W	–

LINEAR 2 P

MASSBILD & LICHTVERTEILUNG

MASSBILD

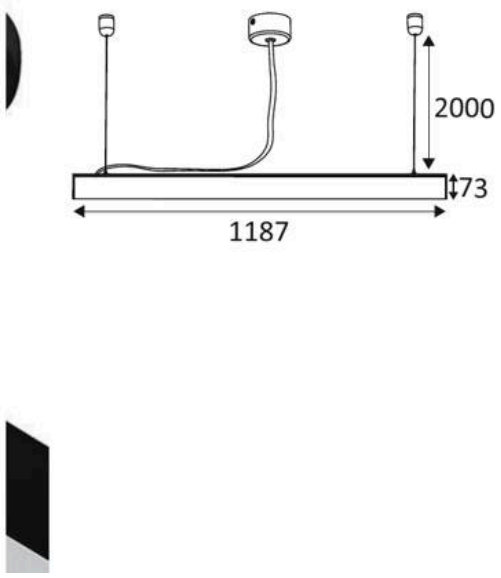

LICHTVERTEILUNG

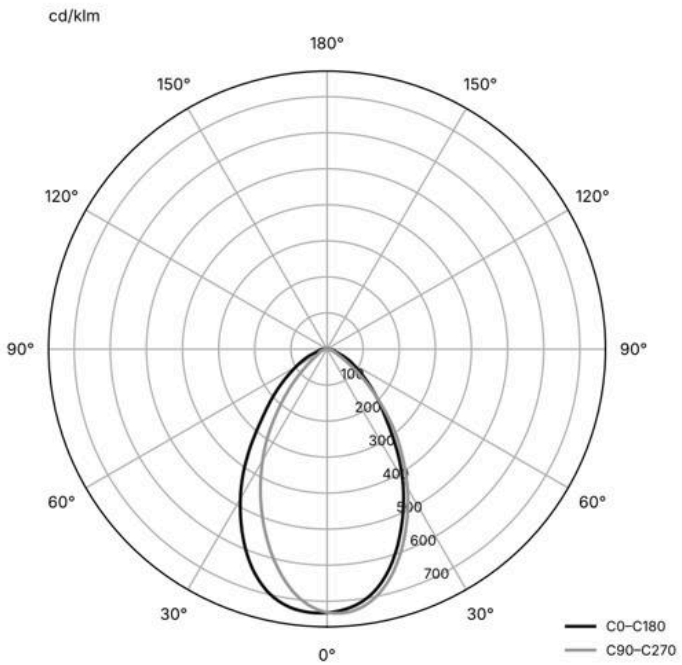

Masse in mm.