# SIRENA Pendel

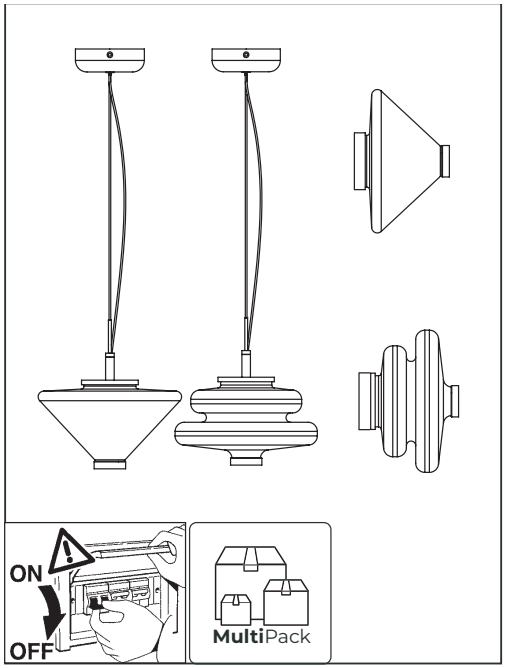


NETZANSCHLUSS

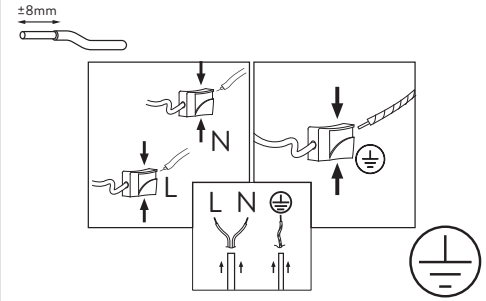


Schutzklasse

| N | L | ⏚ | |
|---|---|---|---|
| blau (Neutralleiter N) | braun/schwarz (Phase L) | grün/gelb (Schutzleiter PE) | |

## DECKEN-/WANDBEFESTIGUNG

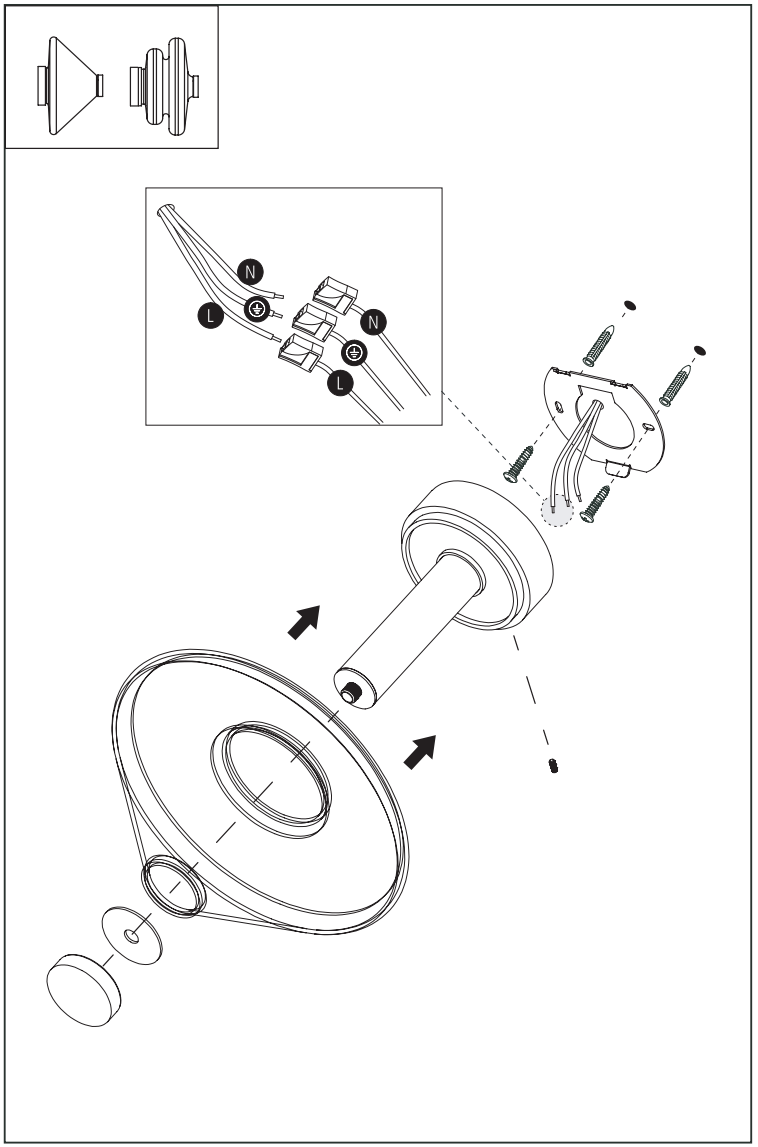


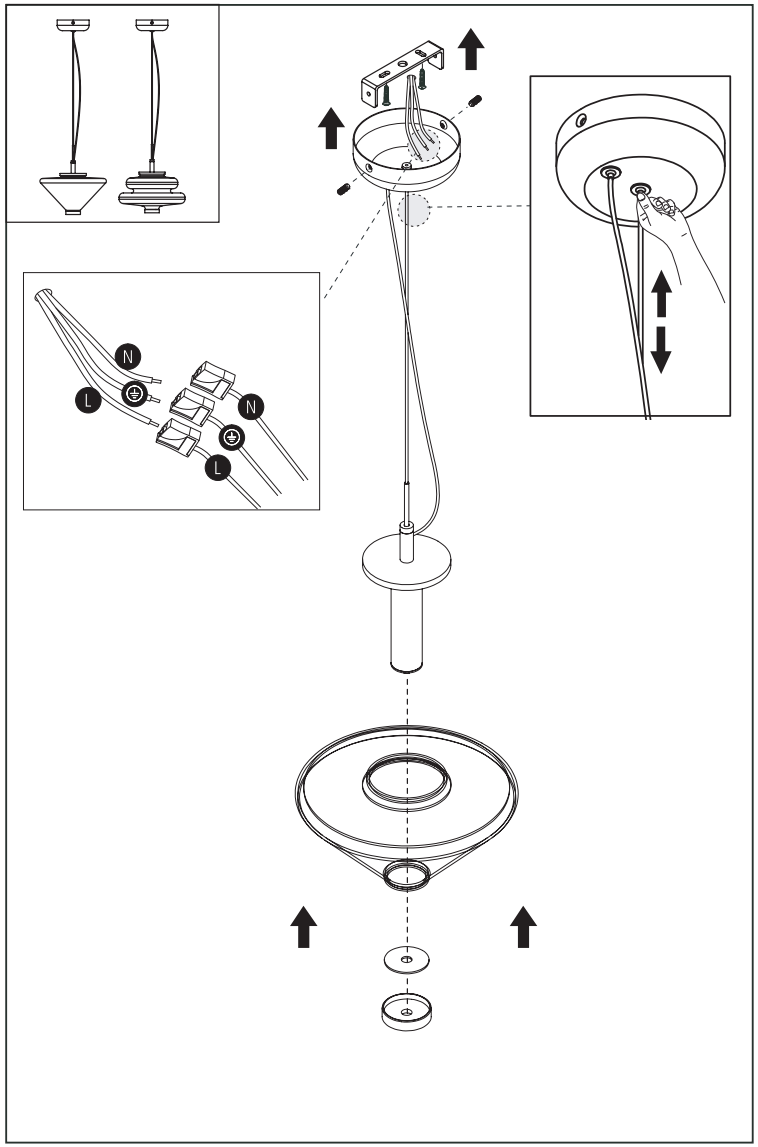

# SIRENA Pendel

## SICHERHEITSHINWEISE

1. Montage und elektrischer Anschluss dürfen nur durch eine Elektrofachperson nach den geltenden Vorschriften (in der Schweiz NIV/NIN) ausgeführt werden.
2. Vor allen Arbeiten an der Leuchte die Netzleitung spannungsfrei schalten (Sicherung ausschalten) und gegen Wiedereinschalten sichern.
3. Leuchte vor der Montage auf Transportschäden prüfen. Beschädigte Leuchten, Anschlussleitungen oder Schutzgläser nicht in Betrieb nehmen.
4. Schutzart IP20: nur für trockene Innenräume. Nicht im Freien oder in Feuchträumen verwenden.
5. Schutzklasse I: Der Schutzleiter (grün/gelb) muss an der mit dem Erdungssymbol gekennzeichneten Klemme angeschlossen werden.
6. Leiter gemäss Farbcode anschliessen: braun/schwarz = Phase (L), blau = Neutralleiter (N), grün/gelb = Schutzleiter (PE).
7. Ist die äussere flexible Leitung beschädigt, darf sie nur durch den Hersteller, seinen Kundendienst oder eine vergleichbar qualifizierte Person ersetzt werden.
8. Die Leuchte ist nicht dimmbar. Nicht an Dimmer anschliessen.
9. Nicht direkt in die eingeschaltete Lichtquelle blicken.

## TECHNISCHE HINWEISE

| | |
|---|---|
| Lichtquelle | integriertes LED-Modul, Energieeffizienzklasse G |
| Austausch | Die Lichtquelle ist nicht austauschbar. Am Ende ihrer Lebensdauer muss die ganze Leuchte ersetzt werden. |
| Netzspannung | 220–240 V AC, 50/60 Hz |
| Leistung | 9,5 W, 14,5 W |
| Steuerung | Ein/Aus |
| Schutzart | IP20 |
| Schutzklasse | I |
| Technische Daten | siehe Leuchtenetikett und Datenblatt |

## PFLEGE

Leuchte nur im ausgeschalteten und abgekühlten Zustand reinigen. Ein weiches, trockenes oder leicht feuchtes Tuch verwenden, keine Lösungs- oder Scheuermittel.

## ENTSORGUNG

Leuchten und Leuchtmittel gehören nicht in den Hausmüll. In der Schweiz kostenlos an einer Verkaufs- oder Sammelstelle für Elektro- und Elektronikgeräte zurückgeben.

## GEWÄHRLEISTUNG

Es gelten die Allgemeinen Geschäftsbedingungen der GRAVITA GmbH. Schäden durch unsachgemässe Montage, Bedienung oder Veränderungen an der Leuchte sind von der Gewährleistung ausgeschlossen. Anleitung bitte aufbewahren.