Sant-S

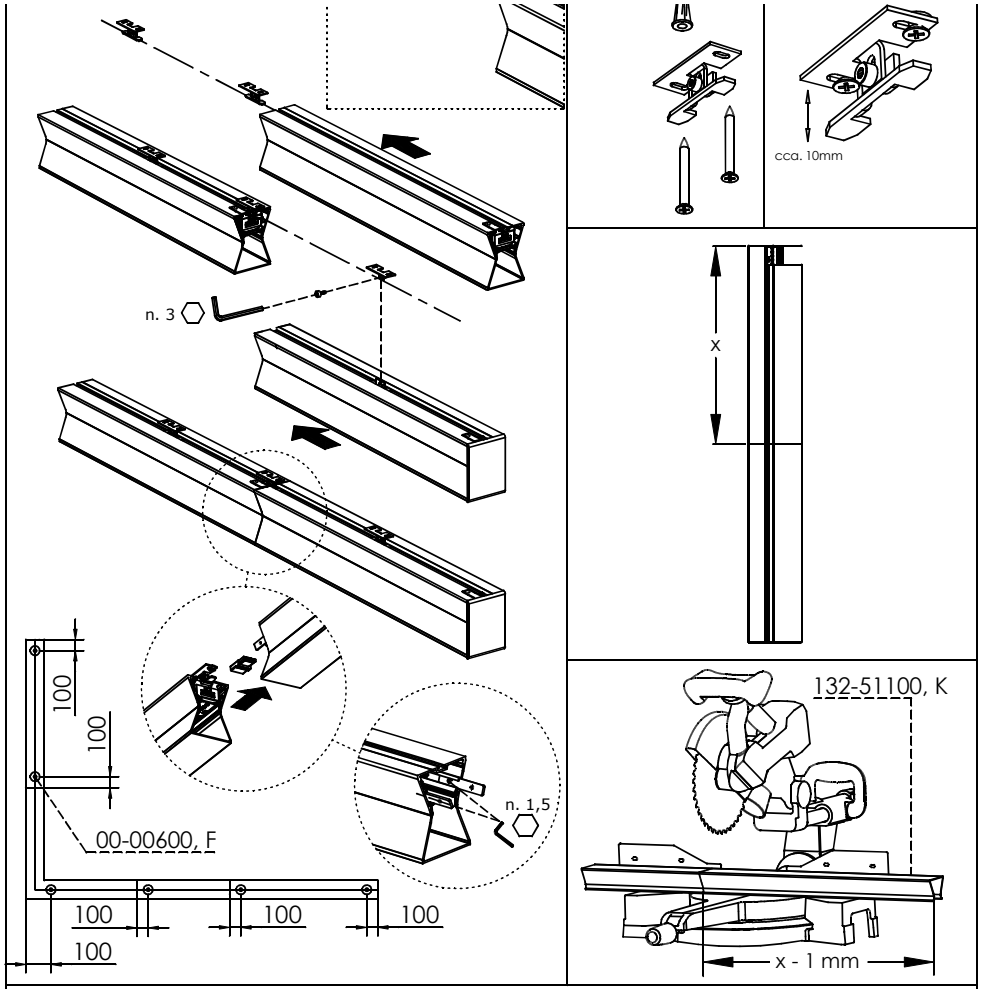
n. 3
100
100
00-00600, F
n. 1,5
100
100
100
100
cca. 10mm
x
132-51100, K
x - 1 mm
125493 v. 01/2022
4.

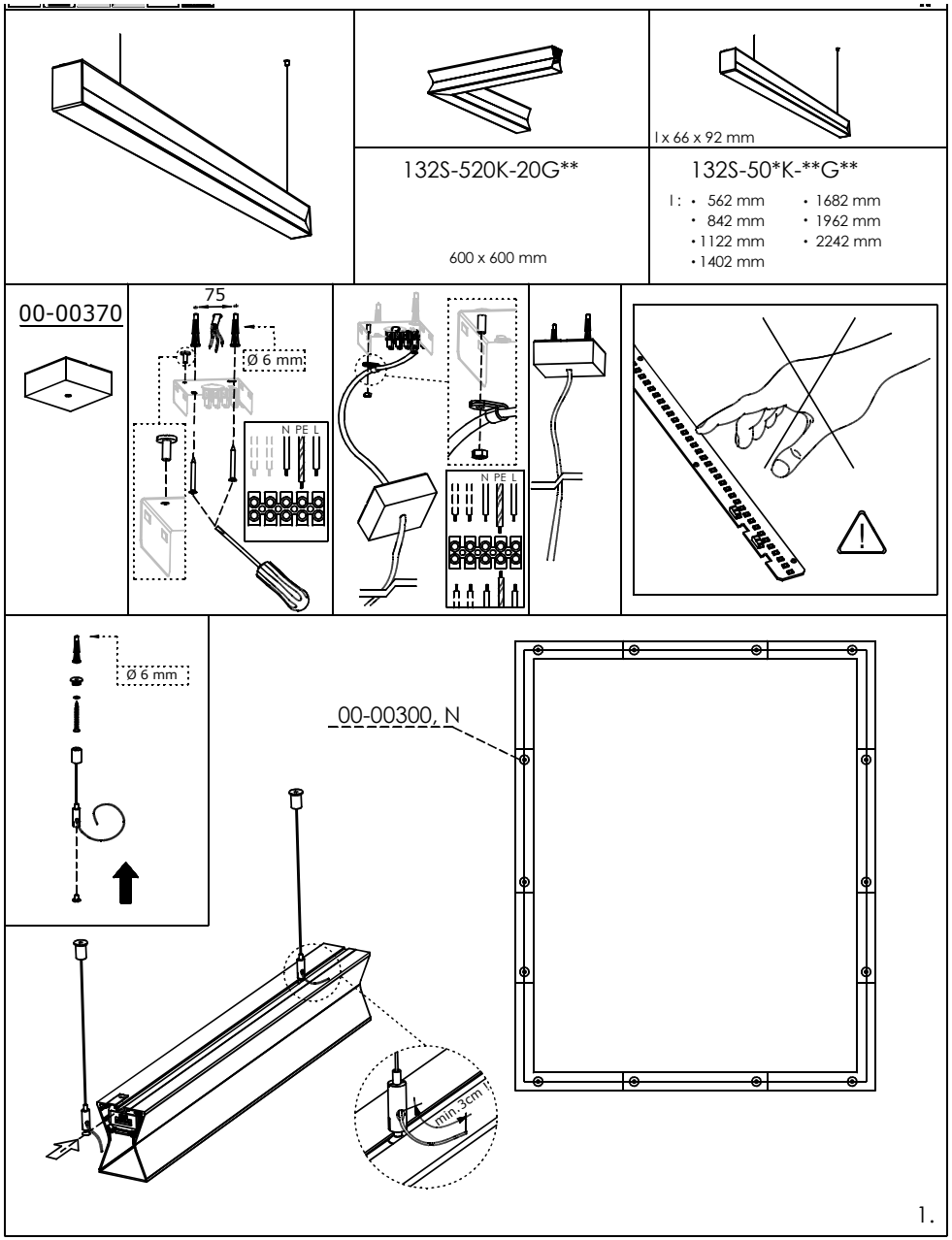
1x 66 x 92 mm
132S-520K-20G**
600 x 600 mm
132S-50*K-**G**
l : • 562 mm • 842 mm • 1122 mm • 1402 mm
• 1682 mm • 1962 mm • 2242 mm
00-00370
75
Ø 6 mm
N PE L
N PE L
Ø 6 mm
00-00300, N
min. 3cm
1.

Sant-S

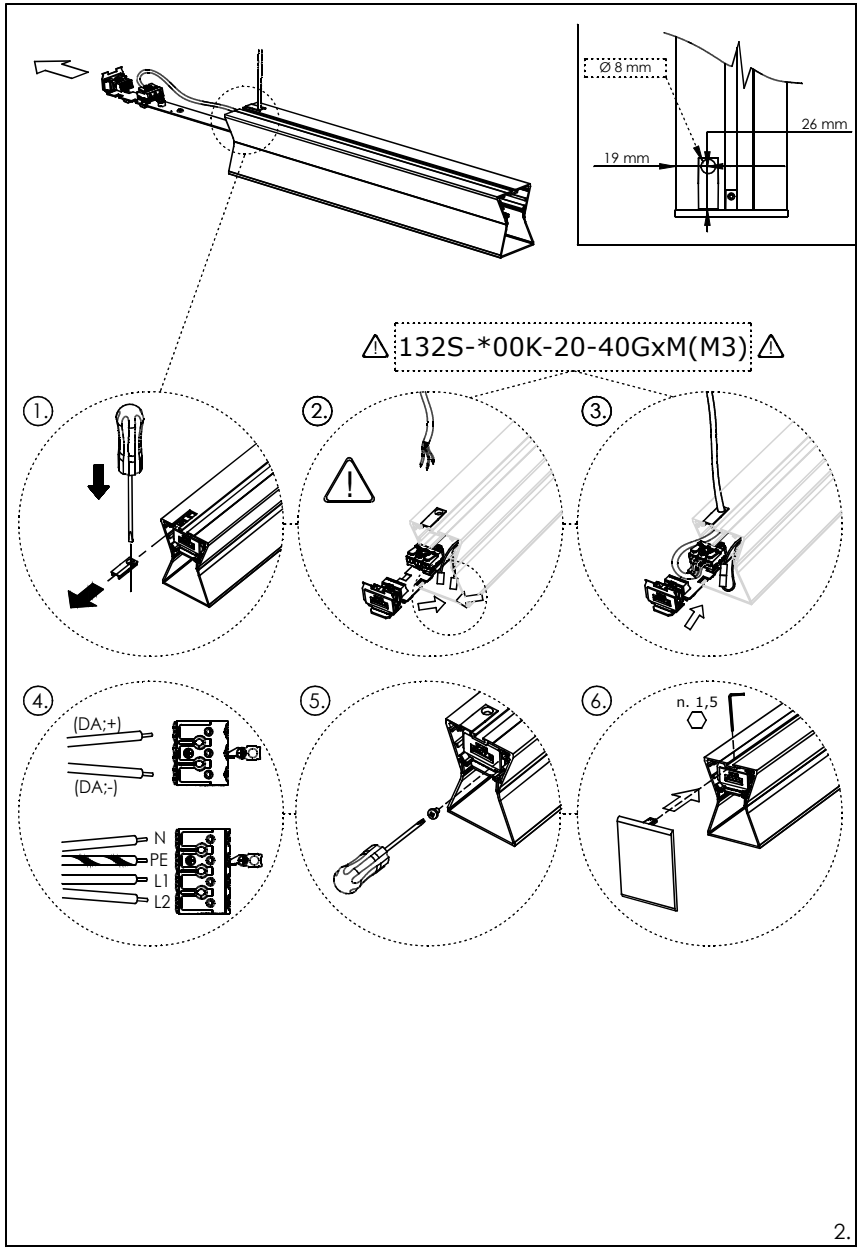
Ø 8 mm
26 mm
19 mm
⚠ 132S-*00K-20-40GxM(M3) ⚠
1.
2.
3.
4.
5.
6.
(DA;+)
(DA;-)
N
PE
L1
L2
n. 1,5
2.

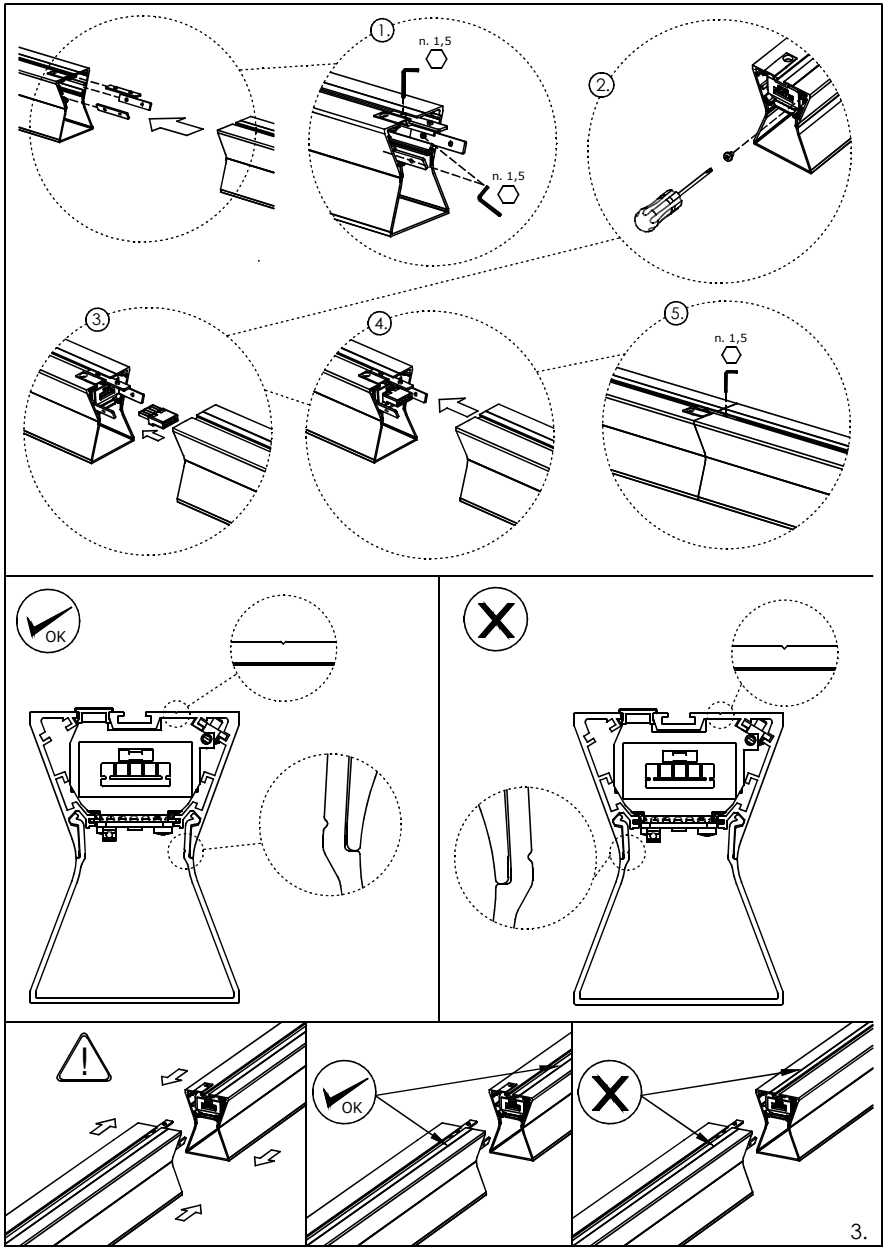
1.
n. 1,5
n. 1,5
2.
3.
4.
5.
n. 1,5
OK
OK
3.

Sant-S

GRAVITA LED

BG

Инструкции за инсталиране

- Източникът на светлина в това осветително тяло може да бъде подменян само от производителя или от нает от него сервизен техник, или от лице с подобна квалификация!
- Монтажът може да се извършва само от квалифициран електротехник. Изключете електрозахранването, преди да извършвате каквато и да е поддръжка.
- Производителят не носи отговорност за неправилно боравене с продуктите.

CZ

Montážní návod

- Světelný zdroj v tomto svítidle smí vyměnit pouze výrobce nebo jeho smluvní servisní technik nebo podobně kvalifikovaná osoba!
- Montáž smí provádět pouze pracovník s odbornou elektrotechnickou kvalifikaci. Před prováděním jakékoliv údržby vypněte přívod el. proudu.
- Výrobce nenese odpovědnost za nesprávné zacházení s produkty.

DA

Montageanvisning

- Lyskilden i belysningen må kun udskiftes af producent eller autoriseret serviceteknikker eller en tilsvarende kvalificeret person!
- Montagen må kun udføres af en medarbejder med en faglig elektroteknisk kvalifikation. Før du udfører enhver form for vedligeholdelse, sluk for strømforsyningen.
- Producenten er ikke ansvarlig for ukorrekt håndtering af produkter.

DE

Montageanleitung

- Die Lichtquelle in dieser Leuchte darf nur durch den Hersteller oder einen von ihm beauftragten Servicetechniker oder eine ähnlich qualifizierte Person ausgetauscht werden!
- Die Installation darf nur von einer Fachkraft mit einer elektrotechnischen Ausbildung durchgeführt werden. Schalten Sie vor der Durchführung von Wartungsarbeiten die Stromzufuhr ab.
- Der Hersteller haftet nicht für unsachgemäße Handhabung der Produkte.

EN

Installation Instructions

- The light source in this luminaire may only be replaced by the manufacturer, its contracted service technician, or a similarly qualified person!
- Installation may only be carried out by a worker with a professional electrical qualification. Before performing any maintenance, switch off the power supply.
- The manufacturer is not responsible for improper handling of the products.

ES

Instrucciones de montaje

- ¡La fuente luminosa de esta luminaria solo puede ser sustituida por el fabricante, su servicio técnico contratado o una persona con cualificación similar!
- Solo un trabajador con cualificación profesional en electricidad puede realizar la instalación. Antes de realizar cualquier operación de mantenimiento, desconecte la alimentación eléctrica.
- El fabricante no se responsabiliza de cualquier manipulación inadecuada de sus productos.

EST

Montaažijuhend

- Selle valgusti valgusallika võib vahetada ainult tootja või tema lepinguline hooldustehnik või sarnase kvalifikatsiooniga isik!
- Seadme võib paigaldada ainult elektrotehnilise kutsekvalifikatsiooniga töötaja. Enne mistahes hooldust tuleb toide välja lülitada.
- Tootja ei vastuta toodete ebaõige käitlemise eest.

FI

Asennusohje

- Tämän valaisimen valonlähteen saa vaihtaa vain valmistaja tai tämän sopimushuoltoteknikko tai vastaavan pätevyyden omaava henkilö!
- Asennuksen saa suorittaa vain sähköasentajan ammattipätevyyden omaava työntekijä. Kytke sähkövirran tulo pois päältä ennen millaisia tahansa huoltotoimenpiteitä.
- Valmistaja ei ole vastuussa tuotteiden virheellisen käsittelyn seurauksista.

FR

Instructions d'installation

- La source lumineuse de ce luminaire ne peut être remplacée que par le fabricant, son technicien de maintenance contractuel ou une personne de qualification équivalente!
- L'installation ne peut être effectuée que par une personne qualifiée dans le domaine de l'électricité. Coupez l'alimentation électrique avant toute opération d'entretien.
- Le fabricant n'est pas responsable de la manipulation incorrecte des produits.

GR

Οδηγίες εγκατάστασης

- Η πηγή φωτός σε αυτό το φωτιστικό μπορεί να αντικατασταθεί μόνο από τον κατασκευαστή ή τον συμβεβλημένο τεχνικό σέρβις του ή από άτομο με παρόμοια προσόντα!
- Η εγκατάσταση επιτρέπεται μόνο σε επαγγελματίες με ειδική ηλεκτροτεχνική κατάρτιση. Πριν κάνετε οποιαδήποτε συντήρηση, κλείστε την παροχή ηλεκτρικού ρεύματος.
- Ο κατασκευαστής δεν ευθύνεται για ακατάλληλο χειρισμό των προϊόντων.

HR

Upute za montažu

- Izvor svjetlosti u ovoj svjetiljci smije mijenjati samo proizvođač ili njegov ugovorni servisni tehničar ili slično kvalificirana osoba!
- Montažu smije izvoditi samo djelatnik sa stručnom elektrotehničkom kvalifikacijom. Prije izvođenja bilo kakvog održavanja isključite dovod el. struje.
- Proizvođač ne snosi odgovornost za pogrešno rukovanje proizvodima.

HU

Szerelési útmutató

- A lámpatest fényforrását csak a gyártó, az általa megbízott szerviztechnikus vagy hasonlóan képzett személy cserélheti ki!
- A telepítést villanyszerelői szakképesítéssel rendelkező személynek kell elvégeznie. Karbantartás előtt mindig le kell kapcsolni az áramellátást.
- A termékek nem megfelelő kezeléséért a gyártó nem vállal felelősséget.

IT

Istruzioni per l'installazione

- La sorgente di luce di questo apparecchio può essere sostituita solo dal produttore o da un tecnico di assistenza incaricato o da una persona altrettanto qualificata!
- L'installazione deve essere eseguita solo da un operatore con qualifica professionale in campo elettrico. Prima di effettuare qualsiasi intervento di manutenzione, disinserire l'alimentazione elettrica.
- Il produttore non è responsabile della manipolazione impropria dei prodotti.

LIT

Montavimo vadovas

- Šio šviestuvo šviesos šaltinį gali pakeisti tik gamintojas arba jo įgaliotas techninės priežiūros specialistas arba panašios kvalifikacijos asmuo!
- Montuoti gali tik elektros inžinieriaus profesinę kvalifikaciją turintis darbuotojas. Prieš atlikdami bet kokią techninę priežiūrą, išjunkite elektros srovės įvadą.
- Gamintojas neatsako už netinkamą gaminių tvarkymą.

LOT

Montāžas pamācība

- Šī gaismekļa gaismas avotu atļauts nomainīt tikai ražotājam, ražotāja nolīgtam servisa tehniķim vai tamlīdzīgi kvalificētai personai!
- Montāžu atļauts veikt tikai darbiniekam ar profesionālu kvalifikāciju elektrotehnikas jomā. Pirms jebkādas apkopes veikšanas atvienojiet elektriskās strāvas padevi.
- Ražotājs neatbild par nepareizu rīcību ar produktiem.

NL

Installatie-instructies

- De lichtbron in deze armatuur mag alleen worden vervangen door de fabrikant of zijn gecontracteerde servicetechnicus of een vergelijkbaar gekwalificeerd persoon!
- De installatie mag alleen worden uitgevoerd door een elektromonteur. Schakel de voeding uit voordat u onderhoud uitvoert.
- De fabrikant is niet verantwoordelijk voor onjuist gebruik van de producten.

PL

Instrukcja montażu

- Źródło światła w tej oprawie oświetleniowej może wymieniać wyłącznie producent, jego uzgodniony technik serwisowy lub osoba o podobnych kwalifikacjach!
- Montaż może przeprowadzić wyłącznie pracownik posiadający uprawnienia zawodowe ze zakresu elektrotechniki. Przed przystąpieniem do jakichkolwiek prac konserwacyjnych należy wyłączyć zasilanie prądu elektrycznego.
- Producent nie ponosi odpowiedzialności za niewłaściwe obchodzenie się z produktami.

PT

Instruções de montagem

- A fonte de luz nesta luminária só deve ser substituída pelo fabricante ou seu técnico de serviço contratado ou por pessoa com qualificação semelhante!
- A instalação só pode ser realizada por um trabalhador com qualificação elétrica profissional. Desligue a fonte de alimentação antes de realizar qualquer manutenção.
- fabricante não se responsabiliza pelo manuscio inadequado dos produtos.

RO

Instrucțiuni de asamblare

- Sursa de lumină din acest corp de iluminat poate fi înlocuită doar de către fabricant sau tehnicianul lui contractual de service sau de către o persoană cu calificare similară!
- asamblarea o poate efectua doar lucrătorul având calificare electrotehnică de specialitate. Înainte de efectuarea mentenanței, deconectați alimentarea cu curent.
- Fabricantul nu răspunde pentru manipularea greșită a produselor.

SLO

Navodila za namestitev

- Svetlobni vir v tej svetilki lahko zamenja samo proizvajalec, njegov pogodbeni serviser ali podobno usposobljena oseba!
- Namestitev lahko opravi samo oseba s strokovno elektrotehnično izobrazbo. Pred izvajanjem kakršnihkoli vzdrževalnih del, najprej odklopite dovod el. toka.
- Proizvajalec ne odgovarja za nepravilno ravnanje z izdelki.

SE

Installationsanvisningar

- Ljuskällan i den här armaturen får endast bytas ut av tillverkaren eller av tillverkaren anlitad servicetekniker eller motsvarande behörig person!
- Installationen får endast utföras av en person med behörig elektrisk kvalifikation. Stäng av strömförsörjningen innan något underhåll utförs.
- Tillverkaren ansvarar inte för felaktig hantering av produkterna.

SVK

Návod na montáž

- Svetelný zdroj v tomto svietidle smie vymeniť len výrobca alebo jeho zmluvný servisný technik alebo podobne kvalifikovaná osoba!
- Montáž smie vykonávať len pracovník s odbornou elektrotechnickou kvalifikáciou. Pred vykonávaním akejkoľvek údržby vypnite prívod elektrického prúdu.
- Výrobca nezodpovedá za nesprávne zaobchádzanie s produktmi.

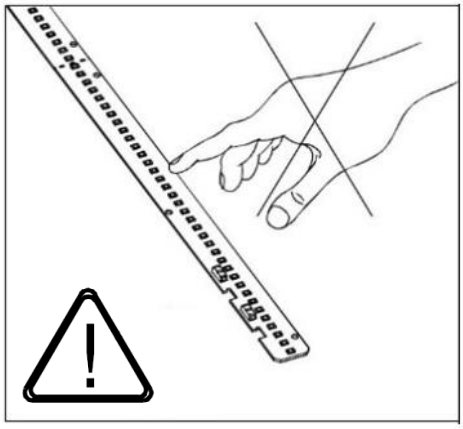

nesahat na ledku!
don't touch the led!
не докосвайте светлинния диод!
ne touchez pas la led!
non toccare il led!
ne érintse meg a fénykibocsátó diódát!
berühren sie nicht die led!
raak de led niet aan!
nie dotykaj diody led!
não toque no led!
nu atinga led-ul!
nesahať na ledku!
¡no toque el led!
rør ikke leden!
ärge puutuge led-i!
älä koske led:iin!
ne dirajte led!
neliesite led!
nepiecietieties led!
μην αγγιζετε το led!
ne dotikajte se led!
rör inte led-lampan!

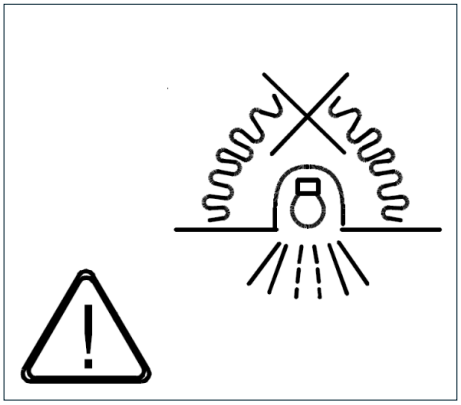

Nepřekrývat svítidlo izolačním materiálem!
Do not cover the luminaire with insulating material!
Не покривайте осветителното тяло с изолационен материал!
Ne pas recouvrir le luminaire d'un matériau isolant!
Non coprire l'apparecchio con materiale isolante!
Ne takarjuk le a lámpatestet szigetelőanyaggal!
Die Leuchte darf nicht mit Isoliermaterial abgedeckt werden!
Bedek de armatuur niet met isolatiemateriaal!
Nie przykrywać oprawy oświetleniowej materiałem izolacyjnym!
Não cobrir a luminária com material isolante!
Nu acoperiţi corpul de iluminat cu material izolant!
Nezakrývajte svietidlo izolačným materiálom!
No cubra la luminaria con material aislante!
Dæk ikke armaturet til med isolerende materiale!
Ärge katke valgustit isoleeriva materjaliga!
Älä peitä valaisinta eristävällä materiaalilla!
Ne prekrivajte svjetiljku izolacijskim materijalom!
Neuždenkite šviestuvo izoliacine medžiaga!
Neaizsedziet gaismekli ar izolācijas materiālu!
Μην καλύπτετε τη λάμπα με μονωτικό υλικό!
Svetilke ne prekrijte z izolacijskim materialom !
Täck inte över armaturen med isolerande material!

Sant-S

GRAVITA LED

- Instructions for wiring
- Elektrische Schaltung

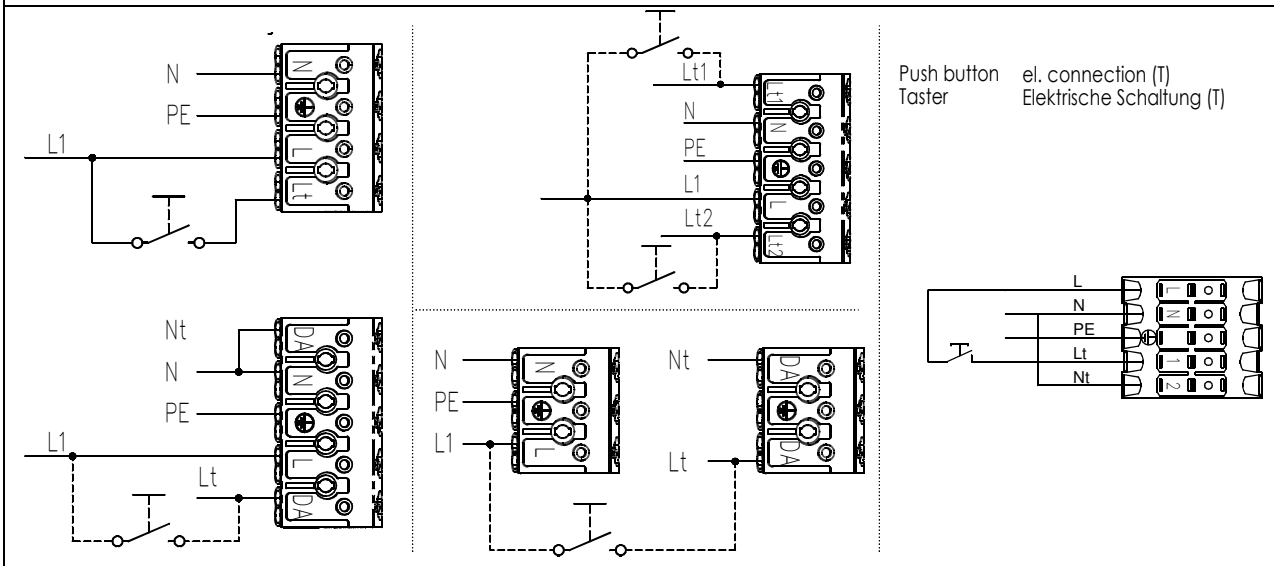

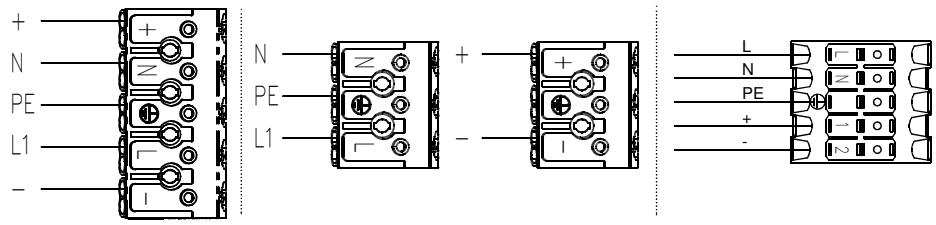

1-10V

el. connection (A)
Elektrische Schaltung (A)

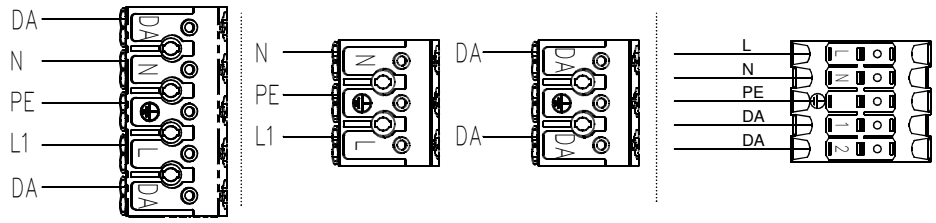

DALI

el. connection (D)
Elektrische Schaltung (D)

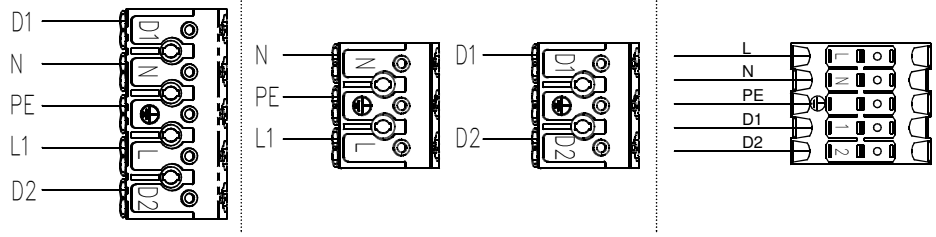

DSI

el. connection (S)
Elektrische Schaltung (S)

with cable connected mit angeschlossenem Kabel

62345 v. 01/2021

Sant-S

SICHERHEITSHINWEISE

1. Montage und elektrischer Anschluss dürfen nur durch eine Elektrofachperson nach den geltenden Vorschriften (in der Schweiz NIV/NIN) ausgeführt werden.
2. Vor allen Arbeiten an der Leuchte die Netzleitung spannungsfrei schalten (Sicherung ausschalten) und gegen Wiedereinschalten sichern.
3. Leuchte vor der Montage auf Transportschäden prüfen. Beschädigte Leuchten, Leitungen oder Abdeckungen nicht in Betrieb nehmen.
4. Schutzart IP20: nur für trockene Innenräume. Nicht im Freien oder in Feuchträumen verwenden.
5. Schutzklasse I: Schutzleiter (grün/gelb) an der Klemme mit Erdungssymbol anschliessen. Schutzklasse II: schutzisoliert, ohne Schutzleiter anschliessen (Angabe auf dem Leuchtenetikett).
6. Nur geeignetes Befestigungsmaterial für den jeweiligen Untergrund verwenden. Die Befestigung muss das Gewicht der Leuchte sicher tragen.
7. Leiter gemäss Farbcode anschliessen: braun/schwarz = Phase (L), blau = Neutralleiter (N), grün/gelb = Schutzleiter (PE). Steuerleitungen (DALI/Push/1–10 V) mit verstärkter Isolierung zur Netzspannung führen.
8. Dimmbare Ausführungen: Steuerung gemäss Bezeichnung (DALI, Push, Casambi) anschliessen bzw. einbinden. Ein/Aus-Ausführungen nicht an Dimmer anschliessen.
9. Ist eine flexible Leitung beschädigt, darf sie nur durch den Hersteller, seinen Kundendienst oder eine vergleichbar qualifizierte Person ersetzt werden.
10. LED-Module nicht mit blossen Fingern berühren. Nicht direkt in die eingeschaltete Lichtquelle blicken.
11. Die Lichtquelle darf nur durch GRAVITA oder eine von GRAVITA beauftragte Fachperson ersetzt werden.

TECHNISCHE HINWEISE

Netzspannung	220–240 V AC, 50/60 Hz (bei 24/48 V über passendes Netzteil)
Leistung	9.4–64.8 W
Steuerung	DALI, DALI DT8 Tunable White, Ein/Aus, Notlicht 1 h, Notlicht 3 h
Schutzart	IP20
Technische Daten	siehe Leuchtenetikett und Datenblatt

PFLEGE

Leuchte nur im ausgeschalteten und abgekühlten Zustand reinigen. Ein weiches, trockenes oder leicht feuchtes Tuch verwenden, keine Lösungs- oder Scheuermittel.

ENTSORGUNG

Leuchten, Netzteile und LED-Bänder gehören nicht in den Hausmüll. In der Schweiz kostenlos an einer Verkaufs- oder Sammelstelle für Elektro- und Elektronikgeräte zurückgeben.

GEWÄHRLEISTUNG

Es gelten die Allgemeinen Geschäftsbedingungen der GRAVITA GmbH. Schäden durch unsachgemässe Montage, Bedienung oder Veränderungen an der Leuchte sind von der Gewährleistung ausgeschlossen. Anleitung bitte aufbewahren.