BASI 2.0

LED-EINBAULEUCHTE · Ø 83 MM · 12,8 W



Runde LED-Einbauleuchte für Decken mit Gehäuse aus Aluminium in Weiss und direkter Ausstrahlung mit 40°. Das LED-Modul liefert 1'260 lm bei 12,8 W, Ra 90 und MacAdam 3. Die Baureihe umfasst Abstrahlwinkel von 15°, 24°, 36° und 40° sowie Lichtströme von 650 bis 1'500 lm.

230 V	12,8 W	1'260 lm	CRI 90	40°	IP20

MERKMALE

- Lichtstrom 1'260 lm bei 12,8 W, Lichtausbeute 98 lm/W
- Lichtfarbe 3000 K warmweiss, Farbwiedergabe CRI 90, Farbkonsistenz MacAdam 3
- Direkt, 40° Flood, rotationssymmetrisch, max. rund 1800 cd/klm
- Aluminium Weiss, 83 × 83 × 79 mm, Ausschnitt Ø 68–70 mm, Federklammern
- Schutzart IP20, Schutzklasse II, Lebensdauer L70/B50 50'000 h
- Baureihe mit 15°, 24°, 36° und 40° sowie 650 bis 1'500 lm
- Garantie 5 Jahre

TECHNISCHE DATEN

Montageart / Form	Einbau / Spot
Material / Farbe	Aluminium / Weiss, Schwarz
Abmessungen L × B × H	83 × 83 × 79 mm
Deckenausschnitt	Ø 68–70 mm
Gewicht	0,25 kg
Schutzart / -klasse	IP20 / II
Leistungsaufnahme	12,8 W
Nennspannung	220–240 V, 50/60 Hz
Anschluss	ON/OFF

Lichtquelle	LED-Modul, direkt
Abstrahlwinkel	40°, Flood
Lichtstrom	1'260 lm
Lichtausbeute	98 lm/W
Lichtfarbe / CRI	3000 K / 90
Anschlusskabel	300 ± 10 mm
Farbkonsistenz	MacAdam 3
Lebensdauer / Garantie	L70/B50 50'000 h / 5 Jahre

AUSFÜHRUNGEN

Art.-Nr.	Ausführung
71-008F-10GDV/930, W + 00-00156E	12,8 W · 1'260 lm · 3000 K · 40° · Weiss
Prüfzeichen	CE · IP20 · Schutzklasse II
Hinweis	Toleranz Lichtstrom und Leistung ± 10 %. Art.-Nr. je nach Option abweichend.

Angaben gemäss Hersteller. Technische Änderungen vorbehalten. Weitere Lichtfarben, Steuerungen und Oberflächen auf Anfrage.

Basi 2.0

MASSBILD (MASSE IN MM) UND LICHTSTÄRKEVERTEILUNG (CD/KLM)

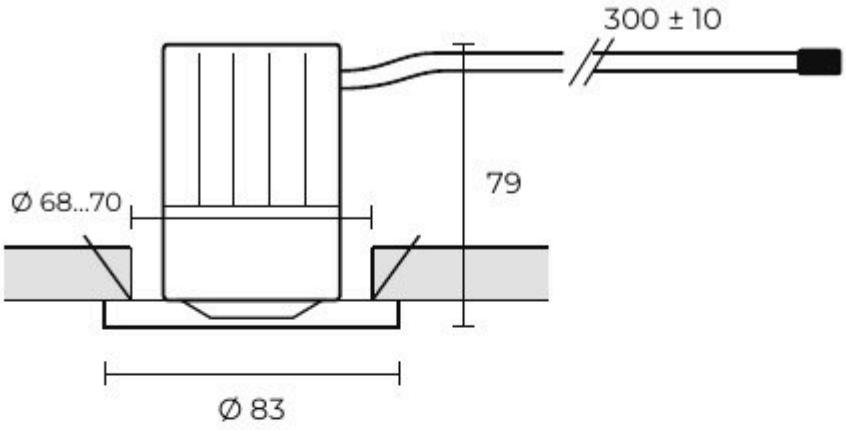

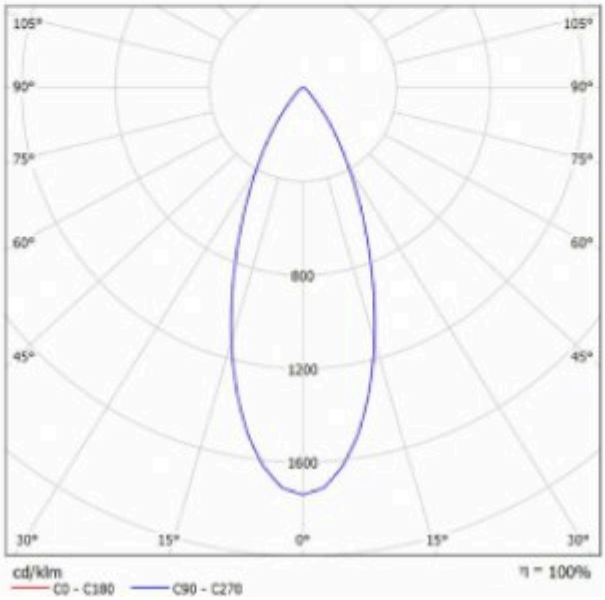

Masse in mm.