ARTELIA

PENDELLEUCHTE · E27 · OPALGLAS



Artelia ist eine Pendelleuchte mit ovalem Metallrahmen und Opalglas-Kugel für ein Leuchtmittel mit E27-Fassung. Sie eignet sich als dekoratives Element in Wohn-, Gastronomie- und Empfangsbereichen.

230 V | Pendel

MERKMALE

- Metallrahmen in Kupfer, Schwarz oder Gold
- Diffusor aus Opalglas
- Fassung E27, Masse 200 × 470 mm
- Netzspannung 220–240 V AC, Schutzklasse II, nach EN 60598-2-1

TECHNISCHE DATEN

Gehäuse	Metall	Frequenz	50-60 Hz
Montage	Pendel	Schutzklasse	II
Abdeckung	Glas	Betriebstemperatur	-20°C / +45°C
Farbe	Kupfer / Schwarz / Gold	Normen	EN 60598-2-1
Spannung	220-240 V AC	Optionen	RAL Code

AUSFÜHRUNGEN

Art.-Nr.	Ausführung
208165	Aufbau · Gold · IP20 · Fassung E27
208163	Aufbau · Kupfer · IP20 · Fassung E27
208164	Aufbau · Schwarz · IP20 · Fassung E27

Angaben gemäss Hersteller. Technische Änderungen vorbehalten. Weitere Lichtfarben, Steuerungen und Oberflächen auf Anfrage.

Artelia

MASSBILD

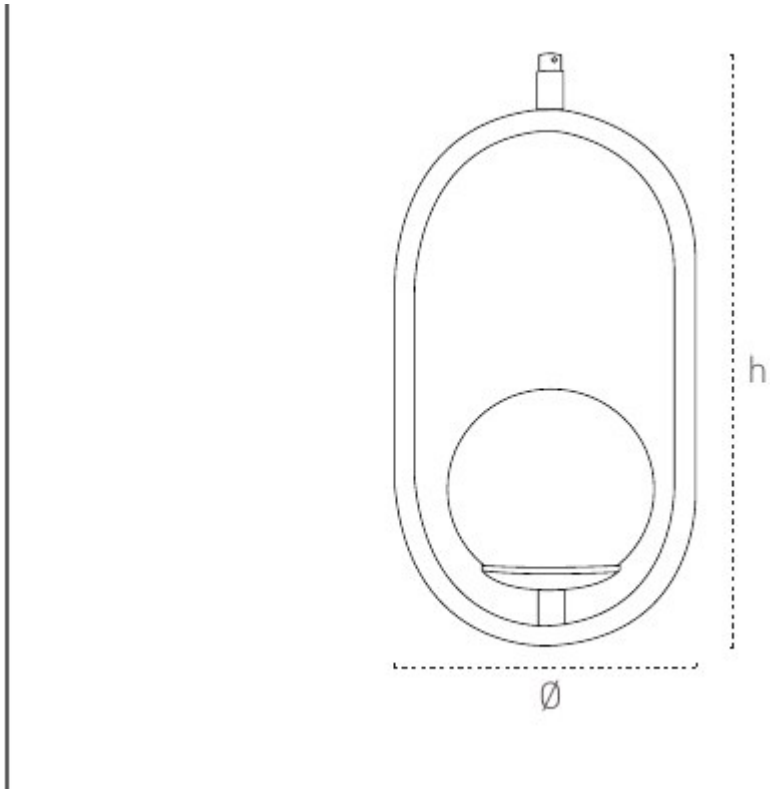

Masse in mm.